RUS

Каталог деталей и сборочных единиц

Автомобили LADA 110, LADA 111, LADA 112

GB

Parts catalogue

Vehicles LADA 110, LADA 111, LADA 112

F

Catalogue des pièces détachées

Voitures LADA 110, LADA 111, LADA 112

D

Ersatzteilkatalog

Personenkraftwagen LADA 110, LADA 111, LADA 112

E

Catálogo de recambios

Automóviles LADA 110, LADA 111, LADA 112

AVTOVAZ • TOGLIATTI • RUSSIA

2006

RUS

Содержание

Правила пользования каталогом 4
Перечень моделей, модификаций и комплектаций автомобилей 6
Перечень иллюстраций 44
Иллюстрации 54
Таблицы 606
Изменения 621
Номерной указатель 627

GB

Contents

How to use the catalogue 12
List of vehicle models, versions and specifications 14
List of figures 44
Figures 54
Tables 606
Modifications 621
List of spare parts 627

D

Inhalt

Hinweise für benutzer 28
Liste von modellen, versionen und ausstattung der fahrzeuge 30
Verzeichnis der Bilder 44
Bildteil 54
Tabellen 606
Änderungen 621
Nummerverzeichnis 627

F

Sommaire

Mode d’emploi du catalogue 20
Modifications des véhicules et leur niveaux d’équipement 22
Liste des illustrations 44
Illustrations 54
Tableaux 606
Modifications 621
Indicateur numérique 627

E

Contenido

Reglas del uso del catálogo 36
Lista de los modelos, versiones y equipamientos de los automóviles 38
Lista de figuras 44
Figuras 54
Tablas 606
Cambios 621
Indicador numérico 627

Автомобили LADA 110, LADA 111, LADA 112. Каталог деталей и сборочных единиц. На русском, английском, французском, немецком и испанском языках. (5-е издание)

© Разработано ДТР ОАО АВТОВАЗ по состоянию на 05. 2006г. Авторы-составители – Л. Караванова, О. Кашина, Г. Гасс, Г. Никитина, Л. Чиндина. Художники – В. Ермолин, В. Карамаликов, В. Скребенков.
© Оформление и компьютерная верстка ДВЭД– В. Митрофанов, В. Ивков, В. Лобода. Перевод с русского – З. Анисова, А. Выборнов, Е. Крамскова, М. Акимова, Н. Андриенко, Е. Лунис.

Отпечатано в типографии ДИС ОАО АВТОВАЗ с готовых оригинал-макетов.
Заказ № Тираж

RUS

Каталог является справочным пособием при составлении заявок на запасные части.

Номенклатура деталей и узлов, поставляемых АвтоВАЗом в запасные части, определяется действующей спецификацией запасных частей (ДСЗЧ).

Каталог предназначен для работников ремонтных, торговых и обслуживающих предприятий и организаций, а также для владельцев автомобилей.

Каталог подготовлен по состоянию на 05.2006г.

GB

The present catalogue has been designed as a guide for making up applications for spare parts.

Range of parts and assemblies being delivered by AvtoVAZ as replacement is based on the effective spare parts specification.

The Catalogue is intended for personnel involved in repair, sales and service and for car owners.

The Catalogue as per 05 2006.

F

Ce Catalogue sert d'ouvrage de référence lors de la formation des commandes des pièces détachées.

La nomenclature des pièces et ensembles fournis en rechange par l'AvtoVAZ est determinée par la spécification des pièces détachées en vigueur.

Le catalogue s'adresse au personnel des entreprises de réparation, commerciales et de services ainsi qu'aux propriétaires des véhicules.

Le catalogue a été mis à jour le 05. 2006.

D

Der vorliegende Katalog ist ein Nachschlagenwerk, das bei Erstellen der Aufträge für jeweilige Ersatzteile zum Einsatz kommen soll.

Das Angebot an Einzelteilen und Baugruppen, die das Lieferprogramm von AvtoVAZ enthält, wird durch das jeweils gültige Ersatzteilverzeichnis festgelegt.

Der Katalog soll in erster Linie den Reparatur-, Handels- und Service-Werkstätten sowie auch den Fahrzeugbesitzer dienen.

Stand: 05. 2006.

E

El catálogo es un material de información para conformar los pedidos de recambios.

La nomenclatura de piezas y conjuntos que la planta AvtoVAZ suministra en calidad de recambios, se determina por la especificación de recambios vigentes.

El catálogo está destinado para los empleados de las empresas y organizaciones de reparación, comercio, de los servicios de asistencia técnica, así como para los pro-pietar-ios de los coches.

El catálogo está preparado según el estado al 05. 2006.

RUS ПРАВИЛА ПОЛЬЗОВАНИЯ КАТАЛОГОМ

В основном разделе Каталога **«Иллюстрации и перечень деталей и сборочных единиц»** детали и сборочные единицы размещены по функциональному признаку.

Справа от иллюстрации (рис. 1) помещен перечень (рис.2) показанных на ней деталей и сборочных единиц.

По номеру извещения в разделе **«Изменения»** можно узнать суть и дату произведенного изменения.

В разделе **«Номерной указатель»** перечислены в порядке возрастания номеров детали, включенные в каталог (кроме стандартизованных), с указанием индекса иллюстрации и номера позиции.

Чтобы по функции детали определить ее номер, необходимо:
- в «Перечне иллюстраций» по наименованию определить индекс иллюстрации,
- по индексу найти иллюстрацию,
- на иллюстрации определить номер позиции,
- в списке деталей по номеру позиции определить номер детали.

Чтобы по номеру найти деталь на иллюстрации, необходимо:
- в «Номерном указателе» определить индекс иллюстрации и номер позиции,
- по индексу найти иллюстрацию,
- на иллюстрации по номеру позиции найти деталь.

Ниже приведены **Условные обозначения**, встречающиеся в каталоге:

1 ◄ — относится к первой передаче;
► — относится к заднему ходу;
***** — количество по потребности (в графе количество);
***)** — допускается замена другими классами (в графе количество)
! — применять совместно;
~ — узлы взаимозаменяемы;
Exp — для экспорта;
~~14~~ — не применять на автомобилях в комплектации 014;
Rus — для внутреннего рынка;
AB — для автомобилей с надувной подушкой безопасности;
H — для автомобилей с отопителем с ручным управлением;
Lx — для автомобилей в исполнении “Люкс”;
SLx — для автомобилей в исполнении “Суперлюкс”;
Nr — для автомобилей в исполнении «Норма» ;
St — для автомобилей в исполнении «Стандарт»;
E2 — для автомобилей с системой снижения токсичности «Евро-2»;
E3 — для автомобилей с системой снижения токсичности «Евро-3»;
E4 — для автомобилей с системой снижения токсичности «Евро-4»;
R83 — для автомобилей с системой снижения токсичности «R-83»;
0 21010-2912652-00 — деталь исключена из конструкции узла;
→03.02 — до марта 2002 г.
03.02→ — с марта 2002 г.

0 **21010-2912652-00** + **21010-2912655-00** = **2101-2912652-10** — деталь 21010-2912652-00 в комплекте с деталью 21010-2912655-00 исключается из конструкции и заменяется деталью 21010-2912652-10;

00001-0061008-11 — стандартизованная деталь, предпоследняя цифра - код материала детали (Таблица1), последняя - код покрытия (Таблица 2).
Например, в номере 00001-0025742-12 предпоследняя цифра “1” указывает,что деталь изготовлена из стали с пределом прочности на разрыв от 490 до 784 МПа, а последняя цифра “2” означает, что деталь хромируется.

В разделе **«Таблицы»** приведены стандартизованные детали, сальники и подшипники качения, дан рисунок каждой детали с указанием основных размеров. Номера стандартизованных деталей, отличающиеся от других только последними двумя цифрами, в данном разделе не показаны.

Таблица 1

Код	Материал
	Сталь с пределом прочности на разрыв, МПа (кгс/мм²):
0	333 - 490 (34 - 50)
1	490 - 784 (50 - 80)
2	784 - 980 (80 - 100)
3	980 - 1176 (100 - 120)
4	Латунь
5	Легкий сплав
6	Медь
7	Другие металлические материалы, кроме вышеперечисленных
8	Неметаллический
9	Смешанный

Таблица 2

Код	Покрытие
0	Отсутствие покрытия
1	Цинкование
2	Хромирование
3	Фосфатирование
4	Лужение
5	Никелирование блестящее
6	Оксидирование
7,8,9	Специальное покрытие

1
Номер позиции (см. рис. 2)

09999
→01.03
Номер извещения (см. раздел “Изменения”) и дата, определяющая период актуальности данной иллюстрации

M190, M191
Состав узла показан на иллюстрациях **M190** и **M191**

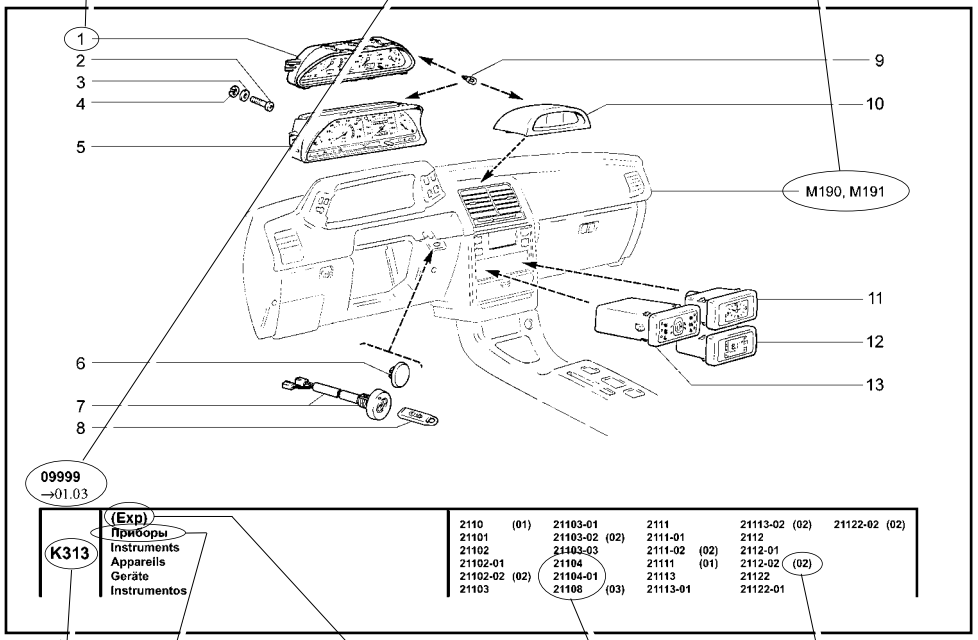

K313
Индекс иллюстрации

(Exp)
Иллюстрация актуальна только для автомобилей в указаном исполнении, например:
(Exp) - автомобили для экспорта;
(10, 11) - для комплектаций 010 и 011 (см. Таблицу 3);
(GM) - для автомобилей, оснащённых комплектующими фирмы GM (см. “Правила пользования каталогом”) и т.д.

(02)
Условное обозначение модификации, принятое для данной иллюстрации

Приборы
Название иллюстрации

21104
21104-01
21108
Модификации (модель и вариант исполнения, см. Таблицу 3) автомобилей, для которых данная иллюстрация актуальна

Рис. 1

1
Номер позиции (см. рис. 1)

2110-5301010-02
Номер детали

2
Количество деталей на данной иллюстрации

K313
Индекс иллюстрации

+
Деталь поставляется в запчасти

~
Данные детали взаимозаменяемы

Ключ кодовый
Наименование детали

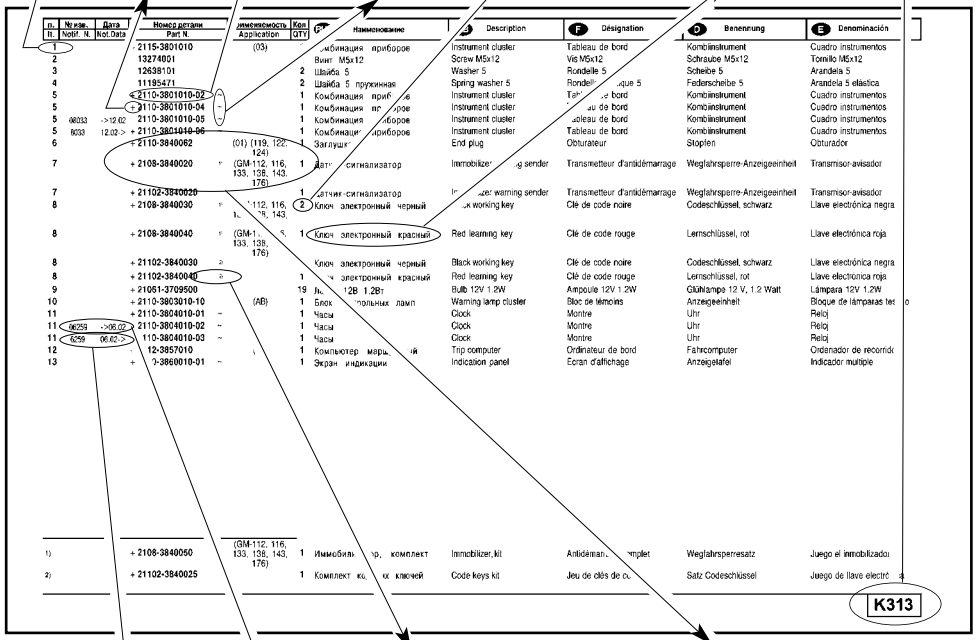

6259 06.02→
Номер извещения и его дата (см. раздел “Изменения”) о введении детали в конструкцию автомобиля

(40 2)
Деталь входит в комплект **2)**, номер которого указан в нижней части страницы

06259 →06.02
Номер извещения и его дата (см. раздел “Изменения”) об исключении детали из конструкции автомобиля

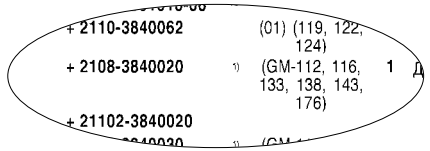

Деталь **2110-3840062** применяется только на модификациях обозначенных **(01)** (рис.1), а также на **119**, **122** и **124** комплектациях остальных модификаций.

Деталь **п.7 2108-3840020** применяется только на автомобилях **112**, **116**, **133**, **138**, **143** и **176** комплектаций оснащённых компонентами ЭСУД фирмы **GM**. Другие детали **п.7** применяются на все оставшиеся модификации, комплектации и варианты исполнения автомобилей, указаных в нижней части иллюстрации (рис. 1).

Рис. 2

МОДЕЛИ АВТОМОБИЛЕЙ, ИХ МОДИФИКАЦИИ И КОМПЛЕКТАЦИИ

Автомобиль				Комплектации	Тип двигателя	Рабочий объем двигателя, л	Тип кузова	Примечание
Модель	Модифи-кация	Код	Исполнение					
LADA 110	2110	00	норма	10	2110-карбюраторный, с бесконтактной системой зажигания	1,5	седан	→ 12.04
	21101	00	стандарт	10, 13	8-и клапанный, с распределенным впрыском топлива	1,6	седан	→ 01.06
		01	норма	10, 13, 19, 110, 122, 125, 130, 133, 135, 136, 140, 141, 142, 143				
		02	люкс	10, 11, 19, 110, 122, 125, 130, 133, 135, 136, 140, 141, 142, 143				
		51	норма	10, 16, 23, 110, 125, 140, 141, 142, 143				
		52	люкс	10, 11, 12, 16, 23, 110, 125, 140, 141, 142, 143				
	21102	00	стандарт	10, 110, 130	8-и клапанный, с распределенным впрыском топлива	1,5	седан	→ 12.04
	21103	00	стандарт	10, 110, 130	16-и клапанный, с распределенным впрыском топлива	1,5	седан	→ 06.04
	21104	00	стандарт	10, 13	16-и клапанный, с распределенным впрыском топлива	1,6	седан	→ 01.06
		01	норма	10, 13, 14, 19, 110, 122, 125, 130, 133, 135, 136, 140, 141, 142, 143				
		02	люкс	10, 11, 14, 16, 19, 110, 122, 125, 130, 133, 135, 136, 140, 141, 142, 143				
		03	супер люкс	13				
		51	норма	10, 16, 23, 110, 125, 140, 141, 142, 143				
		52	люкс	10, 11, 12, 16, 23, 24, 110, 125, 140, 141, 142, 143				
		53	супер люкс	13, 23				
LADA 111	21110	00	стандарт	10, 110, 130	8-и клапанный, с распределенным впрыском топлива	1,5	универсал	→ 12.04
	21112	00	стандарт	10, 13	8-и клапанный, с распределенным впрыском топлива	1,6	универсал	→ 01.06
		01	норма	10, 13, 19, 110, 122, 125, 130, 133, 135, 136, 140, 141, 142, 143				
		02	люкс	10, 11, 16, 19, 110, 122, 125, 130, 133, 135, 136, 140, 141, 142, 143				
		51	норма	10, 16, 23, 110, 125, 140, 141, 142, 143				
		52	люкс	10, 11, 12, 16, 23, 110, 125, 140, 141, 142, 143				
	21113	00	стандарт	10, 110, 130	16-и клапанный, с распределенным впрыском топлива	1,5	универсал	→ 06.04
	21114	00	стандарт	10	16-и клапанный, с распределенным впрыском топлива	1,6	универсал	→ 01.06
		01	норма	10, 13, 14, 19, 110, 122, 125, 130, 133, 135, 136, 140, 141, 142, 143				
		02	люкс	10, 11, 14, 16, 19, 110, 122, 125, 130, 133, 135, 136, 140, 141, 142, 143				
		51	норма	10, 16, 23, 110, 125, 140, 141, 142, 143				
		52	люкс	10, 11, 12, 16, 23, 24, 110, 125, 140, 141, 142, 143				

МОДЕЛИ АВТОМОБИЛЕЙ, ИХ МОДИФИКАЦИИ И КОМПЛЕКТАЦИИ

Автомобиль				Комплектации	Тип двигателя	Рабочий объем двигателя, л	Тип кузова	Примечание
Модель	Модифи-кация	Код	Исполнение					
LADA 112	21120	00	стандарт	110, 130	16-и клапанный, с распределенным впрыском топлива	1,5	хэтчбек	→ 07.02
	21121	00	стандарт	10, 13	8-и клапанный, с распределенным впрыском топлива	1,6	хэтчбек	→ 01.06
		01	норма	10, 13, 19, 110, 122, 125, 130, 133, 135, 136, 140, 141, 142, 143				
		02	люкс	10, 11, 16, 19, 110, 122, 125, 130, 133, 135, 136, 140, 141, 142, 143				
		51	норма	10, 16, 23, 110, 125, 140, 141, 142, 143				
		52	люкс	10, 11, 12, 16, 23, 110, 125, 140, 141, 142, 143				
	21124	00	стандарт	10	16-и клапанный, с распределенным впрыском топлива	1,6	хэтчбек	→ 01.06
		01	норма	10, 13, 14, 19, 110, 122, 125, 130, 133, 135, 136, 140, 141, 142, 143				
		02	люкс	10, 11, 14, 16, 19, 110, 122, 125, 130, 133, 135, 136, 140, 141, 142, 143				
		51	норма	10, 16, 23, 110, 125, 140, 141, 142, 143				
		52	люкс	10, 11, 12, 16, 23, 24, 110, 125, 140, 141, 142, 143				

КОМПЛЕКТАЦИИ АВТОМОБИЛЕЙ С 8-И КЛАПАННЫМ ДВИГАТЕЛЕМ

Код комплектации	Модель двигателя	Рабочий обьем двигателя, л	Нормы токсичности	Контроллер	Примечание
10	21110-14	1500	R83	21110-1411020-70 или 21110-1411020-71	базовая комплектация для внутреннего рынка
10	21114-00 или 21114-01	1600	Евро-2	21110-1411020-30 или 21110-1411020-31	базовая комплектация для внутреннего рынка
11	21114-00 или 21114-01	1600	Евро-2	21110-1411020-30 или 21110-1411020-31	с механическим приводом наружных зеркал, без системы дистанционной блокировки дверей
13	21114-00 или 21114-01	1600	Евро-2	21110-1411020-30 или 21110-1411020-31	с обогревом сидений
16	21114-00 или 21114-01	1600	Евро-2	21110-1411020-30 или 21110-1411020-31	с гидроусилителем руля
19	21114-00 или 21114-01	1600	Евро-2	21110-1411020-30 или 21110-1411020-31	с электростеклоподъемниками задних дверей
23	21114-00 или 21114-01	1600	Евро-2	21110-1411020-30 или 21110-1411020-31	панель приборов 2112
110	21110-14	1500	Евро-2	21110-1411020-40	базовая комплектация для внутреннего рынка
110	21114-00 или 21114-01	1600	Евро-2	21110-1411020-30 или 21110-1411020-31	базовая комплектация для внутреннего рынка
122	21114-00 или 21114-01	1600	Евро-2	21110-1411020-30 или 21110-1411020-31	без иммобилизатора

КОМПЛЕКТАЦИИ АВТОМОБИЛЕЙ С 8-И КЛАПАННЫМ ДВИГАТЕЛЕМ

Код комплектации	Модель двигателя	Рабочий обьем двигателя, л	Нормы токсичности	Контроллер	Примечание
125	21114-60 или 21114-61	1600	Евро-2	21114-1411020-30 или 21114-1411020-31	с гидроусилителем руля
130	21110-76	1600	Евро-3	21110-1411020-50	базовая комплектация для внешнего рынка
130	21114-20	1600	Евро-3	21114-1411020-10 или 21114-1411020-11	базовая комплектация для внешнего рынка
133	21114-20	1600	Евро-3	21114-1411020-10 или 21114-1411020-11	с подушкой безопасности
135	21114-62	1600	Евро-3	21114-1411020-10 или 21114-1411020-11	с гидроусилителем руля, с подушкой безопасности
136	21114-62	1600	Евро-3	21114-1411020-10 или 21114-1411020-11	с гидроусилителем руля
140	21114-70	1600	Евро-4	21114-1411020-20	базовая комплектация для внешнего рынка
141	21114-70	1600	Евро-4	21114-1411020-20	с подушкой безопасности
142	21114-72	1600	Евро-4	21114-1411020-20	с гидроусилителем руля
143	21114-72	1600	Евро-4	21114-1411020-20	с гидроусилителем руля, с подушкой безопасности

КОМПЛЕКТАЦИИ АВТОМОБИЛЕЙ С 16-И КЛАПАННЫМ ДВИГАТЕЛЕМ

Код комплектации	Модель двигателя	Рабочий обьем двигателя, л	Нормы токсичности	Контроллер	Примечание
10	21120-10	1500	R83	21120-1411020-70 или 21120-1411020-71	базовая комплектация для внутреннего рынка
10	21124-00 или 21124-01	1600	Евро-2	21124-1411020-30 или 21124-1411020-31	базовая комплектация для внутреннего рынка
11	21124-00 или 21124-01	1600	Евро-2	21124-1411020-30 или 21124-1411020-31	с механическим приводом наружных зеркал, без системы дистанционной блокировки дверей
12	21124-00 или 21124-01	1600	Евро-2	21124-1411020-30 или 21124-1411020-31	с механическим приводом наружных зеркал
13	21124-00 или 21124-01	1600	Евро-2	21124-1411020-30 или 21124-1411020-31	с обогревом сидений
14	21124-40	1600	Евро-2	21124-1411020-30 или 21124-1411020-31	с кондиционером
16	21124-60 или 21124-61	1600	Евро-2	21124-1411020-30 или 21124-1411020-31	с гидроусилителем руля
19	21124-00 или 21124-01	1600	Евро-2	21124-1411020-30 или 21124-1411020-31	с электростеклоподъемниками задних дверей
23	21124-00 или 21124-01	1600	Евро-2	21124-1411020-30 или 21124-1411020-31	панель приборов 2112
24	21124-00 или 21124-01	1600	Евро-2	21124-1411020-30 или 21124-1411020-31 или	панель приборов 2112, с механическим приводом наружных зеркал, с системой дистанционной блокировки дверей(блок управления электропакетом "Норма"), с электростеклоподъемниками задних дверей

КОМПЛЕКТАЦИИ АВТОМОБИЛЕЙ С 16-И КЛАПАННЫМ ДВИГАТЕЛЕМ

Код комплектации	Модель двигателя	Рабочий обьем двигателя, л	Нормы токсичности	Контроллер	Примечание
110	21120-10	1500	Евро-2	21124-1411020-40 или 21124-1411020-41	базовая комплектация для внешнего рынка
110	21124-00 или 21124-01	1600	Евро-2	21124-1411020-30 или 21124-1411020-31	базовая комплектация для внешнего рынка
122	21124-00 или 21124-01	1600	Евро-2	21124-1411020-30 или 21124-1411020-31	без иммобилизатора
125	21124-60 или 21124-61	1600	Евро-2	21124-1411020-30 или 21124-1411020-31	с гидроусилителем руля
130	21120-76	1500	Евро-3	21120-1411020-50	базовая комплектация для внешнего рынка
130	21124-10	1600	Евро-3	21124-1411020-10 или 21124-1411020-11	базовая комплектация для внешнего рынка
133	21124-10	1600	Евро-3	21124-1411020-10 или 21124-1411020-11	с подушкой безопасности
135	21124-62	1600	Евро-3	21124-1411020-10 или 21124-1411020-11	с гидроусилителем руля, с подушкой безопасности
136	21124-62	1600	Евро-3	21124-1411020-10 или 21124-1411020-11	с гидроусилителем руля
140	21124-70	1600	Евро-4	21124-1411020-20	базовая комплектация для внешнего рынка
141	21124-70	1600	Евро-4	21124-1411020-20	с подушкой безопасности
142	21124-72	1600	Евро-4	21124-1411020-20	с гидроусилителем руля
143	21124-72	1600	Евро-4	21124-1411020-20	с гидроусилителем руля, с подушкой безопасности

GB HOW TO USE THE CATALOGUE

«Illustrations and List of Spare Parts» is the main section of this catalogue, which lists spare parts by their function.

To the right from the illustration (fig.1) there is a table listing all the spare parts shown (fig.2).

Notification numbers may be used in conjunction with the **«Modifications»** section to find the date when the modification was introduced as well as its description.

Section **«List of Spare Parts»** lists parts used in this catalogue (except standard metalware) sorted by numbers in a growing order also indicating Illustration and item numbers.

If you know where the part is used do the following to find its number:
- in the «List of Illustrations» find the illustration index,
- go to the page with this illustration index,
- find the position number of the component in the illustration,
- in the table on the next page find the part number using its position number.

If you know the part number and want to find this part in the illustration do the following:
- use the «List of Spare Parts» section to find the illustration index and the part position number,
- go to the page with this illustration index,
- use the position number to locate the part in the illustration.

The legend below describes notation system used in the catalogue:

1 — refers to 1st gear;

— refers to reverse gear;

***** — quantity on demand (in the **Qty** column);

***)** — other classes may be used for replacement (in the **Qty** column);

! — to be used together;

~ — interchangeable components;

Exp — for export vehicles;

Rus — for domestic market;

AB — for vehicles fitted with air bag;

H — for vehicles fitted with manually controlled heating system;

Lx — for Luxe version;

SLx — for SueprLuxe version;

E2 — for vehicles meeting EURO-2 Emission standards;

Nr — for Norm version;

St — for Standard version;

E3 — for vehicles meeting EURO-3 Emission standards;

E4 — for vehicles meeting EURO-4 Emission standards;

R83 — for vehicles meeting R-83 Emission standards;

0 **21010-2912652-00** — component has been excluded from the design;

—> 03.02 — up to March 2002;

03.02 —> — starting from March 2002;

~~14~~ — not to be fitted on vehicle with 014 spec code;

0 **21010-2912652-00 + 21010-2912655-00 = 21010-2912652-10** — component 21010-2912652-10 substitutes components 21010-2912652-00 and 21010-2912655-00, which have been excluded from the design;

00001-0061008-11 — standard metalware. The second digit from the right is a material code (see Table 1), the first digit from the right is a coating code (see Table 2).
Example: in 00001-0025742-12 the second digit from the right is 1, which indicates that the component is made of steel with tensile strength of 490 to 784 MPa, and the first digit from the right indicates that the part is chrome-plated.

Section **«Tables»** details standard metalware, oil seals and bearings, providing a sketch for each item with its overal dimensions. Codes of the standard hardware, which differ only in the last two digits, are not shown in this section.

Table 1

Code	Material
	Steel with tensile strength at yield as listed below, MPa (kgf/sq.mm):
0	333 - 490 (34 - 50)
1	490 - 784 (50 - 80)
2	784 - 980 (80 - 100)
3	980 - 1176 (100 - 120)
4	Brass
5	Light-metal alloy
6	Copper
7	Other metals besides those listed above
8	Nonmetallic
9	Composite

Table 2

Code	Coating
0	None
1	Zink plating
2	Chrome plating
3	Phosphating
4	Tin plating
5	Nickel plating, bright
6	Oxidizing
7,8,9	Special coating

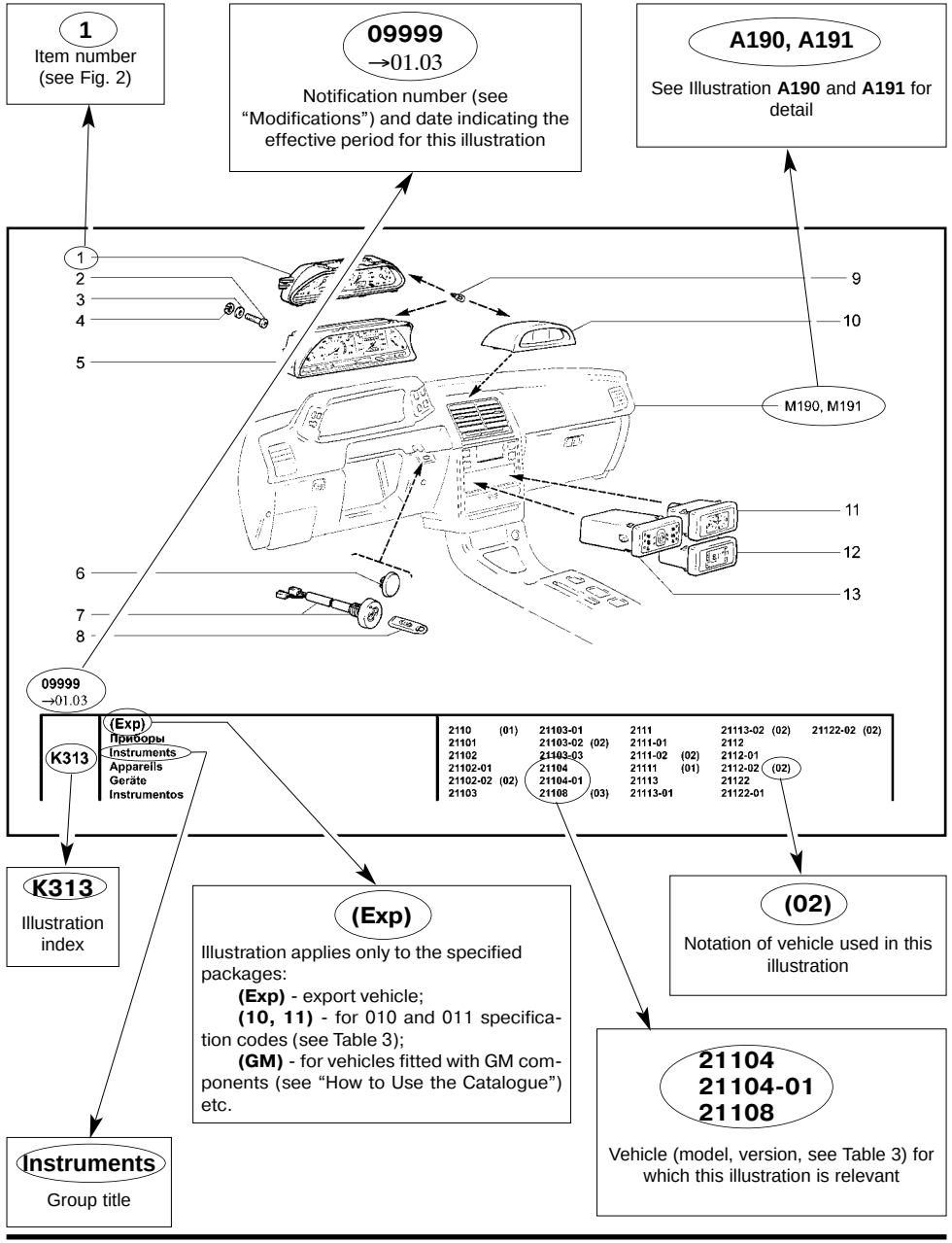
1
Item number
(see Fig. 2)
09999
→01.03
Notification number (see "Modifications") and date indicating the effective period for this illustration
A190, A191
See Illustration A190 and A191 for detail
M190, M191
K313
Illustration index
(Exp)
Illustration applies only to the specified packages:
(Exp) - export vehicle;
(10, 11) - for 010 and 011 specification codes (see Table 3);
(GM) - for vehicles fitted with GM components (see "How to Use the Catalogue") etc.
(02)
Notation of vehicle used in this illustration
21104
21104-01
21108
Vehicle (model, version, see Table 3) for which this illustration is relevant
Instruments
Group title

Рис. 1

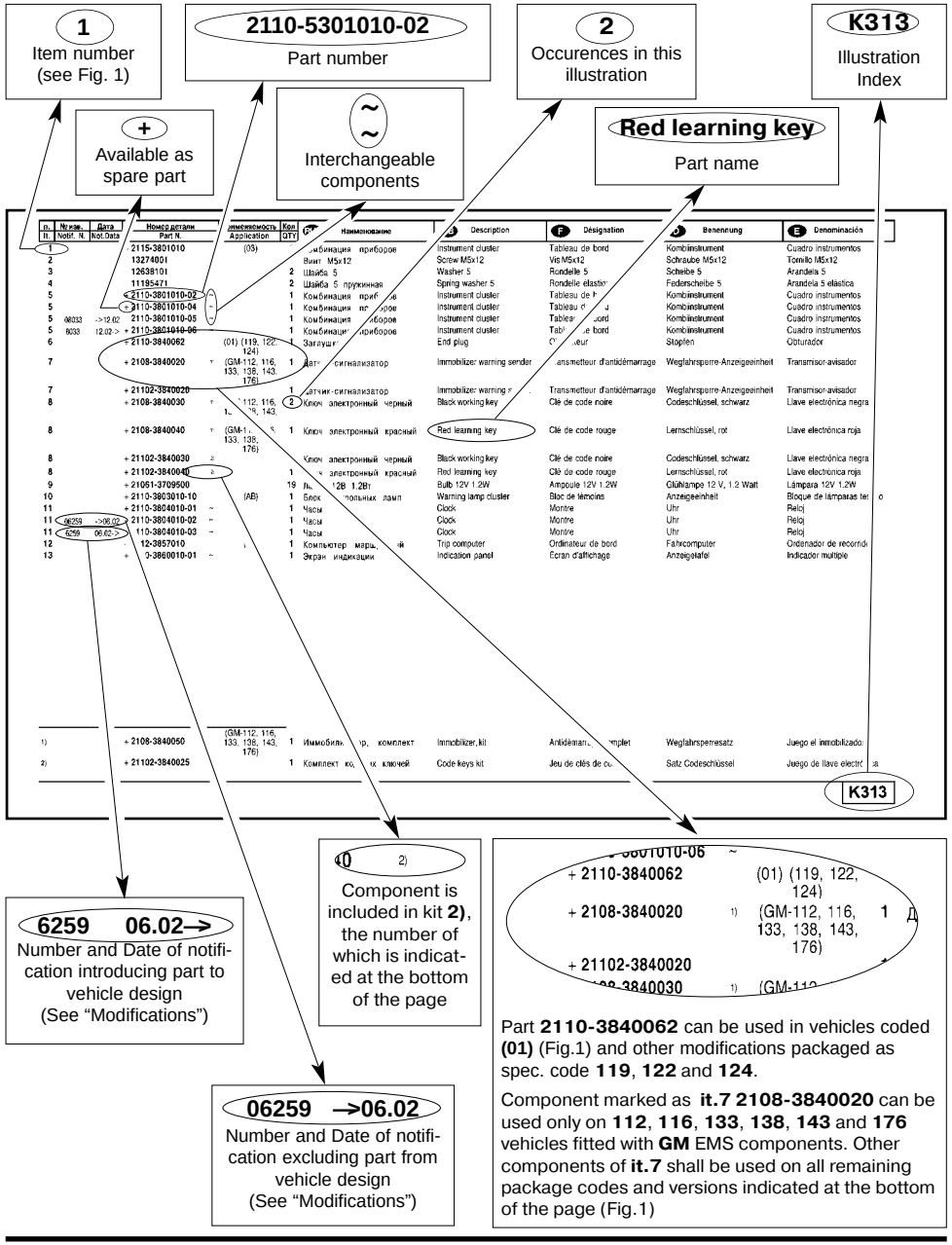
1
Item number
(see Fig. 1)
2110-5301010-02
Part number
2
Occurences in this illustration
K313
Illustration Index
+
Available as spare part
Interchangeable components
Red learning key
Part name
6259 06.02—>
Number and Date of notification introducing part to vehicle design
(See "Modifications")
Component is included in kit 2), the number of which is indicated at the bottom of the page
06259 —>06.02
Number and Date of notification excluding part from vehicle design
(See "Modifications")
Part 2110-3840062 can be used in vehicles coded (01) (Fig.1) and other modifications packaged as spec. code 119, 122 and 124.
Component marked as it.7 2108-3840020 can be used only on 112, 116, 133, 138, 143 and 176 vehicles fitted with GM EMS components. Other components of it.7 shall be used on all remaining package codes and versions indicated at the bottom of the page (Fig.1)

Рис. 2

LIST OF VEHICLE MODELS, VERSIONS AND SPECIFICATIONS

Vehicle				Cpecification code	Engine type	Displacement, l	Body style	Notes
Model	Modification	Code	Version					
LADA 110	2110	00	Norm	10	2110- carburettor engine with breakerless ignition	1,5	saloon	→ 12.04
	21101	00	Standard	10, 13	8 valve engine with multipoint fuel injection	1,6	saloon	→ 01.06
		01	Norm	10, 13, 19, 110, 122, 125, 130, 133, 135, 136, 140, 141, 142, 143				
		02	Luxe	10, 11, 19, 110, 122, 125, 130, 133, 135, 136, 140, 141, 142, 143				
		51	Norm	10, 16, 23, 110, 125, 140, 141, 142, 143				
		52	Luxe	10, 11, 12, 16, 23, 110, 125, 140, 141, 142, 143				
	21102	00	Standard	10, 110, 130	8 valve engine with multipoint fuel injection	1,5	saloon	→ 12.04
	21103	00	Standard	10, 110, 130	16 valve engine with multipoint fuel injection	1,5	saloon	→ 06.04
	21104	00	Standard	10, 13	16 valve engine with multipoint fuel injection	1,6	saloon	→ 01.06
		01	Norm	10, 13, 14, 19, 110, 122, 125, 130, 133, 135, 136, 140, 141, 142, 143				
		02	Luxe	10, 11, 14, 16, 19, 110, 122, 125, 130, 133, 135, 136, 140, 141, 142, 143				
		03	Super Luxe	13				
		51	Norm	10, 16, 23, 110, 125, 140, 141, 142, 143				
		52	Luxe	10, 11, 12, 16, 23, 24, 110, 125, 140, 141, 142, 143				
		53	Super Luxe	13, 23				
LADA 111	21110	00	Standard	10, 110, 130	8 valve engine with multipoint fuel injection	1,5	estate	→ 12.04
	21112	00	Standard	10, 13	8 valve engine with multipoint fuel injection	1,6	estate	→ 01.06
		01	Norm	10, 13, 19, 110, 122, 125, 130, 133, 135, 136, 140, 141, 142, 143				
		02	Luxe	10, 11, 16, 19, 110, 122, 125, 130, 133, 135, 136, 140, 141, 142, 143				
		51	Norm	10, 16, 23, 110, 125, 140, 141, 142, 143				
		52	Luxe	10, 11, 12, 16, 23, 110, 125, 140, 141, 142, 143				
	21113	00	Standard	10, 110, 130	16 valve engine with multipoint fuel injection	1,5	estate	→ 06.04
	21114	00	Standard	10	16 valve engine with multipoint fuel injection	1,6	estate	→ 01.06
		01	Norm	10, 13, 14, 19, 110, 122, 125, 130, 133, 135, 136, 140, 141, 142, 143				
		02	Luxe	10, 11, 14, 16, 19, 110, 122, 125, 130, 133, 135, 136, 140, 141, 142, 143				
		51	Norm	10, 16, 23, 110, 125, 140, 141, 142, 143				
		52	Luxe	10, 11, 12, 16, 23, 24, 110, 125, 140, 141, 142, 143				

LIST OF VEHICLE MODELS, VERSIONS AND SPECIFICATIONS

Vehicle				Cpecification code	Engine type	Displacement ,l	Body style	Notes
Model	Modification	Code	Version					
LADA 112	21120	00	Standard	110, 130	16 valve engine with multipoint fuel injection	1,5	hatchback	→ 07.02
	21121	00	Standard	10, 13	8 valve engine with multipoint fuel injection	1,6	hatchback	→ 01.06
		01	Norm	10, 13, 19, 110, 122, 125, 130, 133, 135, 136, 140, 141, 142, 143				
		02	Luxe	10, 11, 16, 19, 110, 122, 125, 130, 133, 135, 136, 140, 141, 142, 143				
		51	Norm	10, 16, 23, 110, 125, 140, 141, 142, 143				
		52	Luxe	10, 11, 12, 16, 23, 110, 125, 140, 141, 142, 143				
	21124	00	Standard	10	16 valve engine with multipoint fuel injection	1,6	hatchback	→ 01.06
		01	Norm	10, 13, 14, 19, 110, 122, 125, 130, 133, 135, 136, 140, 141, 142, 143				
		02	Luxe	10, 11, 14, 16, 19, 110, 122, 125, 130, 133, 135, 136, 140, 141, 142, 143				
		51	Norm	10, 16, 23, 110, 125, 140, 141, 142, 143				
		52	Luxe	10, 11, 12, 16, 23, 24, 110, 125, 140, 141, 142, 143				

SPECIFICATIONS OF VEHICLES WITH 8V ENGINE

Specification code	Engine	Displacement, l	Emission standard	ECM	Notes
10	21110-14	1500	R83	21110-1411020-70 or 21110-1411020-71 or 21110-1411020-72	basic specification for domestic market
10	21114-00 or 21114-01	1600	Euro-2	21110-1411020-30 or 21110-1411020-31 or 21110-1411020-32	basic specification for domestic market
11	21114-00 or 21114-01	1600	Euro-2	21110-1411020-30 or 21110-1411020-31 or 21110-1411020-32	with manually adjusted door mirrors, without central door locking
13	21114-00 or 21114-01	1600	Euro-2	21110-1411020-30 or 21110-1411020-31 or 21110-1411020-32	with seat heating
16	21114-00 or 21114-01	1600	Euro-2	21110-1411020-30 or 21110-1411020-31 or 21110-1411020-32	with hydraulic power steering
19	21114-00 or 21114-01	1600	Euro-2	21110-1411020-30 or 21110-1411020-31 or 21110-1411020-32	with rear door power windows
23	21114-00 or 21114-01	1600	Euro-2	21110-1411020-30 or 21110-1411020-31 or 21110-1411020-32	with instrument panel model 2112
110	21110-14	1500	Euro-2	21110-1411020-40	basic specification for domestic market
110	21114-00 or 21114-01	1600	Euro-2	21110-1411020-30 or 21110-1411020-31 or 21110-1411020-32	basic specification for domestic market
122	21114-00 or 21114-01	1600	Euro-2	21110-1411020-30 or 21110-1411020-31 or 21110-1411020-32	without immobilizer

SPECIFICATIONS OF VEHICLES WITH 8V ENGINE

Specification code	Engine	Displacement, l	Emission standard	ECM	Notes
125	21114-60 or 21114-61	1600	Euro-2	21114-1411020-30 or 21114-1411020-31 or 21114-1411020-32	with hydraulic power steering
130	21110-76	1600	Euro-3	21110-1411020-50	basic specification for export markets
130	21114-20	1600	Euro-3	21114-1411020-10 or 21114-1411020-11 or 21114-1411020-12	basic specification for export markets
133	21114-20	1600	Euro-3	21114-1411020-10 or 21114-1411020-11 or 21114-1411020-12	with airbag
135	21114-62	1600	Euro-3	21114-1411020-10 or 21114-1411020-11 or 21114-1411020-12	with hydraulic power steering, with airbag
136	21114-62	1600	Euro-3	21114-1411020-10 or 21114-1411020-11 or 21114-1411020-12	with hydraulic power steering
140	21114-70	1600	Euro-4	21114-1411020-20	basic specification for export markets
141	21114-70	1600	Euro-4	21114-1411020-20	with airbag
142	21114-72	1600	Euro-4	21114-1411020-20	with hydraulic power steering
143	21114-72	1600	Euro-4	21114-1411020-20	with hydraulic power steering, with airbag

SPECIFICATIONS OF VEHICLES WITH 16V ENGINE

Specification code	Engine	Displacement, l	Emission standard	ECM	Notes
10	21120-10	1500	R83	21120-1411020-70 or 21120-1411020-71	basic specification for domestic market
10	21124-00 or 21124-01	1600	Euro-2	21124-1411020-30 or 21124-1411020-31 or 21124-1411020-32	basic specification for domestic market
11	21124-00 or 21124-01	1600	Euro-2	21124-1411020-30 or 21124-1411020-31 or 21124-1411020-32	with manually adjusted door mirrors, without central door locking
12	21124-00 or 21124-01	1600	Euro-2	21124-1411020-30 or 21124-1411020-31 or 21124-1411020-32	with manually adjusted door mirrors
13	21124-00 or 21124-01	1600	Euro-2	21124-1411020-30 or 21124-1411020-31 or 21124-1411020-32	with seat heating
14	21124-40	1600	Euro-2	21124-1411020-30 or 21124-1411020-31 or 21124-1411020-32	with air conditioning
16	21124-60 or 21124-61	1600	Euro-2	21124-1411020-30 or 21124-1411020-31 or 21124-1411020-32	with hydraulic power steering
19	21124-00 or 21124-01	1600	Euro-2	21124-1411020-30 or 21124-1411020-31 or 21124-1411020-32	with rear door power windows
23	21124-00 or 21124-01	1600	Euro-2	21124-1411020-30 or 21124-1411020-31 or 21124-1411020-32	with instrument panel model 2112
24	21124-00 or 21124-01	1600	Euro-2	21124-1411020-30 or 21124-1411020-31 or 21124-1411020-32	with instrument panel model 2112, with manually adjusted door mirrors, with remote door locking ("Norm" power windows control unit), with rear door power windows

SPECIFICATIONS OF VEHICLES WITH 16V ENGINE

Specification code	Engine	Displacement, l	Emission standard	ECM	Notes
110	21120-10	1500	Euro-2	21124-1411020-40 or 21124-1411020-41 or 21124-1411020-42	basic specification for export markets
110	21124-00 or 21124-01	1600	Euro-2	21124-1411020-30 or 21124-1411020-31 or 21124-1411020-32	basic specification for export markets
122	21124-00 or 21124-01	1600	Euro-2	21124-1411020-30 or 21124-1411020-31 or 21124-1411020-32	without immobilizer
125	21124-60 or 21124-61	1600	Euro-2	21124-1411020-30 or 21124-1411020-31 or 21124-1411020-32	with hydraulic power steering
130	21120-76	1500	Euro-3	21120-1411020-50	basic specification for export markets
130	21124-10	1600	Euro-3	21124-1411020-10 or 21124-1411020-11 or 21124-1411020-12	basic specification for export markets
133	21124-10	1600	Euro-3	21124-1411020-10 or 21124-1411020-11 or 21124-1411020-12	with airbag
135	21124-62	1600	Euro-3	21124-1411020-10 or 21124-1411020-11 or 21124-1411020-12	with hydraulic power steering, with airbag
136	21124-62	1600	Euro-3	21124-1411020-10 or 21124-1411020-11 or 21124-1411020-12	with hydraulic power steering
140	21124-70	1600	Euro-4	21124-1411020-20	basic specification for export markets
141	21124-70	1600	Euro-4	21124-1411020-20	with airbag
142	21124-72	1600	Euro-4	21124-1411020-20	with hydraulic power steering
143	21124-72	1600	Euro-4	21124-1411020-20	with hydraulic power steering, with airbag

F MODE D'EMPLOI DU CATALOGUE

Dans le titre principal du Catalogue **«Illustrations et nomenclature des pièces détachées»** les pièces détachées sont réparties d'après leur fonction.

La nomenclature des pièces détachées (fig. 2) présentées sur l'illustration est inscrite à droite de l'illustration (fig. 1).

Pour les renseignements concernant le fond de la modification et la date de sa réalisation se reporter au titre **«Modifications».**

Le titre **«Indicateur numérique»** contient, dans l'ordre croissant, les numéros des pièces compris dans le catalogue (les pièces normalisées exceptées), l'index de l'illustration et le numéro de la position de même sont indiqués.

Pour déterminer le numéro de la pièce d'après sa fonction, procéder comme suit:

— d'après la désignation de la pièce trouver l'index de la figure dans la «Liste des illustrations»,

— selon l'index trouver la figure,

— déterminer le numéro de position («It.») de la pièce à la figure,

— dans la nomenclature des pièces déterminer le numéro de la pièce d'après le numéro de position.

Pour trouver la pièce à la figure d'après son numéro, procéder comme suit:

— dans «Indicateur numérique» déterminer l'index de la figure et le numéro de position de la pièce («It.») à la figure,

— selon l'index trouver la figure,

— d'après le numéro de position trouver la pièce.

Ci-dessous les Symboles employés dans le Catalogue:

1 — se rapporte à la première vitesse;

— se rapporte à la marche AR;

***** — la quantité au besoin (colonne «QTY»);

***)** — admissible de remplacer par d'autres classes (colonne «QTY»);

! — utiliser ensemble;

~ — les ensembles sont interchangeables;

~~14~~ — ne pas utiliser sur les véhicules à niveau d'équipement 014;

Exp — concerne les véhicules d'exportation;

Rus — pour les véhicules au marché intérieur;

AB — pour les véhicules équipés de l'airbag;

H — pour les véhicules équipés de l'appareil de chauffage à commande manuelle;

Lx — pour les véhicules "Luxe";

SLx — pour les véhicules "Superluxe";

Nr — pour les véhicules "Norme";

St — pour les véhicules "Standard";

E2 — pour les véhicules aux normes antipollution EURO-2;

E3 — pour les véhicules aux normes antipollution EURO-3;

E4 — pour les véhicules aux normes antipollution EURO-4;

R83 — pour les véhicules aux normes antipollution R-83;

—>03.02 — jusqu'au mars 2002.;

03.02—> — à partir du mars 2002.;

0 **21010-2912652-00** — la pièce est enlevée de l'ensemble;

0 **21010-2912652-00 + 21010-2912655-00 = 21010-2912652-10** — la pièce 21010-2912652-00 assemblée avec la pièce 21010-2912655-00 est enlevée et est remplacée par la pièce 21010-2912652-10;

00001-0061008-11 — la pièce normalisée, l'avant-dernier chiffre indique le code du matériau de la pièce (Tableau1), le dernier chiffre est un code de revêtement (Tableau 2).
Par exemple, l'avant-dernier chiffre «1» dans le numéro 00001-0025742-12 indique que la pièce est fabriquée en acier à limite de rupture de 490 à 784 MPa et le dernier chiffre «2» signifie que la pièce est chromée.

Dans le titre **«Tableaux»** sont groupés les pièces normalisées, les garnitures d'étanchéité et les roulements avec le croquis de chaque pièce et l'indication des dimensions principales. Le titre «Tableaux» ne comporte pas de numéros qui ne diffèrent que par deux derniers chiffres.

Tableau 1

Code	Matériau
	Acier à limite de rupture, MPa (kg/mm²):
0	333 - 490 (34 - 50)
1	490 - 784 (50 - 80)
2	784 - 980 (80 - 100)
3	980 - 1176 (100 - 120)
4	Laiton
5	Alliage léger
6	Cuivre
7	Autres matériaux sauf les matériaux cités
8	Non métallique
9	Mixte

Tableau 2

Code	Revêtement
0	Sans revêtement
1	Zincage
2	Chromage
3	Phosphatation
4	Etamage
5	Nickelage brillant
6	Oxydation
7,8,9	Revêtement spécial

1
Numéro de position (fig. 2)

09999
→01.03
Numéro d'avis (cfr "Modifications") et date déterminant la période d'actualité de cette illustration

M190, M191
Ensemble est détaillé sur les illustrations **M190** et **M191**

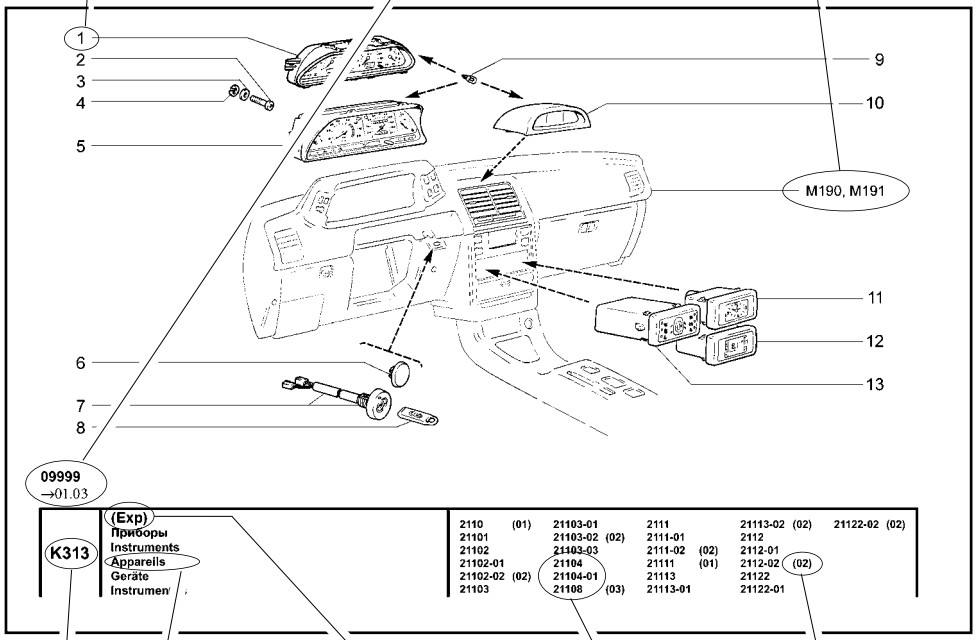

K313
Index de l'illustration

Appareils
Désignation de l'illustration

(Exp)
Illustration n'est relevante que pour les véhicules ayant les symboles suivants, p.ex.:
(Exp) - véhicules pour l'exportation;
(10, 11) - les niveaux d'équipement 010 et 011 (voir Tableau 3);
(GM) - pour véhicules équipés des composants GM (voir "Mode d'emploi du catalogue")

(02)
Notation du véhicule applicable pour cette illustration

21104
21104-01
21108
Véhicule (modèle, version) pour lequel cette illustration est relevante

Рис. 1

1
Numéro de position (fig. 1)

2110-5301010-02
Numéro de pièce

2
Quantité des pièces sur cette illustration

K313
Index de l'illustration

+
Livrée comme pièce de rechange

~
Ces pièces sont interchangeables

Clé de code rouge
Désignation de la pièce

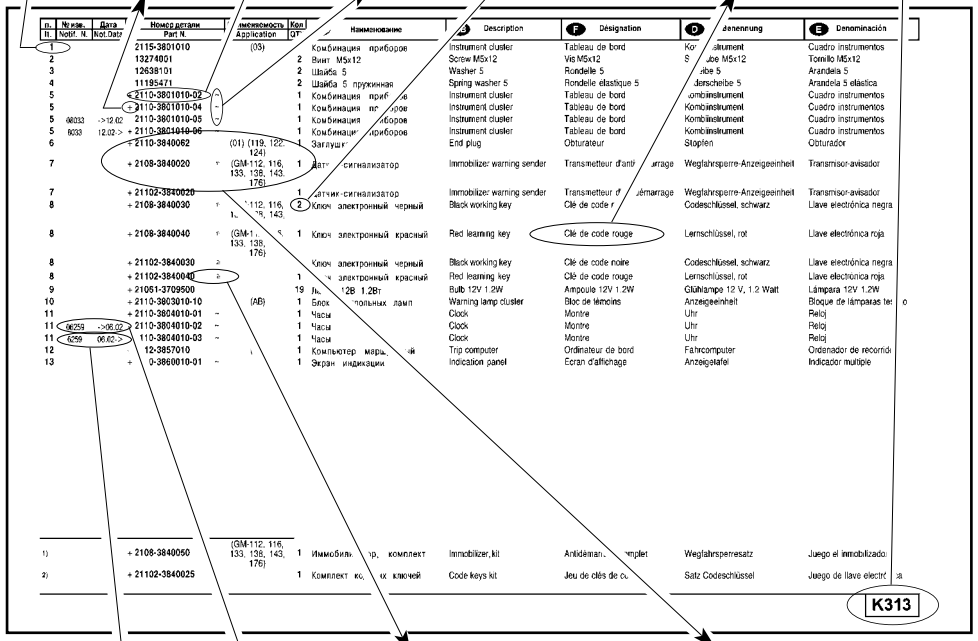

6259 06.02→
Numéro d'avis et sa date (voir "Modifications") d'introduction de la pièce dans la conception du véhicule

140 2)
Pièce est contenue dans le lot **2)**, dont le numéro est inscrit en bas de la page

06259 →06.02
Numéro d'avis et sa date (voir "Modifications") d'exclusion de la pièce de la conception du véhicule

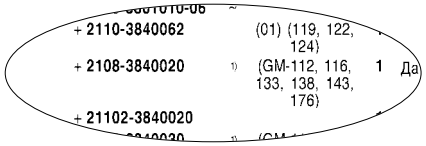

Pièce **2110-3840062** n'est applicable que sur les véhicules codés **(01)** (fig.1) de même que sur tous les autres véhicules cités avec les niveaux d'équipement **119**, **122** et **124.**

Pièce **It.7 2108-3840020** n'est applicable que sur les véhicules avec le système d'injection **GM** ayant les niveaux d'équipement **112**, **116**, **133**, **138**, **143** et **176**. Les autres pièces avec le numéro de position **7** sont à appliquer sur le reste des véhicules indiqués en bas de l'illustration (fig. 1).

Рис. 2

MODÈLES DES VÉHICULES, LEURS MODIFICATIONS ET NIVEAUX D'ÉQUIPEMENT

Véhicule				Niveaux d'équipement	Type du moteur	Cylindrée, l	Type carrosserie	Notes
Modèle	Modification	Code	Versions					
LADA 110	2110	00	Norme	10	2110, carburateur, système d'allumage sans contacts	1,5	berline	→ 12.04
	21101	00	Standard	10, 13	8 soupapes, injection d'essence multipoints	1,6	berline	→ 01.06
		01	Norme	10, 13, 19, 110, 122, 125, 130, 133, 135, 136, 140, 141, 142, 143				
		02	Luxe	10, 11, 19, 110, 122, 125, 130, 133, 135, 136, 140, 141, 142, 143				
		51	Norme	10, 16, 23, 110, 125, 140, 141, 142, 143				
		52	Luxe	10, 11, 12, 16, 23, 110, 125, 140, 141, 142, 143				
	21102	00	Standard	10, 110, 130	8 soupapes, injection d'essence multipoints	1,5	berline	→ 12.04
	21103	00	Standard	10, 110, 130	16 soupapes, injection d'essence multipoints	1,5	berline	→ 06.04
	21104	00	Standard	10, 13	16 soupapes, injection d'essence multipoints	1,6	berline	→ 01.06
		01	Norme	10, 13, 14, 19, 110, 122, 125, 130, 133, 135, 136, 140, 141, 142, 143				
		02	Luxe	10, 11, 14, 16, 19, 110, 122, 125, 130, 133, 135, 136, 140, 141, 142, 143				
		03	Superluxe	13				
		51	Norme	10, 16, 23, 110, 125, 140, 141, 142, 143				
		52	Luxe	10, 11, 12, 16, 23, 24, 110, 125, 140, 141, 142, 143				
		53	Superluxe	13, 23				
LADA 111	21110	00	Standard	10, 110, 130	8 soupapes, injection d'essence multipoints	1,5	break	→ 12.04
	21112	00	Standard	10, 13	8 soupapes, injection d'essence multipoints	1,6	break	→ 01.06
		01	Norme	10, 13, 19, 110, 122, 125, 130, 133, 135, 136, 140, 141, 142, 143				
		02	Luxe	10, 11, 16, 19, 110, 122, 125, 130, 133, 135, 136, 140, 141, 142, 143				
		51	Norme	10, 16, 23, 110, 125, 140, 141, 142, 143				
		52	Luxe	10, 11, 12, 16, 23, 110, 125, 140, 141, 142, 143				
	21113	00	Standard	10, 110, 130	16 soupapes, injection d'essence multipoints	1,5	break	→ 06.04
	21114	00	Standard	10	16 soupapes, injection d'essence multipoints	1,6	break	→ 01.06
		01	Norme	10, 13, 14, 19, 110, 122, 125, 130, 133, 135, 136, 140, 141, 142, 143				
		02	Luxe	10, 11, 14, 16, 19, 110, 122, 125, 130, 133, 135, 136, 140, 141, 142, 143				
		51	Norme	10, 16, 23, 110, 125, 140, 141, 142, 143				
		52	Luxe	10, 11, 12, 16, 23, 24, 110, 125, 140, 141, 142, 143				

MODÈLES DES VÉHICULES, LEURS MODIFICATIONS ET NIVEAUX D'ÉQUIPEMENT

Véhicule				Niveaux d'équipement	Type du moteur	Cylindrée, l	Type carrosserie	Notes
Modèle	Modification	Code	Versions					
LADA 112	21120	00	Standard	110, 130	16 soupapes, injection d'essence multipoints	1,5	hatchback	→ 07.02
	21121	00	Standard	10, 13	8 soupapes, injection d'essence multipoints	1,6	hatchback	→ 01.06
		01	Norme	10, 13, 19, 110, 122, 125, 130, 133, 135, 136, 140, 141, 142, 143				
		02	Luxe	10, 11, 16, 19, 110, 122, 125, 130, 133, 135, 136, 140, 141, 142, 143				
		51	Norme	10, 16, 23, 110, 125, 140, 141, 142, 143				
		52	Luxe	10, 11, 12, 16, 23, 110, 125, 140, 141, 142, 143				
	21124	00	Standard	10	16 soupapes, injection d'essence multipoints	1,6	hatchback	→ 01.06
		01	Norme	10, 13, 14, 19, 110, 122, 125, 130, 133, 135, 136, 140, 141, 142, 143				
		02	Luxe	10, 11, 14, 16, 19, 110, 122, 125, 130, 133, 135, 136, 140, 141, 142, 143				
		51	Norme	10, 16, 23, 110, 125, 140, 141, 142, 143				
		52	Luxe	10, 11, 12, 16, 23, 24, 110, 125, 140, 141, 142, 143				

NIVEAUX D'ÉQUIPEMENT DES VÉHICULES AVEC MOTEUR À 8 SOUPAPES

Code de niveau d'équipement	Modèle du moteur	Cylindrée, l	Normes antipollution	Calculateur d'injection	Notes
10	21110-14	1500	R83	21110-1411020-70ou 21110-1411020-71ou 21110-1411020-72	équipement de base pour le marché intérieur
10	21114-00 ou 21114-01	1600	Euro-2	21110-1411020-30ou 21110-1411020-31ou 21110-1411020-32	équipement de base pour le marché intérieur
11	21114-00 ou 21114-01	1600	Euro-2	21110-1411020-30ou 21110-1411020-31ou 21110-1411020-32	rétroviseurs extérieurs à commande mécanique, sans télécommande à distance des serrures des portes
13	21114-00 ou 21114-01	1600	Euro-2	21110-1411020-30ou 21110-1411020-31ou 21110-1411020-32	avec chauffage des sièges
16	21114-00 ou 21114-01	1600	Euro-2	21110-1411020-30ou 21110-1411020-31ou 21110-1411020-32	avec direction assistée hydrauliquement
19	21114-00 ou 21114-01	1600	Euro-2	21110-1411020-30ou 21110-1411020-31ou 21110-1411020-32	avec lève-vitres électriques des portes arrière
23	21114-00 ou 21114-01	1600	Euro-2	21110-1411020-30ou 21110-1411020-31ou 21110-1411020-32	tableau de bord 2112
110	21110-14	1500	Euro-2	21110-1411020-40	équipement de base pour le marché intérieur
110	21114-00 ou 21114-01	1600	Euro-2	21110-1411020-30ou 21110-1411020-31ou 21110-1411020-32	équipement de base pour le marché intérieur
122	21114-00 ou 21114-01	1600	Euro-2	21110-1411020-30ou 21110-1411020-31ou 21110-1411020-32	sans système antidémarrage

NIVEAUX D'ÉQUIPEMENT DES VÉHICULES AVEC MOTEUR À 8 SOUPAPES

Code de niveau d'équipement	Modèle du moteur	Cylindrée, l	Normes antipollution	Calculateur d'injection	Notes
125	21114-60 ou 21114-61	1600	Euro-2	21114-1411020-30ou 21114-1411020-31ou 21114-1411020-32	avec direction assistée hydrauliquement
130	21110-76	1600	Euro-3	21110-1411020-50	équipement de base pour le marché extérieur
130	21114-20	1600	Euro-3	21114-1411020-10ou 21114-1411020-11ou 21114-1411020-12	équipement de base pour le marché extérieur
133	21114-20	1600	Euro-3	21114-1411020-10ou 21114-1411020-11ou 21114-1411020-12	avec air-bag
135	21114-62	1600	Euro-3	21114-1411020-10ou 21114-1411020-11ou 21114-1411020-12	avec direction assistée hydrauliquement, air-bag
136	21114-62	1600	Euro-3	21114-1411020-10ou 21114-1411020-11ou 21114-1411020-12	avec direction assistée hydrauliquement
140	21114-70	1600	Euro-4	21114-1411020-20	équipement de base pour le marché extérieur
141	21114-70	1600	Euro-4	21114-1411020-20	avec air-bag
142	21114-72	1600	Euro-4	21114-1411020-20	avec direction assistée hydrauliquement
143	21114-72	1600	Euro-4	21114-1411020-20	avec direction assistée hydrauliquement, air-bag

NIVEAUX D'ÉQUIPEMENT DES VÉHICULES AVEC MOTEUR À 16 SOUPAPES

Code de niveau d'équipement	Modèle du moteur	Cylindrée, l	Normes antipollution	Calculateur d'injection	Notes
10	21120-10	1500	R83	21120-1411020-70ou 21120-1411020-71	équipement de base pour le marché intérieur
10	21124-00 ou 21124-01	1600	Euro-2	21124-1411020-30ou 21124-1411020-31ou 21124-1411020-32	équipement de base pour le marché intérieur
11	21124-00 ou 21124-01	1600	Euro-2	21124-1411020-30ou 21124-1411020-31ou 21124-1411020-32	rétroviseurs extérieurs à commande mécanique, sans télécommande à distance des serrures des portes
12	21124-00 ou 21124-01	1600	Euro-2	21124-1411020-30ou 21124-1411020-31ou 21124-1411020-32	rétroviseurs extérieurs à commande mécanique,
13	21124-00 ou 21124-01	1600	Euro-2	21124-1411020-30ou 21124-1411020-31ou 21124-1411020-32	avec chauffage des sièges
14	21124-40	1600	Euro-2	21124-1411020-30ou 21124-1411020-31ou 21124-1411020-32	avec l'air conditionné
16	21124-60 ou 21124-61	1600	Euro-2	21124-1411020-30ou 21124-1411020-31ou 21124-1411020-32	avec direction assistée hydrauliquement
19	21124-00 ou 21124-01	1600	Euro-2	21124-1411020-30ou 21124-1411020-31ou 21124-1411020-32	avec lève-vitres électriques des portes arrière
23	21124-00 ou 21124-01	1600	Euro-2	21124-1411020-30ou 21124-1411020-31ou 21124-1411020-32	tableau de bord 2112
24	21124-00 ou 21124-01	1600	Euro-2	21124-1411020-30ou 21124-1411020-31ou 21124-1411020-32	tableau de bord 2112, rétroviseurs extérieurs à commande mécanique, télécommande à distance des serrures des portes (bloc de commande du paquet électrique "Norme"), lève-vitres électriques des portes arrière

NIVEAUX D'ÉQUIPEMENT DES VÉHICULES AVEC MOTEUR À 16 SOUPAPES

Code de niveau d'équipement	Modèle du moteur	Cylindrée, l	Normes antipollution	Calculateur d'injection	Notes
110	21120-10	1500	Euro-2	21124-1411020-40ou 21124-1411020-41ou 21124-1411020-42	équipement de base pour le marché extérieur
110	21124-00 ou 21124-01	1600	Euro-2	21124-1411020-30ou 21124-1411020-31ou 21124-1411020-32	équipement de base pour le marché extérieur
122	21124-00 ou 21124-01	1600	Euro-2	21124-1411020-30ou 21124-1411020-31ou 21124-1411020-32	sans système antidémarrage
125	21124-60 ou 21124-61	1600	Euro-2	21124-1411020-30ou 21124-1411020-31ou 21124-1411020-32	avec direction assistée hydrauliquement
130	21120-76	1500	Euro-3	21120-1411020-50	équipement de base pour le marché extérieur
130	21124-10	1600	Euro-3	21124-1411020-10ou 21124-1411020-11ou 21124-1411020-12	équipement de base pour le marché extérieur
133	21124-10	1600	Euro-3	21124-1411020-10ou 21124-1411020-11ou 21124-1411020-12	avec air-bag
135	21124-62	1600	Euro-3	21124-1411020-10ou 21124-1411020-11ou 21124-1411020-12	avec direction assistée hydrauliquement, air-bag
136	21124-62	1600	Euro-3	21124-1411020-10ou 21124-1411020-11ou 21124-1411020-12	avec direction assistée hydrauliquement
140	21124-70	1600	Euro-4	21124-1411020-20	équipement de base pour le marché extérieur
141	21124-70	1600	Euro-4	21124-1411020-20	avec air-bag
142	21124-72	1600	Euro-4	21124-1411020-20	avec direction assistée hydrauliquement
143	21124-72	1600	Euro-4	21124-1411020-20	avec direction assistée hydrauliquement, air-bag

D HINWEISE FÜR BENUTZER

Im Hauptabschnitt von Katalog «**Bilder und Teile- bzw. Baueinheitenverzeichnis»** sind Teile und Baueinheiten nach Funktionsprinzip angeordnet.

Rechts vom Bild (Abb.1) befindet sich die Liste (Abb. 2) der auf dem Bild gezeigten Teile und Baueinheiten.

Anhand von «Anzeige-Nr.» kann man sich im Abschnitt **«Änderungen»** mit dem Inhalt und Datum der durchgeführten Änderung vertraut machen.

Im Abschnitt **«Nummerverzeichnis»** sind in der steigenden Nummerfolge die Teile aufgezählt, die in den Katalog (ausgenommen Normteile) mit Angabe des Bildindexes und der Positionsnummer eingetragen sind.

Um nach Funktion des Teils seine Nummer zu finden, ist es erforderlich:
— in der Bilderliste anhand Benennung Bildindex zu finden,
— anhand Index ein Bild zu finden,
— im Bild die Positionsnummer zu finden,
— anhand der Positionsnummer die Teilnummer zu finden.

Um nach Nummer ein Tel im Bild zu finden ist es erforderlich:
— in «der Nummerliste» ein Bildindex und Positionsnummer zu finden,
— nach Index ein Bild zu finden,
— im Bild nach der Positionsnummer ein Teil zu finden.

Unten sind die im Katalag benutzten Symbole angeführt:

1 — gilt für den ersten Gang;

— gilt für den Rückwärtsgang;

***** — Anzahl nach Bedarf (in der Spalte «QTY»);

***)** — erlaubt ist Ersatz durch andere Klassen (in der Spalte «QTY»);

! — gemeinsam verwenden;

~ — austauschbare Baugruppen;

Exp — für Export;

14 — dürfen nicht bei den Fahrzeugen in der Ausstattung 014 eingesetzt werden;

Rus — für Innenmarkt;

AB — für Fahzeuge mit Airbag;

H — für Fahrzeuge mit Heizgerat, manuelle Regelung;

Lx — für Fahrzege in Luxus-Ausfuhrung;

SLx — für Fahrzeuge in «Superluxus»-Ausführung;

Nr — für Fahrzeuge in «Normal»-Ausführung;

St — für Fahrzeuge in «Standard»-Ausführung;

E2 — für Fahrzeuge nach Abgasvorschriften EURO-2;

E3 — für Fahrzeuge nach Abgasvorschriften EURO-3;

E4 — für Fahrzeuge nach Abgasvorschriften EURO-4;

R83 — für Fahrzeuge nach Abgasvorschriften R-83;

0 **21010-2912652-00** — Teil entfällt aus der Baugruppenkonstruktion;

—> 03.02 — bis März 2002;
03.02 —> — ab März 2002;

0 **21010-2912652-00 + 21010-2912655-00 = 21010-2912652-10** — Teil 21010-2912652-00 gemeinsam mit Teil 21010-2912655-00 entfällt aus der Konstruktion und wird durch Teil 21010-2912652-10 ersetzt;

00001-0061008-11 — Normteil, vorletzte Ziffer, Werkstoffcode des Teils (Tabelle 1), letzte Ziffer - Code der Beschichtung (Tabelle 2).

Z.B. in der Nummer 00001-0025742-12 zeigt vorletzte Ziffer «1», dass das Teil aus Stahl mit Reissfestigkeit von 490 bis 784 mPa gefertigt ist, und Ziffer «2» zeigt, das das Teil verchromt ist.

In dem Abschnitt **«Tabellen»** sind Normteile, Stopfbuchsen und Wälzlager angeführt, sowie gibt's Bilder einzelner Teile mit Angaben über Hauptabmessungen. Nummern der Normteile, die sich von den anderen nur duch zwei letzte Ziffern unterscheiden, sind in diesem Abschnitt nicht angeführt.

Tabelle 1

Code	Werkstoff
	Stahl mit Zugfestigkeit, Mpa (kg/mm²):
0	333-490 (34-50)
1	490-784 (50-80)
2	784-980 (80-100)
3	980-1176 (100-120)
4	Messing
5	Legierung
6	Kupfer
7	Sonstige Metalle
8	Nichtmetalle
9	Gemischt

Tabelle 2

Code	Beschichtung
0	Keine Beschichtung
1	Verzinken
2	Verchromen
3	Phosphatieren
4	Verzinnen
5	Vernickeln
6	Oxidieren
7,8,9	Sonderbeschichtungen

1
Positionsnummer (Bild 2)

09999 Æ01.03
Anzeigenummer (siehe Abschnitt “Änderungen”) und Datum, bis dieses Bild aktuell ist

M190, M191
Einheit ist dargestellt in den Bildern **M190** u. **M191**

K313
Bildindex

(Exp)
Das Bild gilt nur für Fahrzeuge in der angegebenen Ausführung, z.B.:
(Exp) - Export-Fahrzeuge;
(10, 11) - für Fahrzeugausstattungen 010 und 011 (siehe Tab. 3);
(GM) - für Fahrzeuge, die mit GM-Bauteilen ausgestattet sind (siehe “Hinweise für Benutzer”) u.s.w.

(02)
Symbol für Modifikation, verwendet für dieses Bild

Geräte
Bildbenennung

21104
21104-01
21108
Modifikation (Modell und Ausführungsvariante) des Fahrzeugs, für die dieses Bild betrifft

Рис. 1

1
Positionsnummer (Bild 2)

2110-5301010-02
Teile-Nr.

2
Anzahl der Teile in dieser Abbildung

K313
Bildindex

+
Teil wird als Ersatzteil geliefert

~
Diese Teile sind gegenseitig austauschbar

Lernschlüssel
Teile-Benennung

6259 06.02→
Anzeigenummer und -datum (siehe Abschnitt “Änderungen”) über die Einführung des Teiles in die Fahrzeugkostruktion

140 2)
Das Teil gehört zum Satz **2)**, dessen Nummer auf der Seite unten angegeben ist

06259 →06.02
Anzeigenummer und -datum (siehe Abschnitt “Änderungen”) über Entfall des Teiles aus der Fahrzeugkostruktion

+ 2110-3840062 (01) (119, 122, 124)
+ 2108-3840020 1) (GM-112, 116, 133, 138, 143, 176) 1

Das Teil **2110-3840062** wird nur in den Fahrzeugvarianten gekennzeichnet durch **(01)** (Abb.1) sowie bei den Ausstattungen **119**, **122** und **124** anderer Fahrzeugmodellen angewendet.

Das Teil P.**7 2108-3840020** wird nur in den Fahrzeugen **112**, **116**, **133**, **138**, **143** und **176** mit Steuerungsbauteilen Fabr.**GM** angewendet.
Andere Teile unter **Pos.-Nr.7** werden bei allen sonstigen Fahrzeugmodellen, Ausstattungen und Ausführungen, die unter auf dem Bild angegeben sind (Abb. 1), angewendet.

Рис. 2

FAHRZEUGMODELLE, VERSIONEN UND AUSSTATTUNGEN

Fahrzeug				Ausstattung	Motortyp	Hubraum, l	Karosserie	Anmerkung
Modell	Version	Code	Ausführung					
LADA 110	2110	00	Normal	10	2110-Vergaser, mit kontaktloser Zündanlage	1,5	Stufenheck	→ 12.04
	21101	00	Standard	10,13	8-V, Multi-Point-Einspritzung	1,6	Stufenheck	→ 01.06
		01	Normal	10,13,19,110,122,125,130,133,135,136,140,141,142,143				
		02	Luxus	10,11,19,110,122,125,130,133,135,136,140,141,142,143				
		51	Normal	10,16,23,110,125,140,141,142,143				
		52	Luxus	10,11,12,16,23,110,125,140,141,142,143				
	21102	00	Standard	10,110,130	8-V, Multi-Point-Einspritzung	1,5	Stufenheck	→ 12.04
	21103	00	Standard	10,110,130	16-V, Multi-Point-Einspritzung	1,5	Stufenheck	→ 06.04
	21104	00	Standard	10,13	16-V, Multi-Point-Einspritzung	1,6	Stufenheck	→ 01.06
		01	Normal	10,13,14,19,110,122,125,130,133,135,136,140,141,142,143				
		02	Luxus	10,11,14,16,19,110,122,125,130,133,135,136,140,141,142,143				
		03	Superluxus	13				
		51	Normal	10,16,23,110,125,140,141,142,143				
		52	Luxus	10,11,12,16,23,24,110,125,140,141,142,143				
		53	Superluxus	13,23				
LADA 111	21110	00	Standard	10,110,130	8-V, Multi-Point-Einspritzung	1,5	Kombi	→ 12.04
	21112	00	Standard	10,13	8-V, Multi-Point-Einspritzung	1,6	Kombi	→ 01.06
		01	Normal	10,13,19,110,122,125,130,133,135,136,140,141,142,143				
		02	Luxus	10,11,16,19,110,122,125,130,133,135,136,140,141,142,143				
		51	Normal	10,16,23,110,125,140,141,142,143				
		52	Luxus	10,11,12,16,23,110,125,140,141,142,143				
	21113	00	Standard	10,110,130	16-V, Multi-Point-Einspritzung	1,5	Kombi	→ 06.04
	21114	00	Standard	10	16-V, Multi-Point-Einspritzung	1,6	Kombi	→ 01.06
		01	Normal	10,13,14,19,110,122,125,130,133,135,136,140,141,142,143				
		02	Luxus	10,11,14,16,19,110,122,125,130,133,135,136,140,141,142,143				
		51	Normal	10,16,23,110,125,140,141,142,143				
		52	Luxus	10,11,12,16,23,24,110,125,140,141,142,143				

FAHRZEUGMODELLE, VERSIONEN UND AUSSTATTUNGEN

Fahrzeug				Ausstattung	Motortyp	Hubraum, l	Karosserie	Anmerkung
Modell	Version	Code	Ausführug					
LADA 112	21120	00	Standard	110,130	16-V, Multi-Point-Einspritzung	1,5	Fließheck	→ 07.02
	21121	00	Standard	10,13	8-V, Multi-Point-Einspritzung	1,6	Fließheck	→ 01.06
		01	Normal	10,13,19,110,122,125,130,133,135,136,140,141,142,143				
		02	Luxus	10,11,16,19,110,122,125,130,133,135,136,140,141,142,143				
		51	Normal	10,16,23,110,125,140,141,142,143				
		52	Luxus	10,11,12,16,23,110,125,140,141,142,143				
	21124	00	Standard	10	16-V, Multi-Point-Einspritzung	1,6	Fließheck	→ 01.06
		01	Normal	10,13,14,19,110,122,125,130,133,135,136,140,141,142,143				
		02	Luxus	10,11,14,16,19,110,122,125,130,133,135,136,140,141,142,143				
		51	Normal	10,16,23,110,125,140,141,142,143				
		52	Luxus	10,11,12,16,23,24,110,125,140,141,142,143				

FAHRZEUGAUSSTATTUNGEN MIT 8-VENTIL-MOTOR

Ausstattungscode	Motortyp	Hubraum, l	Abgasnorm	Steuergerät	Anmerkung
10	21110-14	1500	R83	21110-1411020-70oder 21110-1411020-71oder 21110-1411020-72	Basisausstattung für Innenmarkt
10	21114-00 bzw. 21114-01	1600	Euro-2	21110-1411020-30oder 21110-1411020-31oder 21110-1411020-32	Basisausstattung für Innenmarkt
11	21114-00 bzw. 21114-01	1600	Euro-2	21110-1411020-30oder 21110-1411020-31oder 21110-1411020-32	mit mechanischer Außenspiegelbetätigung, ohne Türenfernverriegelung
13	21114-00 bzw. 21114-01	1600	Euro-2	21110-1411020-30oder 21110-1411020-31oder 21110-1411020-32	mit Sitzbeheizung
16	21114-00 bzw. 21114-01	1600	Euro-2	21110-1411020-30oder 21110-1411020-31oder 21110-1411020-32	mit Servolenkung, hydraulisch
19	21114-00 bzw. 21114-01	1600	Euro-2	21110-1411020-30oder 21110-1411020-31oder 21110-1411020-32	mit Hintertür-Fensterhebern
23	21114-00 bzw. 21114-01	1600	Euro-2	21110-1411020-30oder 21110-1411020-31oder 21110-1411020-32	Cockpit 2112
110	21110-14	1500	Euro-2	21110-1411020-40	Basisausstattung für Innenmarkt
110	21114-00 bzw. 21114-01	1600	Euro-2	21110-1411020-30oder 21110-1411020-31oder 21110-1411020-32	Basisausstattung für Innenmarkt
122	21114-00 bzw. 21114-01	1600	Euro-2	21110-1411020-30oder 21110-1411020-31oder 21110-1411020-32	ohne Wegfahrsperre

FAHRZEUGAUSSTATTUNGEN MIT 8-VENTIL-MOTOR

Ausstattungscode	Motortyp	Hubraum, l	Abgasnorm	Steuergerät	Anmerkung
125	21114-60 bzw. 21114-61	1600	Euro-2	21114-1411020-30oder 21114-1411020-31oder 21114-1411020-32	mit Servolenkung, hydraulisch
130	21110-76	1600	Euro-3	21110-1411020-50	Basisausstattung für Außenmarkt
130	21114-20	1600	Euro-3	21114-1411020-10oder 21114-1411020-11oder 21114-1411020-12	Basisausstattung für Außenmarkt
133	21114-20	1600	Euro-3	21114-1411020-10oder 21114-1411020-11oder 21114-1411020-12	mit Airbag
135	21114-62	1600	Euro-3	21114-1411020-10oder 21114-1411020-11oder 21114-1411020-12	mit Servolenkung und Airbag
136	21114-62	1600	Euro-3	21114-1411020-10oder 21114-1411020-11oder 21114-1411020-12	mit Servolenkung, hydraulisch
140	21114-70	1600	Euro-4	21114-1411020-20	Basisausstattung für Außenmarkt
141	21114-70	1600	Euro-4	21114-1411020-20	mit Airbag
142	21114-72	1600	Euro-4	21114-1411020-20	mit Servolenkung, hydraulisch
143	21114-72	1600	Euro-4	21114-1411020-20	mit Servolenkung und Airbag

FAHRZEUGAUSSTATTUNGEN MIT 16-VENTIL-MOTOR

Ausstattungscode	Motortyp	Hubraum, l	Abgasnorm	Steuergerät	Anmerkung
10	21120-10	1500	R83	21120-1411020-70oder 21120-1411020-71	Basisausstattung für Innenmarkt
10	21124-00 bzw. 21124-01	1600	Euro-2	21124-1411020-30oder 21124-1411020-31oder 21124-1411020-32	Basisausstattung für Innenmarkt
11	21124-00 bzw. 21124-01	1600	Euro-2	21124-1411020-30oder 21124-1411020-31oder 21124-1411020-32	mit mechanischer Außenspiegelbetätigung, ohne Türenfernverriegelung
12	21124-00 bzw. 21124-01	1600	Euro-2	21124-1411020-30oder 21124-1411020-31oder 21124-1411020-32	mit mechanischer Außenspiegelbetätigung
13	21124-00 bzw. 21124-01	1600	Euro-2	21124-1411020-30oder 21124-1411020-31oder 21124-1411020-32	mit Sitzbeheizung
14	21124-40	1600	Euro-2	21124-1411020-30oder 21124-1411020-31oder 21124-1411020-32	mit Klimagerät
16	21124-60 bzw. 21124-61	1600	Euro-2	21124-1411020-30oder 21124-1411020-31oder 21124-1411020-32	mit Servolenkung, hydraulisch
19	21124-00 bzw. 21124-01	1600	Euro-2	21124-1411020-30oder 21124-1411020-31oder 21124-1411020-32	mit elektrischen Fensterhebern hinten
23	21124-00 bzw. 21124-01	1600	Euro-2	21124-1411020-30oder 21124-1411020-31oder 21124-1411020-32	Cockpit 2112
24	21124-00 bzw. 21124-01	1600	Euro-2	21124-1411020-30oder 21124-1411020-31oder 21124-1411020-32	Cockpit 2112, mit mechanischer Außenspiegelbetätigung, mit Türenfernverriegelung (Steuergerät für Elektrik "Normal"), mit elektrischen Fensterhebern hinten

FAHREUGAUSSTATTUNGEN MIT 16-VENTILMOTOR

Ausstattungscode	Motortyp	Hubraum, l	Abgasnorm	Steuergerät	Anmerkung
110	21120-10	1500	Euro-2	21124-1411020-40oder 21124-1411020-41oder 21124-1411020-42	Basisausstattung für Außenmarkt
110	21124-00 bzw. 21124-01	1600	Euro-2	21124-1411020-30oder 21124-1411020-31oder 21124-1411020-32	Basisausstattung für Außenmarkt
122	21124-00 bzw. 21124-01	1600	Euro-2	21124-1411020-30oder 21124-1411020-31oder 21124-1411020-32	ohne Wegfahrsperre
125	21124-60 bzw. 21124-61	1600	Euro-2	21124-1411020-30oder 21124-1411020-31oder 21124-1411020-32	mit Servolenkung, hydraulisch
130	21120-76	1500	Euro-3	21120-1411020-50	Basisausstattung für Außenmarkt
130	21124-10	1600	Euro-3	21124-1411020-10oder 21124-1411020-11oder 21124-1411020-12	Basisausstattung für Außenmarkt
133	21124-10	1600	Euro-3	21124-1411020-10oder 21124-1411020-11oder 21124-1411020-12	mit Airbag
135	21124-62	1600	Euro-3	21124-1411020-10oder 21124-1411020-11oder 21124-1411020-12	mit Servolenkung, hydraulisch und Airbag
136	21124-62	1600	Euro-3	21124-1411020-10oder 21124-1411020-11oder 21124-1411020-12	mit Servolenkung, hydraulisch
140	21124-70	1600	Euro-4	21124-1411020-20	Basisausstattung für Außenmarkt
141	21124-70	1600	Euro-4	21124-1411020-20	mit Airbag
142	21124-72	1600	Euro-4	21124-1411020-20	mit Servolenkung, hydraulisch
143	21124-72	1600	Euro-4	21124-1411020-20	mit Servolenkung, hydraulisch und Airbag

E REGLAS DEL USO DEL CATALOGO

En el capítulo del Catálogo **«Figuras y lista de las piezas y de las unidades de montaje»** las piezas y las unidades de montaje están localizadas según su síntoma funcional.

A la derecha de la figura (fig. 1) se da la lista (fig.2) de las piezas y de las unidades de montaje.

Según el número del aviso en el capítulo **«Modificaciones»** se puede saber la esencia y la fecha de la modificación realizada.

En el capítulo **«Indicador numérico»** se dan los números de las piezas en orden creciente, incluidas en el catálogo (excepto las estandartizadas) con indicación del indice de la figura y del número de la posición.

Para determinar el número de la pieza según su función es necesario:
— en el artículo **«Lista de figuras»** definir el índice de la figura,
— según el índice definir la figura,
— en la figura definir el número de la posición,
— según el número de la posición definir el número de la pieza.

Para definir la pieza en la figura según su número es necesario:
— en el **«Indicador numérico»** definir el índice de la figura y el número de la posición,
— según el indice definir la figura,
— en la figura según el número de la posición definir la pieza.

Más abajo se da la **«Simbología»**, que se encuentra en el catálogo.

1 — se refiere a la primera velocidad;
— se refiere a la marcha atrás;
***** — cantidad según la necesidad (en columna QTY);
***)** — se admite la sustitución por otras clases (en columna QTY);
! — emplear conjuntamente;
~ — los grupos son intercambiables;
Exp — para exportación;
14 — no usar en los automóviles del equipamiento 014;
Rus — para el mercado interior;
AB — para los automóviles con el Airbag;
H — para los automóviles con calentador de mando manual;
Lx — para los automóviles de la versión “Lujo”;
SLx — para los automóviles en ejecución «Super lujo»;
Nr — para los automóviles en ejecución «Norma»;
St — para los automóviles en ejecución «Estandart»;
E2 — para los automóviles con normas de emisión EURO-2;
E3 — para los automóviles con normas de emisión EURO-3;
E4 — para los automóviles con normas de emisión EURO-4;
R83 — para los automóviles con normas de emisión R-83;
—>03.02 — hasta marzo de 2002;
03.02—> — a partir de marzo de 2002;

0 **21010-2912652-00** — pieza excluida del deseño del grupo;

0 **21010-2912652-00 + 21010-2912655-00 = 21010-2912652-10** — pieza 21010-2912652-00 junto con la pieza 21010-2912655-00 se excluye y va cambiada por la pieza 21010-2912652-10;

00001-0061008-11 — pieza estandartizada, penúltima cifra -código del materiale de la pieza (Tabla1), última cifra - código del revestimiento (Tabla 2).

Por ejemplo*, en el número 00001-0025742-12 la penúltima cifra «1» indica, que la pieza está fabricada de acero con límite de resistencia a la ruptura de 490 a 784 MPa, la última cifa «2» dice, que la pieza va cromada.*

En el capítulo **«Tablas»** se dan las piezas estandartizadas, retenes y rodamientos, también la figura para cada pieza con indicación de las cotas principales. Este capítulo no comprende los números de las piezas estandatizadas las cuales se diferencian de las otras solamente por dos últimas cifras.

Tabla 1

Código	Material
	Acero con límite de resistencia a la ruptura, MPa (kgf/mm²)
0	333-490 (34-50)
1	490-784 (50-80)
2	784-980 (80-100)
3	980-1176 (100-120)
4	Latón
5	Aleación ligera
6	Cobre
7	Otros materiales metálicos, excepto arribacitados
8	No metálico
9	Mixto

Tabla 2

Código	Recubrimiento
0	Sin recubrimiento
1	Cincado
2	Cromado
3	Fosfatación
4	Estañado
5	Niquelado brillante
6	Oxidación
7,8,9	Recubrimiento especial

1
Número de posición (fig.2)

09999
→01.03
Número del aviso (véase capítulo “Modificaciones” y la fecha que determina el período de la actualidad de esta figura

M190, M191
Grupo se da en las figuras **M190** y **M191**

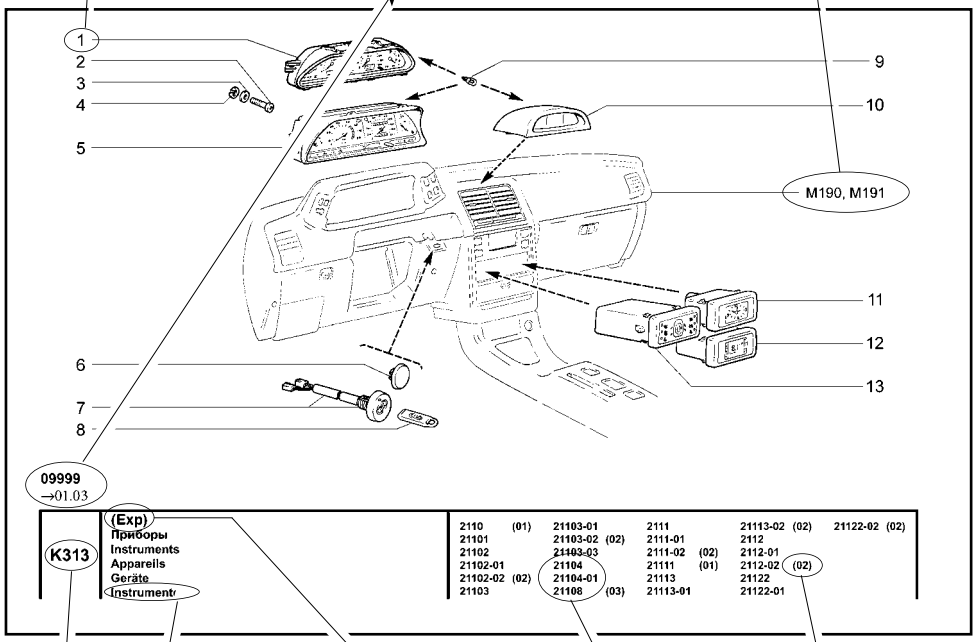

K313
Indice de la figura

(Exp)
Figura es actual solamente para los automóviles en dicha versión, por ejemplo:
(Exp) - automóviles para la exportación;
(10, 11) - para los equipamientos 010 y 011 (véase Tabla 3);
(GM) - para los automóviles, equipados de los componentes de la firma GM (véase “Reglas del uso del catálogo”) etc.

(02)
Símbolo de la modificación para esta figura

Instrumentos
Denominación de la figura

21104
21104-01
21108
Modificación (modelo y versión) del automóvil, para la cual esta figura es actual

Рис. 1

1
Número de posición (fig. 1)

2110-5301010-02
Número de pieza

2
Cantidad piezas en la presente figura

K313
Indice de la figura

+
Pieza va suministrada como recambio

~
Estas piezas son intercambiables

Llave electrónica roja
Denominación de la pieza

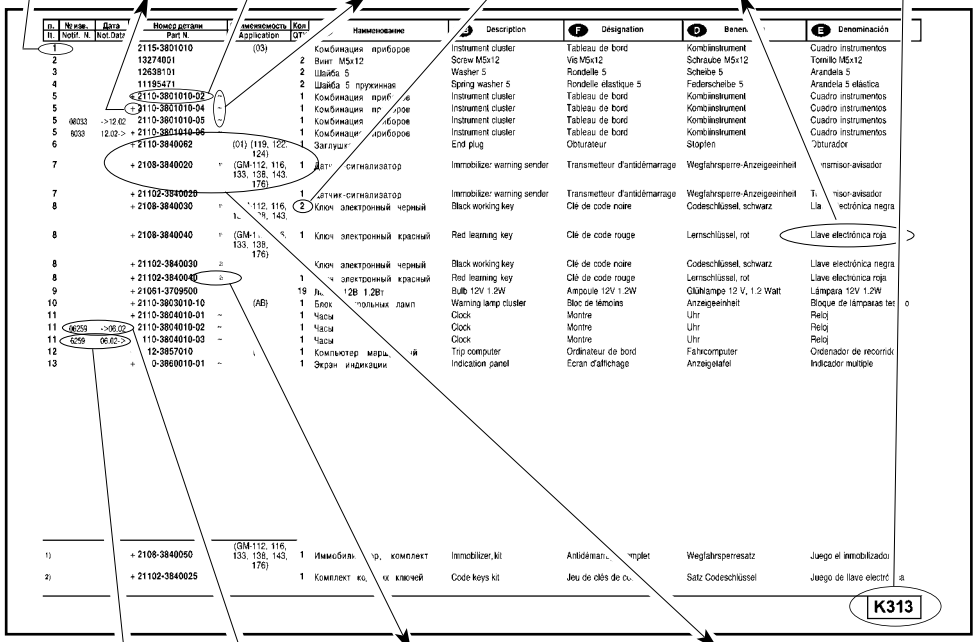

6259 06.02→
Número del aviso y su fecha (véase el cap. “Modificaciones”) o la introducción de la pieza en el diseño del automóvil

40 2)
Pieza entra en el juego **2)**, el número del cual está indicado en la parte inferior de la página

06259 →06.02
Número del aviso y su fecha (véase el capítulo “Modificaciones” sobre la eliminación de la pieza del diseño del automóvil

+ 2110-3840062 (01) (119, 122, 124)
+ 2108-3840020 1) (GM-112, 116, 133, 138, 143, 176) **1**
21102-3840020

Pieza **2110-3840062** se usa solamente en veriones con **(01)** (fig.1), así mismo en los equipamientos **119**, **122** y **124** de restantes modificaciones.

Pieza **it.7 2108-3840020** se usa solamente en los automóviles de los equipamientos **112**, **116**, **133**, **138**, **143** y **176** con los componentes SEMM de la firma **GM**. Otras piezas del numero de la posición **7** se usan en las restantes modificaciones, equipamientos y versiones de los automóviles indicados en la parte inferior de la figura (fig. 1).

Рис. 2

MODELOS DE LOS VEHICULOS, SUS VERSIONES Y EQUIPAMIENTOS

Vehículo				Equipamientos	Tipo del motor	Cilindrada motor, l	Tipo carrocería	Nota
Modelo	Versión	Código	Ejecución					
LADA 110	2110	00	norma	10	2110-de carburador, sistema de encendido sin contacto	1,5	Berlina	→ 12.04
	21101	00	estandar	10, 13	8-válvulas, inyección de combustible multipunto	1,6	Berlina	→ 01.06
		01	norma	10, 13, 19, 110, 122, 125, 130, 133, 135, 136, 140, 141, 142, 143				
		02	lujo	10, 11, 19, 110, 122, 125, 130, 133, 135, 136, 140, 141, 142, 143				
		51	norma	10, 16, 23, 110, 125, 140, 141, 142, 143				
		52	lujo	10, 11, 12, 16, 23, 110, 125, 140, 141, 142, 143				
	21102	00	estandar	10, 110, 130	8-válvulas, inyección de combustible multipunto	1,5	Berlina	→ 12.04
	21103	00	estandar	10, 110, 130	16-válvulas, inyección de combustible multipunto	1,5	Berlina	→ 06.04
	21104	00	estandar	10, 13	16-válvulas, inyección de combustible multipunto	1,6	Berlina	→ 01.06
		01	norma	10, 13, 14, 19, 110, 122, 125, 130, 133, 135, 136, 140, 141, 142, 143				
		02	lujo	10, 11, 14, 16, 19, 110, 122, 125, 130, 133, 135, 136, 140, 141, 142, 143				
		03	superlujo	13				
		51	norma	10, 16, 23, 110, 125, 140, 141, 142, 143				
		52	lujo	10, 11, 12, 16, 23, 24, 110, 125, 140, 141, 142, 143				
		53	superlujo	13, 23				
LADA 111	21110	00	estandar	10, 110, 130	8-válvulas, inyección de combustible multipunto	1,5	Familiar	→ 12.04
	21112	00	estandar	10, 13	8-válvulas, inyección de combustible multipunto	1,6	Familiar	→ 01.06
		01	norma	10, 13, 19, 110, 122, 125, 130, 133, 135, 136, 140, 141, 142, 143				
		02	lujo	10, 11, 16, 19, 110, 122, 125, 130, 133, 135, 136, 140, 141, 142, 143				
		51	norma	10, 16, 23, 110, 125, 140, 141, 142, 143				
		52	lujo	10, 11, 12, 16, 23, 110, 125, 140, 141, 142, 143				
	21113	00	estandar	10, 110, 130	16-válvulas, inyección de combustible multipunto	1,5	Familiar	→ 06.04
	21114	00	estandar	10	16-válvulas, inyección de combustible multipunto	1,6	Familiar	→ 01.06
		01	norma	10, 13, 14, 19, 110, 122, 125, 130, 133, 135, 136, 140, 141, 142, 143				
		02	lujo	10, 11, 14, 16, 19, 110, 122, 125, 130, 133, 135, 136, 140, 141, 142, 143				
		51	norma	10, 16, 23, 110, 125, 140, 141, 142, 143				
		52	lujo	10, 11, 12, 16, 23, 24, 110, 125, 140, 141, 142, 143				

MODELOS DE LOS VEHICULOS, SUS VERSIONES Y EQUIPAMIENTOS

Vehículo				Equipamiento	Tipo del motor	Cilindrada motor,l	Tipo carrocería	Nota
Modelo	Versión	Código	Ejecución					
LADA 112	21120	00	estandar	110, 130	16-válvulas, inyección de combustible multi punto	1,5	hatchback	→ 07.02
	21121	00	estandar	10, 13	8-válvulas, inyección de combustible multi punto	1,6	hatchback	→ 01.06
		01	norma	10, 13, 19, 110, 122, 125, 130, 133, 135, 136, 140, 141, 142, 143				
		02	lujo	10, 11, 16, 19, 110, 122, 125, 130, 133, 135, 136, 140, 141, 142, 143				
		51	norma	10, 16, 23, 110, 125, 140, 141, 142, 143				
		52	lujo	10, 11, 12, 16, 23, 110, 125, 140, 141, 142, 143				
	21124	00	estandar	10	16-válvulas, inyección de combustible multi punto	1,6	hatchback	→ 01.06
		01	norma	10, 13, 14, 19, 110, 122, 125, 130, 133, 135, 136, 140, 141, 142, 143				
		02	lujo	10, 11, 14, 16, 19, 110, 122, 125, 130, 133, 135, 136, 140, 141, 142, 143				
		51	norma	10, 16, 23, 110, 125, 140, 141, 142, 143				
		52	lujo	10, 11, 12, 16, 23, 24, 110, 125, 140, 141, 142, 143				

EQUIPAMIENTOS DE LOS VEHICULOS CON EL MOTOR A 8 VALVULAS

Código de equipamiento	Modelo del motor	Cilindrada motor, l	Norma de emissión	Centralita	Nota
10	21110-14	1500	R83	21110-1411020-70 o 21110-1411020-71 o 21110-1411020-72	equipamiento base para el mercado interior
10	21114-00 o 21114-01	1600	Euro-2	21110-1411020-30o 21110-1411020-31o 21110-1411020-32	equipamiento base para el mercado interior
11	21114-00 o 21114-01	1600	Euro-2	21110-1411020-30o 21110-1411020-31 o 21110-1411020-32	con mando mecánico de retrovisores exteriores sin sistema de bloqueo de las puertas a distancia
13	21114-00 o 21114-01	1600	Euro-2	21110-1411020-30 o 21110-1411020-31 o 21110-1411020-32	con calefacción de los asientos
16	21114-00 o 21114-01	1600	Euro-2	21110-1411020-30 o 21110-1411020-31 o 21110-1411020-32	con servodirección
19	21114-00 o 21114-01	1600	Euro-2	21110-1411020-30 o 21110-1411020-31 o 21110-1411020-32	con elevalunas eleectricos de las puertas traseras
23	21114-00 o 21114-01	1600	Euro-2	21110-1411020-30 o 21110-1411020-31 o 21110-1411020-32	tablero de instrumentos 2112
110	21110-14	1500	Euro-2	21110-1411020-40	equipamiento base para el mercado interior
110	21114-00 o 21114-01	1600	Euro-2	21110-1411020-30 o 21110-1411020-31 o 21110-1411020-32	equipamiento base para el mercado interior
122	21114-00 o 21114-01	1600	Euro-2	21110-1411020-30 o 21110-1411020-31 o 21110-1411020-32	sin inmovilizador

EQUIPAMIENTOS DE LOS VEHICULOS CON EL MOTOR A 8 VALVULAS

Código de equipamiento	Modelo del motor	Cilindrada motor, l	Norma de emissión	Centralita	Nota
125	21114-60 или 21114-61	1600	Euro-2	21114-1411020-30 o 21114-1411020-31 o 21114-1411020-32	con servodirección
130	21110-76	1600	Euro-3	21110-1411020-50	equipamiento base para el mercado exterior
130	21114-20	1600	Euro-3	21114-1411020-10 o 21114-1411020-11 o 21114-1411020-12	equipamiento base para el mercado exterior
133	21114-20	1600	Euro-3	21114-1411020-10 o 21114-1411020-11 o 21114-1411020-12	con airbag
135	21114-62	1600	Euro-3	21114-1411020-10 o 21114-1411020-11 o 21114-1411020-12	con servodirección y airbag
136	21114-62	1600	Euro-3	21114-1411020-10 o 21114-1411020-11 o 21114-1411020-12	con servodirección
140	21114-70	1600	Euro-4	21114-1411020-20	equipamiento base para el mercado exterior
141	21114-70	1600	Euro-4	21114-1411020-20	con airbag
142	21114-72	1600	Euro-4	21114-1411020-20	con servodirección
143	21114-72	1600	Euro-4	21114-1411020-20	con servodirección y airbag

EQUIPAMIENTOS DE LOS VEHICULOS CON EL MOTOR A 16 VALVULAS

Código de equipamiento	Modelo del motor	Cilindrada motor, l	Norma de emissión	Centralita	Nota
10	21120-10	1500	R83	21120-1411020-70 o 21120-1411020-71	equipamiento base para el mercado interior
10	21124-00 o 21124-01	1600	Euro-2	21124-1411020-30 o 21124-1411020-31 o 21124-1411020-32	equipamiento base para el mercado interior
11	21124-00 o 21124-01	1600	Euro-2	21124-1411020-30 o 21124-1411020-31 o 21124-1411020-32	con mando mecánico de retrovisores exteriores, sin sistema de bloqueo puertas a distancia
12	21124-00 o 21124-01	1600	Euro-2	21124-1411020-30 o 21124-1411020-31 o 21124-1411020-32	con mando mecánico de retrovisores exteriores
13	21124-00 o 21124-01	1600	Euro-2	21124-1411020-30 o 21124-1411020-31 o 21124-1411020-32	con calefación de los asientos
14	21124-40	1600	Euro-2	21124-1411020-30 o 21124-1411020-31 o 21124-1411020-32	con aire acondicionado
16	21124-60 o 21124-61	1600	Euro-2	21124-1411020-30 o 21124-1411020-31 o 21124-1411020-32	con servodirección
19	21124-00 o 21124-01	1600	Euro-2	21124-1411020-30 o 21124-1411020-31 o 21124-1411020-32	con alzacristale eléctricos de las puertas traseras
23	21124-00 o 21124-01	1600	Euro-2	21124-1411020-30 o 21124-1411020-31 o 21124-1411020-32	tablero de instrumentos 2112
24	21124-00 o 21124-01	1600	Euro-2	21124-1411020-30 o 21124-1411020-31 o 21124-1411020-32	tablero de instrumentos 2112, con mando mecánico de retrovisores exteriores, con sistema de bloqueo de puertas a distancia (unidad de control del paquete eléctrico "Norma"), con alzacristales eléctricos de puertas traseras

EQUIPAMIENTOS DE LOS VEHICULOS CON EL MOTOR A 16 VALVULAS

Código de equipamiento	Modelo del motor	Cilindrada motor, l	Norma de emissión	Centralita	Nota
110	21120-10	1500	Euro-2	21124-1411020-40 o 21124-1411020-41 o 21124-1411020-42	equipamiento base para el mercado exterior
110	21124-00 o 21124-01	1600	Euro-2	21124-1411020-30 o 21124-1411020-31 o 21124-1411020-32	equipamiento base para el mercado exterior
122	21124-00 o 21124-01	1600	Euro-2	21124-1411020-30 o 21124-1411020-31 o 21124-1411020-32	sin inmovilizador
125	21124-60 o 21124-61	1600	Euro-2	21124-1411020-30 o 21124-1411020-31 o 21124-1411020-32	con servodirección
130	21120-76	1500	Euro-3	21120-1411020-50	equipamiento base para el mercado exterior
130	21124-10	1600	Euro-3	21124-1411020-10 o 21124-1411020-11 o 21124-1411020-12	equipamiento base para el mercado exterior
133	21124-10	1600	Euro-3	21124-1411020-10 o 21124-1411020-11 o 21124-1411020-12	con airbag
135	21124-62	1600	Euroo-3	21124-1411020-10 o 21124-1411020-11 o 21124-1411020-12	con servodirección, con airbag
136	21124-62	1600	Euro-3	21124-1411020-10 o 21124-1411020-11 o 21124-1411020-12	con servodirección
140	21124-70	1600	Euro-4	21124-1411020-20	equipamiento base para el mercado exterior
141	21124-70	1600	Euro-4	21124-1411020-20	con airbag
142	21124-72	1600	Euro-4	21124-1411020-20	con servodirección
143	21124-72	1600	Euro-4	21124-1411020-20	con servodirección, con airbag

RUS ПЕРЕЧЕНЬ ИЛЛЮСТРАЦИЙ
GB LIST OF FIGURES
F LISTE DES ILLUSTRATIONS
D VERZEICHNIS DER ABBILDUNGEN
E LISTA DE FIGURAS

Наименование иллюстраций RUS	Names of figures GB	Désignation F	Benennung D	Denominación de las figuras E	Индекс Index Index Index Indice	Варианты Versions Niveaux Varianten Versiones
1	2	3	4	5	6	7
A. Двигатель	**A. Engine**	**A. Moteur**	**A. Motor**	**A. Motor**		
A0. Двигатель в сборе	**A0. Engine assembly**	**A0. Moteur complet**	**A0. Motor, komplett**	**A0. Motor en conjunto**		
Двигатель	Engine	Moteur	Motor	Motor	**A001**	
Двигатель	Engine	Moteur	Motor	Motor	**A002**	
Подвеска двигателя	Engine mounting	Suspension de moteur	Motoraufhängung	Suspensión del motor	**A010**	
Подвеска двигателя	Engine mounting	Suspension de moteur	Motoraufhängung	Suspensión del motor	**A011**	
Подвеска двигателя	Engine mounting	Suspension de moteur	Motoraufhängung	Suspensión del motor	**A012**	
Подушка правой опоры	Support pad, right	Bloc élastique d'appui droit	Motorlagerung, rechts	Tope elástico de apoyo derecho	**A013**	
A1. Основные элементы двигателя	**A1. Main engine components**	**A1. Elémentsprincipaux du moteur**	**A1. Hauptteile des Motors**	**A1. Elementos principales del motor**		
Блок цилиндров и головка блока	Cylinder block and cylinder block head	Bloc-cylindres et culasse	Zylinderblock und Zylinderkopf	Bloque de cilindros y culata	**A100**	
Блок цилиндров и головка блока	Cylinder block and cylinder block head	Bloc-cylindres et culasse	Zylinderblock und Zylinderkopf	Bloque de cilindros y culata	**A101**	
Картер масляный	Oil sump	Carter d'huile	Olwannenunterteil	Carter de aceite	**A110**	
Вал коленчатый и маховик	Crankshaft and flywheel	Vilebrequin et volant	Kurbelwelle und Schwungrad	Cigüeñal y volante	**A120**	
Шатуны и поршни	Connecting rods and pistons	Bielles et pistons	Pleuel und Kolben	Bielas y pistones	**A130**	
Шатуны и поршни	Connecting rods and pistons	Bielles et pistons	Pleuel und Kolben	Bielas y pistones	**A131**	
Привод распределительного вала	Camshaft drive	Commande d'arbre à cames	Nockenwellenantrieb	Mando del árbol de levas	**A140**	
Привод распределительных валов	Camshafts drive	Commande d'arbre à cames	Nockenwellenantrieb	Mando des árboles de levas	**A141**	
Привод распределительных валов	Camshafts drive	Commande d'arbre à cames	Nockenwellenantrieb	Mando des árboles de levas	**A142**	
Привод вспомогательных агрегатов	Auxiliary units drivebelt	Commande des organes auxiliaires	Hilfsaggregaten-Antrieb	Mando de equipos auxiliares	**A145**	**14,16,125,135, 136,142,143**
Механизм газораспределительный	Valve train	Mécanisme de distribution	Motorsteuerung	Mecanismo de distribución de gas	**A150**	
Механизм газораспределительный	Valve train	Mécanisme de distribution	Motorsteuerung	Mecanismo de distribución de gas	**A151**	

1	2	3	4	5	6	7
A2. Система подачи топлива	**A2. Fuel supply system**	**A2. Système d'amenée du carburant**	**A2. Kraftstoffanlage**	**A2. Sistema de alimentación de combustible**		
Бак топливный	Fuel tank	Réservoir à carburant	Kraftstofftank	Depósito de combustible	**A200**	
Бак топливный	Fuel tank	Réservoir à carburant	Kraftstofftank	Depósito de combustible	**A201**	**E-3,E-4**
Бак топливный	Fuel tank	Réservoir à carburant	Kraftstofftank	Depósito de combustible	**A202**	
Бак топливный	Fuel tank	Réservoir à carburant	Kraftstofftank	Depósito de combustible	**A203**	**E-3**
Бак топливный	Fuel tank	Réservoir à carburant	Kraftstofftank	Depósito de combustible	**A204**	
Трубопроводы топливные	Fuel lines	Canalisations de carburant	Kraftstoffleitungen	Tubería de combustible	**A210**	
Трубопроводы топливные	Fuel lines	Canalisations de carburant	Kraftstoffleitungen	Tubería de combustible	**A211**	
Трубопроводы топливные	Fuel lines	Canalisations de carburant	Kraftstoffleitungen	Tubeía de combustible	**A212**	**E-3**
Трубопроводы топливные	Fuel lines	Canalisations de carburant	Kraftstoffleitungen	Tubeía de combustible	**A213**	
Трубопроводы топливные	Fuel lines	Canalisations de carburant	Kraftstoffleitungen	Tubeía de combustible	**A214**	**E-3**
Трубопроводы топливные	Fuel lines	Canalisations de carburant	Kraftstoffleitungen	Tubeía de combustible	**A215**	
Насос топливный	Fuel pump	Pompe à carburant	Ktaftstoffpumpe	Bomba de combustible	**A220**	
Система улавливания паров бензина	Evaporative emission control system	Système d'adsorption de vapeurs d'essence	Tankentlüftungsanlage	Sistema de absorción de vapores de gasolina	**A240**	
Система улавливания паров бензина	Evaporative emission control system	Système d'adsorption des vapeurs d'essence	Tankentlüftungsanlage	Sistema de absorción de vapores de gasolina	**A241**	**E-3,E-4**
Система улавливания паров бензина	Evaporative emission control system	Système d'adsorption des vapeurs d'essence	Tankentlüftungsanlage	Sistema de absorción de vapores de gasolina	**A242**	**E-3,E-4**
Система улавливания паров бензина	Evaporative emission control system	Système d'adsorption des vapeurs d'essence	Tankentlüftungsanlage	Sistema de absorción de vapores de gasolina	**A243**	**E-3,E-4**
Система улавливания паров бензина	Evaporative emission control system	Système d'adsorption des vapeurs d'essence	Tankentlüftungsanlage	Sistema de absorción de vapores de gasolina	**A244**	**E-2**
Система улавливания паров бензина	Evaporative emission control system	Système d'adsorption des vapeurs d'essence	Tankentlüftungsanlage	Sistema de absorción de vapores de gasolina	**A245**	**10**
A3. Система питания	**A3. Air/fuel supply system**	**A3. Système d'alimentation**	**A3. Kraftstoffanlage**	**A3. Sistema de alimentación**		
Фильтр воздушный	Air cleaner	Filtre à air	Luftfilter	Filtro de aire	**A300**	
Фильтр воздушный	Air cleaner	Filtre à air	Luftfilter	Filtro de aire	**A301**	
Фильтр воздушный	Air cleaner	Filtre à air	Luftfilter	Filtro de aire	**A302**	**Exp**
Карбюратор	Carburetor	Carburateur	Vergaser	Carburador	**A310**	
Крышка карбюратора	Carburetor cover	Couvercle de carburateur	Vergaserdeckel	Tapa del carburador	**A320**	
Корпус карбюратора	Carburetor body	Corps de carburateur	Vergasergehäuse	Cuerpo del carburador	**A330**	
Корпус карбюратора	Carburetor body	Corps de carburateur	Vergasergehäuse	Cuerpo del carburador	**A331**	
Педаль привода акселератора	Throttle drive pedal	Pédale de commande d'accélérateur	Gaspedal	Pedal del mando del acelerador	**A350**	
Привод акселератора	Throttle drive unit	Commande d'accélérateur	Gaspedalbetätigung	Mando del acelerador	**A360**	
Привод акселератора	Throttle drive unit	Commande d'accélérateur	Gaspedalbetätigung	Mando del acelerador	**A361**	
Система подачи воздуха	Air supply system	Système d'amenée d'air	Luftansaugleitung	Sistema de alimentación de aire	**A370**	
Патрубок дроссельный	Throttle manifold	Tubulure du papillon	Stutzen mit der Drosselrkappe	Tubuladura de mariposa	**A380**	
Рампа и форсунки	Fuel rail and injectors	Rampe et injecteurs	Kraftstoffleiste und Einspritzventile	Rampa y inyectores	**A390**	

1	2	3	4	5	6	7
Рампа и форсунки	Fuel rail and injectors	Rampe et injecteurs	Kraftstoffleiste und Einspritzventile	Rampa y inyectores	**A391**	
Рампа, форсунки и регулятор давления	Fuel rail, injectors and pressure regulator	Rampe, injecteurs et régulateur de pression	Kraftstoffsammelrohr, Einspritzdüsen und Druckregler	Rampa, inyectores y regulador de presión	**A392**	
Рампа, форсунки и регулятор давления	Fuel rail, injectors and pressure regulator	Rampe, injecteurs et régulateur de pression	Kraftstoffsammelrohr, Einspritzdüsen und Druckregler	Rampa, inyectores y regulador de presión	**A393**	
A4. Система выпуска отработавших газов	**A4. Exhaust system**	**A4. Système d'évacuation des gaz d'échappement**	**A4. Abgasanlage**	**A4. Sistema de escape de gases de desecho**		
Труба впускная	Intake manifold	Tubulure d'admission	Ansaugrohr	Tubo de admisión	**A400**	
Труба впускная	Intake manifold	Tubulure d'admission	Ansaugrohr	Tubo de admisión	**A401**	
Труба впускная и выпускной коллектор	Intake and exhaust manifold	Tubulure d'admission et collecteur d'échappement	Ansaugrohr und Auslaßkrümmer	Tubo de admisión y colector de escape	**A402**	
Модуль впуска	Intake module	Bloc d'admission	Sauganlage	Módulo de admisión	**A403**	
Модуль впуска	Intake module	Bloc d'admission.	Sauganlage	Módulo de admisión	**A404**	
Ресивер	Receiver	Récipient	Sammelrohr	Recipiente	**A405**	
Ресивер	Receiver	Récipient	Sammelrohr	Recipiente	**A406**	
Коллектор выпускной	Exhaust manifold	Collecteur d'échappement	Auslaßkrümmer	Colector de escape	**A407**	
Коллектор выпускной	Exhaust manifold	Collecteur d'échappement	Auslaßkrümmer	Colector de escape	**A408**	
Труба приёмная с нейтрализатором	Downpipe with catalyst	Collecteur d'échappement avec le pot catalytique	Auslaßkrümmer mit Katalysator	Colector de escape con catalizador	**A440**	
Труба приёмная с нейтрализатором	Downpipe with catalyst	Collecteur d'échappement avec le pot catalytique	Auslaßkrümmer mit Katalysator	Colector de escape con catalizador	**A441**	
Трубы выхлопные	Exhaust pipes	Tubes d'échappement	Auspuffröhre	Tubos de escape	**A442**	**10**
Трубы выхлопные	Exhaust pipes	Tubes d'échappement	Auspuffröhre	Tubos de escape	**A443**	**E-2**
Трубы выхлопные	Exhaust pipes	Tubes d'échappement	Auspuffröhre	Tubos de escape	**A444**	**E-3**
Глушители	Silencers	Silencieux	Schalldämpfer	Silenciadores	**A445**	
Глушители	Silencers	Silencieux	Schalldämpfer	Silenciadores	**A446**	
A5. Система смазки	**A5. Lubrication system**	**A5. Graissage**	**A5. Schmieranlage**	**A5. Sistema de lubricación**		
Система смазки и вентиляции	Lubrication and ventilation system	Graissage et ventilation	Schmier- und Lüftungsanlage	Sistema de lubricación y de ventilación	**A500**	
Система смазки и вентиляции	Lubrication and ventilation system	Graissage et ventilation	Schmier- und Lüftungsanlage	Sistema de lubricación y de ventilación	**A501**	
Система смазки и вентиляции	Lubrication and ventilation system	Graissage et ventilation	Schmier- und Lüftungsanlage	Sistema de lubricación y de ventilación	**A502**	
Насос масляный	Oil pump	Pompe à huile	Olpumpe	Bomba de aceite	**A510**	
A6. Система охлаждения	**A6. Cooling system**	**A6. Refroidissement**	**A6. Kühlanlage**	**A6. Sistema de refrigeración**		
Радиатор	Radiator	Radiateur	Kühler	Radiador	**A600**	
Электровентилятор с кожухом	Radiator fan with cowl	Motoventilateur avec support	E-Gebläse mit Gehäuse	Ventilador eléctrico con la cibierta	**A601**	
Насос водяной и трубопроводы	Water pump and lines	Pompe à eau et durits	Wasserpumpe und Rohrleitungen	Bomba de agua y tuberlas	**A610**	
Насос водяной и трубопроводы	Water pump and lines	Pompe à eau et durits	Wasserpumpe und Rohrleitungen	Bomba de agua y tuberlas	**A611**	
Насос водяной	Water pump	Pompe à eau	Wasserpumpe	Bomba de agua	**A620**	

1	2	3	4	5	6	7
B. Трансмиссия	**B. Power train**	**B. Transmission**	**B. Kraftübertragung**	**B. Transmisión**		
B1. Сцепление	**B1. Clutch**	**B1. Embrayage**	**B1. Kupplung**	**B1. Embrague**		
Привод сцепления	Clutch drive	Commande d'embrayage	Kupplungsbetätigung	Mando de embrague	**B110**	
Сцепление	Clutch	Embrayage	Kupplung	Embrague	**B140**	
B2. Коробка передач	**B2. Gearbox**	**B2. Boîte de vitesses**	**B2. Schaltgetriebe**	**B2. Caja de cambios**		
Коробка передач	Gearbox	Boîte de vitesses	Schaltgetriebe	Caja de cambios	**B200**	
Картер коробки передач	Gearbox casing	Carter de boîte de vitesses	Schaltgetriebegehäuse	Carter de caja de cambios	**B210**	
Валы коробки передач	Gearbox shafts	Arbres de boîte de vitesses	Getriebewellen	Arboles de caja de cambios	**B220**	
Шестерни коробки передач	Gearbox gears	Pignonnerie de boîte de vitesses	Getrieberäder	Engranajes de caja de cambios	**B230**	
Привод механизма переключения передач	Gearshifting drive	Commande de boîte de vitesses	Gangschaltung-Gestänge	Mando de cambio velocidades	**B250**	
Тяга реактивная	Torque rod	Bielle de réaction	Zugstrebe	Tirante de reacción	**B251**	
Механизм переключения передач	Gearshifting mechanism	Commande des vitesses	Gangschaltung	Mecanismo de cambio velocidades	**B260**	
Механизм выбора передач	Gear selection mechanism	Mécanisme de sélection des vitesses	Gangwähler	Mecanismo de selección de las velocidades	**B270**	
Привод спидометра	Speedometer drive gear unit	Commande du compteur de vitesse	Geschwindigkeitsmesserantrieb	Mando del velocimetro	**B290**	
B4. Привод колес	**B4. Wheel drive**	**B4. Transmission aux roues**	**B4. Vorderradantrieb**	**B4. Mando de las ruedas**		
Привод передних колес	Front wheel drive	Transmission aux roues avant	Vorderradantrieb	Mando de las ruedas delanteras	**B400**	
Дифференциал	Differential	Différentiel	Differential	Diferencial	**B410**	
C. Система тормозная	**C. Brake system**	**C. Système de freinage**	**C. Bremsanlage**	**C. Sistema de frenos**		
C1. Привод тормозов	**C1. Brake drive**	**C1. Commande des freins**	**C1. Bremsantrieb**	**C1. Mando de frenos**		
Педаль тормоза	Brake pedal	Pédale de frein	Bremspedal	Pedal del freno	**C100**	
Элементы привода тормозов	Brake drive components	Eléments constitutifs de la commande des freins	Hauptteile des Bremsantriebs	Elementos de mando de frenos	**C110**	
Привод гидротормозов	Hydraulic brakes drive	Commande hydraulique des freins	Hydraulikbremsen	Mando de frenos hidráulicos	**C120**	
Привод регулятора давления	Pressure regulator actuator	Commande du compensateur de freinage	Druckreglerantrieb	Mando del regulador de presión	**C130**	
Цилиндр главный тормозов	Main brake cylinder	Maître-cylindre des freins	Hauptbremszylinder	Cilindro maestro de frenos hidráulicos	**C140**	
Цилиндр колесный заднего тормоза	Rear brake wheel cylinder	Cylindre récepteur de frein AR	Hinterradbremszylinder	Cilindro de ruedas del freno trasero	**C150**	
Регулятор давления	Pressure regulator	Compensateur de freinage	Druckregler	Regulador de presión	**C160**	
Привод стояночного тормоза	Parking brake drive	Commande de frein de stationnement	Feststellbremsbetätigung	Mando del freno de estacionamiento	**C170**	
C2. Тормозные механизмы	**C2. Brake mechanisms**	**C2. Freins**	**C2. Bremsvorrichtungen**	**C2. Mecanismos de freno**		
Тормоза передние	Front brakes	Freins avant	Vorderradbremse	Frenos delanteros	**C200**	
Элементы передних тормозов	Front brakes components	Vue éclatée des freins avant	Hauptteile der Vorderbremsen	Elementos de los frenos delanteros	**C210**	
Тормоза задние в сборе	Rear brakes assembly	Freins arrière complets	Hinterradbremse, komplett	Comjunto de frenos traseros	**C220**	
Тормоза задние	Rear brakes	Freins arrière	Hinterradbremse	Frenos traseros	**C230**	

1	2	3	4	5	6	7
D. Управление рулевое, подвеска и колеса	**D. Steering system, suspension and wheels**	**D. Direction, suspension et roues**	**D. Lenkung, Aufhängung und Räder**	**D. Dirección, suspensión y ruedas**		
D1. Управление рулевое	**D1. Steering system**	**D1. Direction**	**D1. Lenkung**	**D1. Dirección**		
Колонка рулевая	Steering column	Colonne de direction	Lenksäule	Columna de dirección	**D100**	
Колонка рулевая	Steering column	Colonne de direction	Lenksäule	Columna de dirección	**D101**	**16,125,136,142**
Колонка рулевая	Steering column	Colonne de direction	Lenksäule	Columna de dirección	**D102**	**133,141**
Колонка рулевая	Steering column	Colonne de direction	Lenksäule	Columna de dirección	**D103**	**135,143**
Колонка рулевая	Steering column	Colonne de direction	Lenksäule	Columna de dirección	**D104**	**23,24**
Механизм рулевой	Steering mechanism	Mécanisme de direction	Lenkung	Mecanismo de dirección	**D110**	
Механизм рулевой	Steering mechanism	Mécanisme de direction	Lenkung	Mecanismo de dirección	**D111**	**16,125,135, 136, 142,143**
Привод рулевой	Steering drive	Timonerie de direction	Lenkgestänge	Mando de dirección	**D120**	
Гидроусилитель рулевого управления	Power steering	Système de direction assitée	Servolenkung	Servodirección hidráulica	**D131**	**16,125,135, 136,142,143**
Гидроусилитель рулевого управления	Power steering	Système de direction assitée	Servolenkung	Servodirección hidráulica	**D133**	**16,125,135, 136,142,144**
Вал рулевого управления	Steering mechanism shaft	Arbre de direction	Lenkspindel	Arbol de dirección	**D140**	
Вал рулевого управления	Steering mechanism shaft	Arbre de direction	Lenkspindel	Arbol de dirección	**D141**	**16,125,136,142**
Вал рулевого управления	Steering mechanism shaft	Arbre de direction	Lenkspindel	Arbol de dirección	**D142**	**23, 24,133, 141**
Вал рулевого управления	Steering mechanism shaft	Arbre de direction	Lenkspindel	Arbol de dirección	**D143**	**135,143**
Элементы рулевого механизма	Steering mechanism components	Vue éclatée du boîtier de direction	Hauptteile der Lenkung	Elementos de dirección	**D150**	
Картер рулевого механизма	Steering box	Boîtier de direction	Lenkgetriebegehäuse	Carter del mecanismo de dirección	**D160**	
Колесо рулевое	Steering wheel	Volant de direction	Lenkrad	Volante de dirección	**D170**	
Насос усилителя рулевого управления	HPS pump	Pompe d'assistance de direction	Pumpe für Servolenkung	Bomba de servodirección	**D181**	**16,125,135, 136,142,143**
D2. Подвеска передняя	**D2. Front suspension**	**D2. Suspension avant**	**D2. Vorderradaufhängung**	**D2. Suspensión delantera**		
Элементы передней подвески	Front suspension components	Vue éclatée d'un élément de suspension avant	Hauptteile der Vorderradaufhängung	Elementos de la suspensión delantera	**D200**	
Элементы передней подвески	Front suspension components	Vue éclatée d'un élément de suspension avant	Hauptteile der Vorderradaufhängung	Elementos de la suspensión delantera	**D201**	
Стабилизатор поперечной устойчивости	Anti-roll bar	Barre stabilisatrice anti-roulis	Querstabilisator	Barra estabilizadora trasversal	**D220**	
Стойки телескопические в сборе	Telescopic struts assy	Jambes téléscopiques complètes	Federbein, komplett	Montantes telescópicos en conjunto	**D240**	
D3. Подвеска задняя	**D3. Rear suspension**	**D3. Suspension arrière**	**D3. Hinterradaufhängung**	**D3. Suspensión trasera**		
Подвеска задняя	Rear suspension	Suspension arrière	Hinterradaufhängung	Suspensión trasera	**D300**	
D4. Колеса	**D4. Wheels**	**D4. Roues**	**D4. Räder**	**D4. Ruedas**		
Кулаки поворотные и ступицы	Steering knuckles and hubs	Pivots et moyeux	Achsschenkel und Naben	Manguetas y cubos	**D400**	
Колеса	Wheels	Roues	Räder	Ruedas	**D410**	

1	2	3	4	5	6	7
Колеса	Wheels	Roues	Räder	Ruedas	**D411**	
Колеса	Wheels	Roues	Räder	Ruedas	**D412**	
Ступица заднего колеса	Rear wheel hub	Moyeu de roue arrière	Hinterradnabe	Cubo de la rueda trasera	**D420**	
E. Устройства вспомогательные	**E. Comfort and convenience equipment**	**E. Dispositifs auxiliaires**	**E. Hilfseinrichtungen**	**E. Dispositivos auxiliares**		
E1. Отопление, вентиляция кузова	**E1. Interior heating and ventilation**	**E1. Chauffage et ventilation de l'habitacle**	**E1. Heizung, Lüftung**	**E1. Calefacción y ventilación**		
Система вентиляции и отопления	Heating and ventilation system	Chauffage-ventilation	Heizungs- und Lüftungsanlage	Sistema de ventilación y de calefacción	**E100**	
Система вентиляции и отопления	Heating and ventilation system	Chauffage-ventilation	Heizungs- und Lüftungsanlage	Sistema de ventilación y de calefacción	**E101**	
Система вентиляции и отопления	Heating and ventilation system	Chauffage-ventilation	Heizungs- und Lüftungsanlage	Sistema de ventilación y de calefacción	**E102**	
Управление вентиляцией и отоплением	Heating and ventilation control	Commande de chauffage-ventilation	Steuerung für Heizung und Lüftung	Comando de ventilación y de calefacción	**E110**	
Управление вентиляцией и отоплением	Heating and ventilation control	Commande de chauffage-ventilation	Steuerung für Heizung und Lüftung	Comando de ventilación y de calefacción	**E111**	
Управление вентиляцией и отоплением	Heating and ventilation control	Commande de chauffage-ventilation	Steuerung für Heizung und Lüftung	Comando de ventilación y de calefacción	**E113**	**H**
Воздухозаборник и вентилятор отопителя	Air intake and heater blower	Boîtier de prise d'air et ventilateur du bloc de chauffage	Lufteintritt und Heizgebläse	Toma de aire y ventilador del calefactor	**E120**	
Воздухозаборник отопителя	Heater air intake	Boîtier de prise d'air du bloc de chauffage	Lufteintritt für Heizgerät	Toma de aire del calefactor	**E131**	
Воздухозаборник отопителя	Heater air intake	Boîtier de prise d'air du bloc de chauffage	Lufteintritt für Heizgerät	Toma de aire del calefactor	**E132**	
Вентилятор и кожухи отопителя	Blower and heater unit housings	Ventilateur et capots du bloc de chauffage	Heizgebläse und Heizkasten	Ventilador y cubiertas del calefactor	**E141**	
Радиатор и кожухи отопителя	Heat exchanger and heater unit housings	Radiateur et capots du bloc de chauffage	Kühler und Heizkasten	Radiador y cubierta del calefactor	**E150**	
Радиатор и кожух отопителя	Heat exchanger and heater unit housing	Radiateur et capot du bloc de chauffage	Kühler und Heizkasten	Radiador y cubierta del calefactor	**E151**	
Радиатор и кожух отопителя	Heat exchanger and heater unit housings	Radiateur et capot du bloc de chauffage	Kühler und Heizkasten	Radiador y cubierta del calefactor	**E152**	
Радиатор и кожух отопителя	Heat exchanger and heater unit housing	Radiateur et capot du bloc de chauffage	Kühler und Heizkasten	Radiador y cubierta del calefactor	**E154**	**14**
Система кондиционирования воздуха	Air conditioning system	Conditionnement d'air	Klimagerät	Sistema de aire acondicionado	**E164**	**14**
Компрессор холодильный	A/C compressor	Compresseur réfrigérant	Kältegerät	Compresor frigorífico	**E174**	**14**
Дефлекторы вытяжной вентиляции	Ventilation deflectors	Déflecteurs de ventilation par aspiration	Entlüftungsdüsen	Deflectores de ventilación por aspiración	**E180**	
E2. Омыватели	**E2. Washers**	**E2. Lave-glaces**	**E2. Wascher**	**E2. Lavadores**		
Омыватель ветрового стекла	Windscreen washer	Lave-glace du pare-brise	Windschutzscheibenwascher	Lavaparabrisas	**E200**	
Омыватели	Washers	Lave-glaces	Wascher	Lavadores	**E210**	

1	2	3	4	5	6	7
E3. Стеклоочистители	**E3. Wipers**	**E3. Essuie-glaces**	**E3. Wischer**	**E3. Lavacristales**		
Стеклоочиститель	Wiper	Essuie-glace	Wischer	Lavacristales	**E300**	
Стеклоочиститель задний	Rear wiper	Essuie-glace arrière	Heckscheibenwischer	Lavacristales trasero	**E310**	
Стеклоочиститель задний	Rear wiper	Essuie-glace arrière	Heckscheibenwischer	Lavacristales trasero	**E320**	
E4. Устройства безопасности	**E4. Safety system**	**E4. Dispositifs de sécurité**	**E4. Sicherheit**	**E4. Sistema de seguridad**		
Система надувных подушек безопасности	Airbag system	Coussins d'air gonflables (air-bag)	Airbag system	**Sistema de airbag**	**E400**	
K. Электрооборудование	**K. Electrical equipment**	**K. Equipement électrique**	**K. Elektrik**	**K. Equipos eléctricos**		
K1. Электрооборудование двигателя	**K1. Engine electrical equipment**	**K1. Equipement électrique du moteur**	**K1. Motorelektrik**	**K1. Equipos eléctricos del motor**		
Система зажигания	Ignition system	Allumage	Zündanlage	Sistema de encendido	**K100**	
Система зажигания	Ignition system	Allumage	Zündanlage	Sistema de encendido	**K101**	
Система зажигания	Ignition system	Allumage	Zündanlage	Sistema de encendido	**K102**	
Система зажигания	Ignition system	Allumage	Zündanlage	Sistema de encendido	**K103**	
Блоки электронные	Electronic control modules	Blocs électroniques	Steuergeräte, elektronische	Equipo elecónico	**K104**	
Блоки электронные	Electronic control modules	Blocs électroniques	Steuergeräte, elektronische	Equipo elecónico	**K105**	
Автомобильная противоугонная система	Vehicle theft deterrent system	Sistème antidémarrage	Wegfahrsperre	Sistema de antihurto para el vehículo	**K106**	
Выключатель зажигания	Ignition switch	Contact d'allumage	Zündschalter	Interruptor de encendido	**K110**	
Модуль зажигания	Ignition module	Module d'allumage	Zündmodul	Bobina de encendido	**K120**	
Модуль зажигания	Ignition module	Module d'allumage	Zündmodul	Bobina de encendido	**K121**	
Модуль зажигания	Ignition module	Module d'allumage	Zündmodul	Bobina de encendido	**K122**	
Распределитель зажигания	Ignition distributor	Allumeur	Zündverteiler	Distribuidor de encendido	**K123**	
Батарея аккумуляторная	Battery	Batterie	Batterie	Batería de acumuladores	**K130**	
Генератор с арматурой	Alternator and fixtures	Alternateur et ses fixations	Generator mit Träger	Alternador con accesorios	**K140**	
Генератор с арматурой	Alternator and fixtures	Alternateur et ses fixations	Generator mit Träger	Alternador con accesorios	**K141**	**14,16,125,135, 136,142,143**
Стартер	Crank motor	Démarreur	Anlasser	Estator	**K150**	
Датчики	Sensors	Capteurs	Geber	Sensores	**K160**	
K2. Система освещения	**K2. Lighting system**	**K2. Système d'éclairage**	**K2. Beleuchtung**	**K2. Sistema de alumbrado**		
Фары	Headlamps	Projecteurs avant	Scheinwerfer	Faros	**K200**	
Гидрокорректор фар	Hydraulic headlight adjuster	Commande hydraulique de réglage de site des projecteurs	Leuchtweitenregler	Corrector hidráulico de faros	**K210**	
Освещение салона	Interior lighting	Eclairage de l'habitacle	Innenraumbeleuchtung	Alumbrado del habitáculo	**K220**	
Фонари	Rear lights	Feux arrière	Heckleuchten	Pilotos traseros	**K230**	
Фонари	Rear lights	Feux arrière	Heckleuchten	Pilotos traseros	**K231**	
K3. Принадлежности	**K3. Accessories**	**K3. Accessoires**	**K3. Zubehör**	**K3. Accesorios**		

1	2	3	4	5	6	7
Сигналы	Tell-tales	Avertisseurs	Signale	Señales	**K300**	
Приборы	Instruments	Appareils	Geräte	Instrumentos	**K310**	
Выключатели и подсветка приборов	Instrument illumination and switches	Interrupteurs et éclairage d'instruments	Schalter und Tafelgerätebeleuchtung	Interruptores	**K320**	
Выключатели и подсветка приборов	Instrument illumination and switches	Interrupteurs et éclairage d'instruments	Schalter und Tafelgerätebeleuchtung	Interruptores	**K321**	**23,24**
Блоки управления и прикуриватель	Control blocks and cigarette lighter	Blocs de commande et allume-cigares	Steuergeräte, Zigarettenanzünder	Bloco de mando y encendedor	**K330**	
Блок монтажный и реле	Fuse and relay block	Boîte à fusibles et relais	Zentralelektrik mit Relais	Caja fusibles y relés	**K340**	
Блок монтажный и реле	Fuse and relay block	Boîte à fusibles et relais	Zentralelektrik mit Relais	Caja fusibles y relés	**K341**	**AB**
Блок монтажный и реле	Fuse and relay block	Boîte à fusibles et relais	Zentralelektrik mit Relais	Caja fusibles y relés	**K342**	
Блок монтажный	Fuse and relay block	Boîte à fusibles et relais	Zentralelektrik	Caja fusibles	**K350**	
Блок монтажный	Fuse and relay block	Boîte à fusibles et relais	Zentralelektrik	Caja fusibles	**K351**	
K4. Жгуты проводов	**K4. Wire harnesses**	**K4. Faisceaux de câbles**	**K4. Kabelstränge**	**K4. Mazo de cables**		
Жгуты проводов моторного отсека	Engine bay wire harness	Faisceaux du compartiment moteur	Kabelstränge für Motorraum	Mazo de cables delanteros	**K400**	
Жгуты проводов салона	Passenger compartment wire harness	Faisceaux de l'habitacle	Kabelstränge für Innenraum	Mazo de cables del habitáculo	**K410**	
Жгуты проводов салона	Passenger compartment wire harness	Faisceaux de l'habitacle	Kabelstränge für Innenraum	Mazo de cables del habitáculo	**K411**	**—> 02251**
Жгуты проводов панели приборов	Instrument panel wire harness	Faisceaux du tableau de bord	Kabelstränge fürTafelgeräte	Mazo de cables del tablero	**K420**	
M. Кузов	**M. Body**	**M. Carrosserie**	**M. Karosserie**	**M. Carrocerla**		
M0. Кузов в сборе	**M0. Body assembly**	**M0. Carrosserie complète**	**M0. Karosierie, komplett**	**M0. Carrocerla en conjunto**		
Кузов	Body	Carrosserie	Karosserie	Carrocerla	**M001**	
M1. Интерьер кузова	**M1. Body interior**	**M1. Aménagement de la carrosserie**	**M1. Innenraum**	**M1. Parte interior de la carrocerla**		
Сиденья передние	Front seats	Sièges avant	Vordersitze	Asientos delanteros	**M100**	
Механизм установки передних сидений	Front seats adjustment mechanism	Mécanisme de réglage du siège	Einstellung der Sitze	Mecanismo de instalación de los asientos	**M110**	
Сиденье заднее	Rear seat	Banquette arrière	Rücksitze	Asiento trasero	**M120**	
Сиденье заднее	Rear seat	Banquette arrière	Rücksitze	Asiento trasero	**M121**	
Механизм установки заднего сиденья	Front seats adjustment mechanism	Mécanisme de réglage du siège	Einstellung der Sitze	Mecanismo de instalación de los asientos	**M130**	
Механизм установки заднего сиденья	Front seats adjustment mechanism	Mécanisme de réglage du siège	Einstellung der Sitze	Mecanismo de instalación de los asientos	**M131**	
Термошумоизоляция салона	Interior thermal and noise insulation	Isolations thermique et phonique de l'habitacle	Wärmeisolation und Schalldämpfung	Aislamiento térmosonoro del habitáculo	**M140**	
Термошумоизоляция моторного отсека	Engine compartment thermal and noise insulation	Isolations thermique et phonique du compartiment moteur	Wärmeisolation und Schalldämpfung Motorraum	Aislamiento térmosonoro del compartimiento del motor	**M145**	
Коврики салона	Interior floor mats	Tapis de l'habitacle	Bodenmatten	Alfombras del habitáculo	**M150**	
Коврики багажника	Luggage compartment mats	Tapis du coffre à bagages	Bodenmatten Kofferraum	Alfombras del portaequipajes	**M155**	

1	2	3	4	5	6	7
Обивка салона	Interior trim	Garniture de l'habitacle	Innenraumverkleidung	Tapizado del habitáculo	**M160**	
Обивка салона	Interior trim	Garniture de l'habitacle	Innenraumverkleidung	Tapizado del habitáculo	**M161**	
Обивка салона	Interior trim	Garniture de l'habitacle	Innenraumverkleidung	Tapizado del habitáculo	**M162**	
Обивка багажника	Luggage compartment trim	Garniture du coffre à bagages	Kofferraumverkleidung	Tapizado del portaequipajes	**M170**	
Обивка багажника	Luggage compartment trim	Garniture du coffre à bagages	Kofferraumverkleidung	Tapizado del portaequipajes	**M171**	
Обивка багажника	Luggage compartment trim	Garniture du coffre à bagages	Kofferraumverkleidung	Tapizado del portaequipajes	**M172**	
Принадлежности салона	Interior accessories	Accessoires de l'habitacle	Innenraumzubehör	Accesorios del habitáculo	**M180**	
Зеркала	Mirrors	Rétroviseurs	Spigel	Retrovisores	**M185**	
Панель приборов	Instrument panel	Planche de bord	Armaturenbrett	Panel de instrumentos	**M190**	
Панель приборов	Instrument panel	Planche de bord	Armaturenbrett	Panel de instrumentos	**M191**	**23,24**
Ящик вещевой	Glove box	Boîte à gants	Handschuhfach	Guantera	**M195**	
M2. Основные элементы кузова	**M2. Main body components**	**M2. Eléments principaux de la carrosserie**	**M2. Hauptteile der Karosserie**	**M2. Elementos principales de la carrocerìa**		
Капот	Hood	Capot de moteur	Motorhaube	Capó	**M200**	
Пол кузова передний	Body floor, front	Plancher de la carrosserie avant	Boden, vorne	Piso de la carrocerla delantera	**M230**	
Пол кузова задний	Body floor, rear	Plancher de la carrosserie arrière	Boden, hinten	Piso de la carrocerla trasero	**M235**	
Элементы передка	Body front frame	Carcasse de la partie avant	Innenteile, vorne	Frente	**M240**	
Элементы боковины и задка	Body side and rear frame	Carcasse de la partie latérale et arrière	Seitenwand und Innenteile, hinten	Elementos interiores trasero	**M250**	
Элементы боковины и задка	Body side and rear frame	Carcasse de la partie latérale et arrière	Seitenwand und Innenteile, hinten	Elementos interiores trasero	**M251**	
Элементы боковины и задка	Body side and rear frame	Carcasse de la partie latérale et arrière	Seitenwand und Innenteile, hinten	Elementos interiores trasero	**M252**	
Панели кузова	Body panels	Panneaux de la carrosserie	Außenteile	Elementos exteriores	**M260**	
Панели кузова	Body panels	Panneaux de la carrosserie	Außenteile	Elementos exteriores	**M261**	
Панели кузова	Body panels	Panneaux de la carrosserie	Außenteile	Elementos exteriores	**M262**	
Крышка багажника	Trunk lid	Porte du coffre à bagages	Kofferraumdeckel	Tapa del portaequipajes	**M280**	
Замок крышки багажника	Trunk lid lock	Serrure de porte du coffre à bagages	Kofferraumdeckelschlösser	Cerradura de tapa del portaequipajes	**M290**	
M3. Двери и окна	**M3. Doors and windows**	**M3. Portes et vitres**	**M3. Türen und Fenster**	**M3. Puertas y lunas**		
Двери передние	Front doors	Portes avant	Vordertüren	Puertas delanteras	**M300**	
Двери передние	Front doors	Portes avant	Vordertüren	Puertas delanteras	**M301**	**SLx,19,24**
Двери передние	Front doors	Portes avant	Vordertüren	Puertas delanteras	**M302**	**E-3,E-4**
Петли дверей	Door hinges	Charnières des portes	Türgelenke	Bisagras de puertas	**M305**	
Двери задние	Rear doors	Portes arrière	Hintertüren	Puertas traseras	**M310**	
Двери задние	Rear doors	Portes arrière	Hintertüren	Puertas traseras	**M311**	**SLx,19,24**
Замки передних дверей	Front door locks	Serrures de portes avant	Vordertürschlösser	Cerraduras de las puertas delanteras	**M320**	
Замки задних дверей	Rear door locks	Serrures de portes arrière	Hintertürschlösser	Cerraduras de las puertas traseras	**M330**	
Окна передних дверей	Front door windows	Vitres de portes avant	Vordertürscheiben	Lunas de las puertas delanteras	**M340**	
Окна задних дверей	Rear door windows	Fenêtres des portes arrière	Hintertürscheiben	Lunas de las puertas traseras	**M350**	
Стеклоподъемники передних дверей	Front window regulator	Lève-vitres des portes avant	Fensterheber, vorne	Elevalunas delanteras	**M360**	

1	2	3	4	5	6	7
Стеклоподъемники передних дверей	Front window regulator	Lève-vitres des portes avant	Fensterheber, vorne	Elevalunas delanteras	**M361**	
Стеклоподъемники задних дверей	Rear window regulator	Lève-vitres des portes arrière	Fensterheber, hinten	Elevalunas traseras	**M370**	
Стеклоподъемники задних дверей	Rear window regulator	Lève-vitres des portes arrière	Fensterheber, hinten	Elevalunas traseras	**M371**	
Окна	Windows	Vitres	Fenster	Lunas	**M380**	
Окна	Windows	Vitres	Fenster	Lunas	**M381**	
Окна	Windows	Vitres	Fenster	Lunas	**M382**	
Дверь задка	Tailgate	Hayon	Heckklappe	Portón trasero	**M390**	
Дверь задка	Tailgate	Hayon	Heckklappe	Portón trasero	**M391**	
Замок двери задка	Tailgate lock	Serrure de l'hayon	Heckklappeschlösser	Cerradura del portón trasero	**M395**	
M4. Элементы облицовочные	**M4. Trim components**	**M4. Eléments de garnissage**	**M4. Zierelemente**	**M4. Elementos de revestimiento**		
Решетка радиатора	Radiator trim	Calandre de radiateur	Kühlermaske	Revestimiento del radiador	**M400**	
Решетка радиатора	Radiator trim	Calandre de radiateur	Kühlermaske	Revestimiento del radiador	**M401**	
Спойлер и надписи декоративные	Spoiler and badges	Spoiler et monogrammes	Spoiler und Beschriftungen	Alerón y anagramas	**M410**	
Спойлер и надписи декоративные	Spoiler and badges	Spoiler et monogrammes	Spoiler und Beschriftungen	Alerón y anagramas	**M411**	
Спойлер и надписи декоративные	Spoiler and badges	Spoiler et monogrammes	Spoiler und Beschriftungen	Alerón y anagramas	**M412**	
Ложементы багажника крыши	Roof rails	Galeries de pavillon	Dachrelings	Alojamientos del baul	**M413**	
Накладки облицовочные	Trim panels	Enjoliveurs	Auflagen	Embellecedores	**M420**	
Обтекатели порога	Sill trim	Carènes des seuils	Schwellen-Wasserablaufleisten	Carenados de bajos	**M422**	
Обтекатели порога	Sill trim	Carènes des seuils	Schwellen-Wasserablaufleisten	Carenados de bajos	**M423**	
Щитки	Covers	Tôles de protection	Zierschilde	Guardabarros	**M424**	
Щитки	Covers	Tôles de protection	Zierschilde	Guardabarros	**M425**	
Бампер передний	Front bumper	Pare-chocs avant	Stoßstange, vorne	Paragolpes delantero	**M430**	
Бампер передний	Front bumper	Pare-chocs avant	Stoßstange, vorne	Paragolpes delantero	**M431**	
Бампер задний	Rear bumper	Pare-chocs arrière	Stoßstange, hinten	Paragolpes trasero	**M440**	
Бампер задний	Rear bumper	Pare-chocs arrière	Stoßstange, hinten	Paragolpes trasero	**M441**	
Бампер задний	Rear bumper	Pare-chocs arrière	Stoßstange, hinten	Paragolpes trasero	**M442**	
T. Схема установки заглушек	**T. Plug Layout**	**T. Schéma d'emplacement des obturateurs**	**T. Anordnung der Verschlußstopfen**	**T. Esquema de instalaición de obturadores**		
Схема установки заглушек	Plug Layout	Schéma d'emplacement des obturateurs	Anordnung der Verschlußstopfen	Esquema de instalaición de obturadores	**T100**	
Y. Инструмент	**Y. Tools**	**Y. Outillage**	**Y. Werkzeug**	**Y. Herramientas**		
Y1. Инструмент шоферский	**Y1. Driver's tools**	**Y1. Outillage de bord**	**Y1. Fahrerwerkzeug**	**Y1. Herramientas del conductor**		
Инструмент шоферский	Driver's tools	Outillage de bord	Fahrerwerkzeug	Herramientas del conductor	**Y100**	

RUS ИЛЛЮСТРАЦИИ И ПЕРЕЧЕНЬ ДЕТАЛЕЙ И СБОРОЧНЫХ ЕДИНИЦ
GB ILLUSTRATION AND LIST OF SPARE PARTS
F ILLUSTRATION ET NOMENCLATURE DES PIÈCES DÉTACHÉES
D BILDER UND TEILE- BZW. BAUEINHEITENVERZEICHNIS
E FIGURAS Y LISTA DE LAS PIEZAS Y DE LAS UNIDADES DE MONTAJE

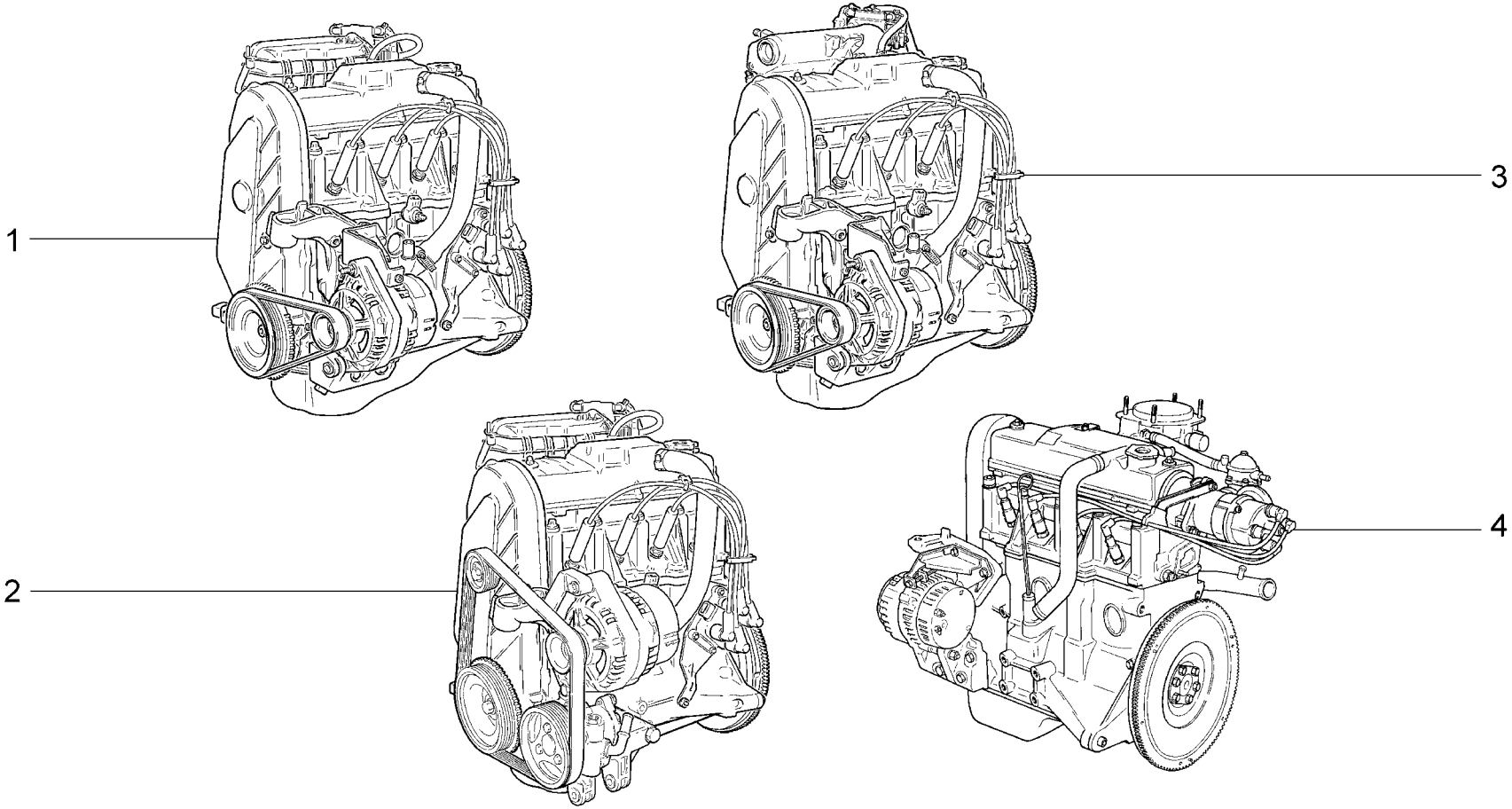

A001	**Двигатель** **Engine** **Moteur** **Motor** **Motor**	**2110 (01)** **21101** **21101-01** **21101-02** **21101-51** **21101-52** **21102 (02)**	**2111 (02)** **21112** **21112-01** **21112-02** **21112-51** **21112-52** **21121**	**21121-01** **21121-02** **21121-51** **21121-52**

п. / It.	№ изв. / Notif. N.	Дата / Not.Data	Номер детали / Part N.	Применяемость / Application	Кол / QTY	RUS Наименование	GB Description	F Désignation	D Benennung	E Denominación
1			+21114-1000260-00	~ (E2)	1	Двигатель	Engine	Moteur	Motor	Motor
1			+21114-1000260-01	~ (E2)	1	Двигатель	Engine	Moteur	Motor	Motor
1			+21114-1000260-20	(130,133)	1	Двигатель	Engine	Moteur	Motor	Motor
1			+21114-1000260-70	(140,141)	1	Двигатель	Engine	Moteur	Motor	Motor
2			+21114-1000260-60	~ (16,125)	1	Двигатель	Engine	Moteur	Motor	Motor
2			+21114-1000260-61	~ (16,125)	1	Двигатель	Engine	Moteur	Motor	Motor
2			+21114-1000260-62	(135,136)	1	Двигатель	Engine	Moteur	Motor	Motor
2			+21114-1000260-72	(142,143)	1	Двигатель	Engine	Moteur	Motor	Motor
3			+21110-1000260-14	(02-E2)	1	Двигатель	Engine	Moteur	Motor	Motor
3			+21110-1000260-76	(02-E3)	1	Двигатель	Engine	Moteur	Motor	Motor
4			+21100-1000260-00	(01)	1	Двигатель	Engine	Moteur	Motor	Motor

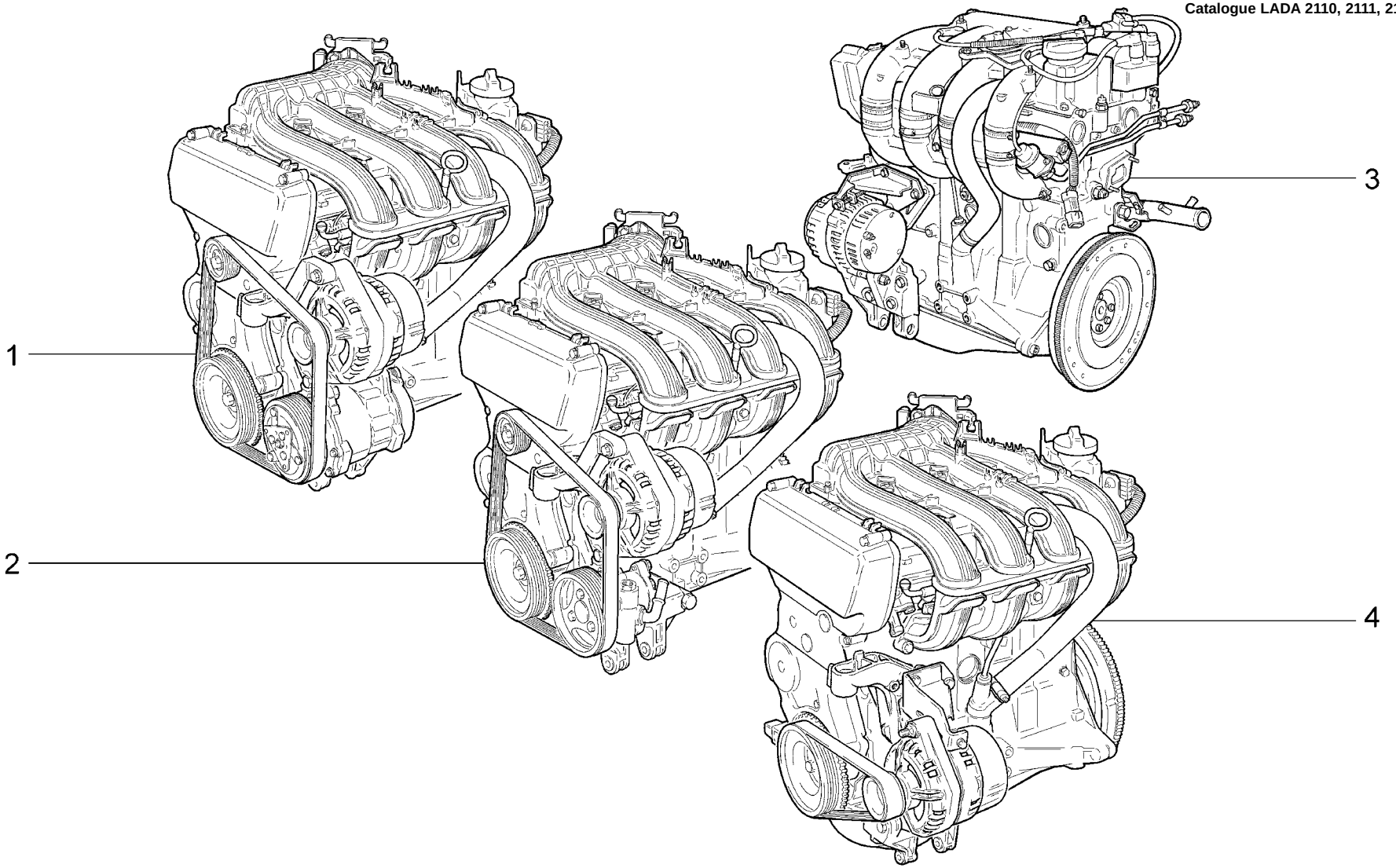

A002	**Двигатель** **Engine** **Moteur** **Motor** **Motor**	**21103 (01)** **21104** **21104-01** **21104-02** **21104-03** **21104-51** **21104-52**	**21104-53** **21113 (01)** **21114** **21114-01** **21114-02** **21114-51** **21114-52**	**2112 (01)** **21124** **21124-01** **21124-02** **21124-51** **21124-52**

п. It.	№ изв. Notif. N.	Дата Not.Data	Номер детали Part N.	Применяемость Application	Кол QTY	RUS Наименование	GB Description	F Désignation	D Benennung	E Denominación
1			+21124-1000260-40	(14)	1	Двигатель	Engine	Moteur	Motor	Motor
2			+21124-1000260-60	~ (16,125)	1	Двигатель	Engine	Moteur	Motor	Motor
2			+21124-1000260-61	~ (16,125)	1	Двигатель	Engine	Moteur	Motor	Motor
2			+21124-1000260-62	(135,136)	1	Двигатель	Engine	Moteur	Motor	Motor
2			+21124-1000260-72	(142,143)	1	Двигатель	Engine	Moteur	Motor	Motor
3			+21120-1000260-10	(01-E2)	1	Двигатель	Engine	Moteur	Motor	Motor
3			+21120-1000260-76	(01-E3)	1	Двигатель	Engine	Moteur	Motor	Motor
4			+21124-1000260-00	~ (E2)	1	Двигатель	Engine	Moteur	Motor	Motor
4			+21124-1000260-01	~ (E2)	1	Двигатель	Engine	Moteur	Motor	Motor
4			+21124-1000260-10	(130,133)	1	Двигатель	Engine	Moteur	Motor	Motor
4			+21124-1000260-70	(140,141)	1	Двигатель	Engine	Moteur	Motor	Motor

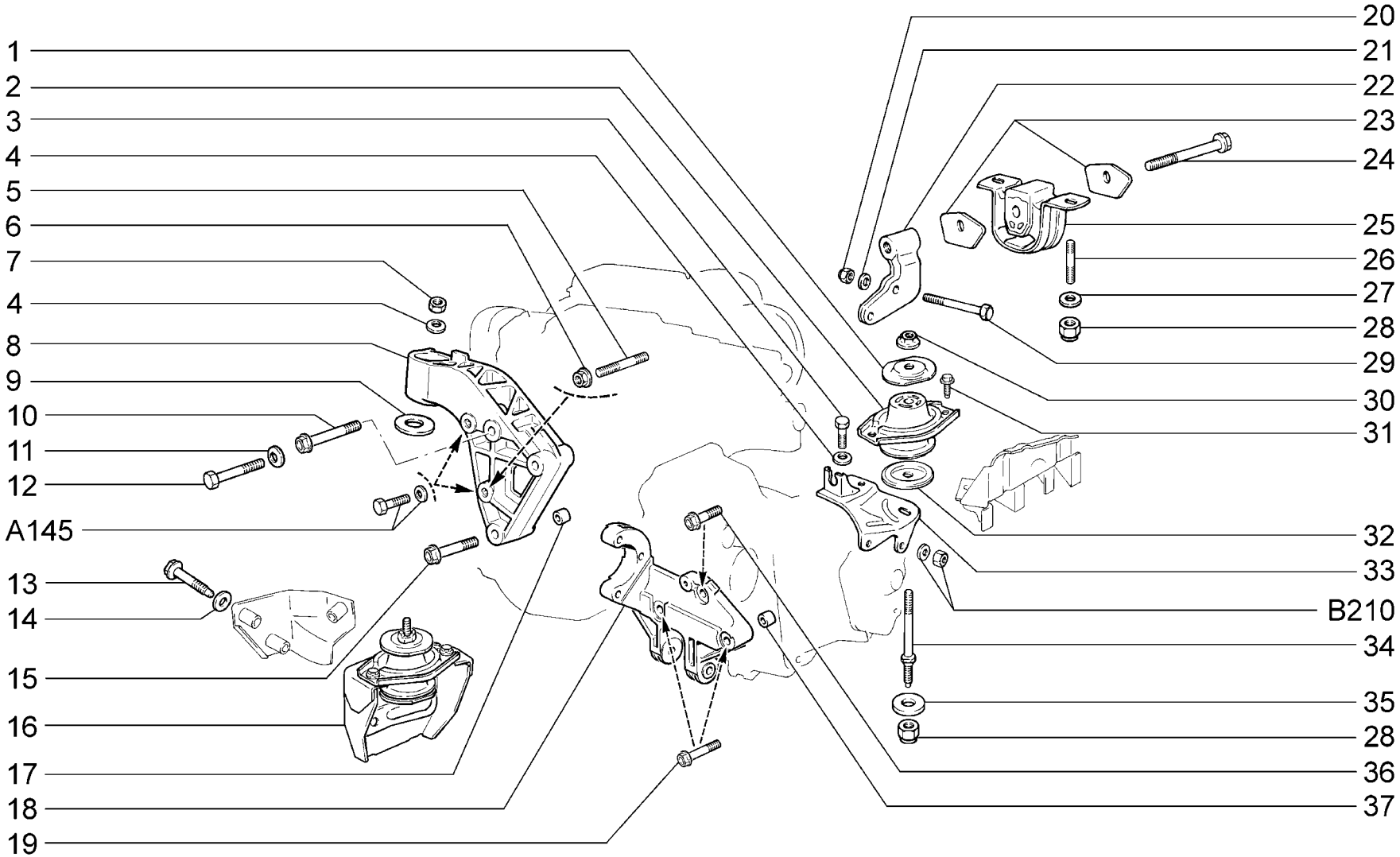

A010	**Подвеска двигателя** **Engine mounting** **Suspension de moteur** **Motoraufhängung** **Suspensión del motor**	**2110** **21101** **21101-01** **21101-02** **21101-51** **21101-52** **21102**	**2111** **21112** **21112-01** **21112-02** **21112-51** **21112-52** **21121**	**21121-01** **21121-02** **21121-51** **21121-52**

п. It.	№ изв. Notif. N.	Дата Not.Data	Номер детали Part N.	Применяемость Application	Кол QTY	RUS Наименование	GB Description	F Désignation	D Benennung	E Denominación
1			+21100-1001251-00		1*	Ограничитель верхний	Upper stop	Butée supérieure	Feststeller, oben	Tope superior
2			+21100-1001242-00	~	1*	Подушка опоры двигателя	Engine mounting flexible member	Tampon d'appui de moteur	Motorlagerung	Tope elástico de apoyo
2			+21100-1001242-01	~	1*	Подушка опоры двигателя	Engine mounting flexible member	Tampon d'appui de moteur	Motorlagerung	Tope elástico de apoyo
3			+00001-0013069-21		1	Болт M10x1,25x30	Bolt M10x1.25x30	Boulon M10x1,25x30	Schraube M10x1,25x30	Tornillo M10x1,25x30
4			+00001-0011983-73		2	Шайба 10 пружинная коническая	Spring washer 10, tapered	Rondelle à ressort conique 10	Federscheibe 10	Arandela 10 elástica cónica
5			+21010-1001101-00		1	Шпилька M8x15	Stud M8x15	Goujon M8x15	Stift M8x15	Espárrago M8x15
6			+21100-3701686-00		1	Гайка	Nut	Ecrou	Mutter	Tuerca
7			+00001-0021647-11		1	Гайка M10x1,25	Nut M10x1.25	Ecrou M10x1,25	Mutter M10x1,25	Tuerca M10x1,25
8			21100-1001157-00	!	1	Кронштейн правой опоры двигателя	RH mounting bracket	Support d'appui D	Träger, rechts	Soporte del apoyo der.
8			+21100-1001157-10		1	Кронштейн правой опоры двигателя	RH mounting bracket	Support d'appui D	Träger, rechts	Soporte del apoyo der.
9			21100-1001209-10	!	1	Шайба дистанционная	Spacer sleeve	Douille entretoise	Abstandshülse	Buje espaciador
10			+21100-1001159-00		1	Болт M8x76	Bolt M8x76	Boulon M8x76	Schraube M8x76	Tornillo M8x76
11			+00001-0011981-73	(16,125,135, 136,142,143)	2	Шайба 8 пружинная коническая	Spring washer 8, tapered	Rondelle à ressort conique 8	Federscheibe 8	Arandela 8 eléstica cónica
12			+21100-1701250-00	(16,125,135, 136,142,143)	2	Болт M8x85	Bolt M8x85	Boulon M8x85	Schraube M8x85	Tornillo M8x85
13			+21100-1001224-00		3	Болт M10x1,25x70	Bolt M10x1.25x70	Boulon M10x1,25x70	Schraube M10x1,25x70	Tornillo M10x1,25x70
14	08129	->11.05	+21210-1001029-00		3	Шайба	Washer	Rondelle	Scheibe	Arandela
14	8129	11.05->	+00001-0026468-01		3	Шайба 10	Washer 10	Rondelle 10	Scheibe 10	Arandela 10
15			+21100-1001161-00		2	Болт M8x65	Bolt M8x65	Boulon M8x65	Schraube M8x65	Tornillo M8x65
16			+21100-1001195-00		1	Кронштейн в сборе	Bracket assy	Support complete	Träger komplett	Soporte en conjunto
17			+21010-1003017-00		2	Втулка установочная	Locating bush	Douille de centrage	Stellhülse	Buje ajuste
18			+21120-1001362-30	(16,125,135, 136,142,143)	1	Кронштейн нижний	Lower bracket	Support inférieur	Stütze, unten	Soporte inferior
19			+21120-1001371-00	(16,125,135, 136,142,143)	2	Болт M10x1,25x55	Bolt M10x1.25x55	Boulon M10x1,25x55	Schraube M10x1,25x55	Tornillo M10x1,25x55
20			+00001-0061050-11		2	Гайка M12x1,25 самоконтрящаяся	Self-locking nut M12x1.25	Ecrou autofreiné M12x1,25	S.Mutter M12x1,25	Tuerca M12x1,25 autoblocante
21			+00001-0005200-01		2	Шайба 12	Washer 12	Rondelle 12	Scheibe 12	Arandela 12
22			+21100-1001281-00		1	Кронштейн задний	Rear bracket	Support arrière	Stütze, hinten	Soporte trasero
23			+21100-1001284-00		2	Ограничитель	End stop	Butée	Feststeller	Limitador

21100-1001209-10 (!) 21100-1001157-00

A010

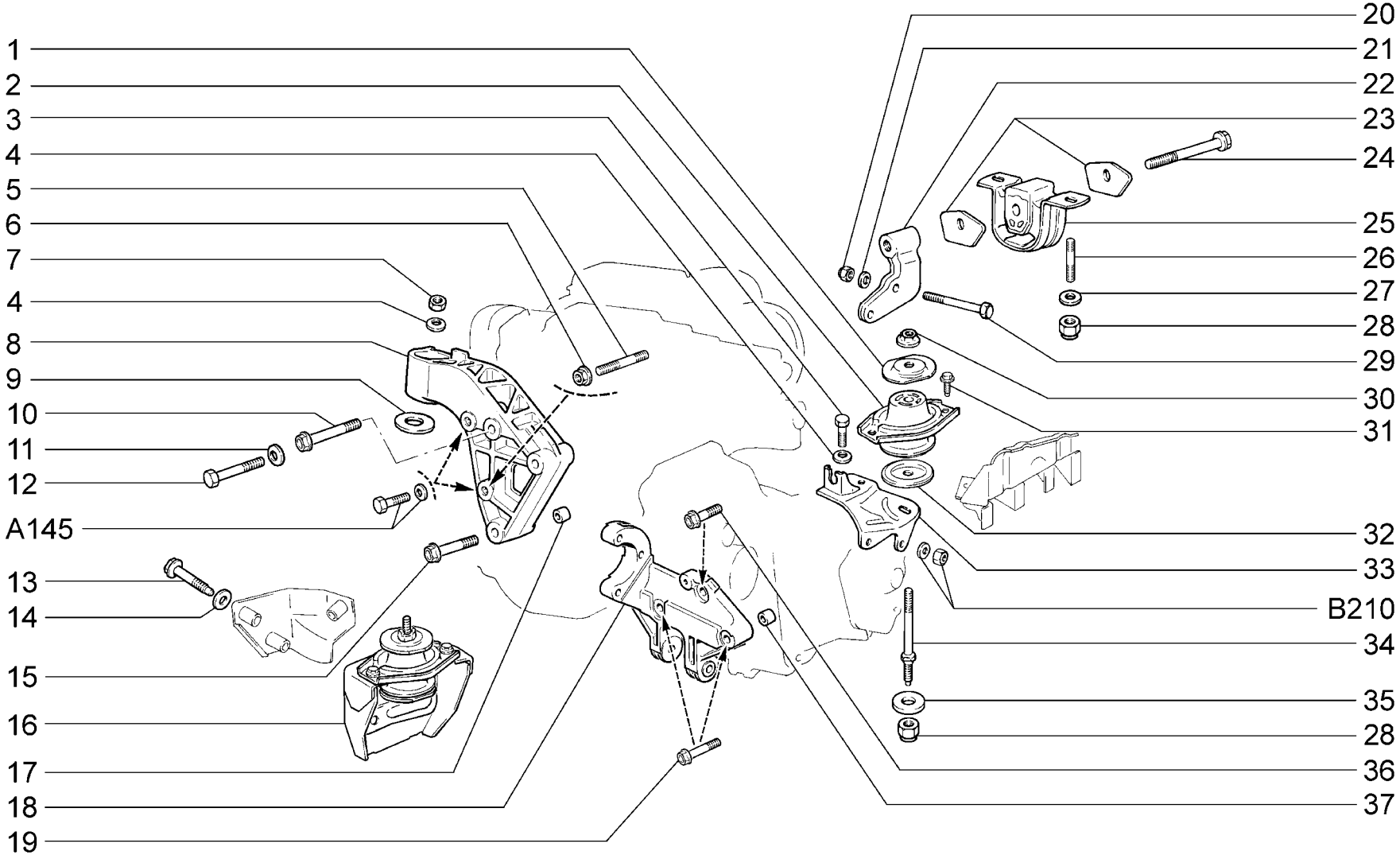

A010	**Подвеска двигателя** **Engine mounting** **Suspension de moteur** **Motoraufhängung** **Suspensión del motor**	**2110** **21101** **21101-01** **21101-02** **21101-51** **21101-52** **21102**	**2111** **21112** **21112-01** **21112-02** **21112-51** **21112-52** **21121**	**21121-01** **21121-02** **21121-51** **21121-52**

п. It.	№ изв. Notif. N.	Дата Not.Data	Номер детали Part N.	Применяемость Application	Кол QTY	RUS Наименование	GB Description	F Désignation	D Benennung	E Denominación
24			+21100-1001282-00		1	Болт заднего кронштейна	Rear bracket bolt	Boulon de support arrière	Hinterstützenschraube	Tornillo del soporte trasero
25			+21100-1001286-00		1	Подушка задней опоры двигателя	Engine rear mounting flexible member	Tampon d'appui arrière de moteur	Hintermotorlagerung	Tope elástico de apoyo trasero de motor
26			+00001-0035464-21		2	Шпилька M10x1,25x28	Stud M10x1.25x28	Goujon M10x1,25x28	Stift M10x1,25x28	Espárrago M10x1,25x28
27			+21210-1001029-00		2	Шайба	Washer	Rondelle	Scheibe	Arandela
28			+00001-0025745-11		3	Гайка M10x1,25 самоконтрящаяся	Self-locking nut M10x1.25	Ecrou autofreiné M10x1,25	S.Mutter M10x1,25	Tuerca M10x1,25
29			+00001-0055413-21		2	Болт M12x1,25x75	Bolt M12x1.25x75	Boulon M12x1,25x75	Schraube M12x1,25x75	Tornillo M12x1,25x75
30			+21100-1001257-00	1)	1	Гайка M10x1,25	Nut M10x1,25	Ecrou M10x1,25	Mutter M10x1,25	Tuerca M10x1,25
31			+21100-1001259-00		2	Болт M8x21	Bolt M8x21	Boulon M8x21	Schraube M8x21	Tornillo M8x21
32			+21100-1001249-00	1)	1	Ограничитель нижний	Lower stop	Butée inférieure	Feststeller, unten	Tope inferior
33			+21100-1001230-00		1	Кронштейн левой опоры	LH mounting bracket	Support d'appui G	Träger, links	Soporte del apoyo izq.
34			+21100-1001255-00	1)	1	Шпилька	Stud	Goujon	Stift	Espárrago
35			+21120-1001348-00		1	Шайба опорная	Thrust washer	Rondelle	Scheibe	Arandela de apoyo
36			+21120-1001376-00	(16,125,135, 136,142,143)	1	Болт M10x1,25x25	Bolt M10x1.25x25	Boulon M10x1,25x25	Schraube M10x1,25x25	Tornillo M10x1,25x25
37			+21120-1001364-00	(16,125,135, 136,142,143)	2	Втулка установочная	Locating bush	Douille de centrage	Buchse	Buje ajuste
1)			21100-1001240-00		1	Комплект	Kit	Jeu	Satz	Juego

A010

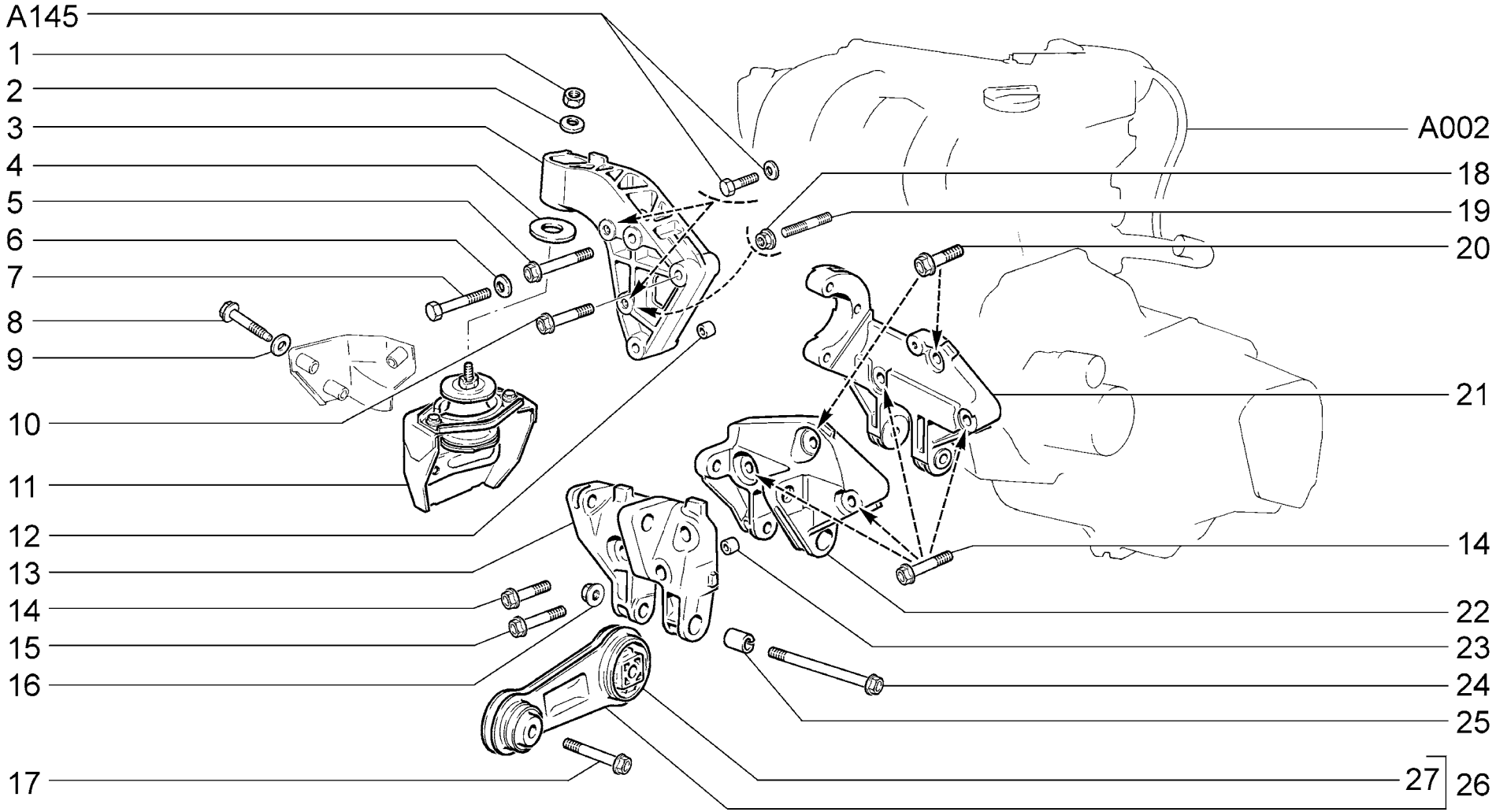

A011	**Подвеска двигателя** **Engine mounting** **Suspension de moteur** **Motoraufhängung** **Suspensión del motor**	**21103** **21104** **21104-01** **21104-02** **21104-03** **21104-51** **21104-52**	**21104-53** **21113** **21114** **21114-01** **21114-02** **21114-51** **21114-52**	**2112** **21124** **21124-01** **21124-02** **21124-51** **21124-52**

п. It.	№ изв. Notif. N.	Дата Not.Data	Номер детали Part N.	Применяемость Application	Кол QTY	RUS Наименование	GB Description	F Désignation	D Benennung	E Denominación
1			+00001-0021647-11		1	Гайка M10x1,25	Nut M10x1.25	Ecrou M10x1,25	Mutter M10x1,25	Tuerca M10x1,25
2			+00001-0011983-73		1	Шайба 10 пружинная коническая	Spring washer 10, tapered	Rondelle à ressort conique 10	Federscheibe 10	Arandela 10 elástica cónica
3			21100-1001157-00	!	1	Кронштейн правой опоры двигателя	RH mounting bracket	Support d'appui D	Träger, rechts	Soporte del apoyo der.
3			+21100-1001157-10		1	Кронштейн правой опоры двигателя	RH mounting bracket	Support d'appui D	Träger, rechts	Soporte del apoyo der.
4			21100-1001209-10	!	1	Шайба дистанционная	Spacer sleeve	Douille entretoise	Abstandshülse	Buje espaciador
5			+21100-1001159-00		1	Болт M8x76	Bolt M8x76	Boulon M8x76	Schraube M8x76	Tornillo M8x76
6			+00001-0011981-73	(14,16,125, 135,136,142, 143)	2	Шайба 8 пружинная коническая	Spring washer 8, tapered	Rondelle à ressort conique 8	Federscheibe 8	Arandela 8 eléstica cónica
7			+21100-1701250-00	(14,16,125, 135,136,142, 143)	2	Болт M8x85	Bolt M8x85	Boulon M8x85	Schraube M8x85	Tornillo M8x85
8			+21100-1001224-00		3	Болт M10x1,25x70	Bolt M10x1.25x70	Boulon M10x1,25x70	Schraube M10x1,25x70	Tornillo M10x1,25x70
9	08129	->11.05	+21210-1001029-00		3	Шайба	Washer	Rondelle	Scheibe	Arandela
9	8129	11.05->	+00001-0026468-01		3	Шайба 10	Washer 10	Rondelle 10	Scheibe 10	Arandela 10
10			+21100-1001161-00		2	Болт M8x65	Bolt M8x65	Boulon M8x65	Schraube M8x65	Tornillo M8x65
11			+21100-1001195-00		1	Кронштейн в сборе	Bracket assy	Support complete	Träger komplett	Soporte en conjunto
12			+21010-1003017-00		2	Втулка установочная	Locating bush	Douille de centrage	Stellhülse	Buje ajuste
13			+21120-1001362-00		1	Кронштейн нижний	Lower bracket	Support inférieur	Stütze, unten	Soporte inferior
14			+21120-1001371-00		2	Болт M10x1,25x55	Bolt M10x1.25x55	Boulon M10x1,25x55	Schraube M10x1,25x55	Tornillo M10x1,25x55
15			+21120-1001368-00		1	Болт M10x1,25x40	Bolt M10x1.25x40	Boulon M10x1,25x40	Schraube M10x1,25x40	Tornillo M10x1,25x40
16			+21100-1001257-00		1	Гайка M10x1,25	Nut M10x1,25	Ecrou M10x1,25	Mutter M10x1,25	Tuerca M10x1,25
17			+21120-1001384-00		1	Болт M10x1,25x50	Bolt M10x1.25x50	Boulon M10x1,25x50	Schraube M10x1,25x50	Tornillo M10x1,25x50
18			+21100-3701686-00		1	Гайка	Nut	Ecrou	Mutter	Tuerca
19			+21010-1001101-00		1	Шпилька M8x15	Stud M8x15	Goujon M8x15	Stift M8x15	Espárrago M8x15
20			+21120-1001376-00	(14,16,125, 135,136,142, 143)	1	Болт M10x1,25x25	Bolt M10x1.25x25	Boulon M10x1,25x25	Schraube M10x1,25x25	Tornillo M10x1,25x25
21			+21120-1001362-30	(16,125,135, 136,142,143)	1	Кронштейн нижний	Lower bracket	Support inférieur	Stütze, unten	Soporte inferior
22			+21120-1001362-20	(14)	1	Кронштейн нижний	Lower bracket	Support inférieur	Stütze, unten	Soporte inferior
23			+21120-1001364-00		2	Втулка установочная	Locating bush	Douille de centrage	Buchse	Buje ajuste
24			+21120-1001373-00		1	Болт M10x1,25x105	Bolt M10x1.25x105	Boulon M10x1,25x105	Schraube M10x1,25x105	Tornillo M10x1,25x105
25			+21120-1001366-00		1	Втулка	Bush	Douille	Buchse	Buje
26			+21120-1001300-00		1	Штанга в сборе	Bar assy	Barre	Stange	Varilla
27			+21120-1001310-00	~	1	Подушка штанги	Flexible mounting	Palier élastique	Gummilager	Tope de la barra
27			+21120-1001310-01	~	1	Подушка штанги	Flexible mounting	Palier élastique	Gummilager	Tope de la barra

21100-1001209-10 (!) 21100-1001157-00

A011

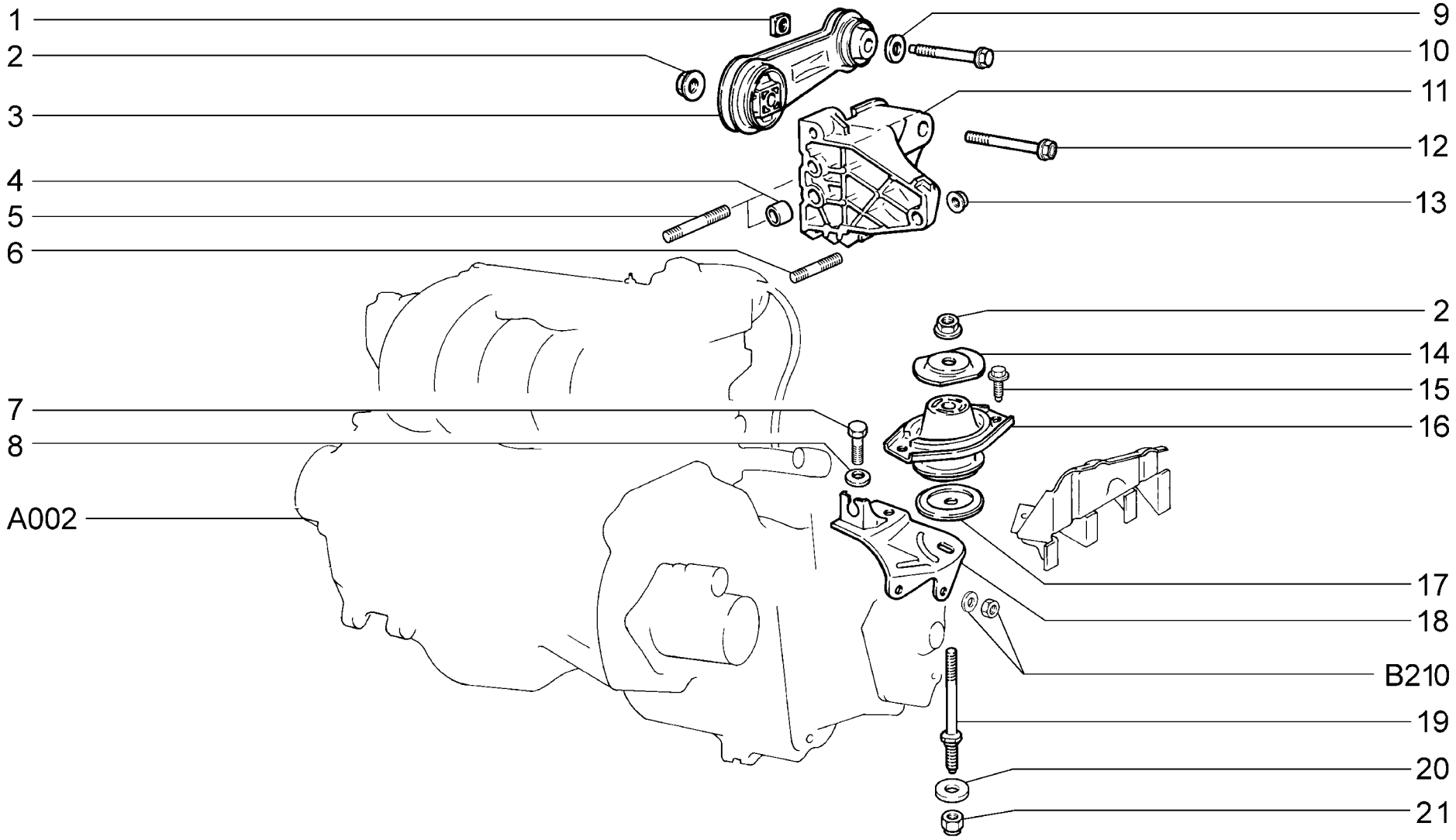

A012	**Подвеска двигателя** **Engine mounting** **Suspension de moteur** **Motoraufhängung** **Suspensión del motor**	**21103** **21104** **21104-01** **21104-02** **21104-03** **21104-51** **21104-52**	**21104-53** **21113** **21114** **21114-01** **21114-02** **21114-51** **21114-52**	**2112** **21124** **21124-01** **21124-02** **21124-51** **21124-52**

п. It.	№ изв. Notif. N.	Дата Not.Data	Номер детали Part N.	Применяемость Application	Кол QTY	RUS Наименование	GB Description	F Désignation	D Benennung	E Denominación
1			+21120-1001346-00		1	Гайка накладная	Nut	Ecrou	Mutter	Tuerca
2			+21100-1001257-00		3	Гайка M10x1,25	Nut M10x1,25	Ecrou M10x1,25	Mutter M10x1,25	Tuerca M10x1,25
3			+21120-1001300-00		1	Штанга в сборе	Bar assy	Barre	Stange	Varilla
4			+21120-1001364-00		2	Втулка установочная	Locating bush	Douille de centrage	Buchse	Buje ajuste
5			+00001-0035443-31		2	Шпилька M8x65	Stud M8x65	Goujon M8x65	Stift M8x65	Espárrago M8x65
6			+00001-0035438-31		1	Шпилька M8x40	Stud M8x40	Goujon M8x40	Stift M8x40	Espárrago M8x40
7			+00001-0013069-21		1	Болт M10x1,25x30	Bolt M10x1.25x30	Boulon M10x1,25x30	Schraube M10x1,25x30	Tornillo M10x1,25x30
8			+00001-0011983-73		1	Шайба 10 пружинная коническая	Spring washer 10, tapered	Rondelle à ressort conique 10	Federscheibe 10	Arandela 10 elástica cónica
9	08129	->11.05	+21210-1001029-00		1	Шайба	Washer	Rondelle	Scheibe	Arandela
9	8129	11.05->	+00001-0026468-01		1	Шайба 10	Washer 10	Rondelle 10	Scheibe 10	Arandela 10
10			+21120-1001351-00		1	Болт M10x1,25x66	Bolt M10x1.25x66	Boulon M10x1,25x66	Schraube M10x1,25x66	Tornillo M10x1,25x66
11			+21120-1001292-00		1	Кронштейн верхний	Upper bracket	Support supérieur	Stütze, oben	Soporte superior
12			+21120-1001326-00		1	Болт M10x1,25x118	Bolt M10x1.25x118	Boulon M10x1,25x118	Schraube M10x1,25x118	Tornillo M10x1,25x118
13			+21100-3701686-00		3	Гайка	Nut	Ecrou	Mutter	Tuerca
14			+21100-1001251-00		1	Ограничитель верхний	Upper stop	Butée supérieure	Feststeller, oben	Tope superior
15			+21100-1001259-00		2	Болт M8x21	Bolt M8x21	Boulon M8x21	Schraube M8x21	Tornillo M8x21
16			+21100-1001242-00	~	1	Подушка опоры двигателя	Engine mounting flexible member	Tampon d'appui de moteur	Motorlagerung	Tope elástico de apoyo
16			+21100-1001242-01	~	1	Подушка опоры двигателя	Engine mounting flexible member	Tampon d'appui de moteur	Motorlagerung	Tope elástico de apoyo
17			+21100-1001249-00		1	Ограничитель нижний	Lower stop	Butée inférieure	Feststeller, unten	Tope inferior
18			+21100-1001230-00		1	Кронштейн левой опоры	LH mounting bracket	Support d'appui G	Träger, links	Soporte del apoyo izq.
19			+21100-1001255-00		1	Шпилька	Stud	Goujon	Stift	Espárrago
20			+21120-1001348-00		1	Шайба опорная	Thrust washer	Rondelle	Scheibe	Arandela de apoyo
21			+00001-0025745-11		1	Гайка M10x1,25 самоконтрящаяся	Self-locking nut M10x1.25	Ecrou autofreiné M10x1,25	S.Mutter M10x1,25	Tuerca M10x1,25

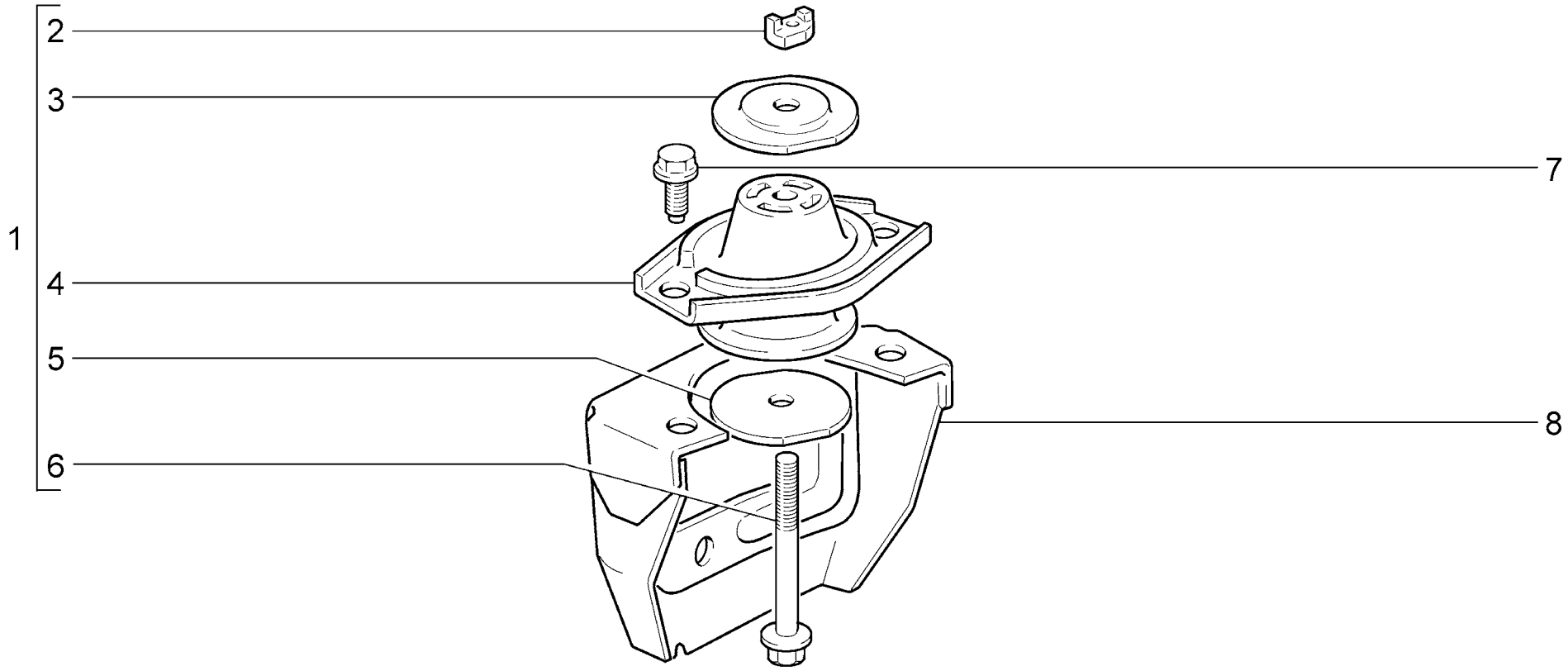

A013	**Подушка правой опоры** **Support pad, right** **Bloc élastique d'appui droit** **Motorlagerung, rechts** **Tope elástico de apoyo derecho**	**2110** **21101** **21101-01** **21101-02** **21101-51** **21101-52** **21102**	**21103** **21104** **21104-01** **21104-02** **21104-03** **21104-51** **21104-52**	**21104-53** **2111** **21112** **21112-01** **21112-02** **21112-51** **21112-52**	**21113** **21114** **21114-01** **21114-02** **21114-51** **21114-52** **2112**	**21121** **21121-01** **21121-02** **21121-51** **21121-52** **21124** **21124-01**	**21124-02** **21124-51** **21124-52**

п. It.	№ изв. Notif. N.	Дата Not.Data	Номер детали Part N.	Применяемость Application	Кол QTY	RUS Наименование	GB Description	F Désignation	D Benennung	E Denominación
1			+ 21100-1001204-00		1	Подушка в сборе	Engine mounting flexible member assy	Tampon d'appui de moteur complete	Motorlagerung komplett	Tope elástico de apoyo en conjunto
2			21100-1001237-00		1	Гайка M10x1,25	Nut M10x1.25	Ecrou M10x1,25	Mutter M10x1,25	Tuerca M10x1,25
3			21100-1001253-10		1	Ограничитель верхний	Upper restrictor	Butée supérieure	Feststeller, oben	Tope superior
4			+ 21100-1001242-00	~	1	Подушка опоры двигателя	Engine mounting flexible member	Tampon d'appui de moteur	Motorlagerung	Tope elástico de apoyo
4			+ 21100-1001242-01	~	1	Подушка опоры двигателя	Engine mounting flexible member	Tampon d'appui de moteur	Motorlagerung	Tope elástico de apoyo
5			21100-1001248-00		1	Ограничитель нижний	Lower restrictor	Butée inférieure	Feststeller, unten	Tope inferior
6			+ 21100-1001214-00		1	Болт	Bolt	Boulon	Schraube	Tornillo
7			+ 21100-1001259-00		2	Болт M8x21	Bolt M8x21	Boulon M8x21	Schraube M8x21	Tornillo M8x21
8			+ 21100-1001210-00		1	Кронштейн правый	Bracket, RH	Support D	Träger, rechts	Soporte der.

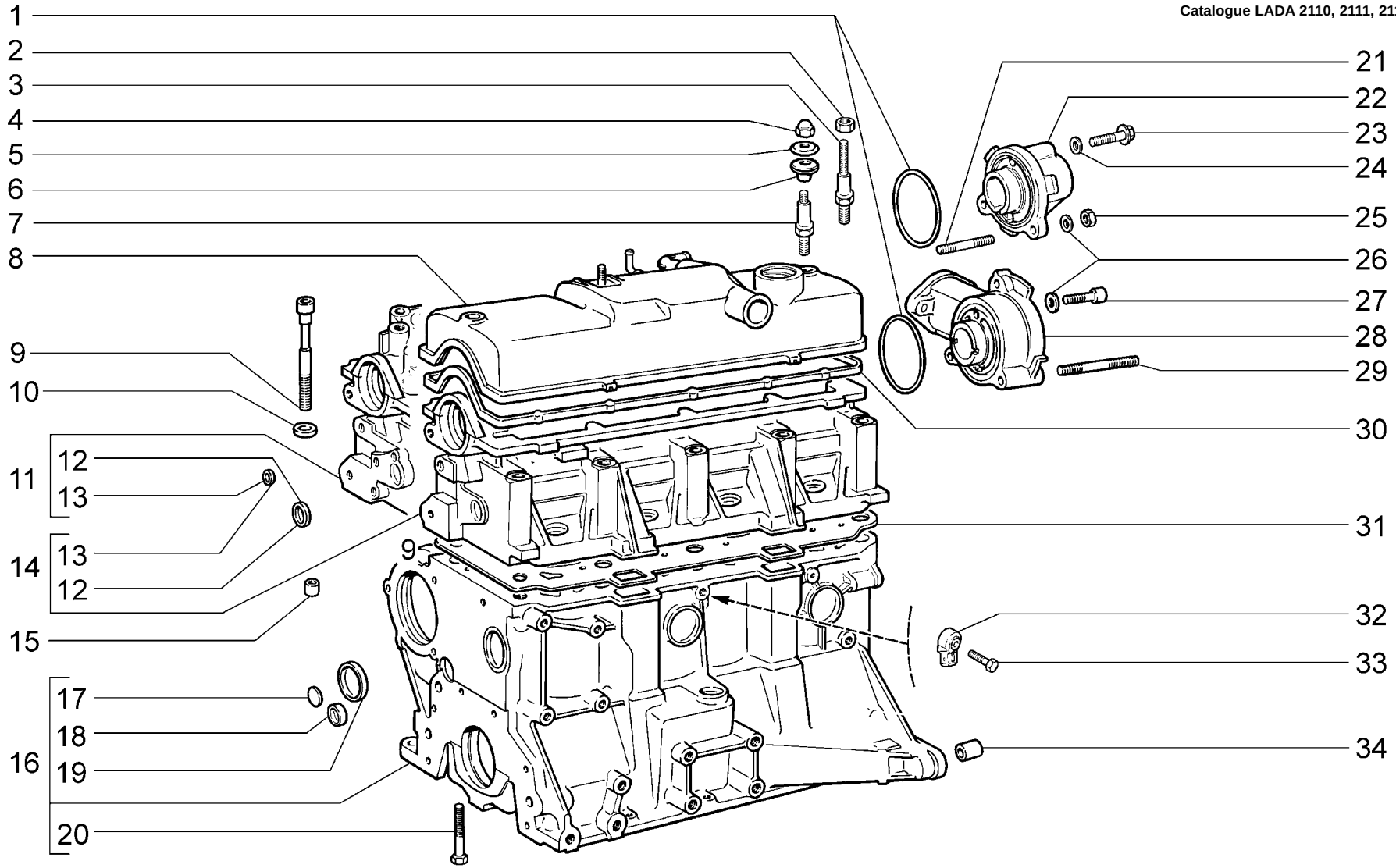

A100	**Блок цилиндров и головка блока** **Cylinder block and cylinder block head** **Bloc-cylindres et culasse** **Zylinderblock und Zylinderkopf** **Bloque de cilindros y culata**	**2110 (01)** **21101 (03)** **21101-01 (03)** **21101-02 (03)** **21101-51 (03)** **21101-52 (03)** **21102 (02)**	**2111 (02)** **21112 (03)** **21112-01 (03)** **21112-02 (03)** **21112-51 (03)** **21112-52 (03)** **21121 (03)**	**21121-01 (03)** **21121-02 (03)** **21121-51 (03)** **21121-52 (03)**

п. It.	№ изв. Notif. N.	Дата Not.Data	Номер детали Part N.	Применяемость Application	Кол QTY	RUS Наименование	GB Description	F Désignation	D Benennung	E Denominación
1	02674	->05.04	21080-1003284-00		1	Кольцо уплотнительное	Sealing ring	Bague d'étanchéité	Dichtring	Anillo de empaquetadura
1	2674	05.04->	+21080-1003284-10		1	Кольцо уплотнительное	Sealing ring	Bague d'étanchéité	Dichtring	Anillo de empaquetadura
2			+00001-0058962-11	(03)	2	Гайка М6	Nut M6	Ecrou M6	Mutter M6	Tuerca M6
3			+21114-1003274-00	(03)	2	Шпилька	Stud	Goujon	Gewindestift	Espárrago
4			+21080-1003298-00	(01)(02)	2	Гайка	Nut	Ecrou	Mutter	Tuerca
5			+21080-1003278-01		2	Шайба	Washer	Rondelle	Scheibe	Arandela
6			+21080-1003277-01	~	2	Втулка	Sleeve	Douille	Buchse	Buje
6			+21080-1003277-02	~	2	Втулка	Sleeve	Douille	Buchse	Buje
7			+21080-1003274-00	(01)(02)	2	Шпилька	Stud	Goujon	Stift	Espárrago
8	07770	->10.05	+21080-1003260-00	(01)	1	Крышка головки цилиндров	Valve cover	Couvre-culasse	Zylinderkopfdeckel	Tapa de culata
8	7770	10.05->	+21080-1003260-10	(01)	1	Крышка головки цилиндров	Valve cover	Couvre-culasse	Zylinderkopfdeckel	Tapa de culata
8	07770	->10.05	+21110-1003260-00	(02)	1	Крышка головки цилиндров	Valve cover	Couvre-culasse	Zylinderkopfdeckel	Tapa de culata
8	7770	10.05->	+21110-1003260-10	(02)	1	Крышка головки цилиндров	Valve cover	Couvre-culasse	Zylinderkopfdeckel	Tapa de culata
8			+21114-1003260-00	(03)	1	Крышка головки цилиндров	Valve cover	Couvre-culasse	Zylinderkopfdeckel	Tapa de culata
9			+21080-1003271-00		10	Болт М12х1,25х135	Bolt M12x1.25x135	Boulon M12x1,25x135	Schraube M12x1,25x135	Tornillo M12x1,25x135
10			+21080-1003265-00		10	Шайба	Washer	Rondelle	Scheibe	Arandela
11			+21114-1003011-40	(16,125,135, 136,142,143)	1	Головка блока цилиндров	Cylinder head	Culasse	Zylinderkopf	Culata
12			+00001-0043291-01		1	Заглушка 30 чашечная	Cup stopper 30	Obturateur cuvette 30	Schalenverschlußkappe 30	Obturador 30 a taza
13			+00001-0043282-01		2	Заглушка 10 чашечная	Cup stopper 10	Obturateur cuvette 10	Schalenverschlußkappe 10	Obturador 10 a taza
14			+11180-1003011-00	(03)	1	Головка блока цилиндров	Cylinder head	Culasse	Zylinderkopf	Culata
14			+21083-1003011-00	(01)(02)	1	Головка блока цилиндров	Cylinder head	Culasse	Zylinderkopf	Culata
15			+21010-1002042-00		2	Втулка установочная	Mounting bush	Douille de centrage	Stellhülse	Buje ajuste
16			+11183-1002011-10	(03)	1	Блок цилиндров	Cylinder block	Bloc-cylindres	Zylinderblock	Bloque cilindros
16			+21083-1002011-00	~ (01)(02)	1	Блок цилиндров	Cylinder block	Bloc-cylindres	Zylinderblock	Bloque cilindros
16			+21100-1002011-00	~ (01)(02)	1	Блок цилиндров	Cylinder block	Bloc-cylindres	Zylinderblock	Bloque cilindros
17			+00001-0001586-01		1	Заглушка 16 сферическая	Spherical plug 16	Obturateur sphérique16	Stopfen 16	Obturador esférico 16
18			+21083-1002046-00		2	Заглушка	Plug	Obturateur	Stopfen	Obturador
19			+00001-0043292-01		6	Заглушка 36 чашечная	Cup stopper 36	Obturateur cuvette 36	Schalenverschlußkappe 36	Obturador 36 a taza
20			+00001-0042343-30		10	Болт М10х1,25х65	Bolt M10x1.25x65	Boulon M10x1,25x65	Schraube M10x1,25x65	Tornillo M10x1,25x65
21			+00001-0035412-21	(02)(03)	2	Шпилька М6х22	Stud M6x22	Goujon M6x22	Stift M6x22	Espárrago M6x22
22			+21110-1003288-00	(02)	1	Заглушка	Plug	Obturateur	Stopfen	Obturador
22			+21110-1003288-10	~ (02-E-3)(03)	1	Заглушка	Plug	Obturateur	Stopfen	Obturador
22			+21110-1003288-14	~ (02-E-3)(03)	1	Заглушка	Plug	Obturateur	Stopfen	Obturador
23			+21110-1003286-00	(02)(03)	1	Болт	Bolt	Boulon	Schraube	Tornillo
24			+21110-1003284-00	(02)(03)	1	Кольцо уплотнительное	Sealing ring	Bague d'étanchéité	Dichtring	Anillo de empaquetadura
25			+00001-0007259-11	(02)(03)	2	Гайка М6 низкая	Thin nut M6	Ecrou bas M6	Flachmutter M6	Tuerca M6 baja
26			+00001-0011977-73		2	Шайба 6 пружинная коническая	Spring washer 6, tapered	Rondelle à ressort conique 6	Federscheibe 6	Arandela 6 elástica cónica
27			+21080-1003286-00	(01)	1	Винт	Screw	Vis	Schraube	Tornillo
28			+21080-1003282-00	(01)	1	Корпус вспомогательных агрегат	Ancilliary units housing	Corps des organes auxiliaires	Hilfsaggregatengehäuse	Cuerpo de los grupos auxiliares
29			+21080-3706122-00	(01)	2	Шпилька	Stud	Goujon	Gewindestift	Espárrago
30			+21080-1003270-10	~	1	Прокладка крышки головки цил	Valve cover gasket	Joint de couvre-culasse	Zylinderkopfdeckel-Dichtung	Junta tapa culata
30			+21080-1003270-11	~	1	Прокладка крышки головки цил	Valve cover gasket	Joint de couvre-culasse	Zylinderkopfdeckel-Dichtung	Junta tapa culata
31			+21083-1003020-10	~	1	Прокладка головки цилиндров	Cylinder head gasket	Joint de culasse	Zylinderkopfdichtung	Junta de la culata
31			+21083-1003020-11	~	1	Прокладка головки цилиндров	Cylinder head gasket	Joint de culasse	Zylinderkopfdichtung	Junta de la culata
31			+21083-1003020-12	~	1	Прокладка головки цилиндров	Cylinder head gasket	Joint de culasse	Zylinderkopfdichtung	Junta de la culata
32			+21120-3855020-01	~	1	Датчик детонации	Knock sensor	Knock-senseur	Klopfsensor	Sensor de picado
32			+21120-3855020-02	~	1	Датчик детонации	Knock sensor	Knock-senseur	Klopfsensor	Sensor de picado
32			+21120-3855020-03	~	1	Датчик детонации	Knock sensor	Knock-senseur	Klopfsensor	Sensor de picado
33			+00001-0060436-21		1	Болт М8х25	Bolt M8x25	Boulon M8x25	Schraube M8x25	Tornillo M8x25
34			+21010-1002040-00		2	Втулка установочная	Mounting bush	Douille de centrage	Stellhülse	Buje ajuste

A100

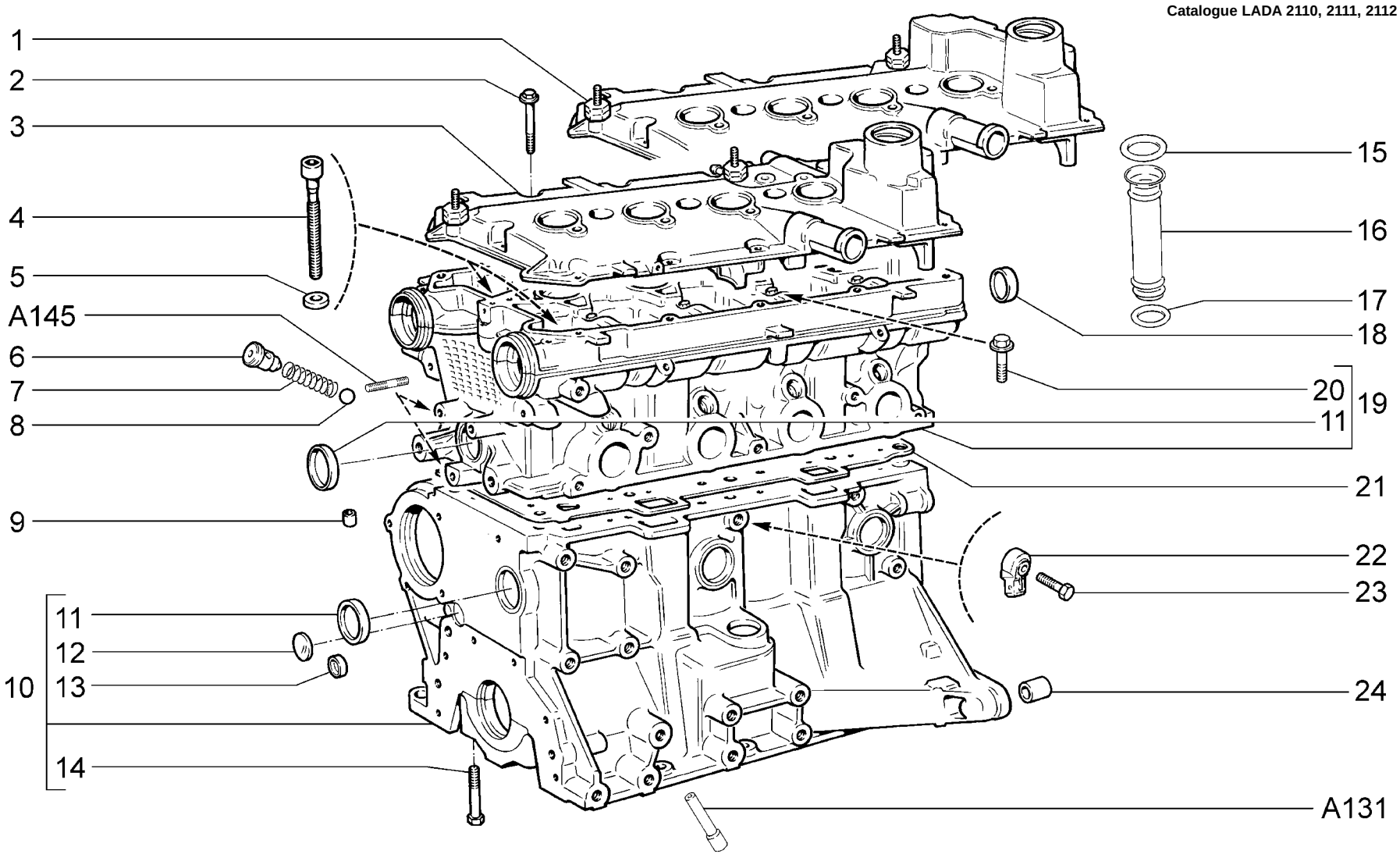

A101	**Блок цилиндров и головка блока** **Cylinder block and cylinder block head** **Bloc-cylindres et culasse** **Zylinderblock und Zylinderkopf** **Bloque de cilindros y culata**	**21103 (01)** **21104** **21104-01** **21104-02** **21104-03** **21104-51** **21104-52**	**21104-53** **21113 (01)** **21114** **21114-01** **21114-02** **21114-51** **21114-52**	**2112 (01)** **21124** **21124-01** **21124-02** **21124-51** **21124-52**

п. It.	№ изв. Notif. N.	Дата Not.Data	Номер детали Part N.	Применяемость Application	Кол QTY	RUS Наименование	GB Description	F Désignation	D Benennung	E Denominación
1			+21120-1003260-30	~	1	Крышка головки цилиндров	Valve cover	Couvre-culasse	Zylinderkopfdeckel	Tapa de culata
1			+21124-1003260-00	~	1	Крышка головки цилиндров	Valve cover	Couvre-culasse	Zylinderkopfdeckel	Tapa de culata
2			+21120-1003326-00		15	Болт M6x53	Bolt M6x53	Boulon M6x53	Schraube M6x53	Tornillo M6x53
3			+21120-1003260-00	(01)	1	Крышка головки цилиндров	Valve cover	Couvre-culasse	Zylinderkopfdeckel	Tapa de culata
4			+21120-1003271-00		10	Болт M10x1,25x98	Bolt M10x1.25x98	Boulon M10x1,25x98	Schraube M10x1,25x98	Tornillo M10x1,25x98
5			+21120-1003265-00		10	Шайба	Washer	Rondelle	Scheibe	Arandela
6			+21120-1003346-00		1	Втулка направляющая	Guide sleeve	Guide de soupape	Führungsbuchse	Casquillo guía
7			+21120-1003348-00		1	Пружина	Spring	Ressort	Feder	Muelle
8			+21120-1003349-00		1	Шарик	Ball	Bille	Kugel	Bola
9			+21010-1002042-00		2	Втулка установочная	Mounting bush	Douille de centrage	Stellhülse	Buje ajuste
10			+11193-1002011-00		1	Блок цилиндров	Cylinder block	Bloc-cylindres	Zylinderblock	Bloque cilindros
10			+21120-1002011-00	(01)	1	Блок цилиндров	Cylinder block	Bloc-cylindres	Zylinderblock	Bloque cilindros
11			+00001-0043292-01		7	Заглушка 36 чашечная	Cup stopper 36	Obturateur cuvette 36	Schalenverschlußkappe 36	Obturador 36 a taza
12			+00001-0001586-01		1	Заглушка 16 сферическая	Spherical plug 16	Obturateur sphérique16	Stopfen 16	Obturador esférico 16
13			+21083-1002046-00		2	Заглушка	Plug	Obturateur	Stopfen	Obturador
14			+00001-0042343-30		10	Болт M10x1,25x65	Bolt M10x1.25x65	Boulon M10x1,25x65	Schraube M10x1,25x65	Tornillo M10x1,25x65
15	06134	->05.02	+21120-1003076-00	~ (01)	4	Кольцо уплотнительное	Sealing ring	Bague d'étanchéité	Dichtring	Anillo de empaquetadura
15	06134	->05.02	+21120-1003076-01	~ (01)	4	Кольцо уплотнительное	Sealing ring	Bague d'étanchéité	Dichtring	Anillo de empaquetadura
15	06134	->05.02	+21120-1003076-03	~ (01)	4	Кольцо уплотнительное	Sealing ring	Bague d'étanchéité	Dichtring	Anillo de empaquetadura
16	06134	->05.02	+21120-1003074-00	(01)	4	Труба направляющая	Guide tube	Tube de guidage	Führungsrohr	Tuba guía
17	06134	->05.02	+21120-1003078-00	~ (01)	4	Кольцо уплотнительное	Sealing ring	Bague d'étanchéité	Dichtring	Anillo de empaquetadura
17	06134	->05.02	+21120-1003078-01	~ (01)	4	Кольцо уплотнительное	Sealing ring	Bague d'étanchéité	Dichtring	Anillo de empaquetadura
17	06134	->05.02	+21120-1003078-03	~ (01)	4	Кольцо уплотнительное	Sealing ring	Bague d'étanchéité	Dichtring	Anillo de empaquetadura
18			+21120-1003290-00		2	Заглушка	Plug	Obturateur	Stopfen	Obturador
19			+21120-1003011-00		1	Головка блока цилиндров	Cylinder head	Culasse	Zylinderkopf	Culata
20			+21120-1006086-00		20	Винт	Screw	Vis	Schraube	Tornillo
21			+21120-1003020-00	~	1	Прокладка головки цилиндров	Cylinder head gasket	Joint de culasse	Zylinderkopfdichtung	Junta de la culata
21			+21120-1003020-01	~	1	Прокладка головки цилиндров	Cylinder head gasket	Joint de culasse	Zylinderkopfdichtung	Junta de la culata
21			+21120-1003020-11	~	1	Прокладка головки цилиндров	Cylinder head gasket	Joint de culasse	Zylinderkopfdichtung	Junta de la culata
22			+21120-3855020-01	~	1	Датчик детонации	Knock sensor	Knock-senseur	Klopfsensor	Sensor de picado
22			+21120-3855020-02	~	1	Датчик детонации	Knock sensor	Knock-senseur	Klopfsensor	Sensor de picado
22			+21120-3855020-03	~	1	Датчик детонации	Knock sensor	Knock-senseur	Klopfsensor	Sensor de picado
23			+00001-0060436-21		1	Болт M8x25	Bolt M8x25	Boulon M8x25	Schraube M8x25	Tornillo M8x25
24			+21010-1002040-00		2	Втулка установочная	Mounting bush	Douille de centrage	Stellhülse	Buje ajuste

A101

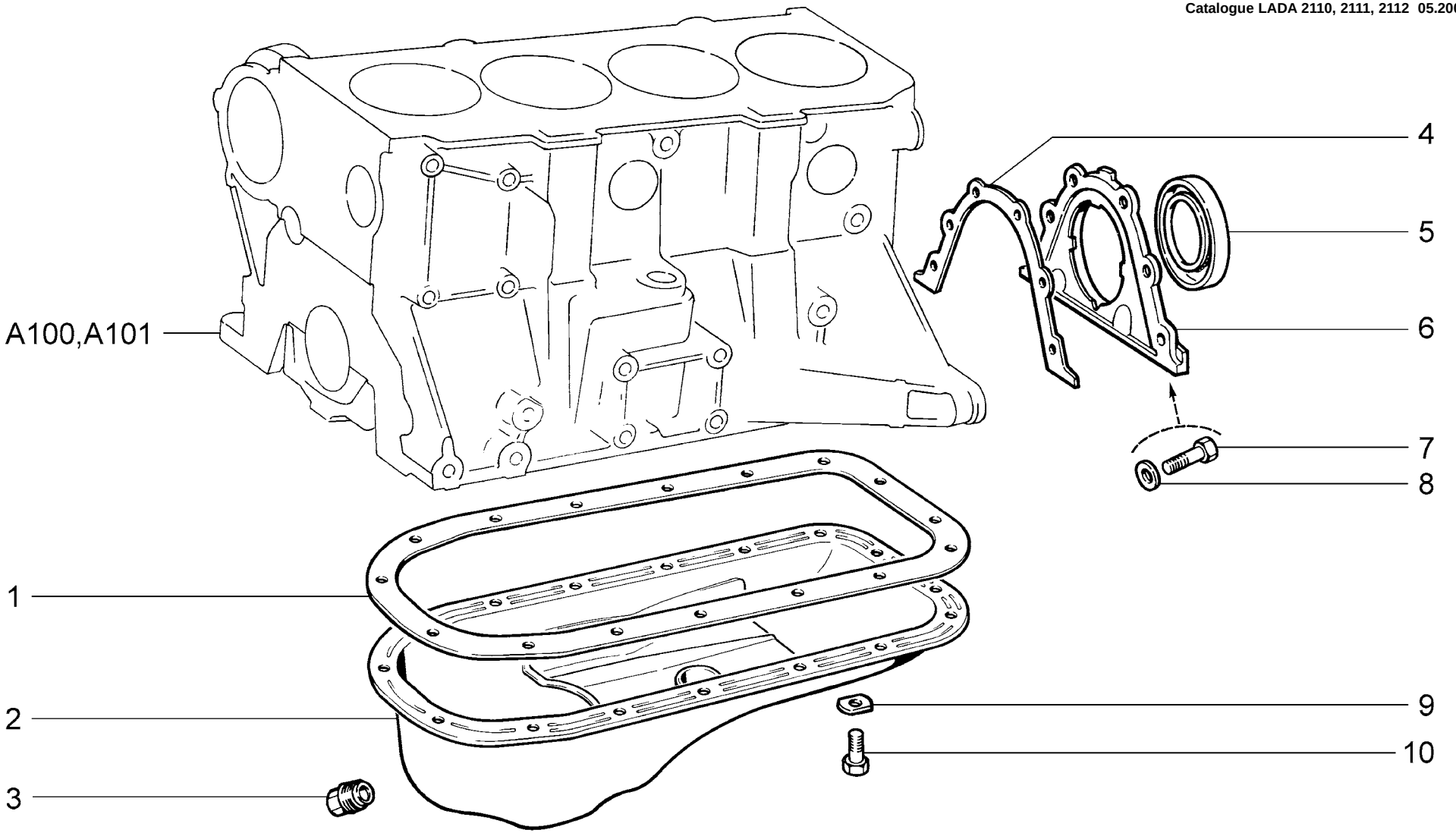

A110	**Картер масляный** **Oil sump** **Carter d'huile** **Ölwannenunterteil** **Carter de aceite**	**21101** **21101-01** **21101-02** **21101-51** **21101-52** **21102** **21103**	**21104** **21104-01** **21104-02** **21104-03** **21104-51** **21104-52** **21104-53**	**2111** **21112** **21112-01** **21112-02** **21112-51** **21112-52** **21113**	**21114** **21114-01** **21114-02** **21114-51** **21114-52** **2112** **21121**	**21121-01** **21121-02** **21121-51** **21121-52** **21124** **21124-01** **21124-02**	**21124-51** **21124-52**

п. It.	№ изв. Notif. N.	Дата Not.Data	Номер детали Part N.	Применяемость Application	Кол QTY	RUS Наименование	GB Description	F Désignation	D Benennung	E Denominación
1			+21080-1009070-00		1	Прокладка	Gasket	Joint	Dichtung	Junta
2			+21100-1009010-00		1	Картер масляный	Oil sump	Carter d'huile	Kurbelgehäuse-Unterteil	Carter de aceite
3			+21080-1009156-00		1	Пробка 22x1,5 коническая	Tapered plug 22x1.5	Bouchon conique 22x1,5	Verschlußschraube mit Kegelgewi	Tapón cónico 22x1.5
4			+21080-1005155-10	~	1	Прокладка держателя	Gasket, retainer	Joint de porte-garniture	Halterdichtung	Junta de porta retén
4			+21080-1005155-12	~	1	Прокладка держателя	Gasket, retainer	Joint de porte-garniture	Halterdichtung	Junta de porta retén
5			+21080-1005160-00	~	1	Сальник коленвала задний	Oil seal, crankshaft, rear	Garniture d'étanchéité AR de vile	Wellendichtring hinten	Retén del cigüeñal trasero
5			+21080-1005160-01	~	1	Сальник коленвала задний	Oil seal, crankshaft, rear	Garniture d'étanchéité AR de vile	Wellendichtring hinten	Retén del cigüeñal trasero
5			+21080-1005160-03	~	1	Сальник коленвала задний	Oil seal, crankshaft, rear	Garniture d'étanchéité AR de vile	Wellendichtring hinten	Retén del cigüeñal trasero
6			+21080-1005153-00		1	Держатель заднего сальника	Retainer, rear gland	Porte-garniture d'étanchéité arrièı	Halter f. Wellendichtring, hinten	Porta retén trasero
7			+00001-0009024-21		6	Болт M6x20	Bolt M6x20	Boulon M6x20	Schraube M6x20	Tornillo M6x20
8			+00001-0011977-73		6	Шайба 6 пружинная коническая	Spring washer 6, tapered	Rondelle à ressort conique 6	Federscheibe 6	Arandela 6 elástica cónica
9			+00001-0011974-73		16	Шайба 6 специальная	Special washer 6	Rondelle spéciale 6	Sonderscheibe 6	Arandela 6 especial
10			+00001-0009021-21		16	Болт M6x14	Bolt M6x14	Boulon M6x14	Schraube M6x14	Tornillo M6x14

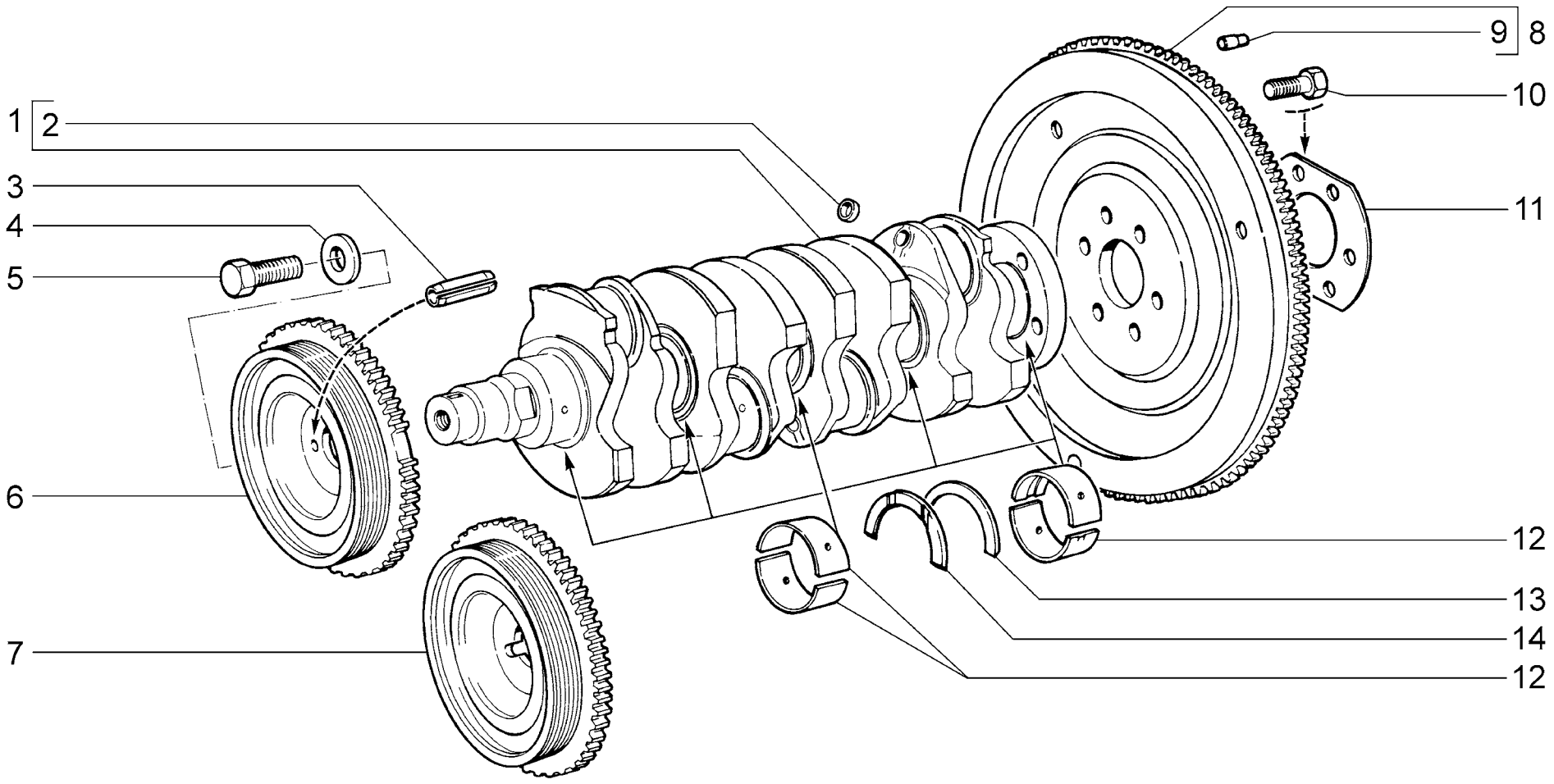

A120	**Вал коленчатый и маховик** **Crankshaft and flywheel** **Vilebrequin et volant** **Kurbelwelle und Schwungrad** **Cigüeñal y volante**	2110 (01) 21101 (02) 21101-01 (02) 21101-02 (02) 21101-51 (02) 21101-52 (02) 21102 (01)	21103 (03) 21104 (04) 21104-01 (04) 21104-02 (04) 21104-03 (04) 21104-51 (04) 21104-52 (04)	21104-53 (04) 2111 (01) 21112 (02) 21112-01 (02) 21112-02 (02) 21112-51 (02) 21112-52 (02)	21113 (03) 21114 (04) 21114-01 (04) 21114-02 (04) 21114-51 (04) 21114-52 (04) 2112 (03)	21121 (02) 21121-01 (02) 21121-02 (02) 21121-51 (02) 21121-52 (02) 21124 (04) 21124-01 (04)	21124-02 (04) 21124-51 (04) 21124-52 (04)

п. It.	№ изв. Notif. N.	Дата Not.Data	Номер детали Part N.		Применяемость Application	Кол QTY	RUS Наименование	GB Description	F Désignation	D Benennung	E Denominación
1			+11183-1005016-01	~	(02)(04)	1	Вал коленчатый	Crankshaft	Vilebrequin	Kurbelwelle	Cigüeñal
1			+11183-1005016-03	~	(02)(04)	1	Вал коленчатый	Crankshaft	Vilebrequin	Kurbelwelle	Cigüeñal
1	4220	10.04->	+21100-1005016-00	~	(01)(03)	1	Вал коленчатый	Crankshaft	Vilebrequin	Kurbelwelle	Cigüeñal
1	4220	10.04->	+21100-1005016-01	~	(01)(03)	1	Вал коленчатый	Crankshaft	Vilebrequin	Kurbelwelle	Cigüeñal
1	04220	->10.04	21120-1005016-00		(01)(03)	1	Вал коленчатый	Crankshaft	Vilebrequin	Kurbelwelle	Cigüeñal
2			+00001-0043282-01			4	Заглушка 10 чашечная	Cup stopper 10	Obturateur cuvette 10	Schalenverschlußkappe 10	Obturador 10 a taza
3			+21080-1005031-00		(01)(02)	1	Штифт	Pin	Cheville	Stift	Pasador
4			+21080-1005065-00	~		1	Шайба	Washer	Rondelle	Scheibe	Arandela
4			+21100-1005065-00	~		1	Шайба	Washer	Rondelle	Scheibe	Arandela
5			+00001-0055404-33	~		1	Болт M12x1,25x30	Bolt M12x1.25x30	Boulon M12x1,25x30	Schraube M12x1,25x30	Tornillo M12x1,25x30
5			+21100-1005076-00	~		1	Болт	Bolt	Boulon	Schraube	Tornillo
6			+21100-1005058-00	~	(01)(02)	1	Шкив коленвала демпфирующий	Crankshaft damper pulley	Poulie de vilebrequin avec amortisseur	Schwingungsdämpfer	Amortiguador
6			+21100-1005058-03	~	(01)(02)	1	Шкив коленвала демпфирующий	Crankshaft damper pulley	Poulie de vilebrequin avec amortisseur	Schwingungsdämpfer	Amortiguador
6			+21100-1005058-04	~	(01)(02)	1	Шкив коленвала демпфирующий	Crankshaft damper pulley	Poulie de vilebrequin avec amortisseur	Schwingungsdämpfer	Amortiguador
7			+21120-1005058-00	~	(03)(04)	1	Шкив коленвала демпфирующий	Crankshaft damper pulley	Poulie de vilebrequin avec amortisseur	Schwingungsdämpfer	Amortiguador
7			+21120-1005058-03	~	(03)(04)	1	Шкив коленвала демпфирующий	Crankshaft damper pulley	Poulie de vilebrequin avec amortisseur	Schwingungsdämpfer	Amortiguador
7			+21120-1005058-04	~	(03)(04)	1	Демпфер	Damper	Amortisseur	Dämpfer	Amortiguador
8			+21100-1005115-00			1	Маховик	Flywheel	Volant	Schwungrad	Volante
9			+21010-1005126-00			3	Штифт установочный	Dowel pin	Pied de centrage	Stellstift	Pasador de ajuste
10			+21080-1005127-00			6	Болт M10x1,25x23,5 самоконтрящийся	Bolt M10x1.25x23.5, self-locking	Boulon M10x1,25x23,5 autobloquant	Schraube M10x1,25x23,5 selbstsperrende	Tornillo M10x1,25x23,5 autoblocante
11			+21080-1005128-00			1	Шайба болтов	Washer, bolts	Rondelle de boulons	Scheibe	Arandela de tornillos
12			+21080-1000102-01			1	Комплект коренных вкладышей	Set of main bearing shells	Jeu de coussinets de paliers de vilebrequin	Hauptlagerschalensatz	Juego casquillos de bancada
12	09298	->05.03	21080-1000102-02			1	Комплект коренных вкладышей	Set of main bearing shells	Jeu de coussinets de paliers de vilebrequin	Hauptlagerschalensatz	Juego casquillos de bancada
12			+21080-1000102-11			1	Комплект коренных вкладышей - 0,25 мм	Set of main bearing shells -0.25 mm	Jeu de coussinets de paliers de vilebrequin -0,25	Hauptlagerschalensatz -0,25 mm	Juego casquillos de bancada - 0,25 mm
12			+21080-1000102-12			1	Комплект коренных вкладышей - 0,50 мм	Set of main bearing shells -0.50 mm	Jeu de coussinets de paliers de vilebrequin -0,50	Hauptlagerschalensatz -0,50 mm	Juego casquillos de bancada - 0,50 mm
12			+21080-1000102-13			1	Комплект коренных вкладышей - 0,75 мм	Set of main bearing shells -0.75 mm	Jeu de coussinets de paliers de vilebrequin -0,75	Hauptlagerschalensatz -0,75 mm	Juego casquillos de bancada - 0,75 mm
12			21080-1000102-14			1	Комплект коренных вкладышей - 1,00 мм	Set of main bearing shells -1.00 mm	Jeu de coussinets de paliers de vilebrequin -1,00	Hauptlagerschalensatz -1,00 mm	Juego casquillos de bancada - 1,00 mm
12	09298	->05.03	21080-1000102-21			1	Комплект коренных вкладышей - 0,25 мм	Set of main bearing shells -0.25 mm	Jeu de coussinets de paliers de vilebrequin -0,25	Hauptlagerschalensatz -0,25 mm	Juego casquillos de bancada - 0,25 mm
12	09298	->05.03	21080-1000102-22			1	Комплект коренных вкладышей - 0,50 мм	Set of main bearing shells -0.50 mm	Jeu de coussinets de paliers de vilebrequin -0,50	Hauptlagerschalensatz -0,50 mm	Juego casquillos de bancada - 0,50 mm
12	09298	->05.03	21080-1000102-23			1	Комплект коренных вкладышей - 0,75 мм	Set of main bearing shells -0.75 mm	Jeu de coussinets de paliers de vilebrequin -0,75	Hauptlagerschalensatz -0,75 mm	Juego casquillos de bancada - 0,75 mm
12	09298	->05.03	21080-1000102-24			1	Комплект коренных вкладышей - 1,00 мм	Set of main bearing shells -1.00 mm	Jeu de coussinets de paliers de vilebrequin -1,00	Hauptlagerschalensatz -1,00 mm	Juego casquillos de bancada - 1,00 mm
13			+21060-1005183-00			1	Полукольцо	Half-ring	Demi-rondelle	Anlaufscheibe	Semianillo
13			+21060-1005183-20			1	Полукольцо +0,127 мм	Half-ring +0.127 mm	Demi-rondelle +0,127 mm	Anlaufscheibe +0,127 mm	Semianillo +0,127 mm
14			+21010-1005183-00	~		1	Полукольцо	Half-ring	Demi-rondelle	Anlaufscheibe	Semianillo
14			+21010-1005183-01	~		1	Полукольцо	Half-ring	Demi-rondelle	Anlaufscheibe	Semianillo
14			+21010-1005183-20			1	Полукольцо +0,127 мм	Half-ring +0.127 mm	Demi-rondelle +0,127 mm	Anlaufscheibe +0,127 mm	Semianillo +0,127 mm

A120

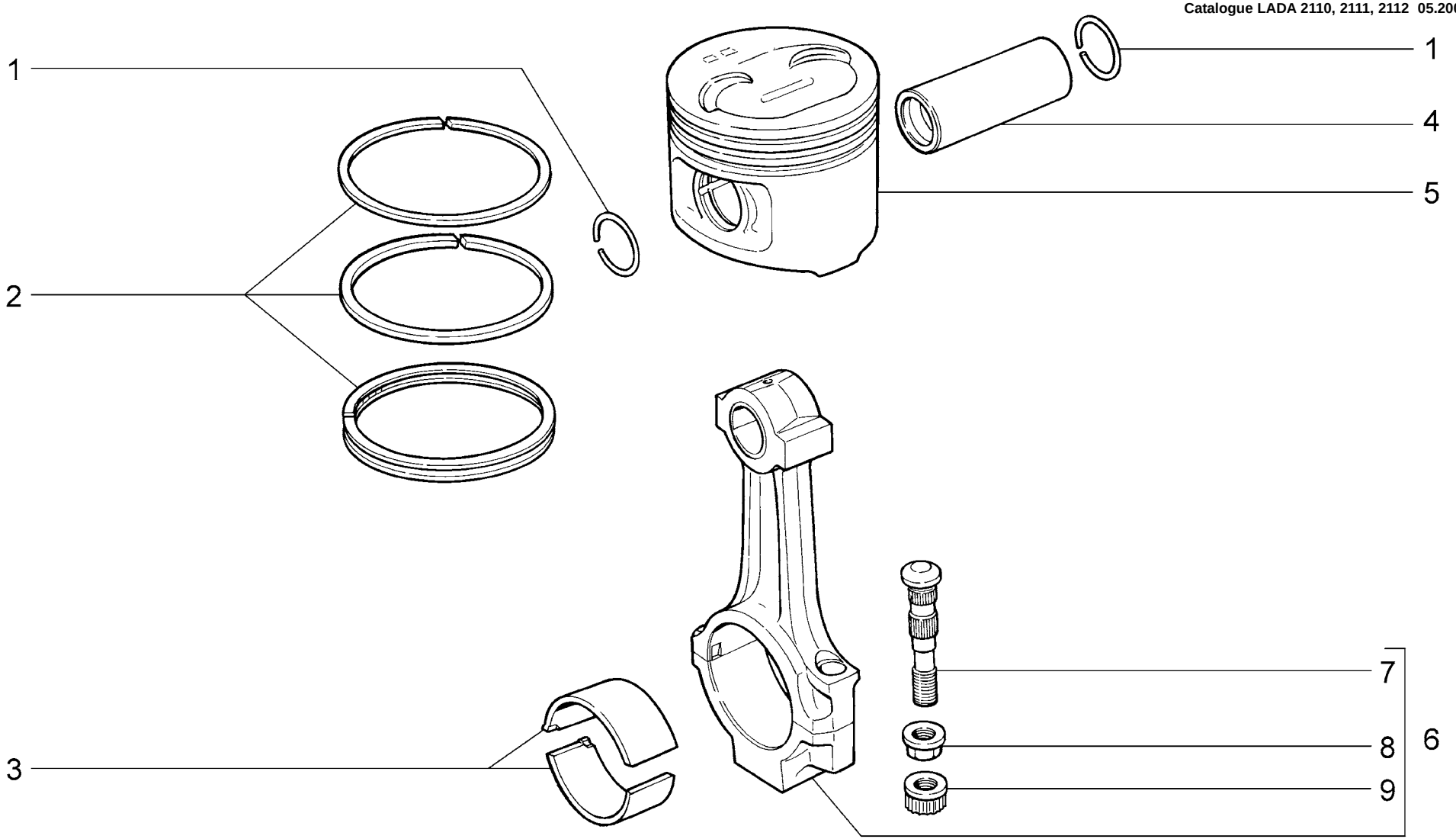

A130	**Шатуны и поршни** **Connecting rods and pistons** **Bielles et pistons** **Pleuel und Kolben** **Bielas y pistones**	**2110** **21101** **21101-01** **21101-02** **21101-51** **21101-52** **21102**	**2111** **21112** **21112-01** **21112-02** **21112-51** **21112-52** **21121**	**21121-01** **21121-02** **21121-51** **21121-52**

п. It.	№ изв. Notif. N.	Дата Not.Data	Номер детали Part N.	Применяемость Application	Кол QTY	RUS Наименование	GB Description	F Désignation	D Benennung	E Denominación
1			+21213-1004022-00		8	Кольцо стопорное	Circlip	Bague d'arrêt	Haltering	Anillo de fijación
2			+21083-1000100-00		1	Комплект поршневых колец 82,0	Set of piston rings 82,0	Jeu de segments de piston 82,0	Kolbenringsatz 82,0	Juego de anillos 82,0
2			+21083-1000100-31		1	Комплект поршневых колец +0,4 мм	Set of piston rings +0.4 mm	Jeu de segments de piston +0,4 mm	Kolbenringsatz +0,4 mm	Juego de anillos +0,4 mm
2			+21083-1000100-32		1	Комплект поршневых колец +0,8 мм	Set of piston rings +0.8 mm	Jeu de segments de piston +0,8 mm	Kolbenringsatz +0,8 mm	Juego de anillos +0,8 mm
2			+21083-1004029-00		1	Комплект поршневых колец 82,0	Set of piston rings 82,0	Jeu de segments de piston 82,0	Kolbenringsatz 82,0	Juego de anillos 82,0
3			+21010-1000104-10		1	Комплект шатунных вкладышей	Set of big end bearing shells	Jeu de coussinets de bielle	Pleuellagerschalensatz	Juego de casquillos de biela
3			+21010-1000104-11		1	Комплект шатунных вкладышей −0.25 мм	Set of big end bearing shells - 0.25 mm	Jeu de coussinets de bielle -0.25 mm	Pleuellagerschalensatz -0.25 mm	Juego de casquillos de biela - 0.25 mm
3			+21010-1000104-12		1	Комплект шатунных вкладышей −0.50 мм	Set of big end bearing shells - 0.50 mm	Jeu de coussinets de bielle -0.50 mm	Pleuellagerschalensatz -0.50 mm	Juego de casquillos de biela - 0.50 mm
3			+21010-1000104-13		1	Комплект шатунных вкладышей −0.75 мм	Set of big end bearing shells - 0.75 mm	Jeu de coussinets de bielle -0.75 mm	Pleuellagerschalensatz -0.75 mm	Juego de casquillos de biela - 0.75 mm
3			+21010-1000104-14		1	Комплект шатунных вкладышей −1.00 мм	Set of big end bearing shells - 1.00 mm	Jeu de coussinets de bielle -1.00 mm	Pleuellagerschalensatz -1.00 mm	Juego de casquillos de biela - 1.00 mm
3			+21010-1000104-40		1	Комплект шатунных вкладышей	Set of big end bearing shells	Jeu de coussinets de bielle	Pleuellagerschalensatz	Juego de casquillos de biela
3			+21010-1000104-41		1	Комплект шатунных вкладышей −0.125 мм	Set of big end bearing shells - 0.125 mm	Jeu de coussinets de bielle - 0.125 mm	Pleuellagerschalensatz -0.125 mm	Juego de casquillos de biela - 0.125 mm
3			+21010-1000104-42		1	Комплект шатунных вкладышей −0.25 мм	Set of big end bearing shells - 0.25 mm	Jeu de coussinets de bielle -0.25 mm	Pleuellagerschalensatz -0.25 mm	Juego de casquillos de biela - 0.25 mm
3			+21010-1000104-43		1	Комплект шатунных вкладышей −0.50 мм	Set of big end bearing shells - 0.50 mm	Jeu de coussinets de bielle -0.50 mm	Pleuellagerschalensatz -0.50 mm	Juego de casquillos de biela - 0.50 mm
3			+21010-1000104-44		1	Комплект шатунных вкладышей −0.75 мм	Set of big end bearing shells - 0.75 mm	Jeu de coussinets de bielle -0.75 mm	Pleuellagerschalensatz -0.75 mm	Juego de casquillos de biela - 0.75 mm
3			+21010-1000104-45		1	Комплект шатунных вкладышей −1.00 мм	Set of big end bearing shells - 1.00 mm	Jeu de coussinets de bielle -1.00 mm	Pleuellagerschalensatz -1.00 mm	Juego de casquillos de biela - 1.00 mm
4			+21100-1004020-00		4*)	Палец поршневой, класс 1	Gudgeon pin, class 1	Axe de piston, classe 1	Kolbenbolzen, Klasse 1	Perno de pistón clase 1
4			+21100-1004020-01		4*)	Палец поршневой, класс 2	Gudgeon pin, class 2	Axe de piston, classe 2	Kolbenbolzen, Klasse 2	Perno de pistón clase 2
4			+21100-1004020-02		4*)	Палец поршневой, класс 3	Gudgeon pin, class 3	Axe de piston, classe 3	Kolbenbolzen, Klasse 3	Perno de pistón clase 3
5			+21100-1004015-00		4*)	Поршень, класс A	Piston, class A	Piston, classe A	Kolben, Klasse A	Pistón, clase A
5			+21100-1004015-02		4*)	Поршень, класс C	Piston, class C	Piston, classe C	Kolben, Klasse C	Pistón, clase C
5			+21100-1004015-04		4*)	Поршень, класс E	Piston, class E	Piston, classe E	Kolben, Klasse E	Pistón, clase E
5			+21100-1004015-31		4*)	Поршень ремонтный +0,4 мм	Oversize piston +0.4 mm	Piston de réparation +0,4 mm	Kolben, Reparaturmaß +0,4 mm	Pistón +0,4 mm
5			+21100-1004015-32		4*)	Поршень ремонтный +0,8 мм	Oversize piston +0.8 mm	Piston de réparation +0,8 mm	Kolben, Reparaturmaß +0,8 mm	Pistón +0,8 mm
6			+21100-1004045-00		4*)	Шатун, класс 1	Connecting rod, class 1	Bielle, classe 1	Pleuelstange, Klasse 1	Biela, clase 1
6			+21100-1004045-01		4*)	Шатун, класс 2	Connecting rod, class 2	Bielle, classe 2	Pleuelstange, Klasse 2	Biela, clase 2
6			+21100-1004045-02		4*)	Шатун, класс 3	Connecting rod, class 3	Bielle, classe 3	Pleuelstange, Klasse 3	Biela, clase 3
7			+21100-1004062-00	~	8	Болт шатуна	Bolt, connecting rod	Boulon de bielle	Pleuelschraube	Tornillo de biela
7			+21213-1004062-00	~	8	Болт шатуна	Bolt, connecting rod	Boulon de bielle	Pleuelschraube	Tornillo de biela
8	04645-ПИ	->08.02	+21213-1004067-00		8	Гайка шатуна	Nut, conrod	Ecrou de bielle	Pleuelmutter	Tuerca de la biela
9	4645-ПИ	08.02->	+21100-1004067-00		8	Гайка шатуна	Nut, conrod	Ecrou de bielle	Pleuelmutter	Tuerca de la biela

A130

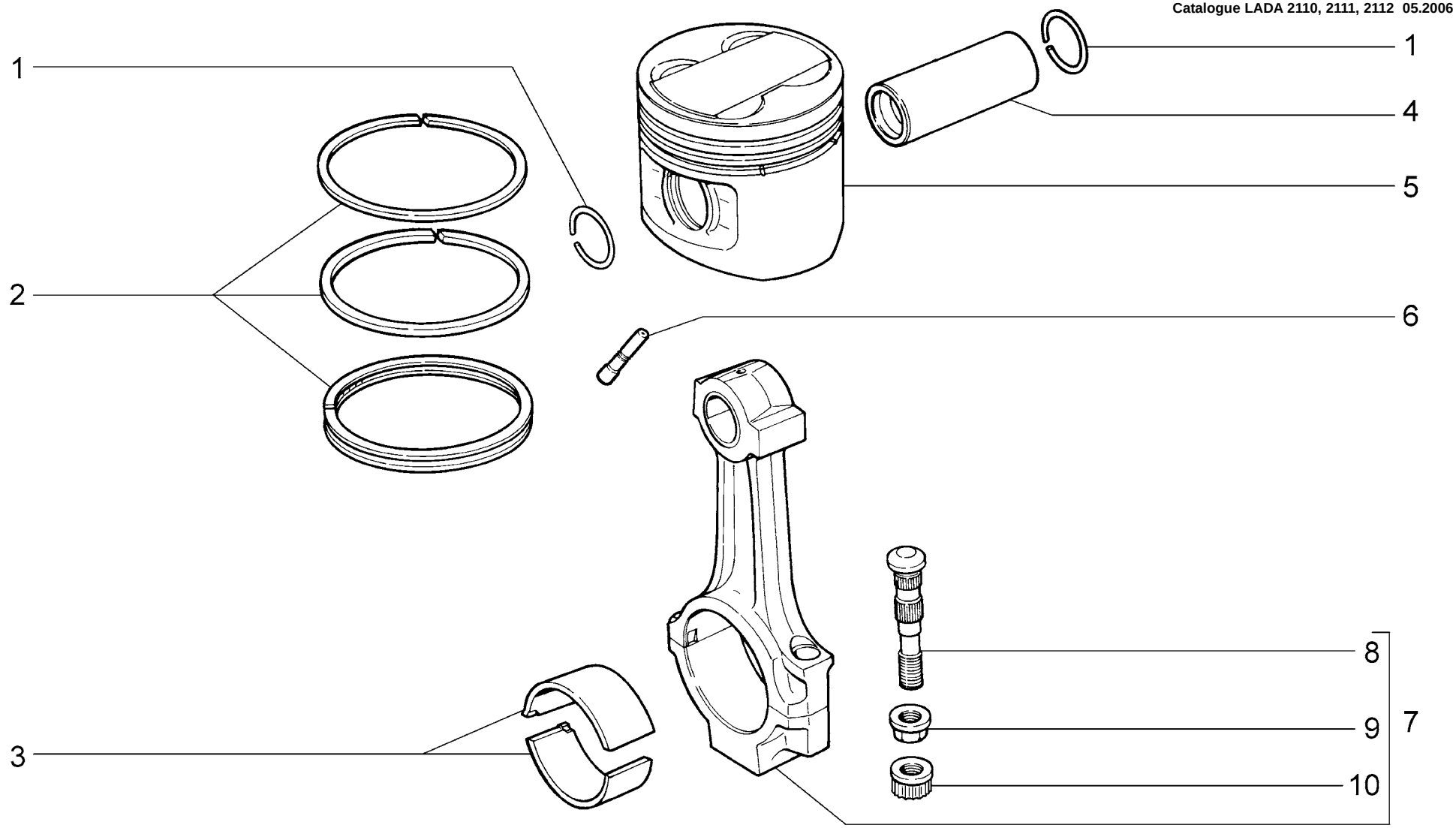

A131	**Шатуны и поршни** **Connecting rods and pistons** **Bielles et pistons** **Pleuel und Kolben** **Bielas y pistones**	**21103 (01)** **21104** **21104-01** **21104-02** **21104-03** **21113 (01)** **21114** **21114-01** **21114-02** **2112 (01)** **21124** **21124-01** **21124-02**

п. It.	№ изв. Notif. N.	Дата Not.Data	Номер детали Part N.	Применяемость Application	Кол QTY	RUS Наименование	GB Description	F Désignation	D Benennung	E Denominación
1			+21213-1004022-00		8	Кольцо стопорное	Circlip	Bague d'arrêt	Haltering	Anillo de fijación
2			+21083-1000100-00		1	Комплект поршневых колец 82,0	Set of piston rings 82,0	Jeu de segments de piston 82,0	Kolbenringsatz 82,0	Juego de anillos 82,0
2			+21083-1000100-31		1	Комплект поршневых колец +0,4 мм	Set of piston rings +0.4 mm	Jeu de segments de piston +0,4 mm	Kolbenringsatz +0,4 mm	Juego de anillos +0,4 mm
2			+21083-1000100-32		1	Комплект поршневых колец +0,8 мм	Set of piston rings +0.8 mm	Jeu de segments de piston +0,8 mm	Kolbenringsatz +0,8 mm	Juego de anillos +0,8 mm
2			+21083-1004029-00		1	Комплект поршневых колец 82,0	Set of piston rings 82,0	Jeu de segments de piston 82,0	Kolbenringsatz 82,0	Juego de anillos 82,0
3			+21010-1000104-10		1	Комплект шатунных вкладышей	Set of big end bearing shells	Jeu de coussinets de bielle	Pleuellagerschalensatz	Juego de casquillos de biela
3			+21010-1000104-11		1	Комплект шатунных вкладышей −0.25 мм	Set of big end bearing shells - 0.25 mm	Jeu de coussinets de bielle -0.25 mm	Pleuellagerschalensatz -0.25 mm	Juego de casquillos de biela - 0.25 mm
3			+21010-1000104-12		1	Комплект шатунных вкладышей −0.50 мм	Set of big end bearing shells - 0.50 mm	Jeu de coussinets de bielle -0.50 mm	Pleuellagerschalensatz -0.50 mm	Juego de casquillos de biela - 0.50 mm
3			+21010-1000104-13		1	Комплект шатунных вкладышей −0.75 мм	Set of big end bearing shells - 0.75 mm	Jeu de coussinets de bielle -0.75 mm	Pleuellagerschalensatz -0.75 mm	Juego de casquillos de biela - 0.75 mm
3			+21010-1000104-14		1	Комплект шатунных вкладышей −1.00 мм	Set of big end bearing shells - 1.00 mm	Jeu de coussinets de bielle -1.00 mm	Pleuellagerschalensatz -1.00 mm	Juego de casquillos de biela - 1.00 mm
3			+21010-1000104-40		1	Комплект шатунных вкладышей	Set of big end bearing shells	Jeu de coussinets de bielle	Pleuellagerschalensatz	Juego de casquillos de biela
3			+21010-1000104-41		1	Комплект шатунных вкладышей −0.125 мм	Set of big end bearing shells - 0.125 mm	Jeu de coussinets de bielle - 0.125 mm	Pleuellagerschalensatz -0.125 mm	Juego de casquillos de biela - 0.125 mm
3			+21010-1000104-42		1	Комплект шатунных вкладышей −0.25 мм	Set of big end bearing shells - 0.25 mm	Jeu de coussinets de bielle -0.25 mm	Pleuellagerschalensatz -0.25 mm	Juego de casquillos de biela - 0.25 mm
3			+21010-1000104-43		1	Комплект шатунных вкладышей −0.50 мм	Set of big end bearing shells - 0.50 mm	Jeu de coussinets de bielle -0.50 mm	Pleuellagerschalensatz -0.50 mm	Juego de casquillos de biela - 0.50 mm
3			+21010-1000104-44		1	Комплект шатунных вкладышей −0.75 мм	Set of big end bearing shells - 0.75 mm	Jeu de coussinets de bielle -0.75 mm	Pleuellagerschalensatz -0.75 mm	Juego de casquillos de biela - 0.75 mm
3			+21010-1000104-45		1	Комплект шатунных вкладышей −1.00 мм	Set of big end bearing shells - 1.00 mm	Jeu de coussinets de bielle -1.00 mm	Pleuellagerschalensatz -1.00 mm	Juego de casquillos de biela - 1.00 mm
4			+21100-1004020-00		4 *)	Палец поршневой, класс 1	Gudgeon pin, class 1	Axe de piston, classe 1	Kolbenbolzen, Klasse 1	Perno de pistón clase 1
4			+21100-1004020-01		4 *)	Палец поршневой, класс 2	Gudgeon pin, class 2	Axe de piston, classe 2	Kolbenbolzen, Klasse 2	Perno de pistón clase 2
4			+21100-1004020-02		4 *)	Палец поршневой, класс 3	Gudgeon pin, class 3	Axe de piston, classe 3	Kolbenbolzen, Klasse 3	Perno de pistón clase 3
5			+21120-1004015-00	(01)	4 *)	Поршень, класс А	Piston, class A	Piston, classe A	Kolben, Klasse A	Pistón, clase A
5			+21120-1004015-02	(01)	4 *)	Поршень, класс С	Piston, class C	Piston, classe C	Kolben, Klasse C	Pistón, clase C
5			+21120-1004015-04	(01)	4 *)	Поршень, класс Е	Piston, class E	Piston, classe E	Kolben, Klasse E	Pistón, clase E
5			+21120-1004015-31	(01)	4 *)	Поршень ремонтный +0,4 мм	Oversize piston +0.4 mm	Piston de réparation +0,4 mm	Kolben, Reparaturmaß +0,4 mm	Pistón +0,4 mm
5			+21120-1004015-32	(01)	4 *)	Поршень ремонтный +0,8 мм	Oversize piston +0.8 mm	Piston de réparation +0,8 mm	Kolben, Reparaturmaß +0,8 mm	Pistón +0,8 mm
5			+21124-1004015-00		4 *)	Поршень, класс А	Piston, class A	Piston, classe A	Kolben, Klasse A	Pistón, clase A
5			+21124-1004015-02		4 *)	Поршень, класс С	Piston, class C	Piston, classe C	Kolben, Klasse C	Pistón, clase C
5			+21124-1004015-04		4 *)	Поршень, класс Е	Piston, class E	Piston, classe E	Kolben, Klasse E	Pistón, clase E
5			+21124-1004015-31		4 *)	Поршень ремонтный +0,4 мм	Oversize piston +0.4 mm	Piston de réparation +0,4 mm	Kolben, Reparaturmaß +0,4 mm	Pistón +0,4 mm
5			+21124-1004015-32		4 *)	Поршень ремонтный +0,8 мм	Oversize piston +0.8 mm	Piston de réparation +0,8 mm	Kolben, Reparaturmaß +0,8 mm	Pistón +0,8 mm
6			+21120-1004081-01	~	4	Форсунка охлаждения поршня	Oil spray tube for piston cooling	Injecteur de refroidissement du piston	Kolben-Kühlungsdüse	Inyector de refregeración de pistón
6			+21120-1004081-02	~	4	Форсунка охлаждения поршня	Oil spray tube for piston cooling	Injecteur de refroidissement du piston	Kolben-Kühlungsdüse	Inyector de refregeración de pistón
7			+21100-1004045-00		4*)	Шатун, класс 1	Connecting rod, class 1	Bielle, classe 1	Pleuelstange, Klasse 1	Biela, clase 1
7			+21100-1004045-01		4*)	Шатун, класс 2	Connecting rod, class 2	Bielle, classe 2	Pleuelstange, Klasse 2	Biela, clase 2
7			+21100-1004045-02		4*)	Шатун, класс 3	Connecting rod, class 3	Bielle, classe 3	Pleuelstange, Klasse 3	Biela, clase 3
8			+21100-1004062-00	~	8	Болт шатуна	Bolt, connecting rod	Boulon de bielle	Pleuelschraube	Tornillo de biela
8			+21213-1004062-00	~	8	Болт шатуна	Bolt, connecting rod	Boulon de bielle	Pleuelschraube	Tornillo de biela
9	04645-ПИ	->08.02	+21213-1004067-00		8	Гайка шатуна	Nut, conrod	Ecrou de bielle	Pleuelmutter	Tuerca de la biela
10	4645-ПИ	08.02->	+21100-1004067-00		8	Гайка шатуна	Nut, conrod	Ecrou de bielle	Pleuelmutter	Tuerca de la biela

A131

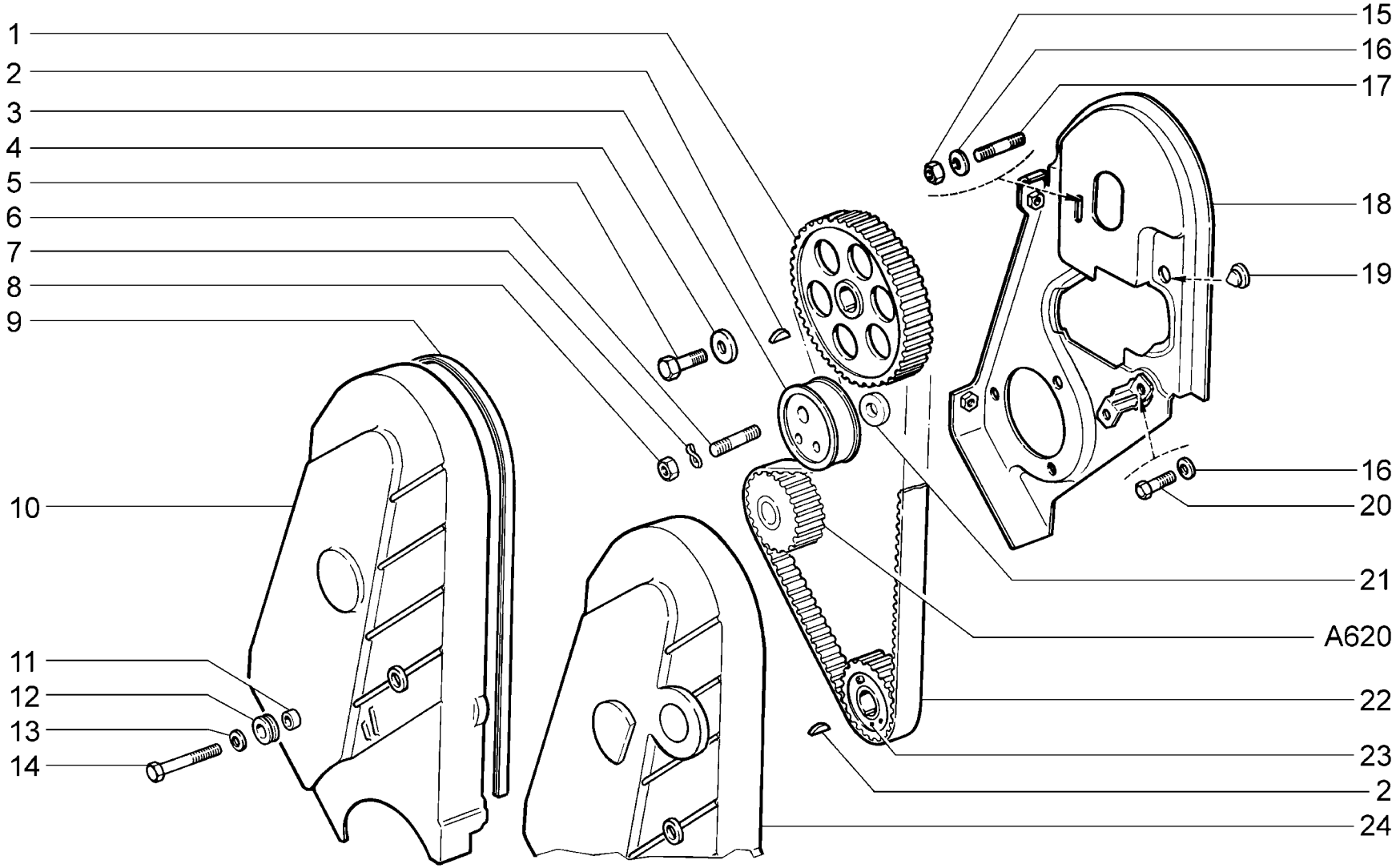

A140	**Привод распределительного вала** **Camshaft drive** **Commande d'arbre à cames** **Nockenwellenantrieb** **Mando del árbol de levas**	**2110 (01)** **21101 (02)** **21101-01 (02)** **21101-02 (02)** **21101-51 (02)** **21101-52 (02)** **21102 (01)**	**2111 (01)** **21112 (02)** **21112-01 (02)** **21112-02 (02)** **21112-51 (02)** **21112-52 (02)** **21121 (02)**	**21121-01 (02)** **21121-02 (02)** **21121-51 (02)** **21121-52 (02)**

п. It.	№ изв. Notif. N.	Дата Not.Data	Номер детали Part N.	Применяемость Application	Кол QTY	RUS Наименование	GB Description	F Désignation	D Benennung	E Denominación
1			+11183-1006020-00	(02)	1	Шкив зубчатый распредвала	Camshaft toothed pulley	Pignon d'arbre à cames	Nockenwellenrad	Piñón del arbol de levas
1			+21080-1006020-20	(01)	1	Шкив зубчатый распредвала	Camshaft toothed pulley	Pignon d'arbre à cames	Nockenwellenrad	Piñón del arbol de levas
2			+21080-1005017-00		2	Шпонка 4x5	Key 4x5	Clavette 4x5	Keil 4x5	Chaveta 4x5
3			+21080-1006120-00	~	1	Ролик натяжителя	Tensioner roller	Galet-tendeur	Spannrolle	Rodillo tensor
3			+21080-1006120-01	~	1	Ролик натяжителя	Tensioner roller	Galet-tendeur	Spannrolle	Rodillo tensor
4			+21080-1006021-00		1	Шайба	Washer	Rondelle	Scheibe	Arandela
5			+21010-1005127-00		1	Болт M10x1,25x23,5 самоконтрящийся	Bolt M10x1.25x23.5, self-locking	Boulon M10x1,25x23,5 autobloquant	Schraube M10x1,25x23,5 selbstsperrende	Tornillo M10x1,25x23,5 autoblocante
6			+21080-1006129-10		1	Шпилька крепления механизма натяжения	Securing stud	Goujon de fixation de mécanisme de tension	Befesigungsbolzen f. Spannvorrichtung	Espárrago de fijación del mecanismo de tensión
7			+00001-0026014-73		1	Шайба 10 волнистая	Wave-type washer 10	Rondelle ondulée 10	Scheibe 10, wellenförmige	Arandela 10 ondulada
8			+00001-0021647-21		1	Гайка M10x1,25	Nut M10x1.25	Ecrou M10x1,25	Mutter M10x1,25	Tuerca M10x1,25
9			+21080-1006149-00		1	Уплотнитель	Seal	Joint d'étanchéité	Dichtung	Empaquetadura
10			21080-1006146-00	(01)	1	Крышка защитная передняя	Cover, front	Carter avant	Zahnriemenabdeckung, vorne	Tapa protectora delantera
10			+21080-1006146-10	(02)	1	Крышка защитная передняя	Cover, front	Carter avant	Zahnriemenabdeckung, vorne	Tapa protectora delantera
11			+21080-1006162-00		3	Втулка	Bush	Bague	Buchse	Casquillo
12			+21080-1006148-00		3	Втулка	Bush	Manchon	Buchse	Casquillo
13			+00001-0026406-01		3	Шайба 6	Washer 6	Rondelle 6	Scheibe 6	Arandela 6
14			+00001-0009024-21		3	Болт M6x20	Bolt M6x20	Boulon M6x20	Schraube M6x20	Tornillo M6x20
15			+00001-0058962-11		1	Гайка M6	Nut M6	Ecrou M6	Mutter M6	Tuerca M6
16			+00001-0011977-73		2	Шайба 6 пружинная коническая	Spring washer 6, tapered	Rondelle à ressort conique 6	Federscheibe 6	Arandela 6 elástica cónica
17			+00001-0015003-21		1	Шпилька M6x18	Stud M6x18	Goujon M6x18	Stift M6x18	Espárrago M6x18
18			21080-1006151-00		1	Крышка защитная задняя	Protective cover, rear	Tôle-support de carter de courroie	Zahnriemenabdeckung, hinten	Tapa protectora trasera
18			+21110-1006151-40	(16,125,135, 136,142,143)	1	Крышка защитная задняя	Protective cover, rear	Tôle-support de carter de courroie	Zahnriemenabdeckung, hinten	Tapa protectora trasera
19			+21080-1006154-00		1	Упор	Stop	Butée	Anschlag	Tope
20			+00001-0009020-21		1	Болт M6x12	Bolt M6x12	Boulon M6x12	Schraube M6x12	Tornillo M6x12
21			+21080-1006130-10		1	Кольцо дистанционное	Spacer ring	Bague entretoise	Abstandsring	Anillo distanciador
22			+21080-1006040-10	~	1	Ремень зубчатый	Timing belt	Courroie crantée	Zahnriemen	Correa dentada
22			+21080-1006040-11	~	1	Ремень	Belt	Sangle	Halteband	Correa
23			+21080-1005030-20		1	Шкив зубчатый коленвала	Crankshaft toothed pulley	Pignon de vilebrequin	Kurbelwellenzahnrad	Piñon cigüeñal
24			+21110-1006146-40	(16,125,135, 136,142,143)	1	Крышка защитная передняя	Cover, front	Carter avant	Zahnriemenabdeckung, vorne	Tapa protectora delantera

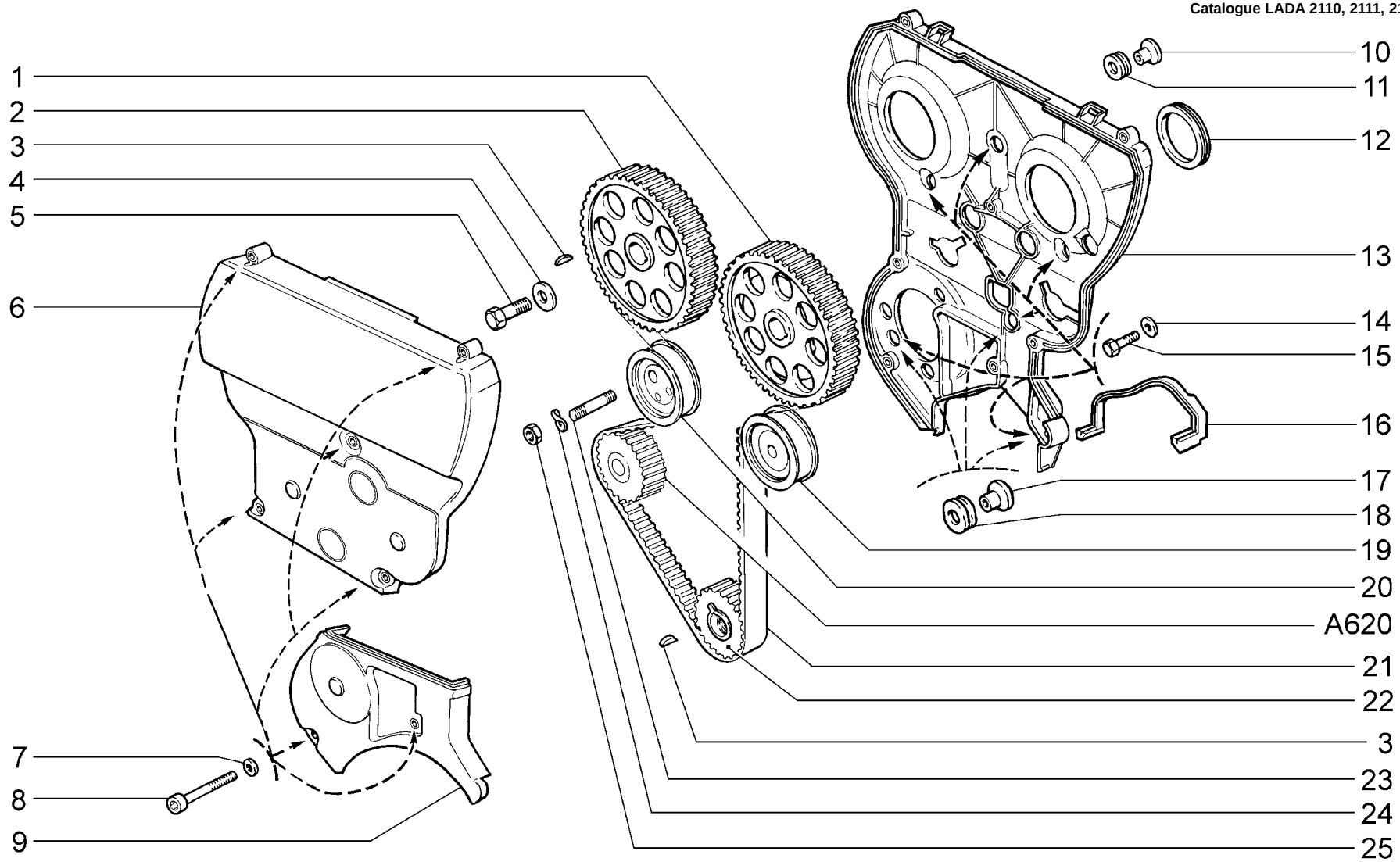

A141	**Привод распределительных валов** **Camshafts drive** **Commande d'arbre à cames** **Nockenwellenantrieb** **Mando des árboles de levas**	**21104** **21104-01** **21104-02** **21104-03** **21104-51** **21104-52** **21104-53**	**21114** **21114-01** **21114-02** **21114-51** **21114-52** **21124** **21124-01**	**21124-02** **21124-51** **21124-52**

п. It.	№ изв. Notif. N.	Дата Not.Data	Номер детали Part N.	Применяемость Application	Кол QTY	RUS Наименование	GB Description	F Désignation	D Benennung	E Denominación
1			+21124-1006019-00		1	Шкив зубчатый впускного распредвала	Inlet camshaft toothed pulley	Pignon d'arbre à cames d'admision	Nockenwellenrad	Piñón del arbol de levas
2			+21124-1006020-00		1	Шкив зубчатый выпускного распредвала	Outlet camshaft toothed pulley	Pignon d'arbre à cames d'échappement	Nockenwellenrad	Piñón del arbol de levas
3			+21080-1005017-00		3	Шпонка 4x5	Key 4x5	Clavette 4x5	Keil 4x5	Chaveta 4x5
4			+21080-1006021-00		2	Шайба	Washer	Rondelle	Scheibe	Arandela
5			+21120-1006058-00		2	Болт	Bolt	Boulon	Schraube	Tornillo
6			+21124-1006226-00		1	Крышка передняя верхняя	Upper cover, front	Carter avant supérieur	Zahnriemenabdeckung, vorne hinten	Tapa delantera superior
6			+21124-1006226-40	(14,16,125, 135,136,142, 143)	1	Крышка передняя верхняя	Upper cover, front	Carter avant supérieur	Zahnriemenabdeckung, vorne hinten	Tapa delantera superior
7			+00001-0011977-73		7	Шайба 6 пружинная коническая	Spring washer 6, tapered	Rondelle à ressort conique 6	Federscheibe 6	Arandela 6 elástica cónica
8			+21110-1144026-00		7	Винт крепления рампы	Rail securing screw	Vis de fixation de rampe	Befestigungsschraube für Kraftstoffsammelrohr	Tornillo de fijación tubo distribuidor combustible
9			+21124-1006218-00		1	Крышка передняя нижняя	Lower cover, front	Carter avant inférieur	Zahnriemenabdeckung, vorne unten	Tapa delantera inferior
10			+21120-1006162-00		3	Втулка	Bush	Bague	Buchse	Casquillo
11			+21120-1006148-00		3	Втулка	Bush	Manchon	Buchse	Casquillo
12			+21120-1006216-00		2	Кольцо уплотнительное	Sealing ring	Bague d'étanchéité	Dichtring	Anillo de empaquetadura
13			+21124-1006209-00		1	Крышка защитная задняя	Protective cover	Carter	Zahnriemenabdeckung	Tapa protectora
14			+00001-0026437-01		6	Шайба 6	Washer 6	Rondelle 6	Scheibe 6	Arandela 6
15			+00001-0009024-21		6	Болт M6x20	Bolt M6x20	Boulon M6x20	Schraube M6x20	Tornillo M6x20
16			+11183-1006322-00		1	Уплотнитель	Seal	Joint d'étanchéité	Dichtungsprofil	Empaquetadura
17			+21124-1006162-00		3	Втулка	Bush	Bague	Buchse	Casquillo
18			+21124-1006148-00		3	Втулка	Bush	Manchon	Buchse	Casquillo
19			+21120-1006135-00	~	1	Ролик опорный	Roller	Galet d'appui	Stützrolle	Rodillo de apoyo
19			+21120-1006135-01	~	1	Ролик опорный	Roller	Galet d'appui	Stützrolle	Rodillo de apoyo
20			+21120-1006120-00	~	1	Ролик натяжителя	Tensioner roller	Galet-tendeur	Spannrolle	Rodillo tensor
20			+21120-1006120-01	~	1	Ролик натяжителя	Tensioner roller	Galet-tendeur	Spannrolle	Rodillo tensor
21			+21120-1006040-02	~	1	Ремень зубчатый	Timing belt	Courroie crantée	Zahnriemen	Correa dentada
21			+21120-1006040-03	~	1	Ремень зубчатый	Timing belt	Courroie crantée	Zahnriemen	Correa dentada
22			+21100-1005030-00		1	Шкив зубчатый коленвала	Crankshaft toothed pulley	Pignon de vilebrequin	Kurbelwellenzahnrad	Piñon cigüeñal
23			+00001-0035465-31		2	Шпилька M10x1,25	Stud M10x1.25	Goujon M10x1,25	Stift M10x1,25	Eaparrágo M10x1,25
24			+00001-0026014-73		2	Шайба 10 волнистая	Wave-type washer 10	Rondelle ondulée 10	Scheibe 10, wellenförmige	Arandela 10 ondulada
25			+00001-0021647-21		2	Гайка M10x1,25	Nut M10x1.25	Ecrou M10x1,25	Mutter M10x1,25	Tuerca M10x1,25

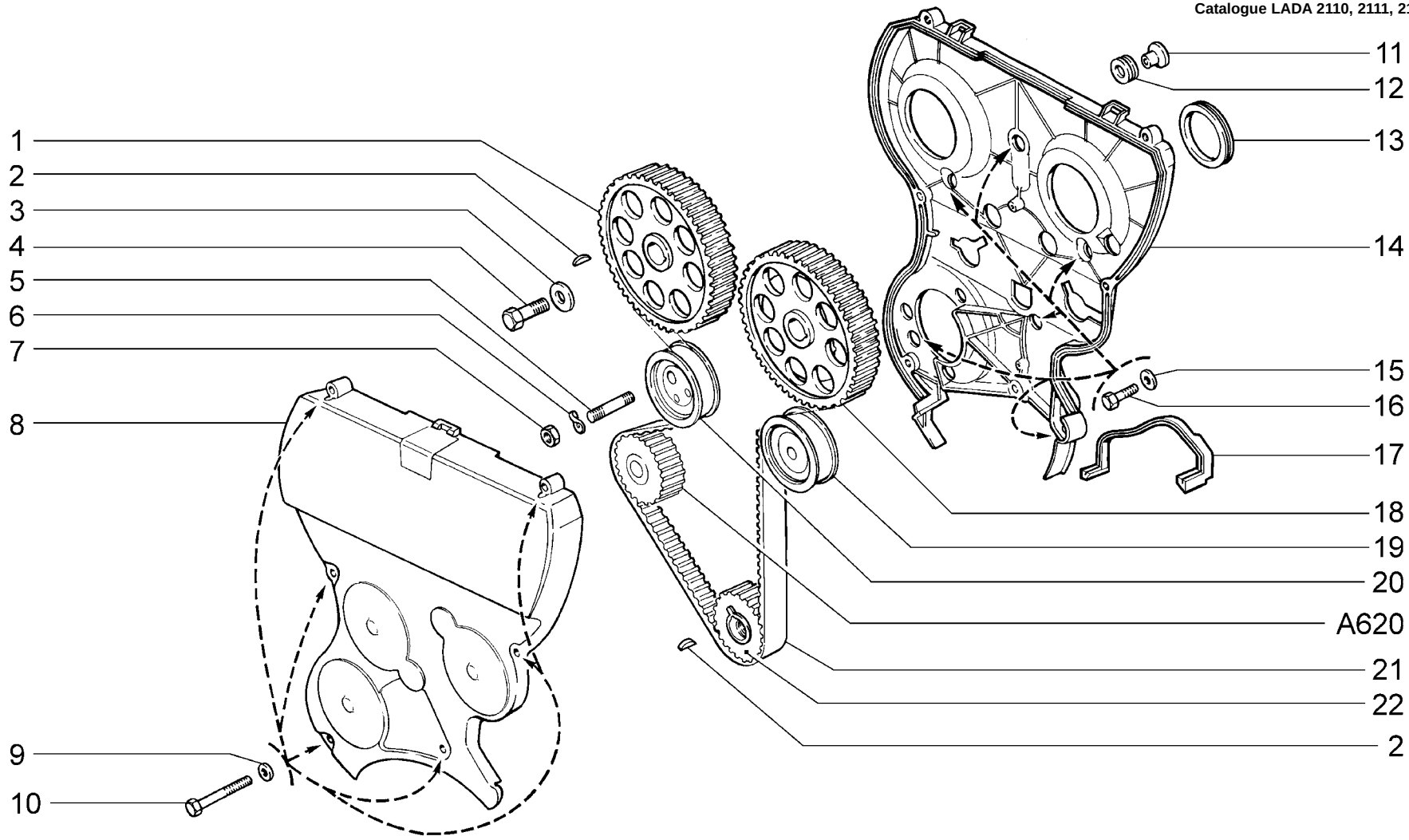

0619
→ 07.05

A142	**Привод распределительных валов** **Camshafts drive** **Commande d'arbre à cames** **Nockenwellenantrieb** **Mando des árboles de levas**	**21103** **21113** **2112**

п. It.	№ изв. Notif. N.	Дата Not.Data	Номер детали Part N.	Применяемость Application	Кол QTY	RUS Наименование	GB Description	F Désignation	D Benennung	E Denominación
1			+21120-1006020-00		1	Шкив зубчатый выпускного распредвала	Outlet camshaft toothed pulley	Pignon d'arbre à cames d'échappement	Nockenwellenrad	Piñón del arbol de levas
2			+21080-1005017-00		3	Шпонка 4x5	Key 4x5	Clavette 4x5	Keil 4x5	Chaveta 4x5
3			+21080-1006021-00		2	Шайба	Washer	Rondelle	Scheibe	Arandela
4			+21120-1006058-00		2	Болт	Bolt	Boulon	Schraube	Tornillo
5			+00001-0035465-31		2	Шпилька M10x1,25	Stud M10x1.25	Goujon M10x1,25	Stift M10x1,25	Eaparrágo M10x1,25
6			+00001-0026014-73		2	Шайба 10 волнистая	Wave-type washer 10	Rondelle ondulée 10	Scheibe 10, wellenförmige	Arandela 10 ondulada
7			+00001-0021647-21		2	Гайка M10x1,25	Nut M10x1.25	Ecrou M10x1,25	Mutter M10x1,25	Tuerca M10x1,25
8			+21120-1006220-00		1	Крышка защитная	Protective cover	Carter	Zahnriemenabdeckung	Tapa protectora
9			+00001-0011977-73		6	Шайба 6 пружинная коническая	Spring washer 6, tapered	Rondelle à ressort conique 6	Federscheibe 6	Arandela 6 elástica cónica
10	07945	->11.02	+00001-0009028-21		6	Болт M6x30	Bolt M6x30	Boulon M6x30	Schraube M6x30	Tornillo M6x30
10	7945	11.02->	+00001-0009030-21		6	Болт M6x35	Bolt M6x35	Boulon M6x35	Schraube M6x35	Tornillo M6x35
11			+21120-1006162-00		6	Втулка	Bush	Bague	Buchse	Casquillo
12			+21120-1006148-00		6	Втулка	Bush	Manchon	Buchse	Casquillo
13			+21120-1006216-00		2	Кольцо уплотнительное	Sealing ring	Bague d'étanchéité	Dichtring	Anillo de empaquetadura
14			+21120-1006209-00		1	Крышка защитная задняя	Protective cover	Carter	Zahnriemenabdeckung	Tapa protectora
15			+00001-0026437-01		6	Шайба 6	Washer 6	Rondelle 6	Scheibe 6	Arandela 6
16			+00001-0009024-21		6	Болт M6x20	Bolt M6x20	Boulon M6x20	Schraube M6x20	Tornillo M6x20
17			+11183-1006322-00		1	Уплотнитель	Seal	Joint d'étanchéité	Dichtungsprofil	Empaquetadura
18			+21120-1006019-00		1	Шкив зубчатый впускного распредвала	Inlet camshaft toothed pulley	Pignon d'arbre à cames d'admision	Nockenwellenrad	Piñón del arbol de levas
19			+21120-1006135-00	~	1	Ролик опорный	Roller	Galet d'appui	Stützrolle	Rodillo de apoyo
19			+21120-1006135-01	~	1	Ролик опорный	Roller	Galet d'appui	Stützrolle	Rodillo de apoyo
20			+21120-1006120-00	~	1	Ролик натяжителя	Tensioner roller	Galet-tendeur	Spannrolle	Rodillo tensor
20			+21120-1006120-01	~	1	Ролик натяжителя	Tensioner roller	Galet-tendeur	Spannrolle	Rodillo tensor
21			+21120-1006040-02	~	1	Ремень зубчатый	Timing belt	Courroie crantée	Zahnriemen	Correa dentada
21			+21120-1006040-03	~	1	Ремень зубчатый	Timing belt	Courroie crantée	Zahnriemen	Correa dentada
22			+21100-1005030-00		1	Шкив зубчатый коленвала	Crankshaft toothed pulley	Pignon de vilebrequin	Kurbelwellenzahnrad	Piñon cigüeñal

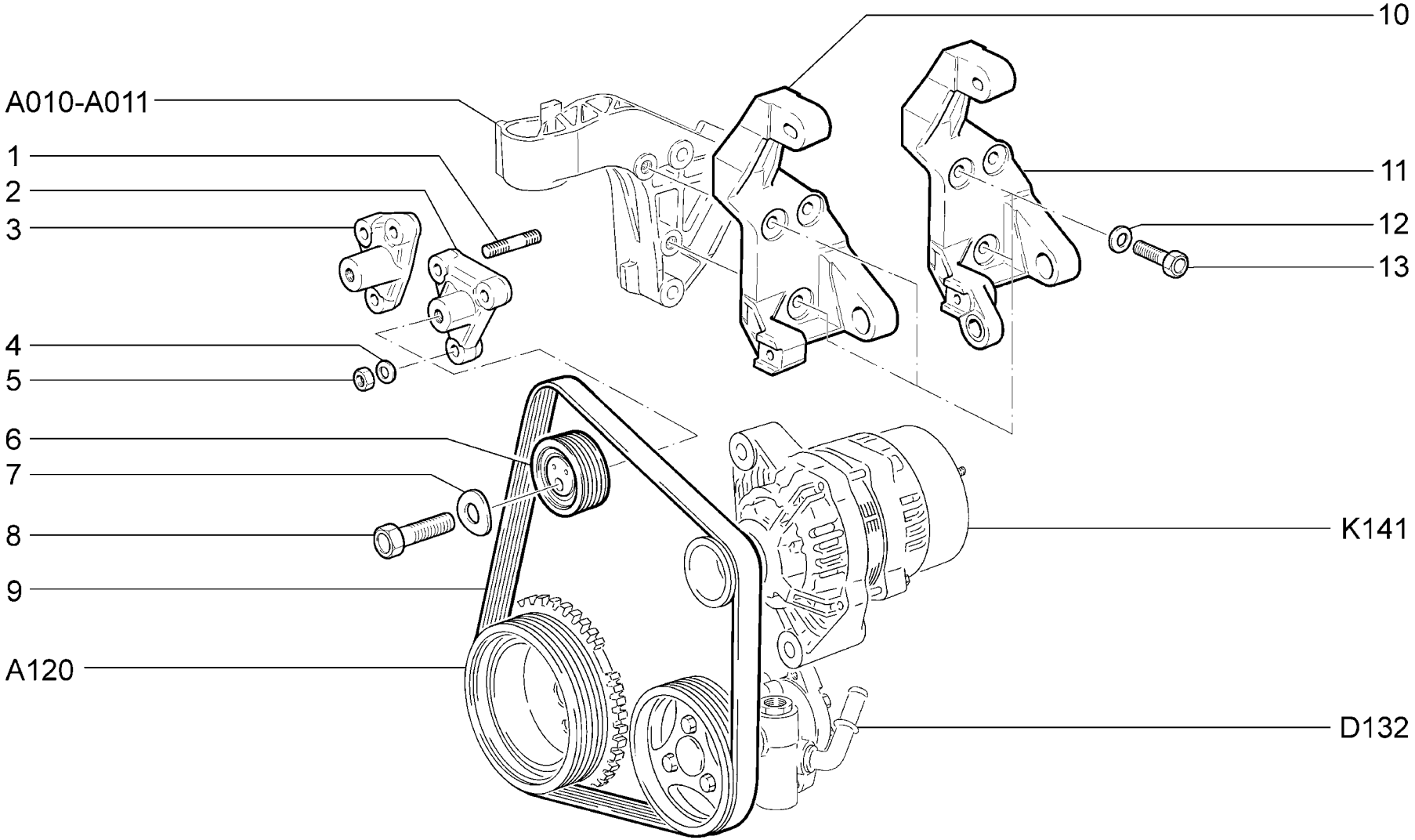

A145	**(14, 16, 125, 135, 136, 142, 143)** **Привод вспомогательных агрегатов** **Auxiliary units drivebelt** **Commande des organes auxiliaires** **Hilfsaggregaten-Antrieb** **Mando de equipos auxiliares**	**21101-01 (01)** **21101-02 (01)** **21101-51 (01)** **21101-52 (01)** **21104-01 (02)** **21104-02 (02)** **21104-51 (02)**	**21104-52 (02)** **21112-01 (01)** **21112-02 (01)** **21112-51 (01)** **21112-52 (01)** **21114-01 (02)** **21114-02 (02)**	**21114-51 (02)** **21114-52 (02)** **21121-01 (01)** **21121-02 (01)** **21121-51 (01)** **21121-52 (01)** **21124-01 (02)**	**21124-02 (02)** **21124-51 (02)** **21124-52 (02)**

п. It.	№ изв. Notif. N.	Дата Not.Data	Номер детали Part N.	Применяемость Application	Кол QTY	RUS Наименование	GB Description	F Désignation	D Benennung	E Denominación
1			+00001-0035435-21		3	Шпилька M8x25	Stud M8x25	Goujon M8x25	Stift M8x25	Espárrago M8x25
2			+21120-8114054-00	(02)	1	Кронштейн ролика натяжителя	Bracket	Support	Halter	Soporte
3			+21110-8114054-00	(01)	1	Кронштейн ролика натяжителя	Bracket	Support	Halter	Soporte
4			+00001-0005196-01		3	Шайба 8	Washer 8	Rondelle 8	Scheibe 8	Arandela 8
5			+00001-0061008-11		3	Гайка M8	Nut M8	Ecrou M8	Mutter M8	Tuerca M8
6			+21100-1041056-00	~	1	Ролик натяжителя	Tensioner roller	Galet-tendeur	Spannrolle	Rodillo tensor
6			+21100-1041056-01	~	1	Ролик натяжителя	Tensioner roller	Galet-tendeur	Spannrolle	Rodillo tensor
7			+00001-0026014-73		1	Шайба 10 волнистая	Wave-type washer 10	Rondelle ondulée 10	Scheibe 10, wellenförmige	Arandela 10 ondulada
8			+00001-0013070-21		1	Болт M10x1,25x40	Bolt M10x1.25x40	Boulon M10x1,25x40	Schraube M10x1,25x40	Tornillo M10x1,25x40
9			+21100-1041020-00	~	1	Ремень привода вспомогательных агрегатов	Drive belt	Courroie de commande	Generatorantriebsriemen	Correa de alternador
9			+21100-1041020-01	~	1	Ремень привода вспомогательных агрегатов	Drive belt	Courroie de commande	Generatorantriebsriemen	Correa de alternador
10			+21100-1041034-10	(16,125.135, 136,142,143)	1	Кронштейн	Bracket	Support	Konsole	Soporte
11			+21100-1041034-00	(14)	1	Кронштейн	Bracket	Support	Konsole	Soporte
12			+00001-0011980-73		2	Шайба 8 пружинная коническая	Spring washer 8, tapered	Rondelle à ressort conique 8	Federscheibe 8	Arandela 8 elástica cónica
13			+00001-0060438-21		2	Болт M8x30	Bolt M8x30	Boulon M8x30	Schraube M8x30	Tornillo M8x30

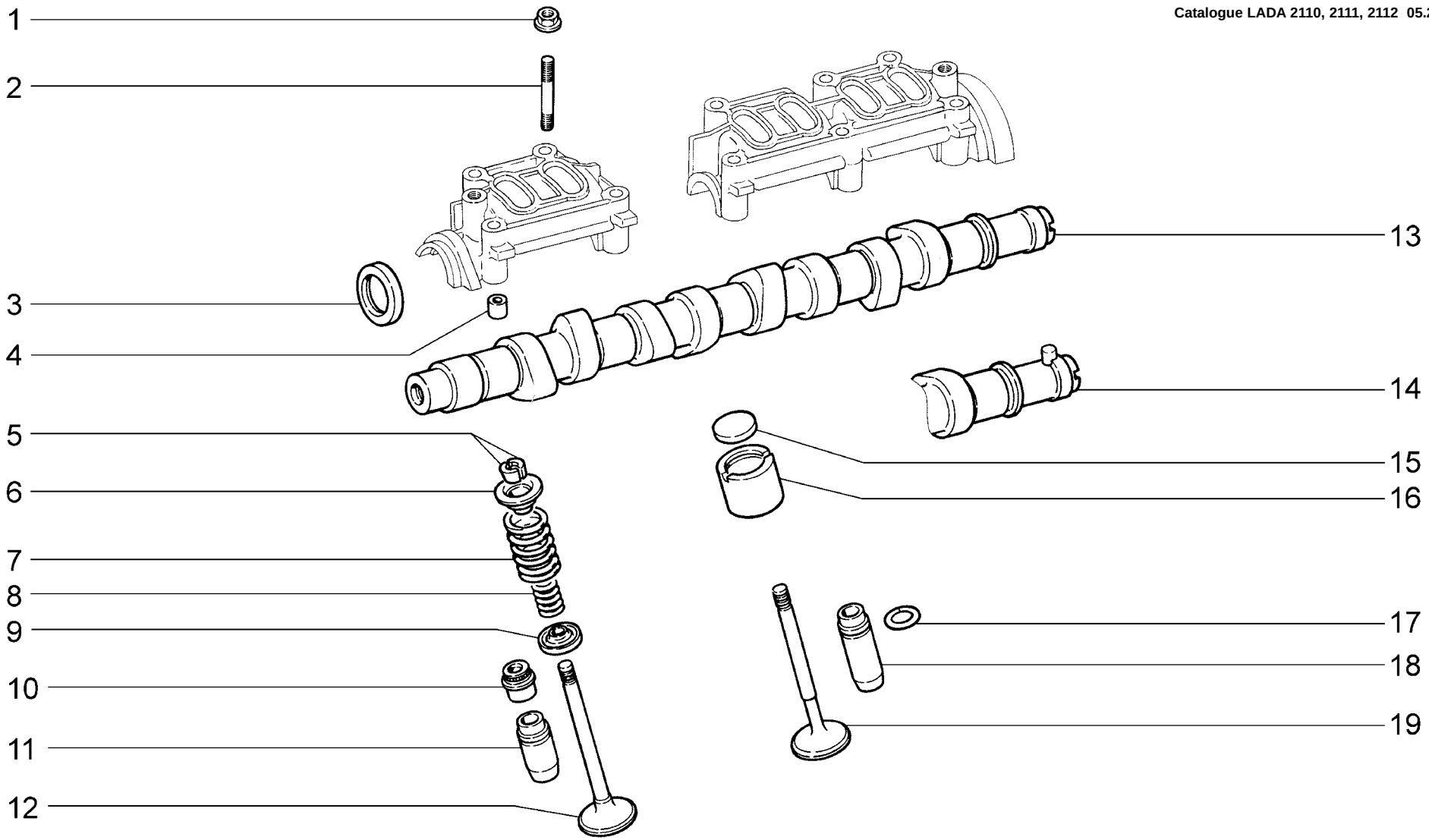

A150	**Механизм газораспределительный** **Valve train** **Mécanisme de distribution** **Motorsteuerung** **Mecanismo de distribución de gas**	**2110 (01)** **21101 (02)** **21101-01 (02)** **21101-02 (02)** **21101-51 (02)** **21101-52 (02)** **21102 (01)**	**2111 (01)** **21112 (02)** **21112-01 (02)** **21112-02 (02)** **21112-51 (02)** **21112-52 (02)** **21121 (02)**	**21121-01 (02)** **21121-02 (02)** **21121-51 (02)** **21121-52 (02)**

п. It.	№ изв. Notif. N.	Дата Not.Data	Номер детали Part N.	Применяемость Application	Кол QTY	RUS Наименование	GB Description	F Désignation	D Benennung	E Denominación
1			+21100-3701686-00		10	Гайка	Nut	Ecrou	Mutter	Tuerca
2			+00001-0035441-21		4	Шпилька M8x55	Stud M8x55	Goujon M8x55	Stift M8x55	Espárrago M8x55
2			+21080-1006038-00		6	Шпилька M8x1,25x47	Stud M8x1.25x47	Goujon M8x1,25x47	Stift M8x1,25x47	Espárrago M8x1,25x47
3			+21080-1005034-00	~	1	Сальник коленвала передний	Oil seal, crankshaft, front	Garniture d'étanchéité AV de vilebrequin	Wellendichtring vorne	Retén del cigüeñal delantero
3			+21080-1005034-01	~	1	Сальник коленвала передний	Oil seal, crankshaft, front	Garniture d'étanchéité AV de vilebrequin	Wellendichtring vorne	Retén del cigüeñal delantero
3			+21080-1005034-03	~	1	Сальник коленвала передний	Oil seal, crankshaft, front	Garniture d'étanchéité AV de vilebrequin	Wellendichtring vorne	Retén del cigüeñal delantero
4			+21010-1003017-00		4	Втулка установочная	Locating bush	Douille de centrage	Stellhülse	Buje ajuste
5			+21080-1007028-00		16	Сухарь клапана	Collet, valve	Taquet de soupape	Ventilkegelstück	Dado de la válvula
6			+21080-1007025-00		8	Тарелка пружины	Spring cap	Cuvette de ressort	Federteller	Platillo del muelle
7			+21080-1007020-00	~	8	Пружина клапана наружная	Outer valve spring	Ressort extérieur	Außenfeder	Muelle exterior
7			+21080-1007020-01	~	8	Пружина клапана наружная	Outer valve spring	Ressort extérieur	Außenfeder	Muelle exterior
8			+21080-1007021-00		8	Пружина клапана внутренняя	Inner valve spring	Ressort intérieur	Innenfeder	Muelle interior
9			+21080-1007022-00		8	Шайба опорная	Backing washer	Rondelle d'appui	Unterlegscheibe	Arandela de apoyo
10			+21080-1007026-02	~	8	Колпачок маслоотражательный	Oil deflector cap	Capuchon pare-huile	Ventilschaftdichtung	Capacete deflector de aceite
10			+21080-1007026-03	~	8	Колпачок маслоотражательный	Oil deflector cap	Capuchon pare-huile	Ventilschaftdichtung	Capacete deflector de aceite
11			+21080-1007032-20		4	Втулка направляющая +0,02 мм	Guide sleeve +0.02 mm	Guide de soupape +0,02 mm	Führungsbuchse +0,02 mm	Casquillo guía +0,02 mm
11			+21080-1007032-22		4	Втулка направляющая +0,22 мм	Guide sleeve +0.22 mm	Guide de soupape +0,22 mm	Führungsbuchse +0,22 mm	Casquillo guía +0,22 mm
12			+21080-1007010-00		4	Клапан впускной	Inlet valve	Soupape d'admision	Einlaßventil	Válvula de admision
13			+21100-1006015-00	~ (01)	1	Вал распределительный	Camshaft	Arbre à cames	Nockenwelle	Arbol de levas
13			+21100-1006015-01	~ (01)	1	Вал распределительный	Camshaft	Arbre à cames	Nockenwelle	Arbol de levas
14			+21110-1006010-00	(02)(01-E-3)	1	Вал распределительный	Camshaft	Arbre à cames	Nockenwelle	Arbol de levas
15			+21080-1007056-00		*	Шайба регулировочная 3,00	Shim 3,00	Rondelle de calage 3,00	Einstellscheibe 3,00	Arandela de ajuste 3,00
15			+21080-1007056-10		*	Шайба регулировочная 3,05	Shim 3,05	Rondelle de calage 3,05	Einstellscheibe 3,05	Arandela de ajuste 3,05
15			+21080-1007056-11		*	Шайба регулировочная 3,10	Shim 3,10	Rondelle de calage 3,10	Einstellscheibe 3,10	Arandela de ajuste 3,10
15			+21080-1007056-12		*	Шайба регулировочная 3,15	Shim 3,15	Rondelle de calage 3,15	Einstellscheibe 3,15	Arandela de ajuste 3,15
15			+21080-1007056-13		*	Шайба регулировочная 3,20	Shim 3,20	Rondelle de calage 3,20	Einstellscheibe 3,20	Arandela de ajuste 3,20
15			+21080-1007056-14		*	Шайба регулировочная 3,25	Shim 3,25	Rondelle de calage 3,25	Einstellscheibe 3,25	Arandela de ajuste 3,25
15			+21080-1007056-15		*	Шайба регулировочная 3,30	Shim 3,30	Rondelle de calage 3,30	Einstellscheibe 3,30	Arandela de ajuste 3,30
15			+21080-1007056-16		*	Шайба регулировочная 3,35	Shim 3,35	Rondelle de calage 3,35	Einstellscheibe 3,35	Arandela de ajuste 3,35
15			+21080-1007056-18		*	Шайба регулировочная 3,40	Shim 3,40	Rondelle de calage 3,40	Einstellscheibe 3,40	Arandela de ajuste 3,40
15			+21080-1007056-20		*	Шайба регулировочная 3,45	Shim 3,45	Rondelle de calage 3,45	Einstellscheibe 3,45	Arandela de ajuste 3,45
15			+21080-1007056-22		*	Шайба регулировочная 3,50	Shim 3,50	Rondelle de calage 3,50	Einstellscheibe 3,50	Arandela de ajuste 3,50

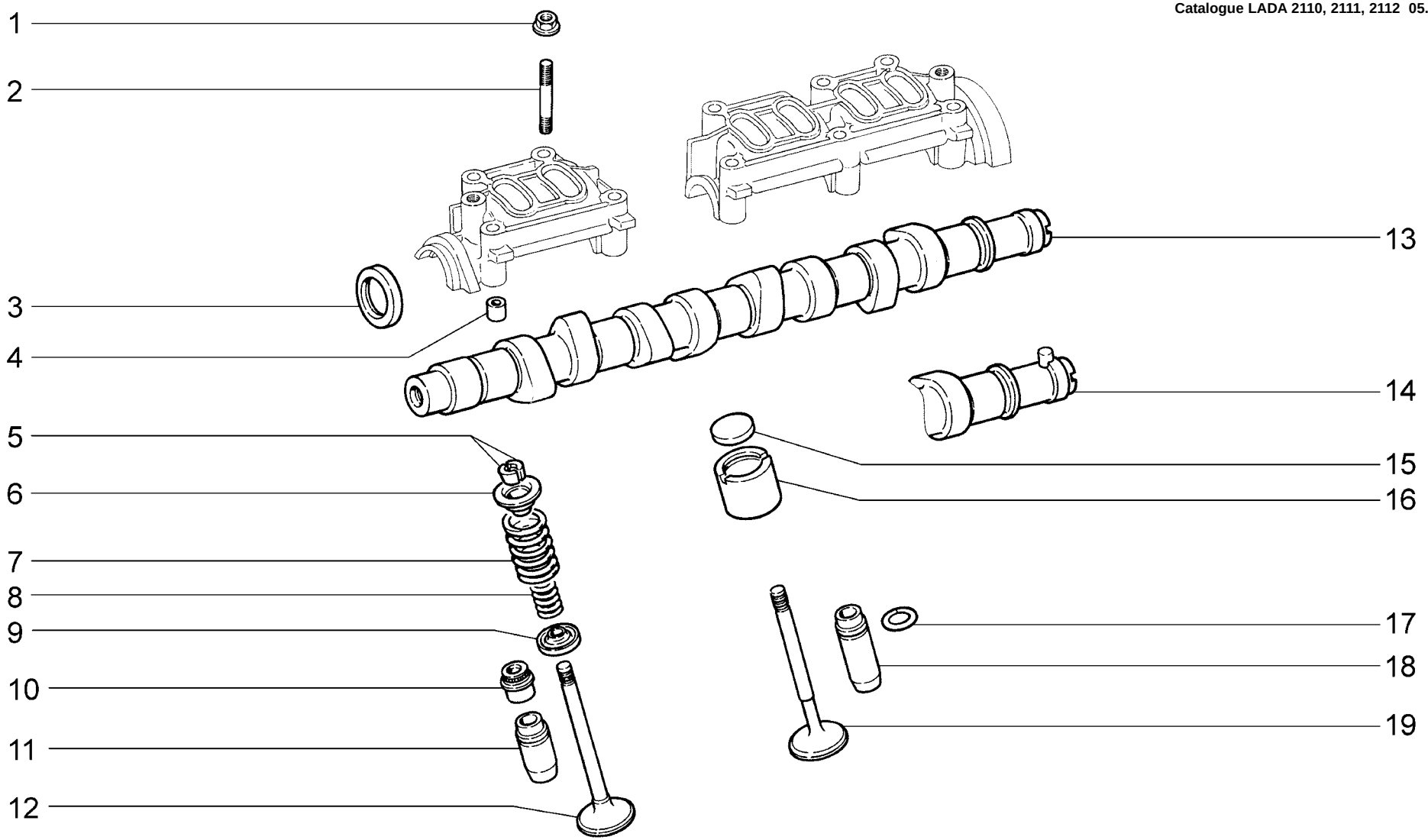

A150	**Механизм газораспределительный** **Valve train** **Mécanisme de distribution** **Motorsteuerung** **Mecanismo de distribución de gas**	**2110 (01)** **21101 (02)** **21101-01 (02)** **21101-02 (02)** **21101-51 (02)** **21101-52 (02)** **21102 (01)**	**2111 (01)** **21112 (02)** **21112-01 (02)** **21112-02 (02)** **21112-51 (02)** **21112-52 (02)** **21121 (02)**	**21121-01 (02)** **21121-02 (02)** **21121-51 (02)** **21121-52 (02)**

п. It.	№ изв. Notif. N.	Дата Not.Data	Номер детали Part N.	Применяемость Application	Кол QTY	RUS Наименование	GB Description	F Désignation	D Benennung	E Denominación
15			+21080-1007056-24		*	Шайба регулировочная 3,55	Shim 3,55	Rondelle de calage 3,55	Einstellscheibe 3,55	Arandela de ajuste 3,55
15			+21080-1007056-26		*	Шайба регулировочная 3,60	Shim 3,60	Rondelle de calage 3,60	Einstellscheibe 3,60	Arandela de ajuste 3,60
15			+21080-1007056-28		*	Шайба регулировочная 3,65	Shim 3,65	Rondelle de calage 3,65	Einstellscheibe 3,65	Arandela de ajuste 3,65
15			+21080-1007056-30		*	Шайба регулировочная 3,70	Shim 3,70	Rondelle de calage 3,70	Einstellscheibe 3,70	Arandela de ajuste 3,70
15			+21080-1007056-32		*	Шайба регулировочная 3,75	Shim 3,75	Rondelle de calage 3,75	Einstellscheibe 3,75	Arandela de ajuste 3,75
15			+21080-1007056-34		*	Шайба регулировочная 3,80	Shim 3,80	Rondelle de calage 3,80	Einstellscheibe 3,80	Arandela de ajuste 3,80
15			+21080-1007056-36		*	Шайба регулировочная 3,85	Shim 3,85	Rondelle de calage 3,85	Einstellscheibe 3,85	Arandela de ajuste 3,85
15			+21080-1007056-38		*	Шайба регулировочная 3,90	Shim 3,90	Rondelle de calage 3,90	Einstellscheibe 3,90	Arandela de ajuste 3,90
15			+21080-1007056-40		*	Шайба регулировочная 3,95	Shim 3,95	Rondelle de calage 3,95	Einstellscheibe 3,95	Arandela de ajuste 3,95
15			+21080-1007056-42		*	Шайба регулировочная 4,00	Shim 4,00	Rondelle de calage 4,00	Einstellscheibe 4,00	Arandela de ajuste 4,00
15			+21080-1007056-44		*	Шайба регулировочная 4,05	Shim 4,05	Rondelle de calage 4,05	Einstellscheibe 4,05	Arandela de ajuste 4,05
15			+21080-1007056-46		*	Шайба регулировочная 4,10	Shim 4,10	Rondelle de calage 4,10	Einstellscheibe 4,10	Arandela de ajuste 4,10
15			+21080-1007056-48		*	Шайба регулировочная 4,15	Shim 4,15	Rondelle de calage 4,15	Einstellscheibe 4,15	Arandela de ajuste 4,15
15			+21080-1007056-50		*	Шайба регулировочная 4,20	Shim 4,20	Rondelle de calage 4,20	Einstellscheibe 4,20	Arandela de ajuste 4,20
15			+21080-1007056-52		*	Шайба регулировочная 4,25	Shim 4,25	Rondelle de calage 4,25	Einstellscheibe 4,25	Arandela de ajuste 4,25
15			+21080-1007056-54		*	Шайба регулировочная 4,30	Shim 4,30	Rondelle de calage 4,30	Einstellscheibe 4,30	Arandela de ajuste 4,30
15			+21080-1007056-56		*	Шайба регулировочная 4,35	Shim 4,35	Rondelle de calage 4,35	Einstellscheibe 4,35	Arandela de ajuste 4,35
15			+21080-1007056-58		*	Шайба регулировочная 4,40	Shim 4,40	Rondelle de calage 4,40	Einstellscheibe 4,40	Arandela de ajuste 4,40
15			+21080-1007056-60		*	Шайба регулировочная 4,45	Shim 4,45	Rondelle de calage 4,45	Einstellscheibe 4,45	Arandela de ajuste 4,45
15			+21080-1007056-62		*	Шайба регулировочная 4,50	Shim 4,50	Rondelle de calage 4,50	Einstellscheibe 4,50	Arandela de ajuste 4,50
16			+21080-1007055-00		8	Толкатель	Tappet	Poussoir	Ventilstößel	Empujador
17			+21010-1007035-00		8	Кольцо стопорное	Circlip	Bague d'arrêt	Haltering	Anillo de fijación
18			+21080-1007033-20		4	Втулка направляющая +0,02 мм	Guide sleeve +0.02 mm	Guide de soupape +0,02 mm	Führungsbuchse +0,02 mm	Casquillo guía +0,02 mm
18			+21080-1007033-22		4	Втулка направляющая +0,22 мм	Guide sleeve +0.22 mm	Guide de soupape +0,22 mm	Führungsbuchse +0,22 mm	Casquillo guía +0,22 mm
19			+21080-1007012-00		4	Клапан выпускной	Outlet valve	Soupape d'échappement	Auslaßventil	Válvula de escape

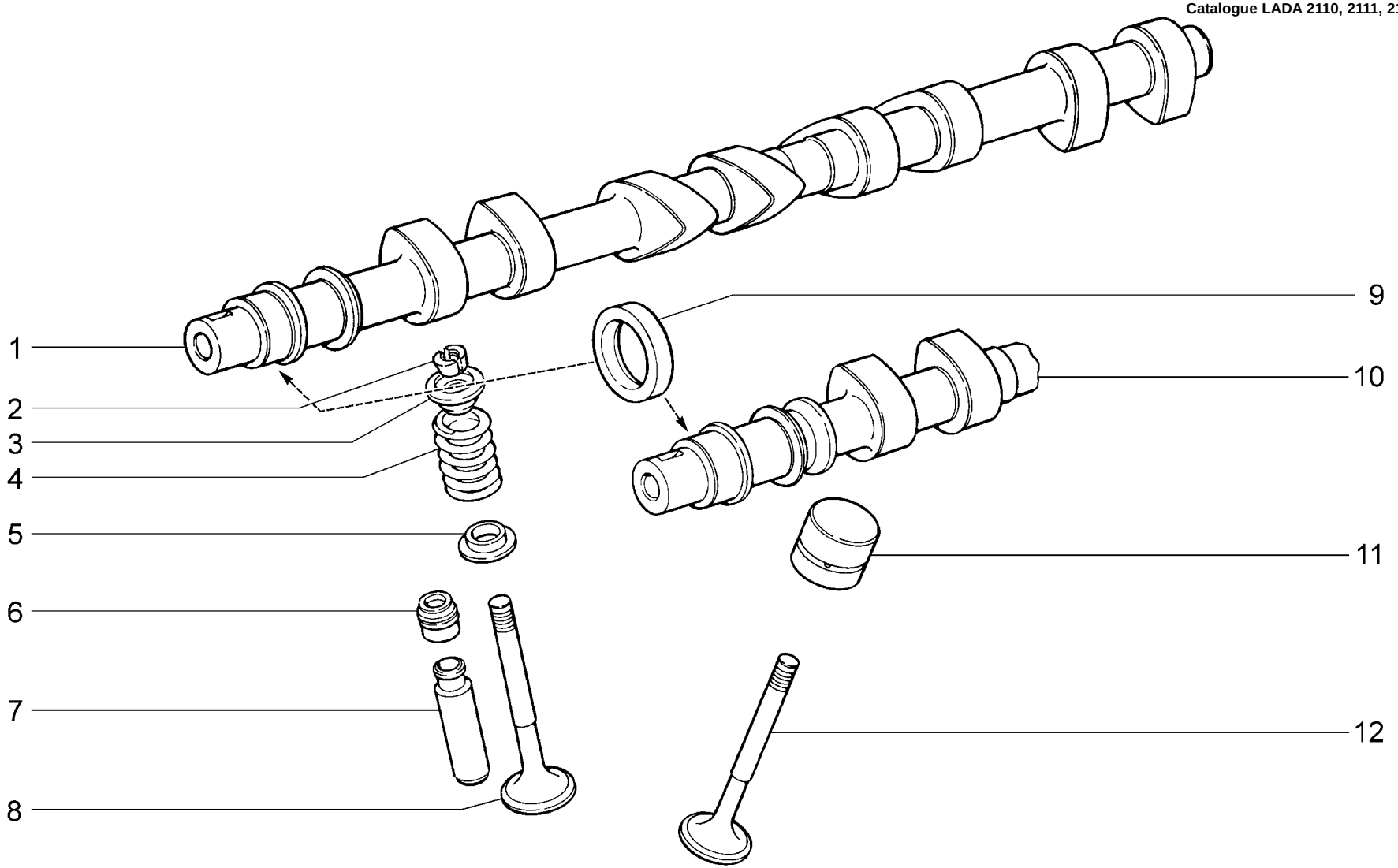

A151	**Механизм газораспределительный** **Valve train** **Mécanisme de distribution** **Motorsteuerung** **Mecanismo de distribución de gas**21104	**21103** **21104** **21104-01** **21104-02** **21104-03** **21104-51** **21104-52**	**21104-53** **21113** **21114** **21114-01** **21114-02** **21114-51** **21114-52**	**2112** **21124** **21124-01** **21124-02** **21124-51** **21124-52**

п. It.	№ изв. Notif. N.	Дата Not.Data	Номер детали Part N.	Применяемость Application	Кол QTY	RUS Наименование	GB Description	F Désignation	D Benennung	E Denominación
1			+21120-1006014-00		1	Вал распределительный выпускной	Camshaft, outlet valves	Arbre à cames d'échappement	Nockenwelle	Arbol de levas
2			+21120-1007028-00		32	Сухарь клапана	Collet, valve	Taquet de soupape	Ventilkegelstück	Dado de la válvula
3			+21120-1007025-00		16	Тарелка пружины	Spring cap	Cuvette de ressort	Federteller	Platillo del muelle
4			+21120-1007020-00	~	16	Пружина клапана	Valve spring	Ressort de soupape	Feder	Muelle de la válvula
4			+21120-1007020-01	~	16	Пружина клапана	Valve spring	Ressort de soupape	Feder	Muelle de la válvula
4			+21120-1007020-02	~	16	Пружина клапана	Valve spring	Ressort de soupape	Feder	Muelle de la válvula
4			21120-1007020-03	~	16	Пружина клапана	Valve spring	Ressort de soupape	Feder	Muelle de la válvula
4			21120-1007020-04	~	16	Пружина клапана	Valve spring	Ressort de soupape	Feder	Muelle de la válvula
5			+21120-1007022-00		16	Шайба опорная	Backing washer	Rondelle d'appui	Unterlegscheibe	Arandela de apoyo
6			+21120-1007026-00	~	16	Колпачок маслоотражающий	Oil deflector cap	Capuchon pare-huile	Ventilschaftdichtung	Capacete deflector de aceite
6			+21120-1007026-03	~	16	Колпачок маслоотражающий	Oil deflector cap	Capuchon pare-huile	Ventilschaftdichtung	Capacete deflector de aceite
7			+21120-1007032-20		16	Втулка направляющая +0,02 мм	Guide sleeve +0.02 mm	Guide de soupape +0,02 mm	Führungsbuchse +0,02 mm	Casquillo guía +0,02 mm
7			+21120-1007032-22		16	Втулка направляющая +0,22 мм	Guide sleeve +0.22 mm	Guide de soupape +0,22 mm	Führungsbuchse +0,22 mm	Casquillo guía +0,22 mm
8			+21120-1007012-01	~	8	Клапан выпускной	Outlet valve	Soupape d'échappement	Auslaßventil	Válvula de escape
8			+21120-1007012-02	~	8	Клапан выпускной	Outlet valve	Soupape d'échappement	Auslaßventil	Válvula de escape
9			+21080-1005034-00	~	2	Сальник коленвала передний	Oil seal, crankshaft, front	Garniture d'étanchéité AV de vilebrequin	Wellendichtring vorne	Retén del cigüeñal delantero
9			+21080-1005034-01	~	2	Сальник коленвала передний	Oil seal, crankshaft, front	Garniture d'étanchéité AV de vilebrequin	Wellendichtring vorne	Retén del cigüeñal delantero
9			+21080-1005034-03	~	2	Сальник коленвала передний	Oil seal, crankshaft, front	Garniture d'étanchéité AV de vilebrequin	Wellendichtring vorne	Retén del cigüeñal delantero
10			+21120-1006015-00		1	Вал распределительный впускной	Camshaft, inlet valves	Arbre à cames d'admision	Nockenwelle	Arbol de levas
11			+21120-1007300-00	~	16	Толкатель гидравлический	Tappet, hydraulic	Poussoir hydraulique	Hydraulikstößel	Empujador hidráulico
11			+21120-1007300-01	~	16	Толкатель гидравлический	Tappet, hydraulic	Poussoir hydraulique	Hydraulikstößel	Empujador hidráulico
11			+21120-1007300-02	~	16	Толкатель гидравлический	Tappet, hydraulic	Poussoir hydraulique	Hydraulikstößel	Empujador hidráulico
12			+21120-1007010-01	~	8	Клапан впускной	Inlet valve	Soupape d'admision	Einlaßventil	Válvula de admisión
12			+21120-1007010-02	~	8	Клапан впускной	Inlet valve	Soupape d'admision	Einlaßventil	Válvula de admisión

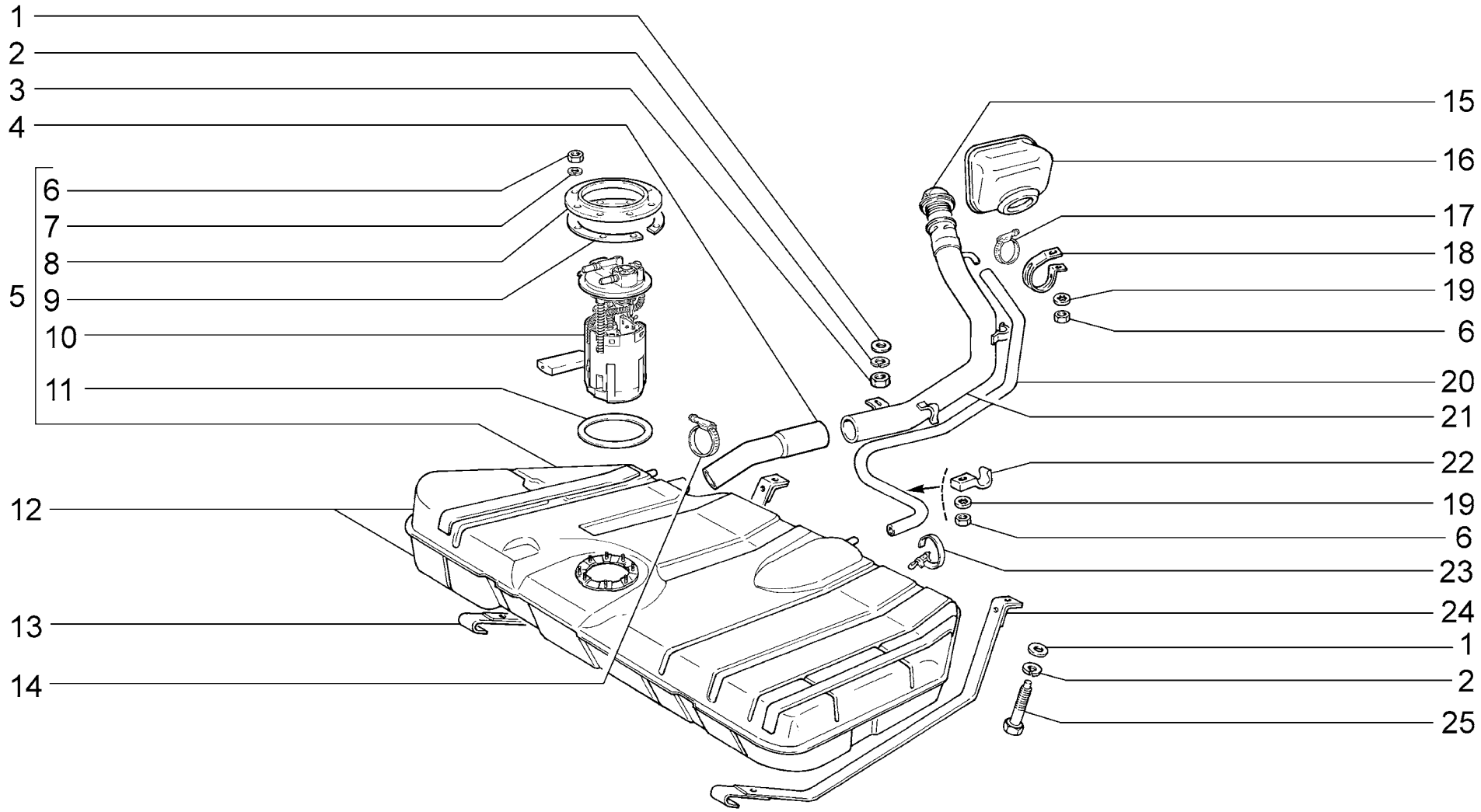

A200	**Бак топливный** **Fuel tank** **Réservoir à carburant** **Kraftstofftank** **Depósito de combustible**	**21101 (01)** **21101-01 (01)** **21101-02 (01)** **21101-51 (01)** **21101-52 (01)** **21104 (01)** **21104-01 (01)** **21104-02 (01)** **21104-03 (01)** **21104-51 (01)** **21104-52 (01)** **21104-53 (01)** **21112 (02)** **21112-01 (02)** **21112-02 (02)** **21112-51 (02)** **21112-52 (02)** **21114 (02)** **21114-01 (02)** **21114-02 (02)** **21114-51 (02)** **21114-52 (02)** **21121 (01)** **21121-01 (01)** **21121-02 (01)** **21121-51 (01)** **21121-52 (01)** **21124 (01)** **21124-01 (01)** **21124-02 (01)** **21124-51 (01)** **21124-52 (01)**

п. It.	№ изв. Notif. N.	Дата Not.Data	Номер детали Part N.	Применяемость Application	Кол QTY	RUS Наименование	GB Description	F Désignation	D Benennung	E Denominación
1			+00001-0026470-01		3	Шайба 8	Washer 8	Rondelle 8	Scheibe 8	Arandela 8
2			+00001-0005166-70		3	Шайба 8 пружинная	Spring washer 8	Rondelle élastique 8	Federscheibe 8	Arandela 8 elástica
3			+00001-0061008-11		3	Гайка М8	Nut M8	Ecrou M8	Mutter M8	Tuerca M8
4			+21103-1101080-01	~	1	Шланг соединительный	Connecting hose	Tuyau de raccordement	Verbindungsschlauch	Manguera de unión
4			+21120-1101080-01	~	1	Шланг соединительный	Connecting hose	Tuyau de raccordement	Verbindungsschlauch	Manguera de unión
5			+21101-1101007-10		1	Бак топливный	Fuel tank	Réservoir à carburant	Kraftstofftank	Depósito de combustible
6			+00001-0058962-11		10	Гайка М6	Nut M6	Ecrou M6	Mutter M6	Tuerca M6
7			+00001-0005164-70		8	Шайба 6 пружинная	Spring washer 6	Rondelle élastique 6	Federscheibe 6	Arandela 6 elástica
8			+21103-1101178-00		1	Кольцо прижимное	Tensioning ring	Bague de serrage	Andrückring	Anillo de apriete
9			+21101-1101206-00	~	1	Кольцо дистанционное	Distance ring	Bague entretoise	Abstandsring	Anillo distanciador
9			+21101-1101206-01	~	1	Кольцо дистанционное	Distance ring	Bague entretoise	Abstandsring	Anillo distanciador
10			+21101-1139009-00		1	Электробензонасос	Electric fuel pump	Pompe à essence électrique	E-Kraftstoffpumpe	Bomba de combusible eléctrica
11			+21103-1101138-10		1	Прокладка	Gasket	Joint	Dichtung	Junta
12			+21103-1101011-00		1	Бак топливный	Fuel tank	Réservoir à carburant	Kraftstofftank	Depósito de combustible
13			+21100-1101126-00		1	Хомут бака	Fuel tank strap	Collier de réservoir	Tankschelle	Abrazadera de depósito
14			+21080-1101400-00		2	Хомут винтовой	Screw-type clip	Collier à vis	Schraubenschelle	Abrazadera elicoidal
15			+21101-1103010-02	~	1	Пробка	End cap	Bouchon	Stopfen	Tapón
15			+21101-1103010-03	~	1	Пробка	End cap	Bouchon	Stopfen	Tapón
15			+21101-1103010-04	~	1	Пробка	End cap	Bouchon	Stopfen	Tapón
16			+21100-1101150-00	~	1	Облицовка горловины наливной трубы	Filler neck cover	Enjoliveur de goulotte de remplissage	Einfüllstutzen-Verkleidung	Funda de goma de la boca de llenado
16			+21100-1101150-01	~	1	Облицовка горловины наливной трубы	Filler neck cover	Enjoliveur de goulotte de remplissage	Einfüllstutzen-Verkleidung	Funda de goma de la boca de llenado
17			+21080-1300080-60		1	Хомут винтовой	Screw-type clip	Collier à vis	Schraubenschelle	Abrazadera elicoidal
18			+21100-1101082-00		1	Хомут	Clip	Collier	Schelle	Abrazadera
19			+00001-0025990-71		2	Шайба 6 стопорная	Lock washer 6	Rondelle d'arrêt 6	Sicherungsscheibe 6	Arandela 6 de fijación
20			+21100-1101070-00	~	1	Шланг воздушный 1225 мм	Hose 1225 mm	Tuyau 1225 mm	Schlauch 1225 mm	Manguera 1225 mm
20			+21103-1101070-02	~	1	Шланг воздушный 1165 мм	Hose 1165 mm	Tuyau 1165 mm	Schlauch 1165 mm	Manguera 1165 mm
21			+21100-1101060-00	(01)	1	Труба наливная	Fuel filler	Goulotte de remplissage	Einfüllrohr	Tubo de llenado
21			+21110-1101060-00	(02)	1	Труба наливная	Fuel filler	Goulotte de remplissage	Einfüllrohr	Tubo de llenado
22			+21080-1101164-00		1	Скоба	Clamp	Etrier	Klammer	Grapa
23			+21050-8101242-00		1	Хомут	Clip	Collier	Schelle	Abrazadera
24			+21100-1101114-00		1	Хомут бака	Fuel tank strap	Collier de réservoir	Tankschelle	Abrazadera de depósito
25			+21100-1101176-00		2	Болт хомута	Bolt, strap	Boulon de fixation de collier	Schellenschraube	Tornillo de abrazadera

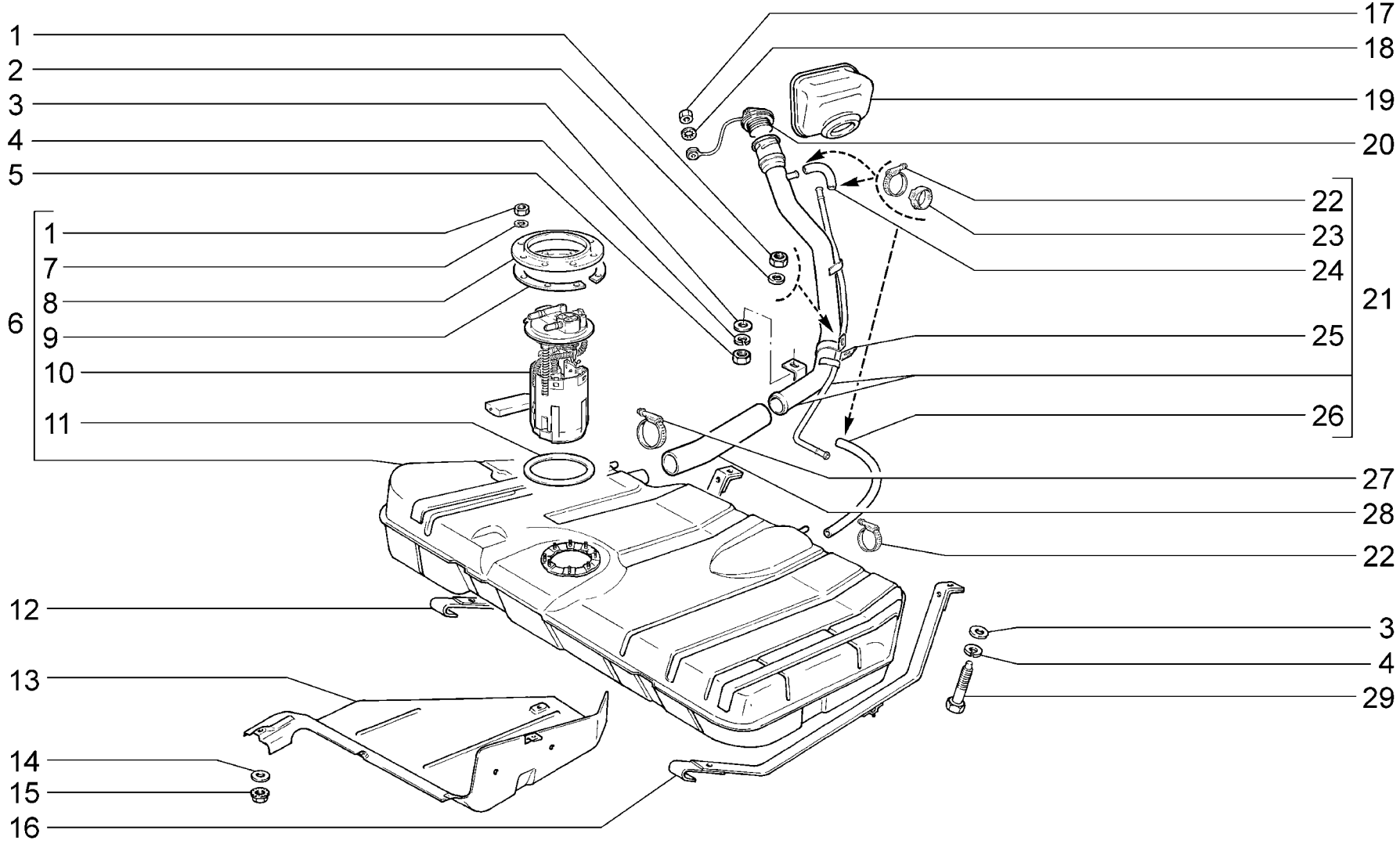

A201	**(E-3, E-4)** **Бак топливный** **Fuel tank** **Réservoir à carburant** **Kraftstofftank** **Depósito de combustible**	**21101-01 (01)** **21101-02 (01)** **21101-51 (01)** **21101-52 (01)** **21104-01 (01)** **21104-02 (01)** **21104-51 (01)**	**21104-52 (01)** **21112-01 (02)** **21112-02 (02)** **21112-51 (02)** **21112-52 (02)** **21114-01 (02)** **21114-02 (02)**	**21114-51 (02)** **21114-52 (02)** **21121-01 (01)** **21121-02 (01)** **21121-51 (01)** **21121-52 (01)** **21124-01 (01)**	**21124-02 (01)** **21124-51 (01)** **21124-52 (01)**

п. It.	№ изв. Notif. N.	Дата Not.Data	Номер детали Part N.	Применяемость Application	Кол QTY	RUS Наименование	GB Description	F Désignation	D Benennung	E Denominación
1			+00001-0058962-11		10	Гайка М6	Nut M6	Ecrou M6	Mutter M6	Tuerca M6
2			+00001-0025990-71		1	Шайба 6 стопорная	Lock washer 6	Rondelle d'arrêt 6	Sicherungsscheibe 6	Arandela 6 de fijación
3			+00001-0026470-01		3	Шайба 8	Washer 8	Rondelle 8	Scheibe 8	Arandela 8
4			+00001-0005166-70		3	Шайба 8 пружинная	Spring washer 8	Rondelle élastique 8	Federscheibe 8	Arandela 8 elástica
5			+00001-0061008-11		1	Гайка М8	Nut M8	Ecrou M8	Mutter M8	Tuerca M8
6			+21101-1101007-00		1	Бак топливный	Fuel tank	Réservoir à carburant	Kraftstofftank	Depósito de combustible
7			+00001-0005164-70		8	Шайба 6 пружинная	Spring washer 6	Rondelle élastique 6	Federscheibe 6	Arandela 6 elástica
8			+21103-1101178-00		1	Кольцо прижимное	Tensioning ring	Bague de serrage	Andrückring	Anillo de apriete
9			+21101-1101206-00		1	Кольцо дистанционное	Distance ring	Bague entretoise	Abstandsring	Anillo distanciador
10			+21101-1139009-00		1	Электробензонасос	Electric fuel pump	Pompe à essence électrique	E-Kraftstoffpumpe	Bomba de combusible eléctrica
11			+21103-1101138-10		1	Прокладка	Gasket	Joint	Dichtung	Junta
12			+21100-1101126-00		1	Хомут бака	Fuel tank strap	Collier de réservoir	Tankschelle	Abrazadera de depósito
13			+21103-1101092-00		1	Экран топливного бака	Fuel tank shield	Ecran de réservoir à carburant	Abschirmblech	Pantalla del depósito de combustible izq.
14			+00001-0026444-01		4	Шайба 6	Washer 6	Rondelle 6	Scheibe 6	Arandela 6
15			+00001-0038321-01		4	Гайка М6 с зубчатым буртиком	Toothed collar nut M6	Ecrou M6 à collet denté	Zahnbundmutter M6	Tuerca M6 de collar dentado
16			+21103-1101114-00		1	Хомут бака	Fuel tank strap	Collier de réservoir	Tankschelle	Abrazadera de depósito
17			+00001-0007940-11		1	Гайка М4 низкая	Thin nut M4	Ecrou bas M4	Flachmutter M4	Tuerca M4 baja
18			+00001-0026051-70		1	Шайба 4 стопорная	Lock washer 4	Rondelle d'arrêt 4	Sicherungsscheibe 4	Arandela 4 de fijación
19			+21100-1101150-00	~	1	Облицовка горловины наливной трубы	Filler neck cover	Enjoliveur de goulotte de remplissage	Einfüllstutzen-Verkleidung	Funda de goma de la boca de llenado
19			+21100-1101150-01	~	1	Облицовка горловины наливной трубы	Filler neck cover	Enjoliveur de goulotte de remplissage	Einfüllstutzen-Verkleidung	Funda de goma de la boca de llenado
20			+21103-1103010-01		1	Пробка топливного бака	Fuel filler cap	Bouchon de réservoir à carburant	Tankverschluß	Tapón de depósito combustible
21			+21103-1101054-10	(01)	1	Труба наливная	Fuel filler	Goulotte de remplissage	Einfüllrohr	Tubo de llenado
21			+21113-1101054-10	(02)	1	Труба наливная	Fuel filler	Goulotte de remplissage	Einfüllrohr	Tubo de llenado
22			+21080-1300080-60	~	4	Хомут винтовой	Screw-type clip	Collier à vis	Schraubenschelle	Abrazadera elicoidal
22			+21080-1300080-61	~	4	Хомут винтовой	Screw-type clip	Collier à vis	Schraubenschelle	Abrazadera elicoidal
23			+21080-1101316-00	~	3	Хомут	Clip	Collier	Schelle	Abrazadera
24			+21230-1101422-00	~	1	Соединитель воздушных патрубков	Ventilation line L-connector	Raccord des tubulures à air	Luftrohrverbindung	Pieza de unión de la tubuladuras de aire
24			+21230-1101422-01	~	1	Соединитель воздушных патрубков	Ventilation line L-connector	Raccord des tubulures à air	Luftrohrverbindung	Pieza de unión de la tubuladuras de aire
25			+21103-1101082-00		1	Хомут	Clip	Collier	Schelle	Abrazadera
26			+21103-1101070-10	~	1	Шланг воздушный 250 мм	Hose 250 mm	Tuyau 250 mm	Schlauch 250 mm	Manguera 250 mm
26			+21103-1101070-11	~	1	Шланг воздушный 250 мм.	Hose 250 mm	Tuyau 250 mm	Schlauch 250 mm	Manguera 250 mm
27			+21080-1101400-00	~	2	Хомут винтовой	Screw-type clip	Collier à vis	Schraubenschelle	Abrazadera elicoidal
27			+21080-1101400-01	~	2	Хомут винтовой	Screw-type clip	Collier à vis	Schraubenschelle	Abrazadera elicoidal
28			+21103-1101080-10	~	1	Шланг соединительный	Connecting hose	Tuyau de raccordement	Verbindungsschlauch	Manguera de unión
28			+21103-1101080-11	~	1	Шланг соединительный	Connecting hose	Tuyau de raccordement	Verbindungsschlauch	Manguera de unión
29			+21100-1101176-00	~	2	Болт хомута	Bolt, strap	Boulon de fixation de collier	Schellenschraube	Tornillo de abrazadera

A201

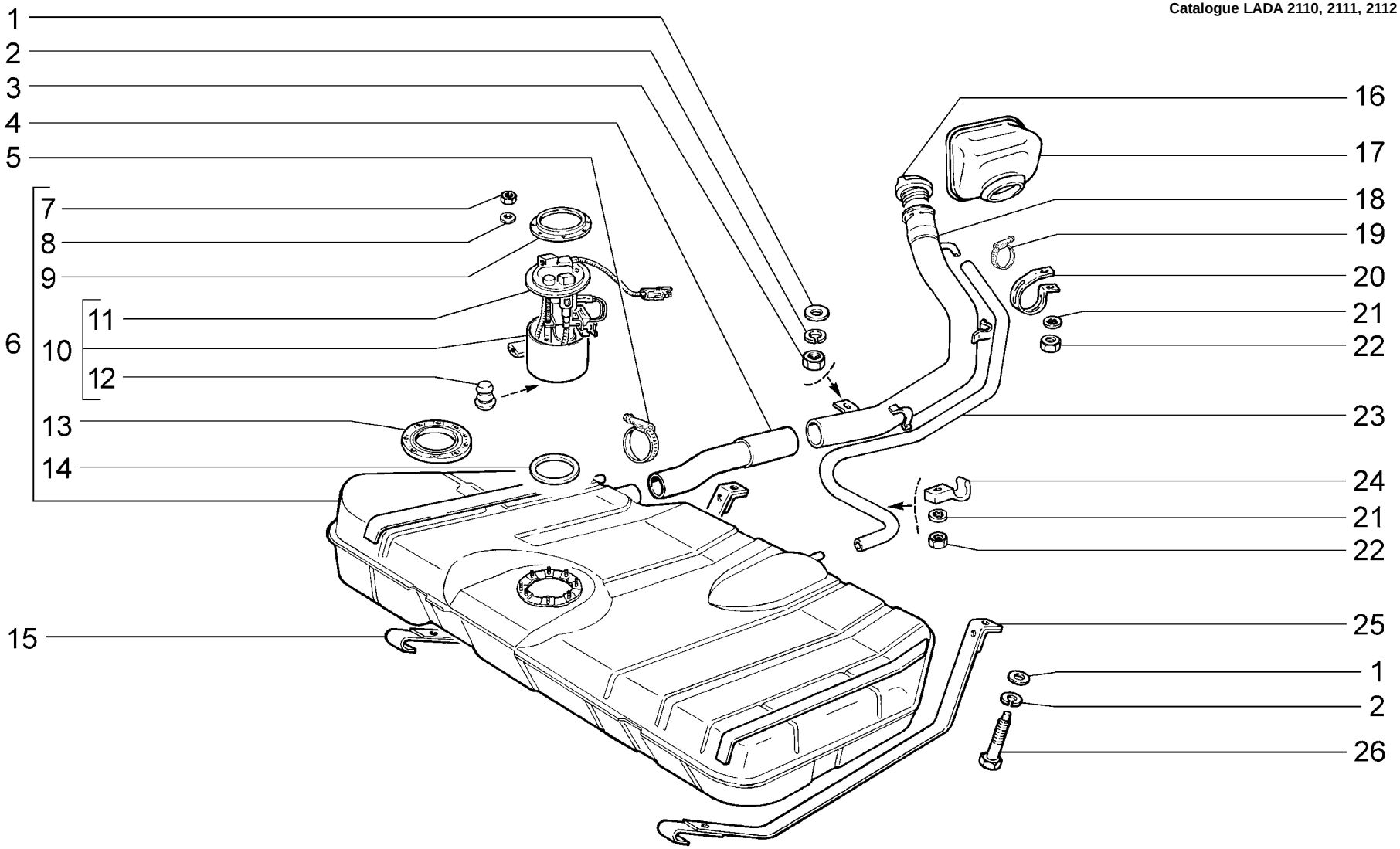

A202	**Бак топливный** **Fuel tank** **Réservoir à carburant** **Kraftstofftank** **Depósito de combustible**	**21102 (01)** **21103 (01)** **2111 (02)** **21113 (02)** **2112 (01)**

п. It.	№ изв. Notif. N.	Дата Not.Data	Номер детали Part N.	Применяемость Application	Кол QTY	RUS Наименование	GB Description	F Désignation	D Benennung	E Denominación
1			+00001-0026470-01		3	Шайба 8	Washer 8	Rondelle 8	Scheibe 8	Arandela 8
2			+00001-0005166-70		3	Шайба 8 пружинная	Spring washer 8	Rondelle élastique 8	Federscheibe 8	Arandela 8 elástica
3			+00001-0061008-11		1	Гайка М8	Nut M8	Ecrou M8	Mutter M8	Tuerca M8
4			+21080-1101080-00		1	Шланг соединительный	Connecting hose	Tuyau de raccordement	Verbindungsschlauch	Manguera de unión
4			+21103-1101080-01	~ (E2)	1	Шланг соединительный	Connecting hose	Tuyau de raccordement	Verbindungsschlauch	Manguera de unión
4			+21120-1101080-01	~ (E2)	1	Шланг соединительный	Connecting hose	Tuyau de raccordement	Verbindungsschlauch	Manguera de unión
5			+21080-1101400-00		2	Хомут винтовой	Screw-type clip	Collier à vis	Schraubenschelle	Abrazadera elicoidal
6	3998	10.04->	+21083-1101007-00		1	Бак топливный	Fuel tank	Réservoir à carburant	Kraftstofftank	Depósito de combustible
6	03998	->10.04	21082-1101007-10		1	Бак топливный	Fuel tank	Réservoir à carburant	Kraftstofftank	Depósito de combustible
7			+00001-0007940-11		8	Гайка М4 низкая	Thin nut M4	Ecrou bas M4	Flachmutter M4	Tuerca M4 baja
8			+00001-0011953-70		8	Шайба 4 пружинная	Spring washer 4	Rondelle élastique 4	Federscheibe 4	Arandela 4 elástica
9	03998	->10.04	21082-1101178-00		1	Кольцо прижимное	Tensioning ring	Bague de serrage	Andrückring	Anillo de apriete
9	3998	10.04->	+21103-1101178-00		1	Кольцо прижимное	Tensioning ring	Bague de serrage	Andrückring	Anillo de apriete
10			+21120-1139007-00		1	Электробензонасос в сборе	Electric fuel pump assy	Pompe à essence électrique complète	E-Kraftstoffpumpe komplett	Bomba de combusible eléctrica en conjunto
11			+21102-1139009-02	~	1	Электробензонасос	Electric fuel pump	Pompe à essence électrique	E-Kraftstoffpumpe	Bomba de combusible eléctrica
11			+21120-1139009-01	~	1	Электробензонасос	Electric fuel pump	Pompe à essence électrique	E-Kraftstoffpumpe	Bomba de combusible eléctrica
11			+21120-1139009-02	~	1	Электробензонасос	Electric fuel pump	Pompe à essence électrique	E-Kraftstoffpumpe	Bomba de combusible eléctrica
11			+21120-1139009-03	~	1	Электробензонасос	Electric fuel pump	Pompe à essence électrique	E-Kraftstoffpumpe	Bomba de combusible eléctrica
11			+21120-1139009-06	~	1	Электробензонасос	Electric fuel pump	Pompe à essence électrique	E-Kraftstoffpumpe	Bomba de combusible eléctrica
12			+21120-1139012-00		2	Втулка	Bush	Douille	Buchse	Buje
13	03998	->10.04	21082-1101138-00		1	Прокладка	Gasket	Joint	Dichtung	Junta
14	3998	10.04->	+21103-1101138-10		1	Прокладка	Gasket	Joint	Dichtung	Junta
15			+21100-1101126-00		1	Хомут бака	Fuel tank strap	Collier de réservoir	Tankschelle	Abrazadera de depósito
16			+21080-1103010-11		1	Пробка топливного бака	Fuel filler cap	Bouchon de réservoir à carburant	Tankverschluß	Tapón de depósito combustible
17			+21100-1101150-00	~	1	Облицовка горловины наливной трубы	Filler neck cover	Enjoliveur de goulotte de remplissage	Einfüllstutzen-Verkleidung	Funda de goma de la boca de llenado
17			+21100-1101150-01	~	1	Облицовка горловины наливной трубы	Filler neck cover	Enjoliveur de goulotte de remplissage	Einfüllstutzen-Verkleidung	Funda de goma de la boca de llenado
18			+21100-1101060-00	(01-E2)	1	Труба наливная	Fuel filler	Goulotte de remplissage	Einfüllrohr	Tubo de llenado
18			+21100-1101060-20	(01)	1	Труба наливная	Fuel filler	Goulotte de remplissage	Einfüllrohr	Tubo de llenado
18			+21110-1101060-00	(02-E2)	1	Труба наливная	Fuel filler	Goulotte de remplissage	Einfüllrohr	Tubo de llenado
18			+21110-1101060-20	(02)	1	Труба наливная	Fuel filler	Goulotte de remplissage	Einfüllrohr	Tubo de llenado
19			+21080-1300080-60		1	Хомут винтовой	Screw-type clip	Collier à vis	Schraubenschelle	Abrazadera elicoidal
20			+21100-1101082-00		1	Хомут	Clip	Collier	Schelle	Abrazadera
21			+00001-0025990-71		2	Шайба 6 стопорная	Lock washer 6	Rondelle d'arrêt 6	Sicherungsscheibe 6	Arandela 6 de fijación
22			+00001-0058962-11		2	Гайка М6	Nut M6	Ecrou M6	Mutter M6	Tuerca M6
23			+21100-1101070-00	~	1	Шланг воздушный 1225 мм	Hose 1225 mm	Tuyau 1225 mm	Schlauch 1225 mm	Manguera 1225 mm
23			+21103-1101070-01	~	1	Шланг воздушный 1165 мм	Hose 1165 mm	Tuyau 1165 mm	Schlauch 1165 mm	Manguera 1165 mm
23			+21103-1101070-02	~	1	Шланг воздушный 1165 мм	Hose 1165 mm	Tuyau 1165 mm	Schlauch 1165 mm	Manguera 1165 mm
24			+21080-1101164-00		1	Скоба	Clamp	Etrier	Klammer	Grapa
25			+21100-1101114-00		1	Хомут бака	Fuel tank strap	Collier de réservoir	Tankschelle	Abrazadera de depósito
26			+21100-1101176-00		2	Болт хомута	Bolt, strap	Boulon de fixation de collier	Schellenschraube	Tornillo de abrazadera

A202

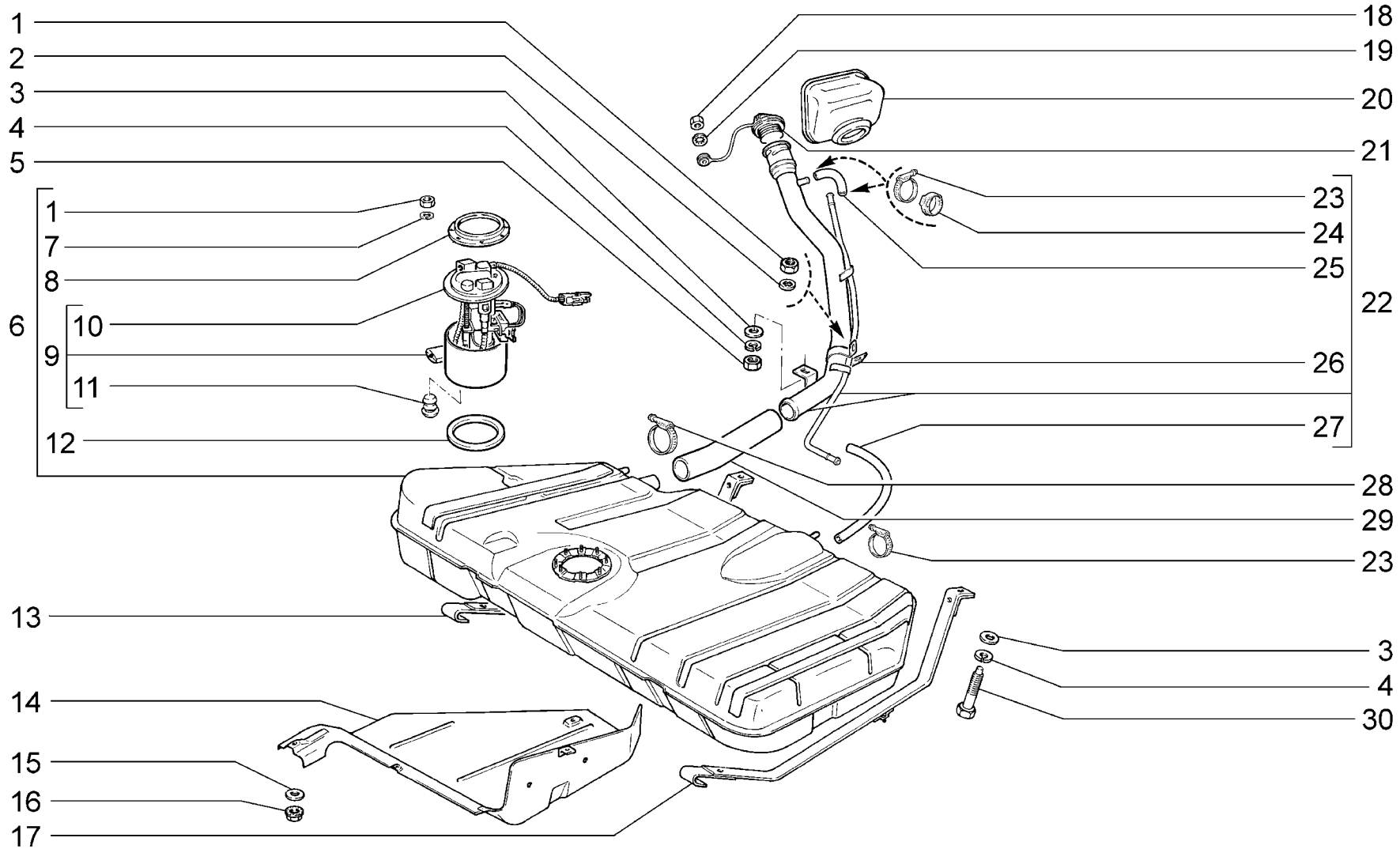

2384
04.04 →

A203	**(E-3)** **Бак топливный** **Fuel tank** **Réservoir à carburant** **Kraftstofftank** **Depósito de combustible**	**21102 (01)** **21103 (01)** **2111 (02)** **21113 (02)** **2112 (01)**

п. It.	№ изв. Notif. N.	Дата Not.Data	Номер детали Part N.	Применяемость Application	Кол QTY	RUS Наименование	GB Description	F Désignation	D Benennung	E Denominación
1			+00001-0058962-11		10	Гайка М6	Nut M6	Ecrou M6	Mutter M6	Tuerca M6
2			+00001-0025990-71		1	Шайба 6 стопорная	Lock washer 6	Rondelle d'arrêt 6	Sicherungsscheibe 6	Arandela 6 de fijación
3			+00001-0026470-01		3	Шайба 8	Washer 8	Rondelle 8	Scheibe 8	Arandela 8
4			+00001-0005166-70		3	Шайба 8 пружинная	Spring washer 8	Rondelle élastique 8	Federscheibe 8	Arandela 8 elástica
5			+00010-0610080-11		1	Гайка М8	Nut M8	Ecrou M8	Mutter M8	Tuerca M8
6			+21103-1101007-10		1	Бак топливный	Fuel tank	Réservoir à carburant	Kraftstofftank	Depósito de combustible
7			+00001-0005164-70		8	Шайба 6 пружинная	Spring washer 6	Rondelle élastique 6	Federscheibe 6	Arandela 6 elástica
8			+21103-1101178-00		1	Кольцо прижимное	Tensioning ring	Bague de serrage	Andrückring	Anillo de apriete
9			+21120-1139007-00	~	1	Электробензонасос в сборе	Electric fuel pump assy	Pompe à essence électrique complète	E-Kraftstoffpumpe komplett	Bomba de combusible eléctrica en conjunto
9			+21120-1139007-01	~	1	Электробензонасос в сборе	Electric fuel pump assy	Pompe à essence électrique complète	E-Kraftstoffpumpe komplett	Bomba de combusible eléctrica en conjunto
10			+21102-1139009-02	~	1	Электробензонасос	Electric fuel pump	Pompe à essence électrique	E-Kraftstoffpumpe	Bomba de combusible eléctrica
10			+21120-1139009-02	~	1	Электробензонасос	Electric fuel pump	Pompe à essence électrique	E-Kraftstoffpumpe	Bomba de combusible eléctrica
10			+21120-1139009-03	~	1	Электробензонасос	Electric fuel pump	Pompe à essence électrique	E-Kraftstoffpumpe	Bomba de combusible eléctrica
10			+21120-1139009-06	~	1	Электробензонасос	Electric fuel pump	Pompe à essence électrique	E-Kraftstoffpumpe	Bomba de combusible eléctrica
11			+21120-1139012-00		2	Втулка	Bush	Douille	Buchse	Buje
12			+21103-1101138-10		1	Прокладка	Gasket	Joint	Dichtung	Junta
13			+21100-1101126-00		1	Хомут бака	Fuel tank strap	Collier de réservoir	Tankschelle	Abrazadera de depósito
14			+21103-1101092-00		1	Экран топливного бака	Fuel tank shield	Ecran de réservoir à carburant	Abschirmblech	Pantalla del depósito de combustible izq.
15			+00001-0026444-01		4	Шайба 6	Washer 6	Rondelle 6	Scheibe 6	Arandela 6
16			+00001-0038321-01		4	Гайка М6 с зубчатым буртиком	Toothed collar nut M6	Ecrou M6 à collet denté	Zahnbundmutter M6	Tuerca M6 de collar dentado
17			+21103-1101114-00		1	Хомут бака	Fuel tank strap	Collier de réservoir	Tankschelle	Abrazadera de depósito
18			+00001-0007940-11		1	Гайка М4 низкая	Thin nut M4	Ecrou bas M4	Flachmutter M4	Tuerca M4 baja
19			+00001-0026051-70		1	Шайба 4 стопорная	Lock washer 4	Rondelle d'arrêt 4	Sicherungsscheibe 4	Arandela 4 de fijación
20			+21100-1101150-00	~	1	Облицовка горловины наливной трубы	Filler neck cover	Enjoliveur de goulotte de remplissage	Einfüllstutzen-Verkleidung	Funda de goma de la boca de llenado
20			+21100-1101150-01	~	1	Облицовка горловины наливной трубы	Filler neck cover	Enjoliveur de goulotte de remplissage	Einfüllstutzen-Verkleidung	Funda de goma de la boca de llenado
21			+21103-1103010-01		1	Пробка топливного бака	Fuel filler cap	Bouchon de réservoir à carburant	Tankverschluß	Tapón de depósito combustible
22			+21103-1101054-10	(01)	1	Труба наливная	Fuel filler	Goulotte de remplissage	Einfüllrohr	Tubo de llenado
22			+21113-1101054-10	(02)	1	Труба наливная	Fuel filler	Goulotte de remplissage	Einfüllrohr	Tubo de llenado
23			+21080-1300080-60	~	4	Хомут винтовой	Screw-type clip	Collier à vis	Schraubenschelle	Abrazadera elicoidal
24			+21080-1101316-00	~	2	Хомут	Clip	Collier	Schelle	Abrazadera
25			+21230-1101422-00		1	Соединитель воздушных патрубков	Ventilation line L-connector	Raccord des tubulures à air	Luftrohrverbindung	Pieza de unión de la tubuladuras de aire
26			+21103-1101082-00		1	Хомут	Clip	Collier	Schelle	Abrazadera
27			+21103-1101070-10		1	Шланг воздушный 250 мм	Hose 250 mm	Tuyau 250 mm	Schlauch 250 mm	Manguera 250 mm
28			+21080-1101400-00		2	Хомут винтовой	Screw-type clip	Collier à vis	Schraubenschelle	Abrazadera elicoidal
29			+21103-1101080-10		1	Шланг соединительный	Connecting hose	Tuyau de raccordement	Verbindungsschlauch	Manguera de unión
30			+21100-1101176-00		2	Болт хомута	Bolt, strap	Boulon de fixation de collier	Schellenschraube	Tornillo de abrazadera

A203

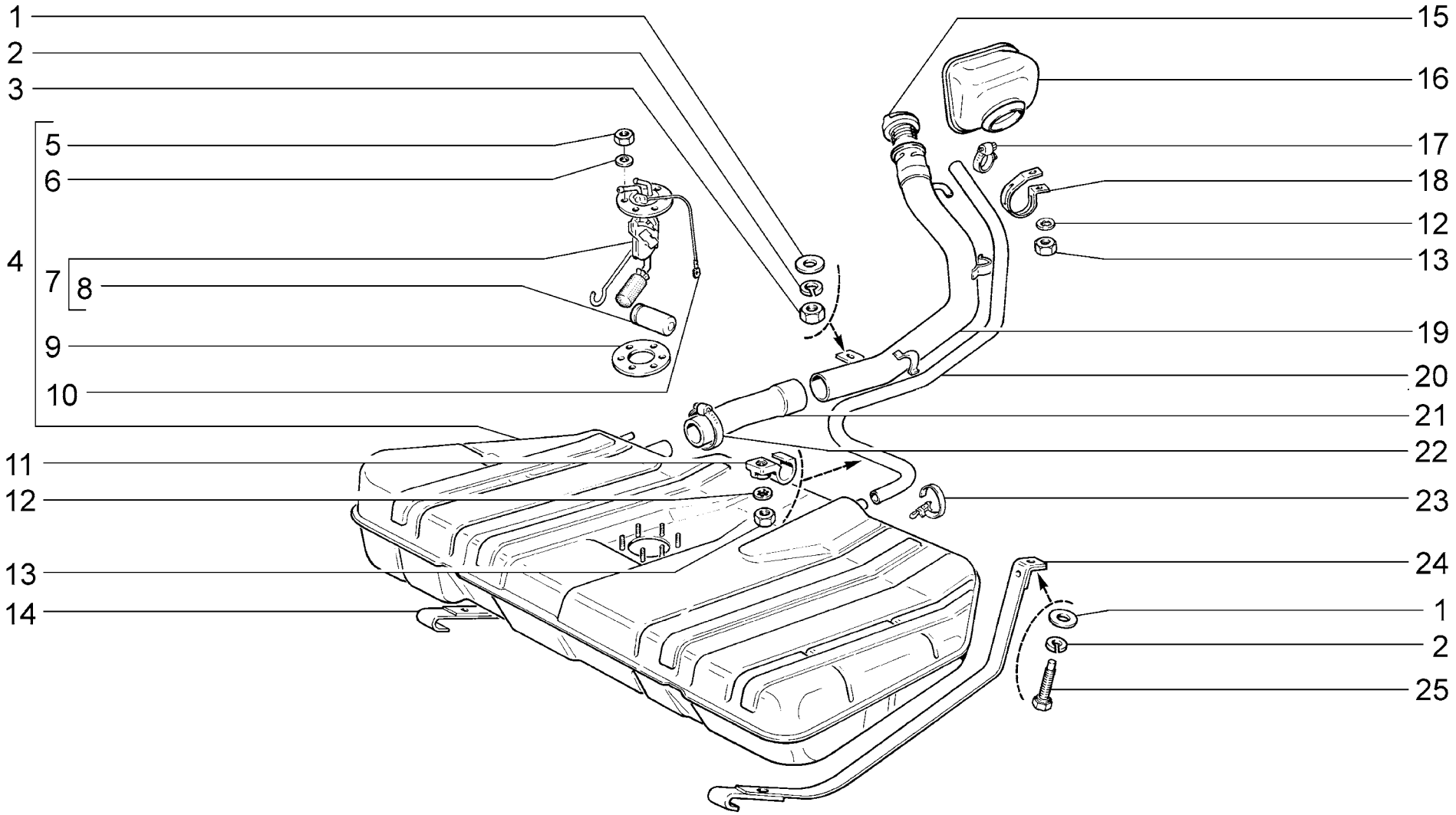

A204	**Бак топливный** **Fuel tank** **Réservoir à carburant** **Kraftstofftank** **Depósito de combustible**	**2110**

п. It.	№ изв. Notif. N.	Дата Not.Data	Номер детали Part N.	Применяемость Application	Кол QTY	RUS Наименование	GB Description	F Désignation	D Benennung	E Denominación
1			+00001-0026470-01		3	Шайба 8	Washer 8	Rondelle 8	Scheibe 8	Arandela 8
2			+00001-0005166-70		3	Шайба 8 пружинная	Spring washer 8	Rondelle élastique 8	Federscheibe 8	Arandela 8 elástica
3			+00001-0061008-11		1	Гайка М8	Nut M8	Ecrou M8	Mutter M8	Tuerca M8
4			+21080-1101007-00		1	Бак топливный	Fuel tank	Réservoir à carburant	Kraftstofftank	Depósito de combustible
5			+00001-0007940-11		6	Гайка М4 низкая	Thin nut M4	Ecrou bas M4	Flachmutter M4	Tuerca M4 baja
6			+00001-0011953-70		6	Шайба 4 пружинная	Spring washer 4	Rondelle élastique 4	Federscheibe 4	Arandela 4 elástica
7			+21080-3827010-01	~	1	Датчик уровня топлива	Fuel gauge sender	Transmetteur d'indicateur de niveau de carburant	Kraftstoffstandsgeber	Aforador del nivel de combustible
7			+21080-3827010-02	~	1	Датчик уровня топлива	Fuel gauge sender	Transmetteur d'indicateur de niveau de carburant	Kraftstoffstandsgeber	Aforador del nivel de combustible
8			+21010-3827064-00		1	Поплавок	Float	Flotteur	Schwimmer	Flotador
9			+21010-1101138-00		1	Прокладка	Gasket	Joint	Dichtung	Junta
10			+21080-3724220-00		1	Провод массы	Earth lead	Câble de masse	Massekabel	Cable de masa
11			+21080-1101164-00		1	Скоба	Clamp	Etrier	Klammer	Grapa
12			+00001-0025990-71		2	Шайба 6 стопорная	Lock washer 6	Rondelle d'arrêt 6	Sicherungsscheibe 6	Arandela 6 de fijación
13			+00001-0058962-11		2	Гайка М6	Nut M6	Ecrou M6	Mutter M6	Tuerca M6
14			+21100-1101126-00		1	Хомут бака	Fuel tank strap	Collier de réservoir	Tankschelle	Abrazadera de depósito
15			+21080-1103010-11		1	Пробка топливного бака	Fuel filler cap	Bouchon de réservoir à carburant	Tankverschluß	Tapón de depósito combustible
16			+21100-1101150-00	~	1	Облицовка горловины наливной трубы	Filler neck cover	Enjoliveur de goulotte de remplissage	Einfüllstutzen-Verkleidung	Funda de goma de la boca de llenado
16			+21100-1101150-01	~	1	Облицовка горловины наливной трубы	Filler neck cover	Enjoliveur de goulotte de remplissage	Einfüllstutzen-Verkleidung	Funda de goma de la boca de llenado
17			+21080-1300080-10		1	Хомут винтовой	Screw-type clip	Collier à vis	Schraubenschelle	Abrazadera elicoidal
18			+21100-1101082-00		1	Хомут	Clip	Collier	Schelle	Abrazadera
19			+21100-1101060-20		1	Труба наливная	Fuel filler	Goulotte de remplissage	Einfüllrohr	Tubo de llenado
20			+21100-1101070-00		1	Шланг воздушный 1225 мм	Hose 1225 mm	Tuyau 1225 mm	Schlauch 1225 mm	Manguera 1225 mm
21			+21080-1101080-00		1	Шланг соединительный	Connecting hose	Tuyau de raccordement	Verbindungsschlauch	Manguera de unión
22			+21080-1300080-30		2	Хомут винтовой	Screw-type clip	Collier à vis	Schraubenschelle	Abrazadera elicoidal
23			+00001-0002919-90		1	Хомут 25 ленточный	Retaining strap 25	Collier à ruban 25	Bandschelle 25 mm d	Abrazadera de cinta 25
24			+21100-1101114-00		1	Хомут бака	Fuel tank strap	Collier de réservoir	Tankschelle	Abrazadera de depósito
25			+21100-1101176-00		2	Болт хомута	Bolt, strap	Boulon de fixation de collier	Schellenschraube	Tornillo de abrazadera

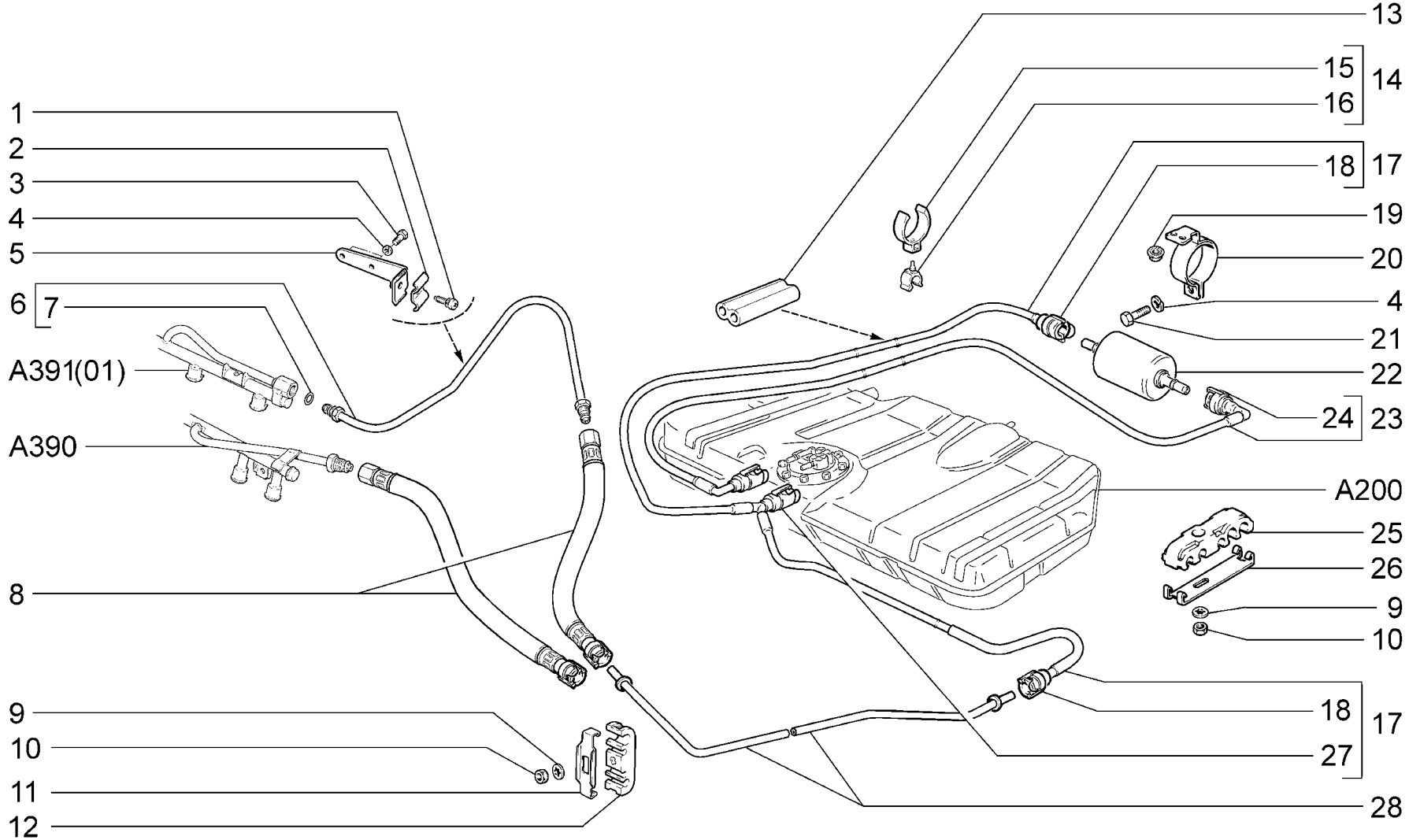

A210	**Трубопроводы топливные** **Fuel lines** **Canalisations de carburant** **Kraftstoffleitungen** **Tubería de combustible**	**21101** **21101-01** **21101-02** **21101-51** **21101-52** **21104 (01)** **21104-01 (01)** **21104-02 (01)** **21104-03 (01)** **21104-51 (01)** **21104-52 (01)** **21104-53 (01)** **21112** **21112-01** **21112-02** **21112-51** **21112-52** **21114 (01)** **21114-01 (01)** **21114-02 (01)** **21114-51 (01)** **21114-52 (01)** **21121** **21121-01** **21121-02** **21121-51** **21121-52** **21124 (01)** **21124-01 (01)** **21124-02 (01)** **21124-51 (01)** **21124-52 (01)**

п. It.	№ изв. Notif. N.	Дата Not.Data	Номер детали Part N.	Применяемость Application	Кол QTY	RUS Наименование	GB Description	F Désignation	D Benennung	E Denominación
1			+21214-1104136-00	(01)	1	Винт	Screw	Vis	Schraube	Tornillo
2			+21214-1104116-00	(01)	1	Зажим кронштейна	Clamp	Bride de serrage de support	Halterklemme	Fiador del soporte
3			+00001-0009021-21	(01)	2	Болт М6х14	Bolt M6x14	Boulon M6x14	Schraube M6x14	Tornillo M6x14
4			+00001-0005164-70	(01)	3	Шайба 6 пружинная	Spring washer 6	Rondelle élastique 6	Federscheibe 6	Arandela 6 elástica
5			+21120-1104092-00	(01)	1	Кронштейн	Bracket	Support	Halter	Soporte
6			+11190-1104013-00	(01)	1	Трубка топливная передняя	Front fuel pipe	Tube d'arrivée de carburant avant	Kraftstoffzuleitung vorn	Tubo de combustible delantero
7			+21120-1104252-00	~	8	Кольцо уплотнительное	Sealing ring	Bague d'étanchéité	Dichtring	Anillo de empaquetadura
7			+21120-1104252-03	~	8	Кольцо уплотнительное	Sealing ring	Bague d'étanchéité	Dichtring	Anillo de empaquetadura
8			+21101-1104218-00		1	Шланг передний	Front hose	Tuyau avant	Schlauch vorn	Manguera delantera
9			+00001-0026053-71		8	Шайба 6 стопорная	Lock washer 6	Rondelle d'arrêt 6	Sicherungsscheibe 6	Arandela 6 de fijación
10			+00001-0058962-11		8	Гайка М6	Nut M6	Ecrou M6	Mutter M6	Tuerca M6
11			+21080-1104043-10		1	Планка скобы	Plate	Plaque d'étrier	Leiste	Placa de la grapa
12			+21080-1104042-10		1	Скоба	Clamp	Etrier	Bügel	Grapa
13			+21101-1104184-00		1	Облицовка защитная	Protective sheath	Revêtement de protection	Schutzverkleidung	Revestimiento de protección
14			+21101-1104046-00		1	Скоба в сборе	Clamp assy	Etrier complet	Klammer komplett	Grapa en conjunto
15			+21101-1104048-00		1	Скоба	Clamp	Etrier	Klammer	Grapa
16			+21101-1104047-00		1	Скоба	Clamp	Etrier	Klammer	Grapa
17			+21101-1104222-00	~	1	Шланг топливного фильтра в сборе	Fuel filter hose assy	Tuyau de filtre à carburant complet	Kraftstoffilter-Schlauch, komplett	Manguera del filtro de combustible en conjunto
17			+21101-1104222-01	~	1	Шланг топливного фильтра в сборе	Fuel filter hose assy	Tuyau de filtre à carburant complet	Kraftstoffilter-Schlauch, komplett	Manguera del filtro de combustible en conjunto
18			+11180-1104410-00		2	Соединитель в сборе	Connection assy	Elément de liaison complet	Verbindungsstück komplett	Conexión en conjunto
19			+00001-0038321-01		2	Гайка М6 с зубчатым буртиком	Toothed collar nut M6	Ecrou M6 à collet denté	Zahnbundmutter M6	Tuerca M6 de collar dentado
20			+21120-1117020-00		1	Кронштейн	Bracket	Support	Halter	Soporte
21			+00001-0009024-11		1	Болт М6х20	Bolt M6x20	Boulon M6x20	Schraube M6x20	Tornillo M6x20
22			+21230-1117010-00	~	1	Фильтр топливный	Fuel filter	Filtre à carburant	Kraftstoffilter	Filtro de combustible
22			+21230-1117010-01	~	1	Фильтр топливный	Fuel filter	Filtre à carburant	Kraftstoffilter	Filtro de combustible
22			+21230-1117010-02	~	1	Фильтр топливный	Fuel filter	Filtre à carburant	Kraftstoffilter	Filtro de combustible
23			+21101-1104243-00	~	1	Шланг в сборе	Hose assy	Tuyau complet	Schlauch, komplett	Manguera en conjunto
23			+21101-1104243-01	~	1	Шланг в сборе	Hose assy	Tuyau complet	Schlauch, komplett	Manguera en conjunto
24			+11180-1104410-10		1	Соединитель в сборе	Connection assy	Elément de liaison complet	Verbindungsstück komplett	Conexión en conjunto
25			+21100-1104042-00		7	Скоба	Clamp	Etrier	Bügel	Grapa
26			+21100-1104043-00		7	Планка скобы	Plate	Plaque d'étrier	Leiste	Placa de la grapa
27			+11180-1104410-30		1	Соединитель в сборе	Connection assy	Elément de liaison complet	Verbindungsstück komplett	Conexión en conjunto
28			+21101-1104056-00		1	Трубка топливоподающая	Fuel supply pipe	Tube d'arrivée de carburant	Kraftstoffleitung	Tubo de combustible

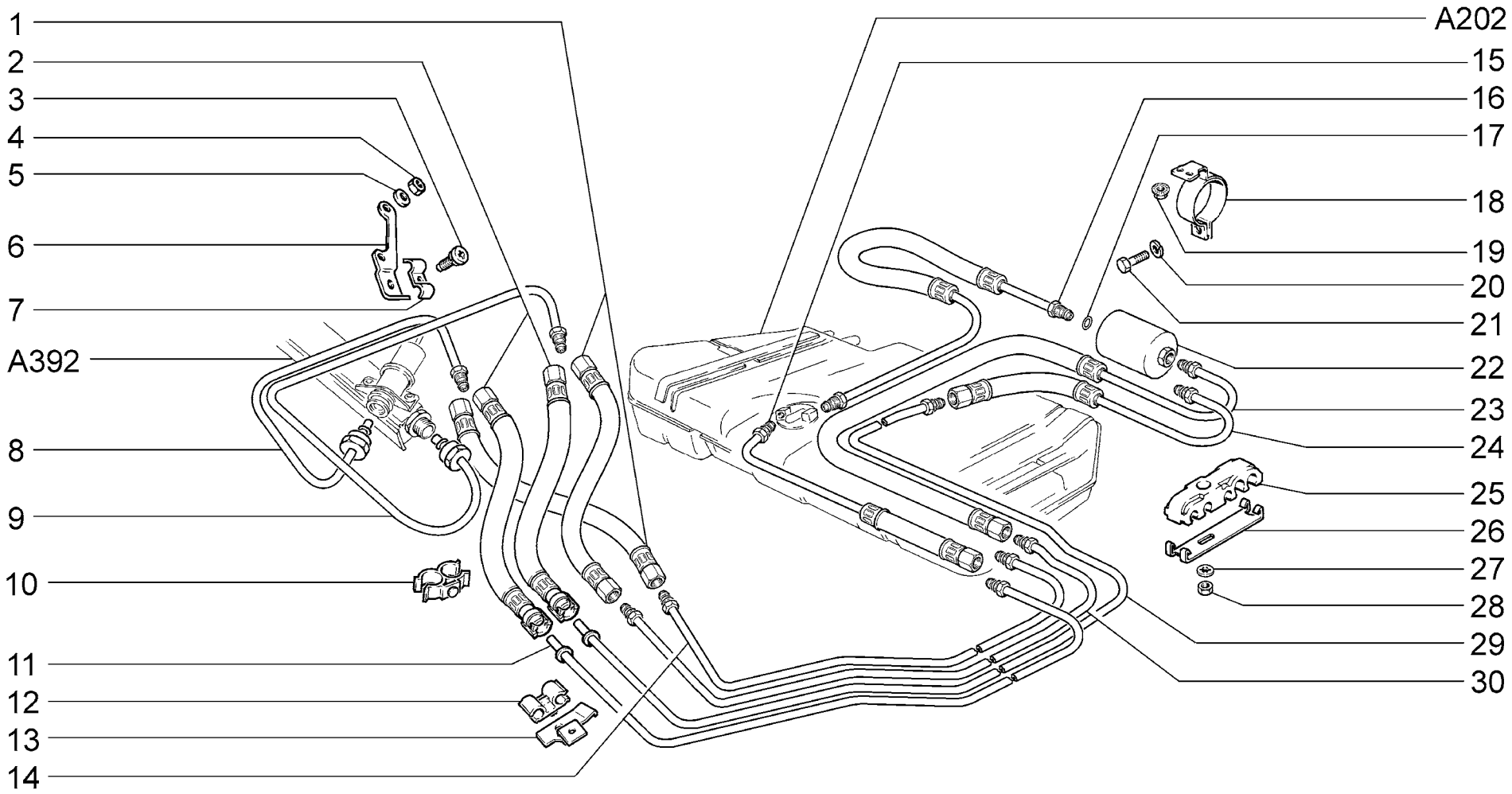

A211	**Трубопроводы топливные** **Fuel lines** **Canalisations de carburant** **Kraftstoffleitungen** **Tubería de combustible**	**21102** **2111**

п. It.	№ изв. Notif. N.	Дата Not.Data	Номер детали Part N.	Применяемость Application	Кол QTY	RUS Наименование	GB Description	F Désignation	D Benennung	E Denominación
1	02717	->05.04	+21082-1104220-00		2	Шланг передний сливной	Return hose, front	Tuyau de retour avant	Schlauch, vorne	Manguera de drenaje delantera
2	2717	05.04->	+21120-1104218-00		2	Шланг передний	Front hose	Tuyau avant	Schlauch vorn	Manguera delantera
3			+21214-1104136-00		1	Винт	Screw	Vis	Schraube	Tornillo
4			+00001-0061008-11		2	Гайка М8	Nut M8	Ecrou M8	Mutter M8	Tuerca M8
5			+00001-0011980-73		2	Шайба 8 пружинная коническая	Spring washer 8, tapered	Rondelle à ressort conique 8	Federscheibe 8	Arandela 8 elástica cónica
6			+21082-1104092-00		1	Кронштейн	Bracket	Support	Halter	Soporte
7			+21214-1104116-00		1	Зажим кронштейна	Clamp	Bride de serrage de support	Halterklemme	Fiador del soporte
8			+21082-1104054-00		1	Трубка сливная передняя	Return pipe, front	Tube de vidange avant	Kraftstoffrücklaufleitung vorn	Tubo de drenaje delantero
9			+21082-1104013-00		1	Трубка топливная передняя	Front fuel pipe	Tube d'arrivée de carburant avant	Kraftstoffzuleitung vorn	Tubo de combustible delantero
10			+21082-1104048-00		1	Скоба	Clamp	Etrier	Klammer	Grapa
11	2717	05.04->	+21120-1104032-10		1	Трубка сливная	Return pipe	Tube de retour	Rücklaufleitung	Tubo de drenaje
12			+21214-1104142-00		1	Скоба	Clamp	Etrier	Klammer	Grapa
13			+21120-1104141-00		1	Кронштейн	Bracket	Support	Halter	Soporte
14	02717	->05.04	+21120-1104032-00		1	Трубка сливная	Return pipe	Tube de retour	Rücklaufleitung	Tubo de drenaje
15			+21120-1104208-20		1	Шланг бензобака топливоподающий	Fuel supply hose, fuel tank	Tuyau d'arrivée de carburant	Tankschlauch	Manguera de alimentación
16			+21082-1104226-00		1	Шланг бензобака топливоподающий	Fuel supply hose, fuel tank	Tuyau d'arrivée de carburant	Tankschlauch	Manguera de alimentación
17			+21120-1104252-00	~	9	Кольцо уплотнительное	Sealing ring	Bague d'étanchéité	Dichtring	Anillo de empaquetadura
17			+21120-1104252-03	~	9	Кольцо уплотнительное	Sealing ring	Bague d'étanchéité	Dichtring	Anillo de empaquetadura
18			+21120-1117020-00		1	Кронштейн	Bracket	Support	Halter	Soporte
19			+00001-0038321-01		2	Гайка М6 с зубчатым буртиком	Toothed collar nut M6	Ecrou M6 à collet denté	Zahnbundmutter M6	Tuerca M6 de collar dentado
20			+00001-0005164-71		1	Шайба 6 пружинная	Spring washer 6	Rondelle élastique 6	Federscheibe 6	Arandela 6 elástica
21			+00001-0009024-11		1	Болт М6х20	Bolt M6x20	Boulon M6x20	Schraube M6x20	Tornillo M6x20
22			+21120-1117010-02	~	1	Фильтр топливный	Fuel filter	Filtre à carburant	Kraftstoffilter	Filtro de combustible
22			+21120-1117010-03	~	1	Фильтр топливный	Fuel filter	Filtre à carburant	Kraftstoffilter	Filtro de combustible
22			+21120-1117010-04	~	1	Фильтр топливный	Fuel filter	Filtre à carburant	Kraftstoffilter	Filtro de combustible
22			+21120-1117010-05	~	1	Фильтр топливный	Fuel filter	Filtre à carburant	Kraftstoffilter	Filtro de combustible
23	02717	->05.04	+21120-1104222-00		1	Шланг топливного фильтра	Fuel filter hose	Tuyau de filtre à carburant	Kraftstoffilter-Schlauch	Manguera del filtro de combustible
24	2717	05.04->	+21120-1104222-20		1	Шланг топливного фильтра	Fuel filter hose	Tuyau de filtre à carburant	Kraftstoffilter-Schlauch	Manguera del filtro de combustible
25			+21100-1104042-00		7	Скоба	Clamp	Etrier	Bügel	Grapa
26			+21100-1104043-00		7	Планка скобы	Plate	Plaque d'étrier	Leiste	Placa de la grapa
27			+00001-0026053-71		7	Шайба 6 стопорная	Lock washer 6	Rondelle d'arrêt 6	Sicherungsscheibe 6	Arandela 6 de fijación
28			+00001-0058962-11		7	Гайка М6	Nut M6	Ecrou M6	Mutter M6	Tuerca M6
29	2717	05.04->	+21120-1104034-10		1	Трубка топливоподающая	Fuel supply pipe	Tube d'arrivée de carburant	Kraftstoffleitung	Tubo de combustible
30	02717	->05.04	+21120-1104034-00		1	Трубка топливоподающая	Fuel supply pipe	Tube d'arrivée de carburant	Kraftstoffleitung	Tubo de combustible

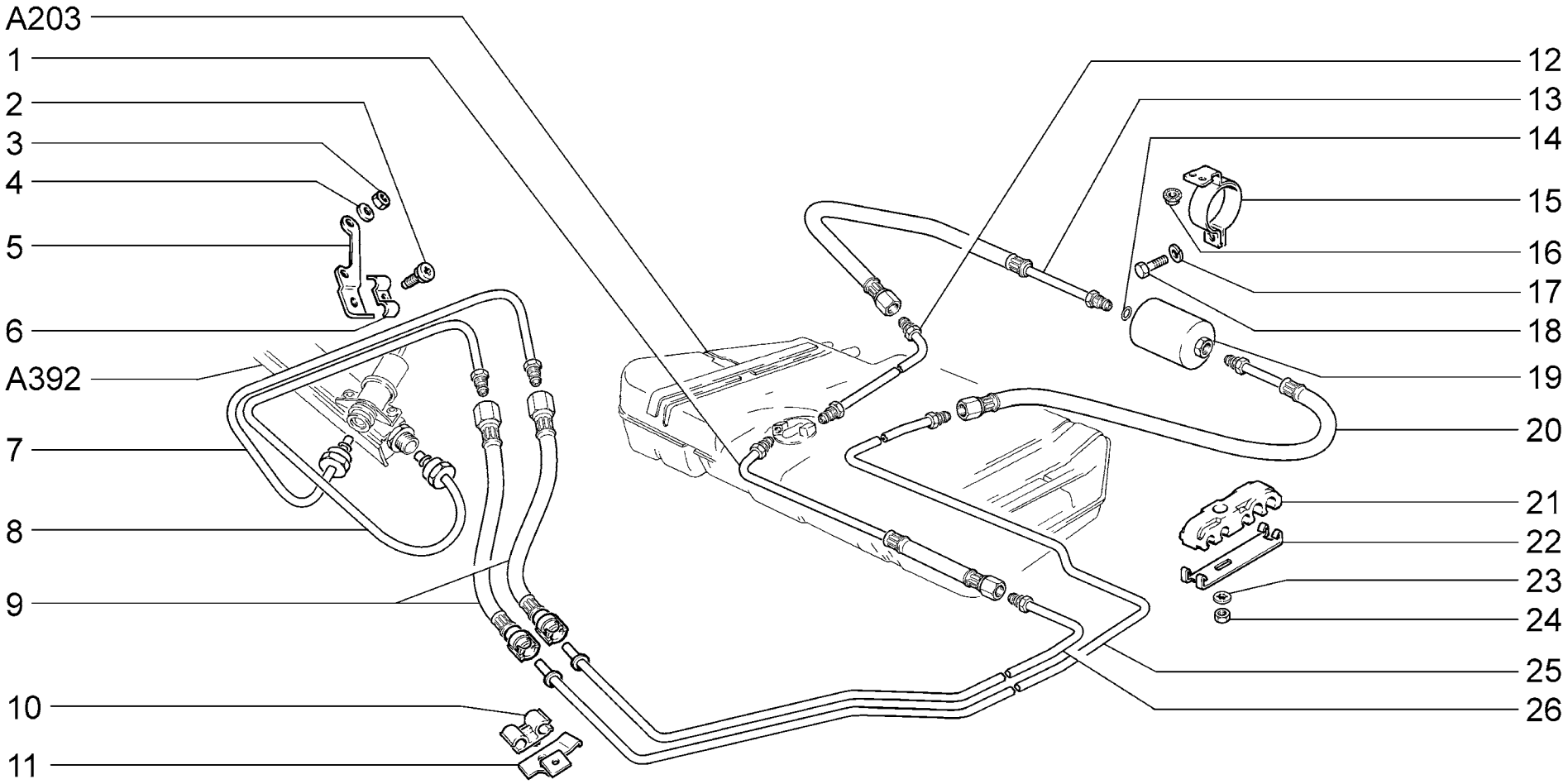

A212	**(E-3)** **Трубопроводы топливные** **Fuel lines** **Canalisations de carburant** **Kraftstoffleitungen** **Tubería de combustible**	**21102** **2111**

п. It.	№ изв. Notif. N.	Дата Not.Data	Номер детали Part N.	Применяемость Application	Кол QTY	RUS Наименование	GB Description	F Désignation	D Benennung	E Denominación
1			+21120-1104208-10		1	Шланг задний сливной	Discharge hose, rear	Tuyau de retour arrière	Schlauch	Manguera de drenaje trasera
2			+21214-1104136-00		1	Винт	Screw	Vis	Schraube	Tornillo
3			+00001-0061008-11		2	Гайка М8	Nut M8	Ecrou M8	Mutter M8	Tuerca M8
4			+00001-0011980-73		2	Шайба 8 пружинная коническая	Spring washer 8, tapered	Rondelle à ressort conique 8	Federscheibe 8	Arandela 8 elástica cónica
5			+21082-1104092-00		1	Кронштейн	Bracket	Support	Halter	Soporte
6			+21214-1104116-00		1	Зажим кронштейна	Clamp	Bride de serrage de support	Halterklemme	Fiador del soporte
7			+21082-1104054-00		1	Трубка сливная передняя	Return pipe, front	Tube de vidange avant	Kraftstoffrücklaufleitung vorn	Tubo de drenaje delantero
8			+21082-1104013-00		1	Трубка топливная передняя	Front fuel pipe	Tube d'arrivée de carburant avant	Kraftstoffzuleitung vorn	Tubo de combustible delantero
9			+21120-1104218-10		2	Шланг передний	Front hose	Tuyau avant	Schlauch vorn	Manguera delantera
10			+21214-1104142-00		1	Скоба	Clamp	Etrier	Klammer	Grapa
11			+21120-1104141-00		1	Кронштейн	Bracket	Support	Halter	Soporte
12			+21120-1104243-10		1	Трубка	Pipe	Tube	Rohr	Tubo
13			+21120-1104226-10		1	Шланг бензобака топливоподающий	Fuel supply hose, fuel tank	Tuyau d'arrivée de carburant	Tankschlauch	Manguera de alimentación
14			+21120-1104252-00	~	10	Кольцо уплотнительное	Sealing ring	Bague d'étanchéité	Dichtring	Anillo de empaquetadura
14			+21120-1104252-03	~	10	Кольцо уплотнительное	Sealing ring	Bague d'étanchéité	Dichtring	Anillo de empaquetadura
15			+21120-1117020-00		1	Кронштейн	Bracket	Support	Halter	Soporte
16			+00001-0038321-01		2	Гайка М6 с зубчатым буртиком	Toothed collar nut M6	Ecrou M6 à collet denté	Zahnbundmutter M6	Tuerca M6 de collar dentado
17			+00001-0005164-71		1	Шайба 6 пружинная	Spring washer 6	Rondelle élastique 6	Federscheibe 6	Arandela 6 elástica
18			+00001-0009024-11		1	Болт М6х20	Bolt M6x20	Boulon M6x20	Schraube M6x20	Tornillo M6x20
19			+21120-1117010-02	~	1	Фильтр топливный	Fuel filter	Filtre à carburant	Kraftstoffilter	Filtro de combustible
19			+21120-1117010-03	~	1	Фильтр топливный	Fuel filter	Filtre à carburant	Kraftstoffilter	Filtro de combustible
19			+21120-1117010-04	~	1	Фильтр топливный	Fuel filter	Filtre à carburant	Kraftstoffilter	Filtro de combustible
19			+21120-1117010-05	~	1	Фильтр топливный	Fuel filter	Filtre à carburant	Kraftstoffilter	Filtro de combustible
20			+21120-1104222-10		1	Шланг топливного фильтра	Fuel filter hose	Tuyau de filtre à carburant	Kraftstoffilter-Schlauch	Manguera del filtro de combustible
21			+21100-1104042-00		7	Скоба	Clamp	Etrier	Bügel	Grapa
22			+21100-1104043-00		7	Планка скобы	Plate	Plaque d'étrier	Leiste	Placa de la grapa
23			+00001-0026053-71		7	Шайба 6 стопорная	Lock washer 6	Rondelle d'arrêt 6	Sicherungsscheibe 6	Arandela 6 de fijación
24			+00001-0058962-11		7	Гайка М6	Nut M6	Ecrou M6	Mutter M6	Tuerca M6
25			+21120-1104034-10		1	Трубка топливоподающая	Fuel supply pipe	Tube d'arrivée de carburant	Kraftstoffleitung	Tubo de combustible
26			+21120-1104032-10		1	Трубка сливная	Return pipe	Tube de retour	Rücklaufleitung	Tubo de drenaje

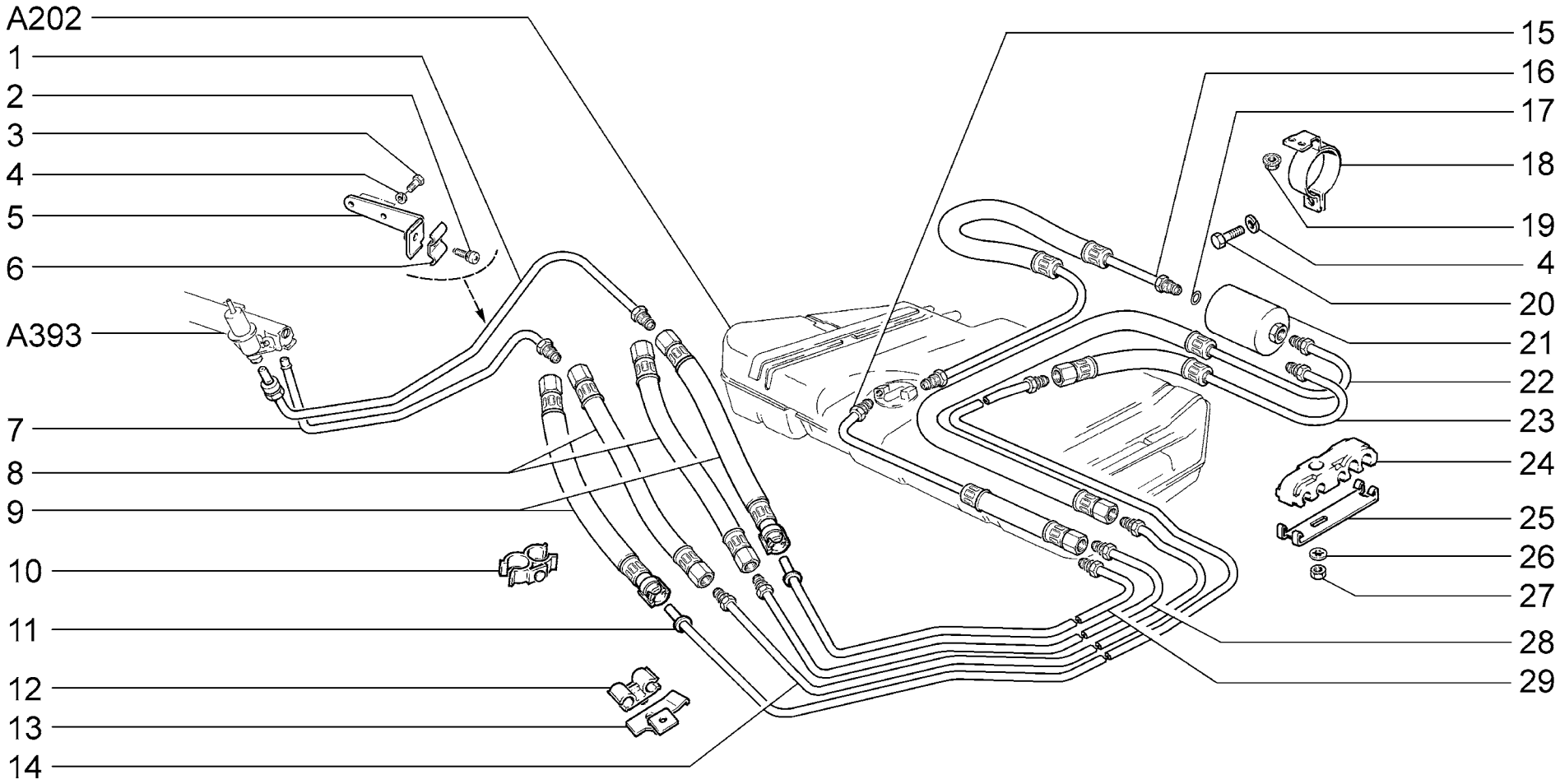

A213	**Трубопроводы топливные** **Fuel lines** **Canalisations de carburant** **Kraftstoffleitungen** **Tubería de combustible**	**21103** **21113** **2112**

п. It.	№ изв. Notif. N.	Дата Not.Data	Номер детали Part N.	Применяемость Application	Кол QTY	RUS Наименование	GB Description	F Désignation	D Benennung	E Denominación
1			+21120-1104054-00		1	Трубка сливная передняя	Return pipe, front	Tube de vidange avant	Kraftstoffrücklaufleitung vorn	Tubo de drenaje delantero
2			+21214-1104136-00		1	Винт	Screw	Vis	Schraube	Tornillo
3			+00001-0009021-21		2	Болт М6х14	Bolt M6x14	Boulon M6x14	Schraube M6x14	Tornillo M6x14
4			+00001-0005164-70		3	Шайба 6 пружинная	Spring washer 6	Rondelle élastique 6	Federscheibe 6	Arandela 6 elástica
5			+21120-1104092-00		1	Кронштейн	Bracket	Support	Halter	Soporte
6			+21214-1104116-00		1	Зажим кронштейна	Clamp	Bride de serrage de support	Halterklemme	Fiador del soporte
7			+21120-1104013-00		1	Трубка топливная передняя	Front fuel pipe	Tube d'arrivée de carburant avant	Kraftstoffzuleitung vorn	Tubo de combustible delantero
8	02717	->05.04	+21082-1104220-00		2	Шланг передний сливной	Return hose, front	Tuyau de retour avant	Schlauch, vorne	Manguera de drenaje delantera
9	2717	05.04->	+21120-1104218-00		2	Шланг передний	Front hose	Tuyau avant	Schlauch vorn	Manguera delantera
10			+21082-1104048-00		1	Скоба	Clamp	Etrier	Klammer	Grapa
11	2717	05.04->	+21120-1104034-10		1	Трубка топливоподающая	Fuel supply pipe	Tube d'arrivée de carburant	Kraftstoffleitung	Tubo de combustible
12			+21214-1104142-00		1	Скоба	Clamp	Etrier	Klammer	Grapa
13			+21120-1104141-00		1	Кронштейн	Bracket	Support	Halter	Soporte
14	02717	->05.04	+21120-1104034-00		1	Трубка топливоподающая	Fuel supply pipe	Tube d'arrivée de carburant	Kraftstoffleitung	Tubo de combustible
15			+21120-1104208-20		1	Шланг				
16			+21082-1104226-00		1	Шланг бензобака топливоподающий	Fuel supply hose, fuel tank	Tuyau d'arrivée de carburant	Tankschlauch	Manguera de alimentación
17			+21120-1104252-00	~	9	Кольцо уплотнительное	Sealing ring	Bague d'étanchéité	Dichtring	Anillo de empaquetadura
17			+21120-1104252-03	~	9	Кольцо уплотнительное	Sealing ring	Bague d'étanchéité	Dichtring	Anillo de empaquetadura
18			+21120-1117020-00		1	Кронштейн	Bracket	Support	Halter	Soporte
19			+00001-0038321-01		2	Гайка М6 с зубчатым буртиком	Toothed collar nut M6	Ecrou M6 à collet denté	Zahnbundmutter M6	Tuerca M6 de collar dentado
20			+00001-0009024-11		1	Болт М6х20	Bolt M6x20	Boulon M6x20	Schraube M6x20	Tornillo M6x20
21			+21120-1117010-02	~	1	Фильтр топливный	Fuel filter	Filtre à carburant	Kraftstoffilter	Filtro de combustible
21			+21120-1117010-03	~	1	Фильтр топливный	Fuel filter	Filtre à carburant	Kraftstoffilter	Filtro de combustible
21			+21120-1117010-04	~	1	Фильтр топливный	Fuel filter	Filtre à carburant	Kraftstoffilter	Filtro de combustible
21			+21120-1117010-05	~	1	Фильтр топливный	Fuel filter	Filtre à carburant	Kraftstoffilter	Filtro de combustible
22	02717	->05.04	+21120-1104222-00		1	Шланг топливного фильтра	Fuel filter hose	Tuyau de filtre à carburant	Kraftstoffilter-Schlauch	Manguera del filtro de combustible
23	2717	05.04->	+21120-1104222-20		1	Шланг топливного фильтра	Fuel filter hose	Tuyau de filtre à carburant	Kraftstoffilter-Schlauch	Manguera del filtro de combustible
24			+21100-1104042-00		7	Скоба	Clamp	Etrier	Bügel	Grapa
25			+21100-1104043-00		7	Планка скобы	Plate	Plaque d'étrier	Leiste	Placa de la grapa
26			+00001-0026053-71		7	Шайба 6 стопорная	Lock washer 6	Rondelle d'arrêt 6	Sicherungsscheibe 6	Arandela 6 de fijación
27			+00001-0058962-11		7	Гайка М6	Nut M6	Ecrou M6	Mutter M6	Tuerca M6
28	02717	->05.04	+21120-1104032-00		1	Трубка сливная	Return pipe	Tube de retour	Rücklaufleitung	Tubo de drenaje
29	2717	05.04->	+21120-1104032-10		1	Трубка сливная	Return pipe	Tube de retour	Rücklaufleitung	Tubo de drenaje

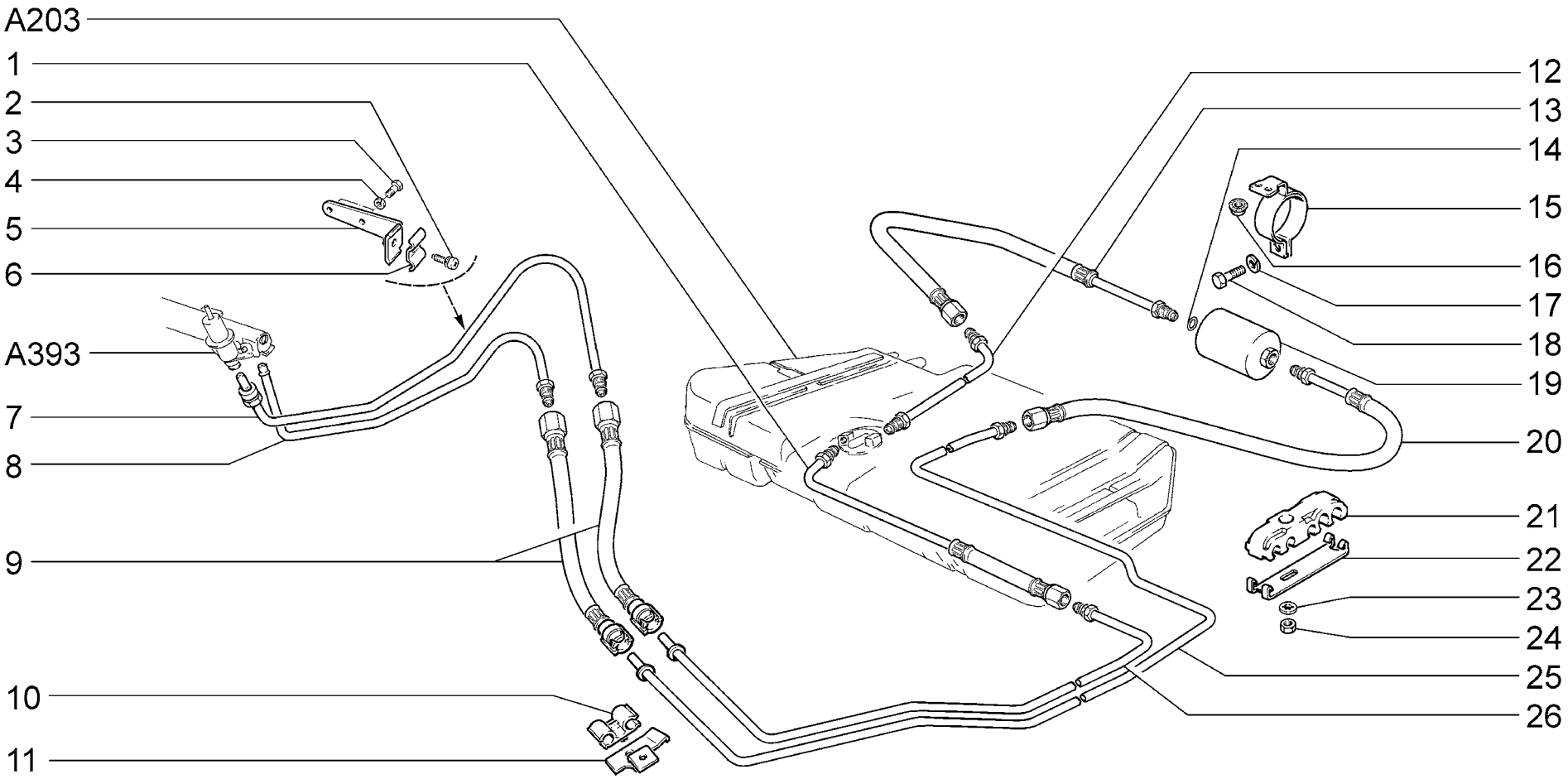

A214	**(E-3)** **Трубопроводы топливные** **Fuel lines** **Canalisations de carburant** **Kraftstoffleitungen** **Tubería de combustible**	**21103** **21113** **2112**

п. It.	№ изв. Notif. N.	Дата Not.Data	Номер детали Part N.	Применяемость Application	Кол QTY	RUS Наименование	GB Description	F Désignation	D Benennung	E Denominación
1			+21120-1104208-10		1	Шланг задний сливной	Discharge hose, rear	Tuyau de retour arrière	Schlauch	Manguera de drenaje trasera
2			+21214-1104136-00		1	Винт	Screw	Vis	Schraube	Tornillo
3			+00001-0009021-21		2	Болт М6х14	Bolt M6x14	Boulon M6x14	Schraube M6x14	Tornillo M6x14
4			+00001-0005164-70		3	Шайба 6 пружинная	Spring washer 6	Rondelle élastique 6	Federscheibe 6	Arandela 6 elástica
5			+21120-1104092-00		1	Кронштейн	Bracket	Support	Halter	Soporte
6			+21214-1104116-00		1	Зажим кронштейна	Clamp	Bride de serrage de support	Halterklemme	Fiador del soporte
7			+21120-1104054-00		1	Трубка сливная передняя	Return pipe, front	Tube de vidange avant	Kraftstoffrücklaufleitung vorn	Tubo de drenaje delantero
8			+21120-1104013-00		1	Трубка топливная передняя	Front fuel pipe	Tube d'arrivée de carburant avant	Kraftstoffzuleitung vorn	Tubo de combustible delantero
9			+21120-1104218-10		2	Шланг передний	Front hose	Tuyau avant	Schlauch vorn	Manguera delantera
10			+21214-1104142-00		1	Скоба	Clamp	Etrier	Klammer	Grapa
11			+21120-1104141-00		1	Кронштейн	Bracket	Support	Halter	Soporte
12			+21120-1104243-10		1	Трубка	Pipe	Tube	Rohr	Tubo
13			+21120-1104226-10		1	Шланг бензобака топливоподающий	Fuel supply hose, fuel tank	Tuyau d'arrivée de carburant	Tankschlauch	Manguera de alimentación
14			+21120-1104252-00	~	10	Кольцо уплотнительное	Sealing ring	Bague d'étanchéité	Dichtring	Anillo de empaquetadura
14			+21120-1104252-03	~	10	Кольцо уплотнительное	Sealing ring	Bague d'étanchéité	Dichtring	Anillo de empaquetadura
15			+21120-1117020-00		1	Кронштейн	Bracket	Support	Halter	Soporte
16			+00001-0038321-01		2	Гайка М6 с зубчатым буртиком	Toothed collar nut M6	Ecrou M6 à collet denté	Zahnbundmutter M6	Tuerca M6 de collar dentado
17			+00001-0005164-71		1	Шайба 6 пружинная	Spring washer 6	Rondelle élastique 6	Federscheibe 6	Arandela 6 elástica
18			+00001-0009024-11		1	Болт М6х20	Bolt M6x20	Boulon M6x20	Schraube M6x20	Tornillo M6x20
19			+21120-1117010-02	~	1	Фильтр топливный	Fuel filter	Filtre à carburant	Kraftstoffilter	Filtro de combustible
19			+21120-1117010-03	~	1	Фильтр топливный	Fuel filter	Filtre à carburant	Kraftstoffilter	Filtro de combustible
19			+21120-1117010-04	~	1	Фильтр топливный	Fuel filter	Filtre à carburant	Kraftstoffilter	Filtro de combustible
19			+21120-1117010-05	~	1	Фильтр топливный	Fuel filter	Filtre à carburant	Kraftstoffilter	Filtro de combustible
20			+21120-1104222-10		1	Шланг топливного фильтра	Fuel filter hose	Tuyau de filtre à carburant	Kraftstoffilter-Schlauch	Manguera del filtro de combustible
21			+21100-1104042-00		7	Скоба	Clamp	Etrier	Bügel	Grapa
22			+21100-1104043-00		7	Планка скобы	Plate	Plaque d'étrier	Leiste	Placa de la grapa
23			+00001-0026053-71		7	Шайба 6 стопорная	Lock washer 6	Rondelle d'arrêt 6	Sicherungsscheibe 6	Arandela 6 de fijación
24			+00001-0058962-11		7	Гайка М6	Nut M6	Ecrou M6	Mutter M6	Tuerca M6
25			+21120-1104034-10		1	Трубка топливоподающая	Fuel supply pipe	Tube d'arrivée de carburant	Kraftstoffleitung	Tubo de combustible
26			+21120-1104032-10		1	Трубка сливная	Return pipe	Tube de retour	Rücklaufleitung	Tubo de drenaje

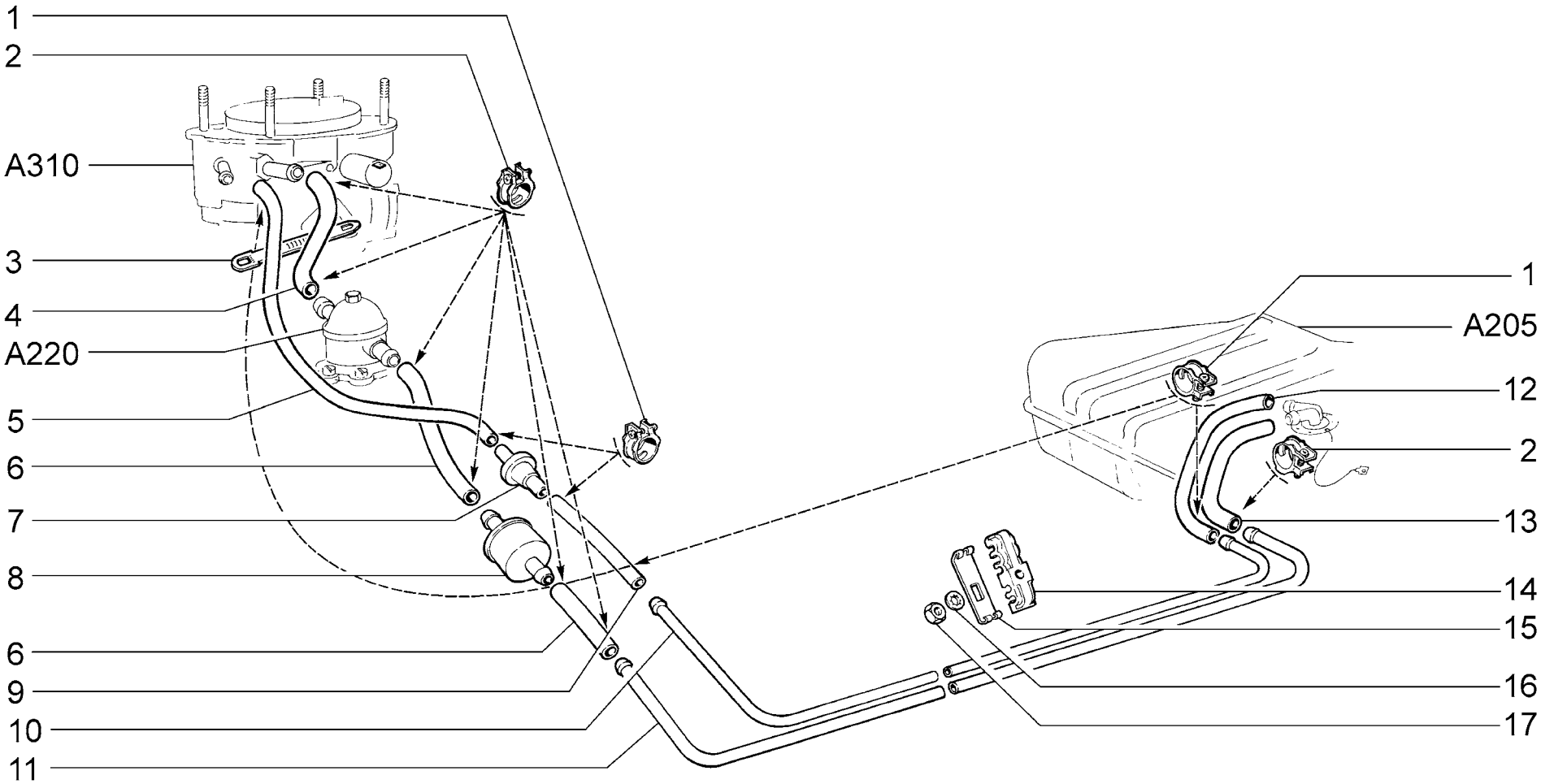

A215	**Трубопроводы топливные** **Fuel lines** **Canalisations de carburant** **Kraftstoffleitungen** **Tubería de combustible**	**2110**

п. It.	№ изв. Notif. N.	Дата Not.Data	Номер детали Part N.	Применяемость Application	Кол QTY	RUS Наименование	GB Description	F Désignation	D Benennung	E Denominación
1			+00001-0001685-90		6	Хомут 12	Clip 12	Collier 12	Schelle 12 mm d	Abrazadera 12
2			+00001-0001687-90		8	Хомут 15,5	Clip 15.5	Collier 15,5	Schelle 15,5 mm d	Abrazadera 15.5
3			+00001-0045677-80		3	Хомут 126,5	Clip 126.5	Collier 126,5	Kabelband 126,5	Abrazadera 126,5
4			+21061-1104081-00		1	Шланг 155 мм	Hose 155 mm	Tuyau 155 mm	Schlauch 155 mm	Manguera 155 mm
5			+21100-1104126-00		1	Шланг 500 мм	Hose 500 mm	Tuyau 500 mm	Schlauch 500 mm	Manguera 500 mm
6			+21020-1104025-00		2	Шланг 255 мм	Hose 255 mm	Tuyau 255 mm	Schlauch 255 mm	Manguera 255 mm
7			+21080-1156010-00	~	1	Клапан обратный	Non-return valve	Clapet antiretour	Rückschlagventil	Válvula de retorno
7			+21080-1156010-01	~	1	Клапан обратный	Non-return valve	Clapet antiretour	Rückschlagventil	Válvula de retorno
8			+21080-1117010-00	~	1	Фильтр топливный	Fuel filter	Filtre à carburant	Kraftstoffilter	Filtro de combustible
8			+21080-1117010-01	~	1	Фильтр топливный	Fuel filter	Filtre à carburant	Kraftstoffilter	Filtro de combustible
8			+21080-1117010-02	~	1	Фильтр топливный	Fuel filter	Filtre à carburant	Kraftstoffilter	Filtro de combustible
8			+21080-1117010-03	~	1	Фильтр топливный	Fuel filter	Filtre à carburant	Kraftstoffilter	Filtro de combustible
8			+21080-1117010-04	~	1	Фильтр топливный	Fuel filter	Filtre à carburant	Kraftstoffilter	Filtro de combustible
8			+21080-1117010-05	~	1	Фильтр топливный	Fuel filter	Filtre à carburant	Kraftstoffilter	Filtro de combustible
9			+21080-1164083-00		1	Шланг 250 мм	Hose 250 mm	Tuyau 250 mm	Schlauch 250 mm	Manguera 250 mm
10			+21100-1104035-00		1	Трубка сливная	Return pipe	Tube de retour	Rücklaufleitung	Tubo de drenaje
11			+21100-1104038-00		1	Трубка топливная	Fuel pipe	Tube d'arrivée de carburant	Kraftstoffrohr	Tubo de combustible
12			+21080-1104009-00		1	Шланг 400 мм	Hose 400 mm	Tuyau 400 mm	Schlauch 400 mm	Manguera 400 mm
13			+21080-1104025-00		1	Шланг 330 мм	Hose 330 mm	Tuyau 330 mm	Schlauch 330 mm	Manguera 330 mm
14			+21100-1104042-00		8	Скоба	Clamp	Etrier	Bügel	Grapa
15			+21100-1104043-00		8	Планка скобы	Plate	Plaque d'étrier	Leiste	Placa de la grapa
16			+00001-0026053-71		8	Шайба 6 стопорная	Lock washer 6	Rondelle d'arrêt 6	Sicherungsscheibe 6	Arandela 6 de fijación
17			+00001-0058962-11		8	Гайка M6	Nut M6	Ecrou M6	Mutter M6	Tuerca M6

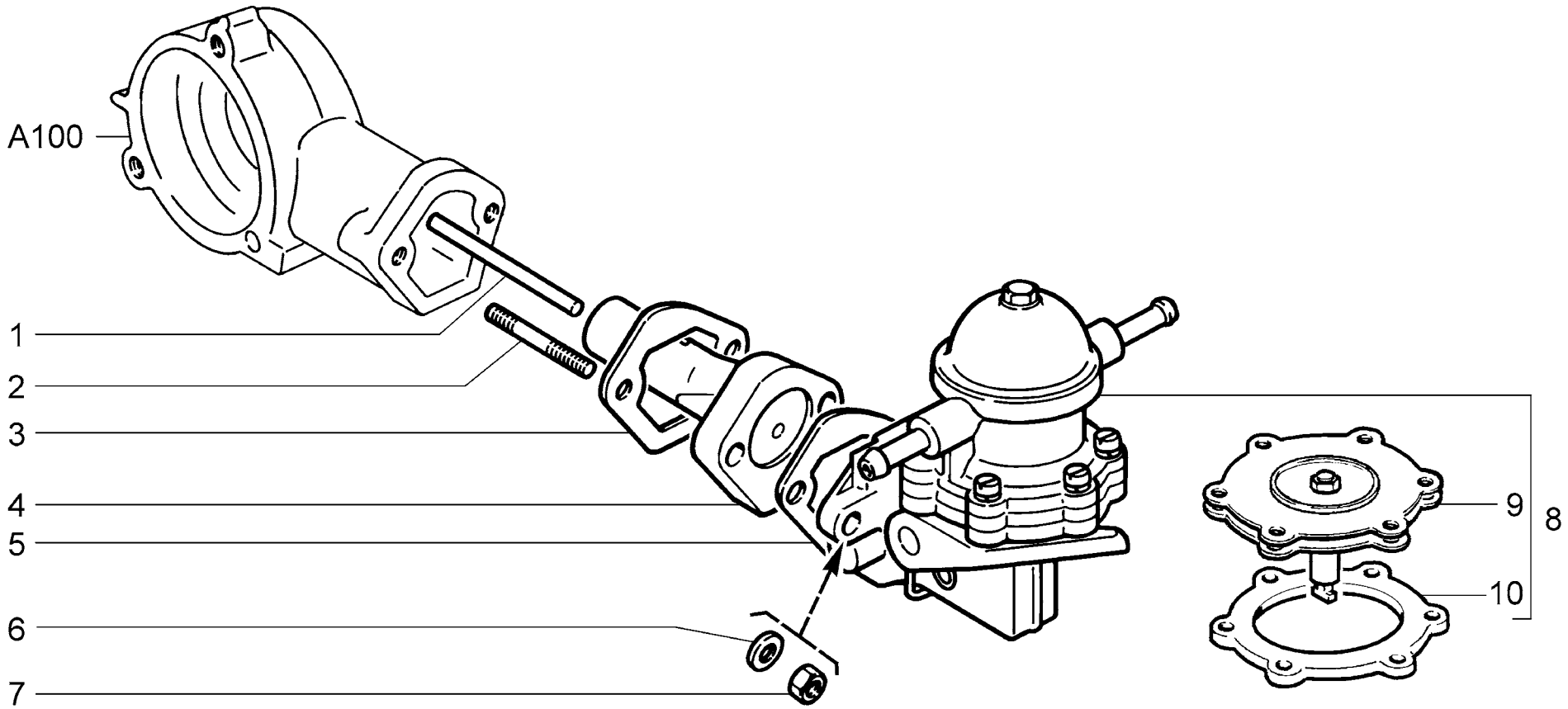

A220	**Насос топливный** **Fuel pump** **Pompe à carburant** **Ktaftstoffpumpe** **Bomba de combustible**	**2110**

п. It.	№ изв. Notif. N.	Дата Not.Data	Номер детали Part N.	Применяемость Application	Кол QTY	RUS Наименование	GB Description	F Désignation	D Benennung	E Denominación
1			+21010-1106166-00		1	Толкатель	Plunger	Poussoir	Stößel	Empujador
2			+00001-0035437-21		2	Шпилька M8x35	Stud M8x35	Goujon M8x35	Stift M8x35	Espárrago M8x35
3			+21010-1106170-11	~	*	Прокладка 0,3 мм	Gasket 0.3 mm	Joint 0,3 mm	Dichtung 0,3 mm	Junta 0,3 mm
3			+21080-1106170-00	~	*	Прокладка 0,4 мм	Gasket 0.4 mm	Joint 0,4 mm	Dichtung 0,4 mm	Junta 0,4 mm
3			+21080-1106170-01	~	*	Прокладка 0,4 мм	Gasket 0.4 mm	Joint 0,4 mm	Dichtung 0,4 mm	Junta 0,4 mm
3			+21010-1106171-11	~	*	Прокладка 1,2 мм	Gasket 1.2 mm	Joint 1,2 mm	Dichtung 1,2 mm	Junta 1,2 mm
3			+21080-1106171-00	~	*	Прокладка 1,2 мм	Gasket 1.2 mm	Joint 1,2 mm	Dichtung 1,2 mm	Junta 1,2 mm
3			+21080-1106171-01	~	*	Прокладка 1,2 мм	Gasket 1.2 mm	Joint 1,2 mm	Dichtung 1,2 mm	Junta 1,2 mm
3			+21010-1106172-11	~	*	Прокладка 0,7 мм	Gasket 0.7 mm	Joint 0,7 mm	Dichtung 0,7 mm	Junta 0,7 mm
3			+21080-1106172-00	~	*	Прокладка 0,7 мм	Gasket 0.7 mm	Joint 0,7 mm	Dichtung 0,7 mm	Junta 0,7 mm
3			+21080-1106172-01	~	*	Прокладка 0,7 мм	Gasket 0.7 mm	Joint 0,7 mm	Dichtung 0,7 mm	Junta 0,7 mm
4			+21010-1106165-00	~	1	Проставка теплоизоляционная	Heat insulating spacer	Intercalaire thermique	Wärmeisolierstück	Inserciòn termoaislante
4			+21010-1106165-01	~	1	Проставка теплоизоляционная	Heat insulating spacer	Intercalaire thermique	Wärmeisolierstück	Inserciòn termoaislante
5			+21010-1106170-11	~	1	Прокладка 0,3 мм	Gasket 0.3 mm	Joint 0,3 mm	Dichtung 0,3 mm	Junta 0,3 mm
5			+21080-1106170-00	~	1	Прокладка 0,4 мм	Gasket 0.4 mm	Joint 0,4 mm	Dichtung 0,4 mm	Junta 0,4 mm
5			+21080-1106170-01	~	1	Прокладка 0,4 мм	Gasket 0.4 mm	Joint 0,4 mm	Dichtung 0,4 mm	Junta 0,4 mm
6			+00001-0011980-73		2	Шайба 8 пружинная коническая	Spring washer 8, tapered	Rondelle à ressort conique 8	Federscheibe 8	Arandela 8 elástica cónica
7			+00001-0061008-11		2	Гайка M8	Nut M8	Ecrou M8	Mutter M8	Tuerca M8
8			+21080-1106010-00		1	Насос топливный	Fuel pump	Pompe à carburant	Kraftstoffpumpe	Bomba de combustible
9			+21010-1106140-00		1	Диафрагма насоса	Fuel pump diaphragm	Membrane de pompe	Pumpenmembran	Diafragma de bomba
10			21010-1106176-00		1	Прокладка	Gasket	Joint	Dichtung	Junta

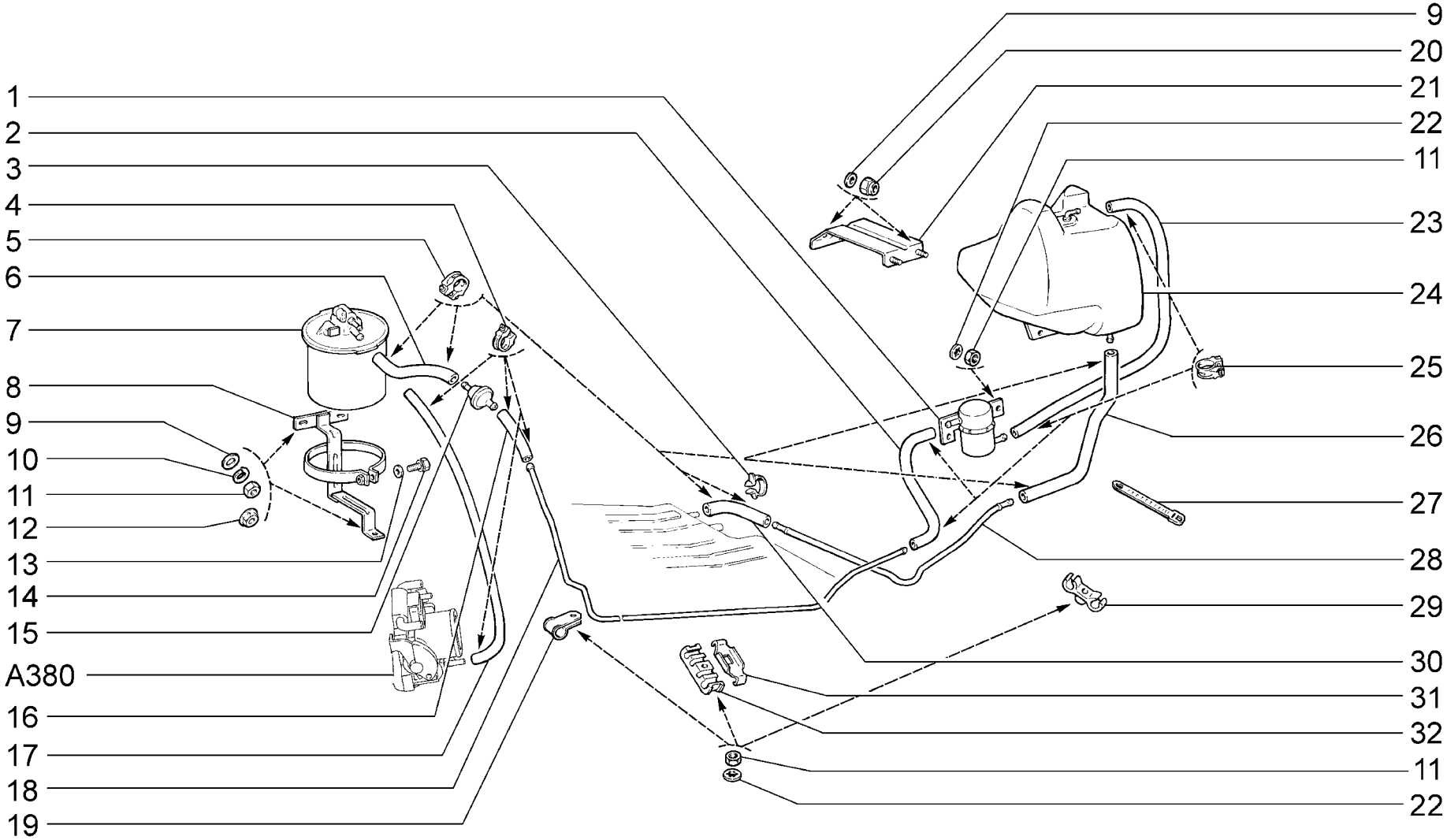

A240	**Система улавливания паров бензина** **Evaporative emission control system** **Système d'adsorption des vapeurs d'essence** **Tankentlüftungsanlage** **Sistema de absorción de vapores de gasolina**	**21101** **21101-01** **21101-02** **21101-51** **21101-52** **21104** **21104-01**	**21104-02** **21104-03** **21104-51** **21104-52** **21104-53** **21112** **21112-01**	**21112-02** **21112-51** **21112-52** **21114** **21114-01** **21114-02** **21114-51**	**21114-52** **21121** **21121-01** **21121-02** **21121-51** **21121-52** **21124**	**21124-01** **21124-02** **21124-51** **21124-52**

п. It.	№ изв. Notif. N.	Дата Not.Data	Номер детали Part N.	Применяемость Application	Кол QTY	RUS Наименование	GB Description	F Désignation	D Benennung	E Denominación
1			+21070-1164034-01		1	Клапан гравитационный	Gravity valve	Soupape de gravité	Roll-Over-Ventil	Válvula de gravitación
2			+21080-1164089-00		1	Шланг 250 мм	Hose 250 mm	Tuyau 250 mm	Schlauch 250 mm	Manguera 250 mm
3			+00001-0045699-80		4	Скоба 16	Clamp 16	Etrier 16	Kabelschelle 16	Grapa 16
4			+00001-0001685-90		4	Хомут 12	Clip 12	Collier 12	Schelle 12 mm d	Abrazadera 12
5			+00001-0001687-90		6	Хомут 15,5	Clip 15.5	Collier 15,5	Schelle 15,5 mm d	Abrazadera 15.5
6			+21080-1164021-00		1	Шланг 100 мм	Hose 100 mm	Tuyau 100 mm	Schlauch 100 mm	Manguera 100 mm
7	07312-ПИ	->12.05	+21120-1164010-00	~	1	Адсорбер	Canister	Canister	Aktivkohlebehälter	Adsorbedor
7	07312-ПИ	->12.05	+21120-1164010-02	~	1	Адсорбер	Canister	Canister	Aktivkohlebehälter	Adsorbedor
7	7312-ПИ	12.05->	+21120-1164010-10	~	1	Адсорбер	Canister	Canister	Aktivkohlebehälter	Adsorbedor
7	7312-ПИ	12.05->	+21120-1164010-12	~	1	Адсорбер	Canister	Canister	Aktivkohlebehälter	Adsorbedor
8	07312-ПИ	->12.05	+21120-1164075-00		1	Кронштейн	Bracket	Support	Halter	Soporte
8	7312-ПИ	12.05->	+21120-1164075-50		1	Кронштейн	Bracket	Support	Träger	Soporte
9			+00001-0026437-01		7	Шайба 6	Washer 6	Rondelle 6	Scheibe 6	Arandela 6
10			+00001-0005164-70		3	Шайба 6 пружинная	Spring washer 6	Rondelle élastique 6	Federscheibe 6	Arandela 6 elástica
11			+00001-0058962-11		13	Гайка М6	Nut M6	Ecrou M6	Mutter M6	Tuerca M6
12			+00001-0038321-01		3	Гайка М6 с зубчатым буртиком	Toothed collar nut M6	Ecrou M6 à collet denté	Zahnbundmutter M6	Tuerca M6 de collar dentado
13			+00001-0026444-01		1	Шайба 6	Washer 6	Rondelle 6	Scheibe 6	Arandela 6
14			+00001-0038246-11		1	Болт М6х25 с пружинной шайбой	Bolt M6x25 w/spring washer	Boulon M6x25 avec rondelle élastique	Schraube M6x25 mit Federring	Tornillo M6x25 con arandela elástica
15			+21050-1164060-00	~	1	Клапан бензобака	Valve, fuel tank	Clapet de réservoir à carburant	Tankentlüftungsventil	Válvula del depósito de combustible
15			+21050-1164060-01	~	1	Клапан бензобака	Valve, fuel tank	Clapet de réservoir à carburant	Tankentlüftungsventil	Válvula del depósito de combustible
16			+21080-1164083-00		1	Шланг 250 мм	Hose 250 mm	Tuyau 250 mm	Schlauch 250 mm	Manguera 250 mm
17			+21214-1164086-00		1	Шланг 900 мм	Hose 900 mm	Tuyau 900 mm	Schlauch 900 mm	Manguera 900 mm
18			+21120-1164084-00		1	Трубка пароотводящая	Vapour discharge pipe	Tube d'évacuation des vapeurs	Dampfaustrittsrohr	Tubo de escape de vapor
19			+00001-0004181-01		4	Скоба	Clip	Etrier	Klammer	Grapa
20			+00001-0025742-11		4	Гайка М6 самоконтрящаяся	Self-locking nut M6	Ecrou autofreiné M6	S.Mutter M6	Tuerca M6 autoblocante
21			+21100-1164062-00		1	Кронштейн	Bracket	Support	Halter	Soporte
22			+00001-0026053-71		8	Шайба 6 стопорная	Lock washer 6	Rondelle d'arrêt 6	Sicherungsscheibe 6	Arandela 6 de fijación
23			+21080-1164081-00		1	Шланг 550 мм	Hose 550 mm	Tuyau 550 mm	Schlauch 550 mm	Manguera 550 mm
24			+21100-1164050-00		1	Сепаратор	Separator	Séparateur	Separator	Separador
25			+00001-0001709-90		4	Хомут 9,5	Clip 9.5	Collier 9,5	Schelle 9,5 mm d	Abrazadera 9,5
26			+21100-1101079-00		1	Шланг 500 мм	Hose 500 mm	Tuyau 500 mm	Schlauch 500 mm	Manguera 500 mm
27			+00001-0045677-80		4	Хомут 126,5	Clip 126.5	Collier 126,5	Kabelband 126,5	Abrazadera 126,5
28			+21100-1164147-00		1	Трубка	Tube	Tube	Rohr	Tubo
29			+21100-1164148-00		2	Скоба	Clamp	Etrier	Bügel	Grapa
30			+21080-1104025-00		1	Шланг 330 мм	Hose 330 mm	Tuyau 330 mm	Schlauch 330 mm	Manguera 330 mm
31			+21080-1104043-10		2	Планка скобы	Plate	Plaque d'étrier	Leiste	Placa de la grapa
32			+21080-1104042-10		2	Скоба	Clamp	Etrier	Bügel	Grapa

A240

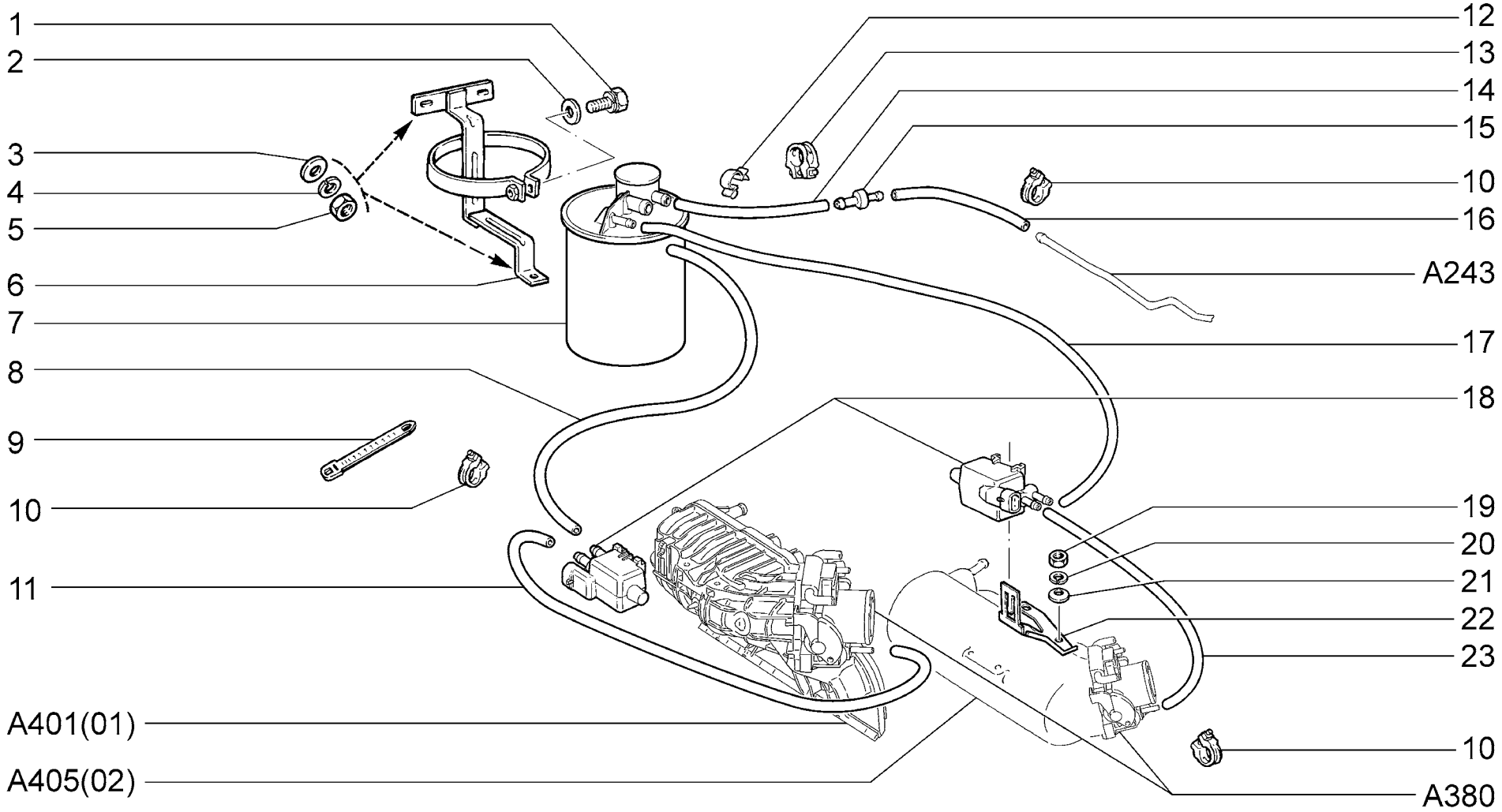

A241	**(E-3, E-4)** **Система улавливания паров бензина** **Evaporative emission control system** **Système d'adsorption des vapeurs d'essence** **Tankentlüftungsanlage** **Sistema de absorción de vapores de gasolina**	**21101-01 (01)** **21112-02 (01)** **21101-02 (01)** **21112-51 (01)** **21101-51 (01)** **21112-52 (01)** **21101-52 (01)** **21121-01 (01)** **21102 (02)** **21121-02 (01)** **2111 (02)** **21121-51 (01)** **21112-01 (01)** **21121-52 (01)**

п. It.	№ изв. Notif. N.	Дата Not.Data	Номер детали Part N.	Применяемость Application	Кол QTY	RUS Наименование	GB Description	F Désignation	D Benennung	E Denominación
1			+00001-0038246-11		1	Болт М6х25 с пружинной шайбой	Bolt M6x25 w/spring washer	Boulon M6x25 avec rondelle élastique	Schraube M6x25 mit Federring	Tornillo M6x25 con arandela elástica
2			+00001-0026444-01		1	Шайба 6	Washer 6	Rondelle 6	Scheibe 6	Arandela 6
3			+00001-0026437-01		3	Шайба 6	Washer 6	Rondelle 6	Scheibe 6	Arandela 6
4			+00001-0005164-70		3	Шайба 6 пружинная	Spring washer 6	Rondelle élastique 6	Federscheibe 6	Arandela 6 elástica
5			+00001-0058962-11		3	Гайка М6	Nut M6	Ecrou M6	Mutter M6	Tuerca M6
6			+21120-1164075-00		1	Кронштейн	Bracket	Support	Halter	Soporte
7			+21103-1164010-01	~	1	Адсорбер	Canister	Canister	Aktivkohlebehälter	Adsorbedor
7			+21103-1164010-02	~	1	Адсорбер	Canister	Canister	Aktivkohlebehälter	Adsorbedor
8			+21103-1164106-10	~ (01)	1	Шланг 500 мм.	Hose 500 mm	Tuyau 500 mm	Schlauch 500 mm	Tubo 500 mm
8			21103-1164106-11	~ (01)	1	Шланг 500 мм.	Hose 500 mm	Tuyau 500 mm	Schlauch 500 mm	Tubo 500 mm
9			+00001-0045677-80		2	Хомут 126,5	Clip 126.5	Collier 126,5	Kabelband 126,5	Abrazadera 126,5
10			+00001-0001685-90		6	Хомут 12	Clip 12	Collier 12	Schelle 12 mm d	Abrazadera 12
11			+21083-1164103-10	~ (01)	1	Шланг 700 мм	Hose 700 mm	Tuyau 700 mm	Schlauch 700 mm	Tubo 700 mm
11			21083-1164103-11	~ (01)	1	Шланг 700 мм.	Hose 700 mm	Tuyau 700 mm	Schlauch 700 mm	Tubo 700 mm
12			+00001-0045699-80		1	Скоба 16	Clamp 16	Etrier 16	Kabelschelle 16	Grapa 16
13			+00001-0001687-90		2	Хомут 15,5	Clip 15.5	Collier 15,5	Schelle 15,5 mm d	Abrazadera 15.5
14			+21103-1164091-10	~	1	Шланг 350 мм	Hose 350 mm	Tuyau 350 mm	Schlauch 350 mm	Manguera 350 mm
14			21103-1164091-11	~	1	Шланг 350 мм.	Hose 350 mm	Tuyau 350 mm	Schlauch 350 mm	Manguera 350 mm
15			+21015-1104150-00		1	Переходник	Adapter	Adaptateur	Adapter	Niple
16			+21103-1164087-10	~	1	Шланг 170 мм	Hose 170 mm	Tuyau 170 mm	Schlauch 170 mm	Manguera 170 mm
16			21103-1164087-11	~	1	Шланг 170 мм.	Hose 170 mm	Tuyau 170 mm	Schlauch 170 mm	Manguera 170 mm
17			+21103-1164109-10	~ (02)	1	Шланг 900 мм	Hose 900 mm	Tuyau 900 mm	Schlauch 900 mm	Manguera 900 mm
17			21103-1164109-11	~ (02)	1	Шланг 900 мм.	Hose 900 mm	Tuyau 900 mm	Schlauch 900 mm	Manguera 900 mm
18			+21103-1164200-01	~	1	Клапан продувки адсорбера	Canister purge solenoid	Vanne de purge du canister	Tankentlüftungsventil	Válvula de purga del adsorbedor
18			+21103-1164200-02	~	1	Клапан продувки адсорбера	Canister purge solenoid	Vanne de purge du canister	Tankentlüftungsventil	Válvula de purga del adsorbedor
19			+00001-0061008-11	(02)	2	Гайка М8	Nut M8	Ecrou M8	Mutter M8	Tuerca M8
20			+00001-0005166-70	(02)	2	Шайба 8 пружинная	Spring washer 8	Rondelle élastique 8	Federscheibe 8	Arandela 8 elástica
21			+00001-0005196-01	(02)	2	Шайба 8	Washer 8	Rondelle 8	Scheibe 8	Arandela 8
22			+21083-1164100-00	(02)	1	Кронштейн	Bracket	Support	Halter	Soporte
23			+21103-1164103-10	~ (02)	1	Шланг 300 мм	Hose 300 mm	Tuyau 300 mm	Schlauch 300 mm	Manguera 300 mm
23			21103-1164103-11	~ (02)	1	Шланг 300 мм.	Hose 300 mm	Tuyau 300 mm	Schlauch 300 mm	Manguera 300 mm

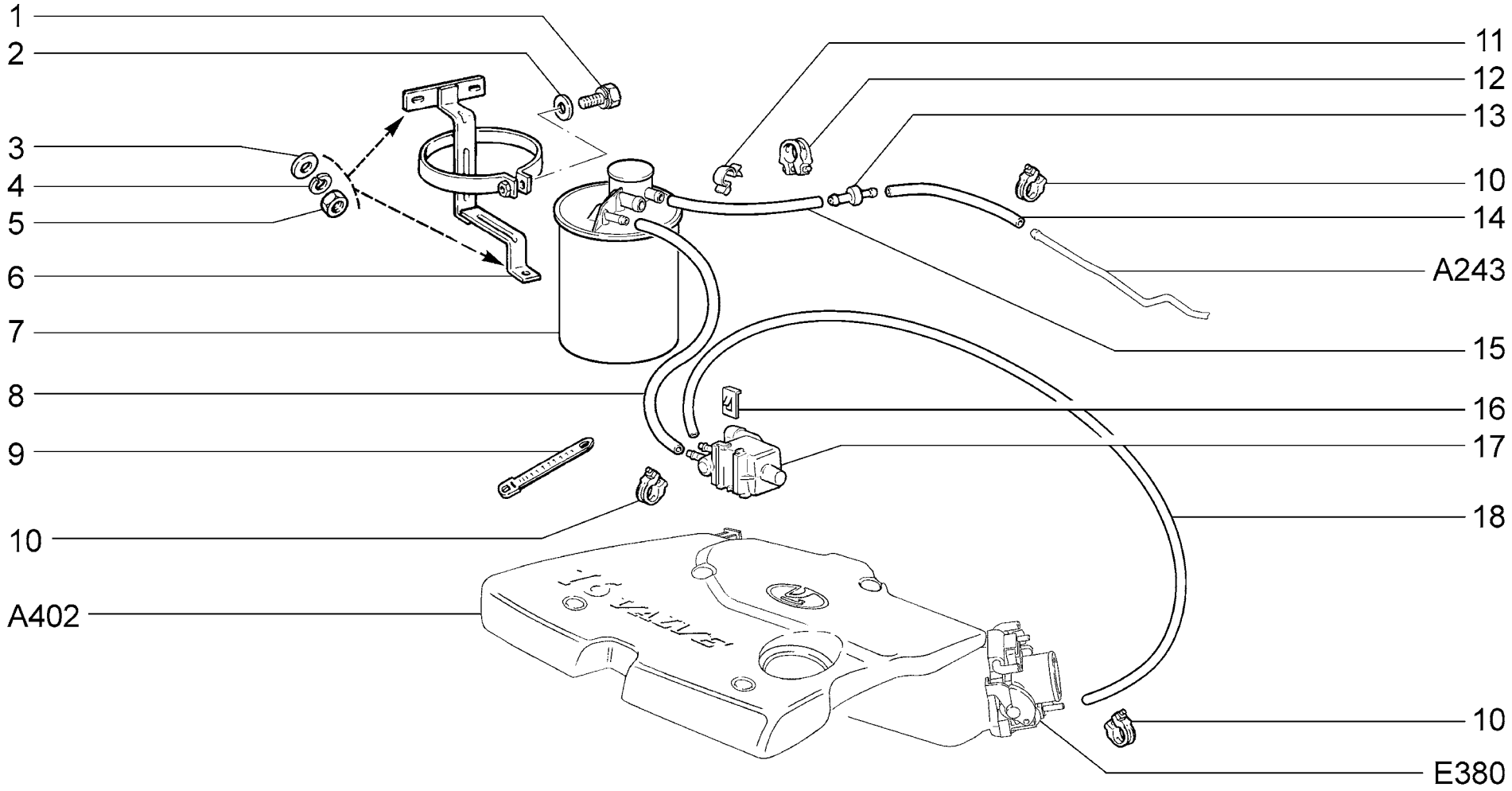

A242	**(E-3, E-4)** **Система улавливания паров бензина** **Evaporative emission control system** **Système d'adsorption des vapeurs d'essence** **Tankentlüftungsanlage** **Sistema de absorción de vapores de gasolina**	**21103** **21104-01** **21104-02** **21104-51** **21104-52** **21113** **21114-01**	**21114-02** **21114-51** **21114-52** **2112** **21124-01** **21124-02** **21124-51**	**21124-52**

п. It.	№ изв. Notif. N.	Дата Not.Data	Номер детали Part N.	Применяемость Application	Кол QTY	RUS Наименование	GB Description	F Désignation	D Benennung	E Denominación
1			+00001-0038246-11		1	Болт М6х25 с пружинной шайбой	Bolt M6x25 w/spring washer	Boulon M6x25 avec rondelle élastique	Schraube M6x25 mit Federring	Tornillo M6x25 con arandela elástica
2			+00001-0026444-01		1	Шайба 6	Washer 6	Rondelle 6	Scheibe 6	Arandela 6
3			+00001-0026437-01		3	Шайба 6	Washer 6	Rondelle 6	Scheibe 6	Arandela 6
4			+00001-0005164-70		3	Шайба 6 пружинная	Spring washer 6	Rondelle élastique 6	Federscheibe 6	Arandela 6 elástica
5			+00001-0058962-11		3	Гайка М6	Nut M6	Ecrou M6	Mutter M6	Tuerca M6
6			+21120-1164075-00		1	Кронштейн	Bracket	Support	Halter	Soporte
7			+21103-1164010-01	~	1	Адсорбер	Canister	Canister	Aktivkohlebehälter	Adsorbedor
7			+21103-1164010-02	~	1	Адсорбер	Canister	Canister	Aktivkohlebehälter	Adsorbedor
8			+21103-1164103-10	~	1	Шланг 300 мм	Hose 300 mm	Tuyau 300 mm	Schlauch 300 mm	Manguera 300 mm
8			+21103-1164103-11	~	1	Шланг 300 мм.	Hose 300 mm	Tuyau 300 mm	Schlauch 300 mm	Manguera 300 mm
9			+00001-0045677-80		2	Хомут 126,5	Clip 126.5	Collier 126,5	Kabelband 126,5	Abrazadera 126,5
10			+00001-0001685-90		6	Хомут 12	Clip 12	Collier 12	Schelle 12 mm d	Abrazadera 12
11			+00001-0045699-80		1	Скоба 16	Clamp 16	Etrier 16	Kabelschelle 16	Grapa 16
12			+00001-0001687-90		2	Хомут 15,5	Clip 15.5	Collier 15,5	Schelle 15,5 mm d	Abrazadera 15.5
13			+21015-1104150-00		1	Переходник	Adapter	Adaptateur	Adapter	Niple
14			+21103-1164087-10	~	1	Шланг 170 мм	Hose 170 mm	Tuyau 170 mm	Schlauch 170 mm	Manguera 170 mm
14			21103-1164087-11	~	1	Шланг 170 мм.	Hose 170 mm	Tuyau 170 mm	Schlauch 170 mm	Manguera 170 mm
15			+21103-1164091-10	~	1	Шланг 350 мм	Hose 350 mm	Tuyau 350 mm	Schlauch 350 mm	Manguera 350 mm
15			21103-1164091-11	~	1	Шланг 350 мм.	Hose 350 mm	Tuyau 350 mm	Schlauch 350 mm	Manguera 350 mm
16			+21103-1164203-00		1	Защелка	Catch	Cliquet	Klinke	Fijador
17			+21103-1164200-01	~	1	Клапан продувки адсорбера	Canister purge solenoid	Vanne de purge du canister	Tankentlüftungsventil	Válvula de purga del adsorbedor
17			+21103-1164200-02	~	1	Клапан продувки адсорбера	Canister purge solenoid	Vanne de purge du canister	Tankentlüftungsventil	Válvula de purga del adsorbedor
18			+21103-1164109-10	~	1	Шланг 900 мм	Hose 900 mm	Tuyau 900 mm	Schlauch 900 mm	Manguera 900 mm
18			21103-1164109-11	~	1	Шланг 900 мм.	Hose 900 mm	Tuyau 900 mm	Schlauch 900 mm	Manguera 900 mm

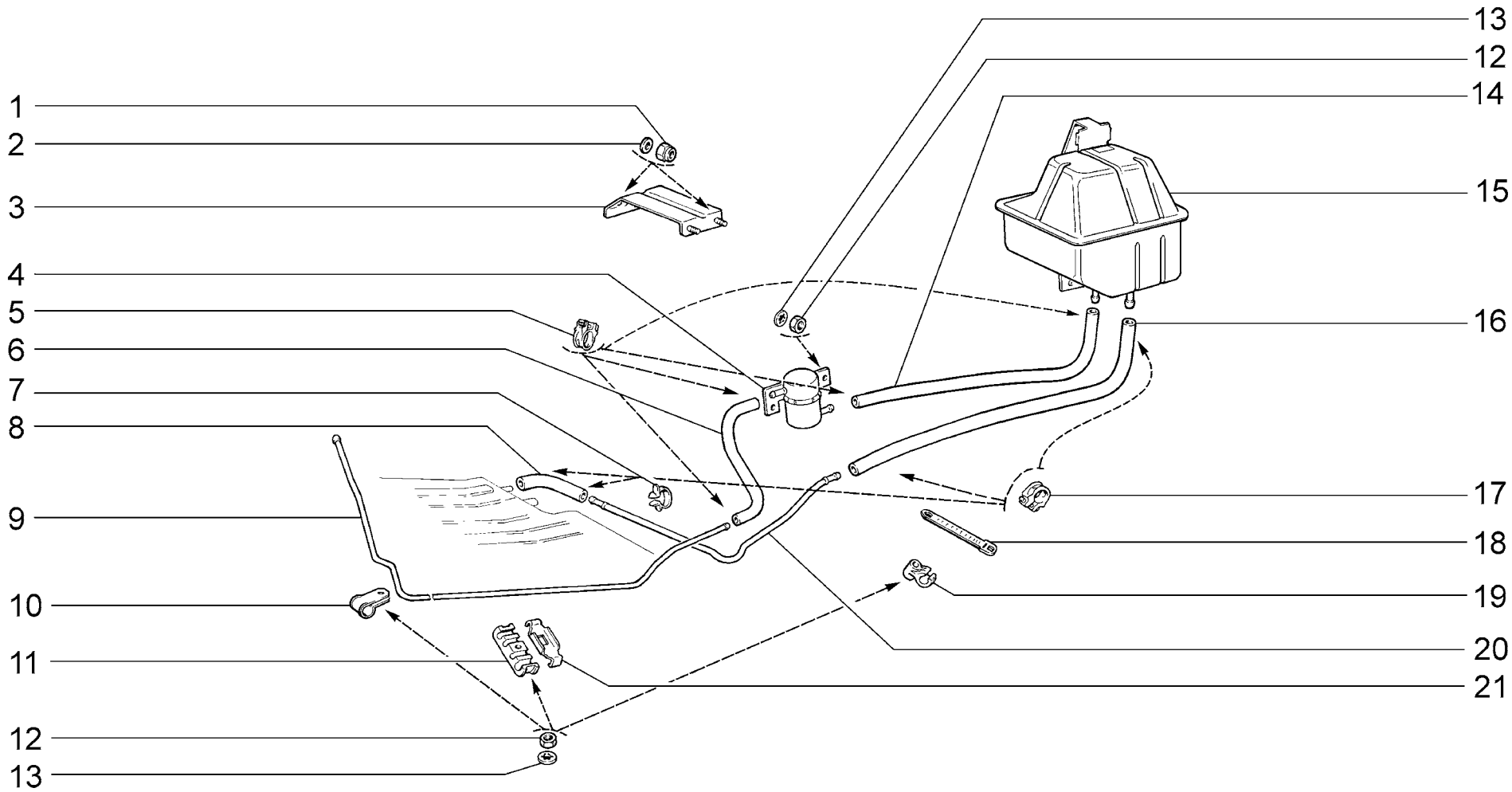

A243	**(E-3, E-4)** **Система улавливания паров бензина** **Evaporative emission control system** **Système d'adsorption des vapeurs d'essence** **Tankentlüftungsanlage** **Sistema de absorción de vapores de gasolina**	**21101-01** **21101-02** **21101-51** **21101-52** **21102** **21103** **21104-01**	**21104-02** **21104-51** **21104-52** **2111** **21112-01** **21112-02** **21112-51**	**21112-52** **21113** **21114-01** **21114-02** **21114-51** **21114-52** **2112**	**21121-01** **21121-02** **21121-51** **21121-52** **21124-01** **21124-02** **21124-51**	**21124-52**

п. / It.	№ изв. / Notif. N.	Дата / Not.Data	Номер детали / Part N.	Применяемость / Application	Кол / QTY	RUS Наименование	GB Description	F Désignation	D Benennung	E Denominación
1			+00001-0025742-11		4	Гайка M6 самоконтрящаяся	Self-locking nut M6	Ecrou autofreiné M6	S.Mutter M6	Tuerca M6 autoblocante
2			+00001-0026437-01		4	Шайба 6	Washer 6	Rondelle 6	Scheibe 6	Arandela 6
3			+21100-1164062-00		1	Кронштейн	Bracket	Support	Halter	Soporte
4			+21070-1164034-01		1	Клапан гравитационный	Gravity valve	Soupape de gravité	Roll-Over-Ventil	Válvula de gravitación
5			+00001-0001685-90		4	Хомут 12	Clip 12	Collier 12	Schelle 12 mm d	Abrazadera 12
6			+21103-1164105-10		1	Шланг 250 мм	Hose 250 mm	Tuyau 250 mm	Schlauch 250 mm	Manguera 250 mm
7			+00001-0045698-80		3	Скоба 14	Clamp 14	Etrier 14	Kabelschelle 14	Grapa 14
8			+21103-1164091-10		1	Шланг 350 мм	Hose 350 mm	Tuyau 350 mm	Schlauch 350 mm	Manguera 350 mm
9			+21120-1164084-00		1	Трубка пароотводящая	Vapour discharge pipe	Tube d'évacuation des vapeurs	Dampfaustrittsrohr	Tubo de escape de vapor
10			+00001-0004181-01		4	Скоба	Clip	Etrier	Klammer	Grapa
11			+21080-1104042-10		2	Скоба	Clamp	Etrier	Bügel	Grapa
12			+00001-0058962-11		10	Гайка M6	Nut M6	Ecrou M6	Mutter M6	Tuerca M6
13			+00001-0026053-71		10	Шайба 6 стопорная	Lock washer 6	Rondelle d'arrêt 6	Sicherungsscheibe 6	Arandela 6 de fijación
14			+21103-1164087-10		1	Шланг 170 мм	Hose 170 mm	Tuyau 170 mm	Schlauch 170 mm	Manguera 170 mm
15			+21103-1164050-10		1	Сепаратор	Separator	Séparateur	Separator	Separador
16			+21103-1164089-10		1	Шланг 550 мм	Hose 550 mm	Tuyau 550 mm	Schlauch 550 mm	Manguera 550 mm
17			+00001-0001687-90		4	Хомут 15,5	Clip 15.5	Collier 15,5	Schelle 15,5 mm d	Abrazadera 15.5
18			+00001-0045677-80		2	Хомут 126,5	Clip 126.5	Collier 126,5	Kabelband 126,5	Abrazadera 126,5
19			+21103-1164148-00		2	Скоба	Clamp	Etrier	Bügel	Grapa
20			+21100-1164147-00		1	Трубка	Tube	Tube	Rohr	Tubo
21			+21080-1104043-10		2	Планка скобы	Plate	Plaque d'étrier	Leiste	Placa de la grapa

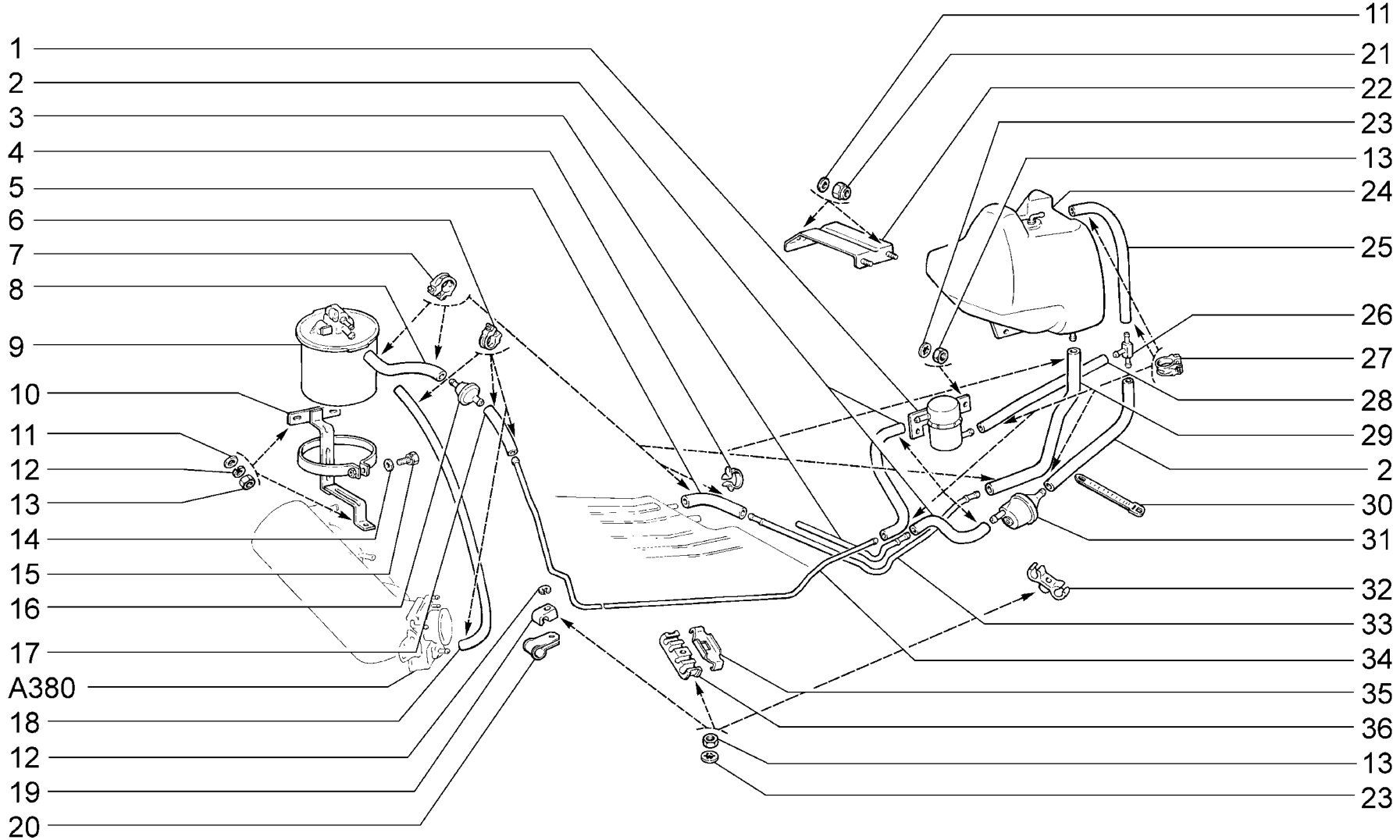

A244	**(E-2)** **Система улавливания паров бензина** **Evaporative emission control system** **Système d'adsorption des vapeurs d'essence** **Tankentlüftungsanlage** **Sistema de absorción de vapores de gasolina**	**21102** **21103** **2111** **21113** **2112**

п. It.	№ изв. Notif. N.	Дата Not.Data	Номер детали Part N.	Применяемость Application	Кол QTY	RUS Наименование	GB Description	F Désignation	D Benennung	E Denominación
1			+21070-1164034-01		1	Клапан гравитационный	Gravity valve	Soupape de gravité	Roll-Over-Ventil	Válvula de gravitación
2			+21080-1164089-00		3	Шланг 250 мм	Hose 250 mm	Tuyau 250 mm	Schlauch 250 mm	Manguera 250 mm
3			+21100-1164247-00		1	Трубка задняя	Tube	Tube	Rohr	Tubo
4			+00001-0045694-80		2	Скоба 10	Clamp 10	Etrier 10	Kabelschelle 10	Grapa 10
4			+00001-0045699-80		1	Скоба 16	Clamp 16	Etrier 16	Kabelschelle 16	Grapa 16
5			+21080-1104025-00		1	Шланг 330 мм	Hose 330 mm	Tuyau 330 mm	Schlauch 330 mm	Manguera 330 mm
6			+00001-0001685-90		4	Хомут 12	Clip 12	Collier 12	Schelle 12 mm d	Abrazadera 12
7			+00001-0001687-90		6	Хомут 15,5	Clip 15.5	Collier 15,5	Schelle 15,5 mm d	Abrazadera 15.5
8			+21080-1104021-00		1	Шланг 100 мм	Hose 100 mm	Tuyau 100 mm	Schlauch 100 mm	Manguera 100 mm
9			+21120-1164010-00	~	1	Адсорбер	Canister	Canister	Aktivkohlebehälter	Adsorbedor
9			+21120-1164010-02	~	1	Адсорбер	Canister	Canister	Aktivkohlebehälter	Adsorbedor
10			+21120-1164075-00		1	Кронштейн	Bracket	Support	Halter	Soporte
11			+00001-0026437-01		7	Шайба 6	Washer 6	Rondelle 6	Scheibe 6	Arandela 6
12			+00001-0005164-70		4	Шайба 6 пружинная	Spring washer 6	Rondelle élastique 6	Federscheibe 6	Arandela 6 elástica
13			+00001-0058962-11		13	Гайка М6	Nut M6	Ecrou M6	Mutter M6	Tuerca M6
14			+00001-0026444-01		1	Шайба 6	Washer 6	Rondelle 6	Scheibe 6	Arandela 6
15			+00001-0038246-11		1	Болт М6х25 с пружинной шайбой	Bolt M6x25 w/spring washer	Boulon M6x25 avec rondelle élastique	Schraube M6x25 mit Federring	Tornillo M6x25 con arandela elástica
16			+21050-1164060-00	~	1	Клапан бензобака	Valve, fuel tank	Clapet de réservoir à carburant	Tankentlüftungsventil	Válvula del depósito de combustible
16			+21050-1164060-01	~	1	Клапан бензобака	Valve, fuel tank	Clapet de réservoir à carburant	Tankentlüftungsventil	Válvula del depósito de combustible
17			+21080-1164083-00		1	Шланг 250 мм	Hose 250 mm	Tuyau 250 mm	Schlauch 250 mm	Manguera 250 mm
18			+21214-1164086-00		1	Шланг 900 мм	Hose 900 mm	Tuyau 900 mm	Schlauch 900 mm	Manguera 900 mm
19	0979	->06.00	+21080-1104047-00		4	Скоба	Clamp	Etrier	Klammer	Grapa
20	979	06.00->	+00001-0004181-01		4	Скоба	Clip	Etrier	Klammer	Grapa
21			+00001-0025742-11		4	Гайка М6 самоконтрящаяся	Self-locking nut M6	Ecrou autofreiné M6	S.Mutter M6	Tuerca M6 autoblocante
22			+21100-1164062-00		1	Кронштейн	Bracket	Support	Halter	Soporte
23			+00001-0026053-71		8	Шайба 6 стопорная	Lock washer 6	Rondelle d'arrêt 6	Sicherungsscheibe 6	Arandela 6 de fijación
24			+21100-1164050-00		1	Сепаратор	Separator	Séparateur	Separator	Separador
25			+21120-1101073-00		1	Шланг 360 мм	Hose 360 mm	Tuyau 360 mm	Schlauch 360 mm	Manguera 360 mm
26			+21214-1164181-00		1	Тройник	T-piece	Raccord en T	T-Stück	Racor en T
27			+00001-0001709-90		10	Хомут 9,5	Clip 9.5	Collier 9,5	Schelle 9,5 mm d	Abrazadera 9,5
28			+21120-1164085-00		1	Шланг 280 мм	Hose 280 mm	Tuyau 280 mm	Schlauch 280 mm	Manguera 280 mm
29			+21100-1101079-00		1	Шланг 500 мм	Hose 500 mm	Tuyau 500 mm	Schlauch 500 mm	Manguera 500 mm
30			+00001-0045676-80		2	Хомут 84,5	Clip 84.5	Collier 84,5	Kabelband 84,5	Abrazadera 84,5
30			+00001-0045677-80		4	Хомут 126,5	Clip 126.5	Collier 126,5	Kabelband 126,5	Abrazadera 126,5
31			+21214-1164080-00	~	1	Клапан предохранительный	Pressure relief valve	Soupape de sûreté	Sicherheitsventil	Válvula de protección
31			+21214-1164080-01	~	1	Клапан предохранительный	Pressure relief valve	Soupape de sûreté	Sicherheitsventil	Válvula de protección
32			+21100-1164148-00		2	Скоба	Clamp	Etrier	Bügel	Grapa
33			+21100-1164147-00		1	Трубка	Tube	Tube	Rohr	Tubo
34			+21120-1164084-00		1	Трубка пароотводящая	Vapour discharge pipe	Tube d'évacuation des vapeurs	Dampfaustrittsrohr	Tubo de escape de vapor
35			+21080-1104043-10		2	Планка скобы	Plate	Plaque d'étrier	Leiste	Placa de la grapa
36			+21080-1104042-10		2	Скоба	Clamp	Etrier	Bügel	Grapa

A244

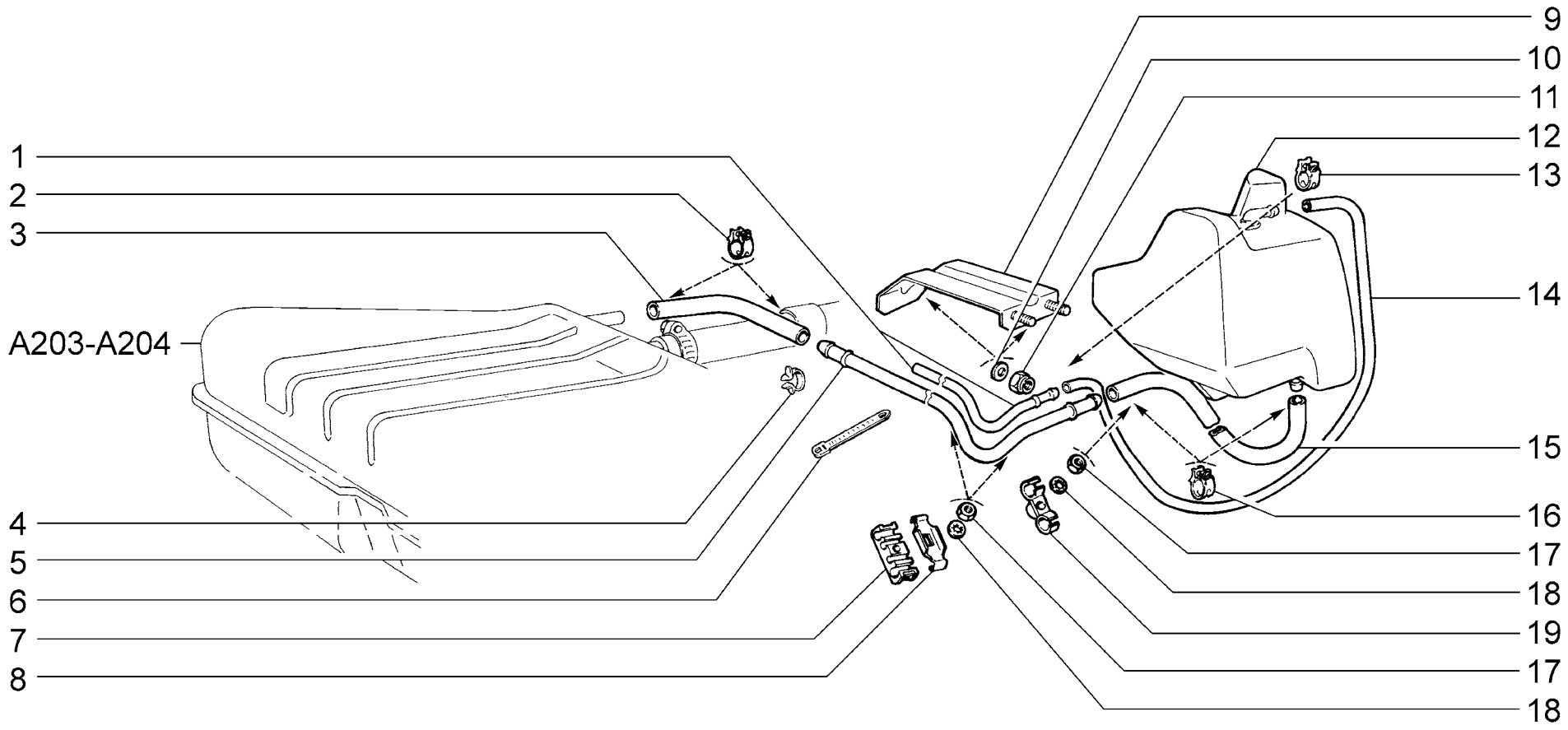

A245	**(10)** **Система улавливания паров бензина** **Evaporative emission control system** **Système d'adsorption des vapeurs d'essence** **Tankentlüftungsanlage** **Sistema de absorción de vapores de gasolina**	**2110** **21102** **21103** **2111** **21113** **2112**

п. It.	№ изв. Notif. N.	Дата Not.Data	Номер детали Part N.	Применяемость Application	Кол QTY	RUS Наименование	GB Description	F Désignation	D Benennung	E Denominación
1			+21100-1164247-00		1	Трубка задняя	Tube	Tube	Rohr	Tubo
2			+00001-0001687-90		2	Хомут 15,5	Clip 15.5	Collier 15,5	Schelle 15,5 mm d	Abrazadera 15.5
3			+21080-1104025-00		1	Шланг 330 мм	Hose 330 mm	Tuyau 330 mm	Schlauch 330 mm	Manguera 330 mm
4			+00001-0045698-80		2	Скоба 14	Clamp 14	Etrier 14	Kabelschelle 14	Grapa 14
4			+00001-0045699-80		1	Скоба 16	Clamp 16	Etrier 16	Kabelschelle 16	Grapa 16
5			+21100-1164147-00		1	Трубка	Tube	Tube	Rohr	Tubo
6			+00001-0045676-80		2	Хомут 84,5	Clip 84.5	Collier 84,5	Kabelband 84,5	Abrazadera 84,5
7			+21080-1104042-10		2	Скоба	Clamp	Etrier	Bügel	Grapa
8			+21080-1104043-10		2	Планка скобы	Plate	Plaque d'étrier	Leiste	Placa de la grapa
9			+21100-1164062-00		1	Кронштейн	Bracket	Support	Halter	Soporte
10			+00001-0026437-01		4	Шайба 6	Washer 6	Rondelle 6	Scheibe 6	Arandela 6
11			+00001-0025742-11		4	Гайка М6 самоконтрящаяся	Self-locking nut M6	Ecrou autofreiné M6	S.Mutter M6	Tuerca M6 autoblocante
12			+21100-1164050-00		1	Сепаратор	Separator	Séparateur	Separator	Separador
13			+00001-0001709-90		2	Хомут 9,5	Clip 9.5	Collier 9,5	Schelle 9,5 mm d	Abrazadera 9,5
14			+21100-1164089-00		1	Шланг 1000 мм	Hose 1000 mm	Tuyau 1000 mm	Schlauch 1000 mm	Manguera 1000 mm
15			+21100-1101079-00		1	Шланг 500 мм	Hose 500 mm	Tuyau 500 mm	Schlauch 500 mm	Manguera 500 mm
16			+00001-0001685-90		2	Хомут 12	Clip 12	Collier 12	Schelle 12 mm d	Abrazadera 12
17			+00001-0058962-11		4	Гайка М6	Nut M6	Ecrou M6	Mutter M6	Tuerca M6
18			+00001-0026053-71		4	Шайба 6 стопорная	Lock washer 6	Rondelle d'arrêt 6	Sicherungsscheibe 6	Arandela 6 de fijación
19			+21100-1164148-00		2	Скоба	Clamp	Etrier	Bügel	Grapa

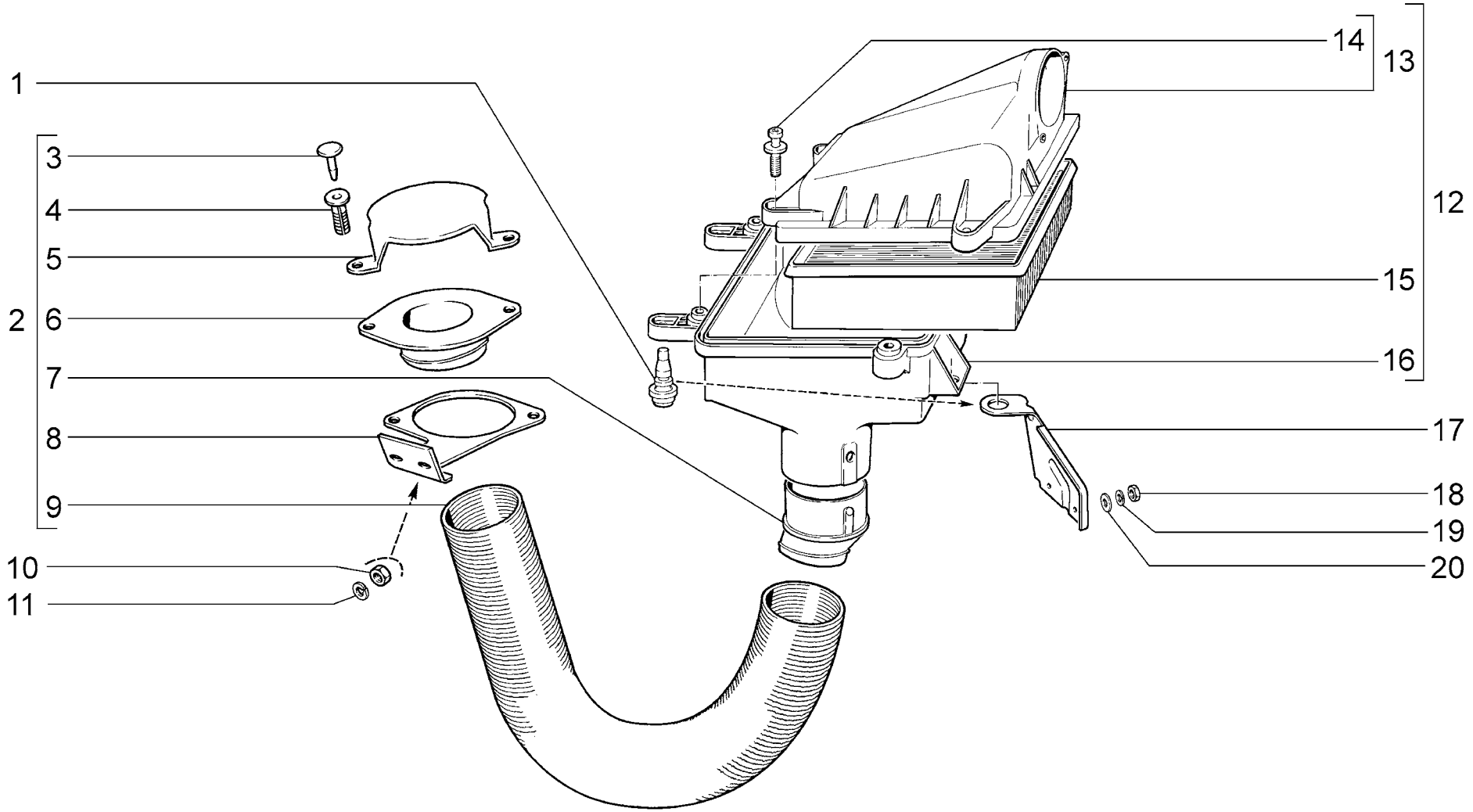

A300	**Фильтр воздушный** **Air cleaner** **Filtre à air** **Luftfilter** **Filtro de aire**	**21101** **21101-01** **21101-02** **21101-51** **21101-52** **21102** **21103**	**21104** **21104-01** **21104-02** **21104-03** **21104-51** **21104-52** **21104-53**	**2111** **21112** **21112-01** **21112-02** **21112-51** **21112-52** **21113**	**21114** **21114-01** **21114-02** **21114-51** **21114-52** **2112** **21121**	**21121-01** **21121-02** **21121-51** **21121-52** **21124** **21124-01** **21124-02**	**21124-51** **21124-52**

п. It.	№ изв. Notif. N.	Дата Not.Data	Номер детали Part N.	Применяемость Application	Кол QTY	RUS Наименование	GB Description	F Désignation	D Benennung	E Denominación
1			+21120-1109249-00	~	3	Опора воздушного фильтра	Air cleaner mounting	Butée de filtre à air	Luftfilterträger	Apoyo del filtro de aire
1			+21120-1109249-01	~	3	Опора воздушного фильтра	Air cleaner mounting	Butée de filtre à air	Luftfilterträger	Apoyo del filtro de aire
2			+21120-1109301-00	~	1	Воздухозаборник в сборе	Air intake assy	Prise d'air complet	Luftansaugstutzen komplette	Toma aire en conjunto
2			+21120-1109301-01	~	1	Воздухозаборник в сборе	Air intake assy	Prise d'air complet	Luftansaugstutzen komplette	Toma aire en conjunto
3			+21080-5402271-00		2	Фиксатор держателя обивки	Pin, securing clip	Attache de clip	Haltersperre	Fijador del revestimiento
4			+21080-5402270-00		2	Держатель обивки	Securing clip	Clip	Befestigungsstück	Grapa tapizado
5			+21120-1109402-00		1	Крышка защитная	Protective cover	Couvercle de protection	Schutzdeckel	Tapa protectora
6			+21120-1109362-00		1	Наконечник воздухозаборника	End piece, hose	Embout de durit	Schlauchansatz	Punta de manguera
7			+21120-1109177-00		1	Вставка	Insert	Raccord	Einsatz	Inserción
8			+21120-1109251-00		1	Кронштейн	Bracket	Support	Halter	Soporte
9			+21210-1109175-30		1	Шланг воздухозаборника	Hose, air intake	Manchon de prise d'air	Luftansaugschlauch	Manguera de toma de aire
10			+00001-0061008-11		2	Гайка М8	Nut M8	Ecrou M8	Mutter M8	Tuerca M8
11			+00001-0005166-71		2	Шайба 8 пружинная	Spring washer 8	Rondelle élastique 8	Federscheibe 8	Arandela 8 elástica
12			+21120-1109011-10	~	1	Фильтр воздушный в сборе	Air cleaner assy	Filtre à air complet	Luftfilter komplett	Filtro de aire en conjunto
12	3704	08.04->	+21120-1109011-12	~ !	1	Фильтр воздушный	Air cleaner assy	Filtre à air complet	Luftfilter komplett	Filtro de aire en conjunto
13			21120-1109015-10		1	Полукорпус верхний	Upper shell	Demi-corps supérieur	Filtergehäuse-Oberteil	Semicuerpo superior
14			21120-1109244-00		4	Винт	Screw	Vis	Schraube	Tornillo
15			+21120-1109080-00	~	1	Элемент фильтрующий	Filter element	Elément filtrant	Filtereinsatz	Elemento filtrante
15			+21120-1109080-02	~	1	Элемент фильтрующий	Filter element	Elément filtrant	Filtereinsatz	Elemento filtrante
15			+21120-1109080-03	~	1	Элемент фильтрующий	Filter element	Elément filtrant	Filtereinsatz	Elemento filtrante
15			+21120-1109080-04	~	1	Элемент фильтрующий	Filter element	Elément filtrant	Filtereinsatz	Elemento filtrante
15	1655	02.04->	+21120-1109080-06	~	1	Элемент фильтрующий	Filter element	Elément filtrant	Filtereinsatz	Elemento filtrante
16			+21120-1109013-00	~	1	Полукорпус нижний	Lower shell	Demi-corps inférieur	Filtergehäuse-Unterteil	Semicuerpo inferior
16			+21120-1109013-01	~ !	1	Полукорпус нижний	Lower shell	Demi-corps inférieur	Filtergehäuse-Unterteil	Semicuerpo inferior
17			+21120-1109189-00		1	Кронштейн	Bracket	Support	Halter	Soporte
18			+00001-0058962-11		2	Гайка М6	Nut M6	Ecrou M6	Mutter M6	Tuerca M6
19			+00001-0005164-70		2	Шайба 6 пружинная	Spring washer 6	Rondelle élastique 6	Federscheibe 6	Arandela 6 elástica
20			+00001-0026437-01		2	Шайба 6	Washer 6	Rondelle 6	Scheibe 6	Arandela 6

21120-1109011-12 (!) 21120-1109013-01

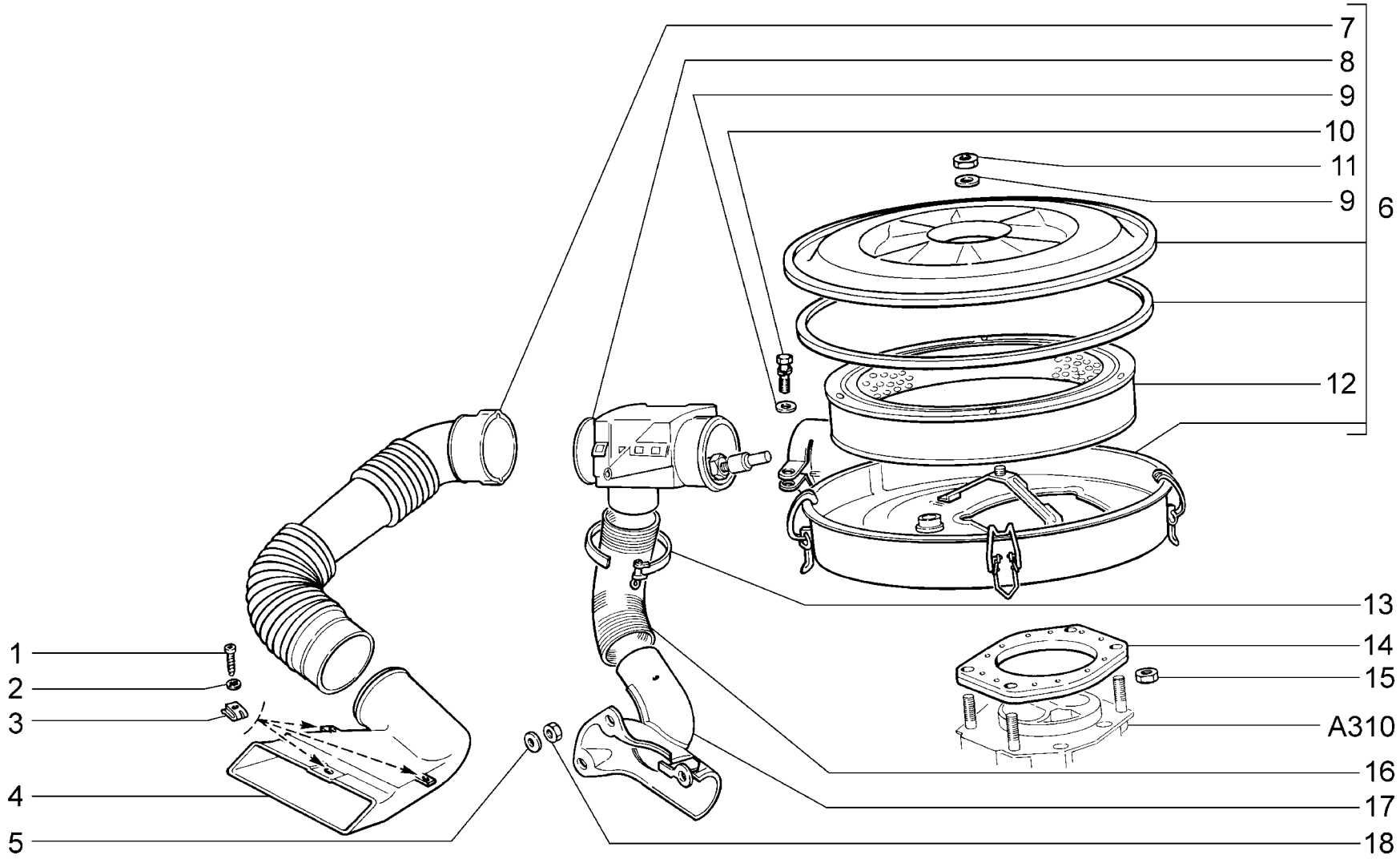

A301	**Фильтр воздушный** **Air cleaner** **Filtre à air** **Luftfilter** **Filtro de aire**	**2110**

п. It.	№ изв. Notif. N.	Дата Not.Data	Номер детали Part N.	Применяемость Application	Кол QTY	RUS Наименование	GB Description	F Désignation	D Benennung	E Denominación
1			+00001-0076712-01		3	Винт самонарезающий	Self-tapping screw	Vis taraudeuse	Blechschraube	Tornillo autorroscante
2			+00001-0026052-70		3	Шайба 5 стопорная	Lock washer 5	Rondelle d'arrêt 5	Sicherungsscheibe 5	Arandela 5 de fijación
3			+21010-8109137-00		3	Гайка пружинная	Spring nut	Bride à ressort	Federmutter	Tuerca elástica
4			+21100-1109309-00		1	Заборник холодного воздуха	Cold air intake	Prise d'air froid	Kaltluftansaugstutzen	Toma de aire frío
5			+00001-0005196-01		3	Шайба 8	Washer 8	Rondelle 8	Scheibe 8	Arandela 8
6			+21090-1109010-00		1	Фильтр воздушный в сборе	Air cleaner assy	Filtre à air complet	Luftfilter komplett	Filtro de aire en conjunto
7			+21090-1109308-10		1	Воздухопровод	Air duct	Manchon d'air	Luftleitung	Tubería de aire
8			+21080-1143010-00		1	Терморегулятор	Temperature regulator	Régulateur thermique	Thermoregler	Termorregulador
9			+00001-0026444-01		2	Шайба 6	Washer 6	Rondelle 6	Scheibe 6	Arandela 6
10			+00001-0038246-11		1	Болт М6х25 с пружинной шайбой	Bolt M6x25 w/spring washer	Boulon M6x25 avec rondelle élastique	Schraube M6x25 mit Federring	Tornillo M6x25 con arandela elástica
11			+00001-0058962-11		1	Гайка М6	Nut M6	Ecrou M6	Mutter M6	Tuerca M6
12			+21010-1109100-05	~	1	Элемент фильтрующий	Filter element	Elément filtrant	Filtereinsatz	Elemento filtrante
12			+21010-1109100-06	~	1	Элемент фильтрующий	Filter element	Elément filtrant	Filtereinsatz	Elemento filtrante
12			+21010-1109100-07	~	1	Элемент фильтрующий	Filter element	Elément filtrant	Filtereinsatz	Elemento filtrante
12			+21213-1109100-00	~	1	Элемент фильтрующий	Filter element	Elément filtrant	Filtereinsatz	Elemento filtrante
12			+21213-1109100-02	~	1	Элемент фильтрующий	Filter element	Elément filtrant	Filtereinsatz	Elemento filtrante
12			+21213-1109100-06	~	1	Элемент фильтрующий	Filter element	Elément filtrant	Filtereinsatz	Elemento filtrante
13			+00001-0002921-90		1	Хомут 55 ленточный	Retaining strap 55	Collier à ruban 55	Bandschelle 55 mm d	Abrazadera de cinta 55
14			+21010-1109129-00		1	Прокладка фильтра	Gasket	Joint de filtre	Filterdichtung	Junta del filtro
15			+00001-0025741-11		4	Гайка М5 самоконтрящаяся	Self-locking nut M5	Ecrou autofreiné M5	S.Mutter M5	Tuerca M5 autoblocante
16			+21080-1109175-00		1	Шланг воздухозаборника	Hose, air intake	Manchon de prise d'air	Luftansaugschlauch	Manguera de toma de aire
17			+21080-1109160-00		1	Заборник теплого воздуха	Warm air intake	Prise d'air chaud	Warmlufthutze	Toma de aire templado
18			+00001-0061008-11		3	Гайка М8	Nut M8	Ecrou M8	Mutter M8	Tuerca M8

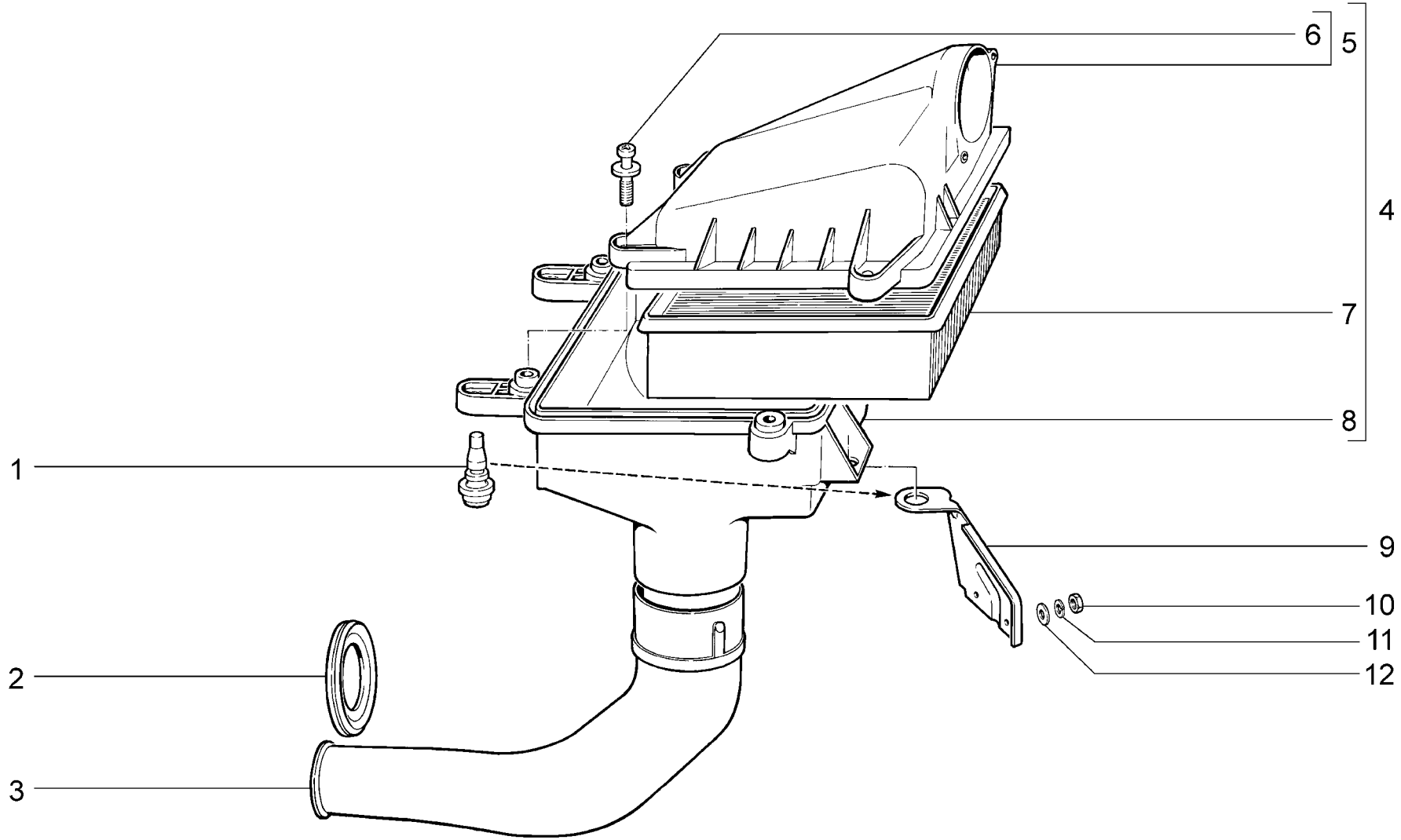

A302	**(Exp)** **Фильтр воздушный** **Air cleaner** **Filtre à air** **Luftfilter** **Filtro de aire**	**21102** **21103** **2111** **21113** **2112**

п. It.	№ изв. Notif. N.	Дата Not.Data	Номер детали Part N.	Применяемость Application	Кол QTY	RUS Наименование	GB Description	F Désignation	D Benennung	E Denominación
1			+21120-1109249-00	~	3	Опора воздушного фильтра	Air cleaner mounting	Butée de filtre à air	Luftfilterträger	Apoyo del filtro de aire
1			+21120-1109249-01	~	3	Опора воздушного фильтра	Air cleaner mounting	Butée de filtre à air	Luftfilterträger	Apoyo del filtro de aire
2			+21020-5401320-00		1	Уплотнитель	Seal	Joint d'étanchéité	Dichtung	Empaquetadura
3			+21120-1109302-00		1	Заборник холодного воздуха	Cold air intake	Prise d'air froid	Kaltluftansaugstutzen	Toma de aire frío
4			+21120-1109011-10	~	1	Фильтр воздушный в сборе	Air cleaner assy	Filtre à air complet	Luftfilter komplett	Filtro de aire en conjunto
4	3704	08.04->	+21120-1109011-12	~	1	Фильтр воздушный	Air cleaner assy	Filtre à air complet	Luftfilter komplett	Filtro de aire en conjunto
5			21120-1109015-10		1	Полукорпус верхний	Upper shell	Demi-corps supérieur	Filtergehäuse-Oberteil	Semicuerpo superior
6			21120-1109244-00		4	Винт	Screw	Vis	Schraube	Tornillo
7			+21120-1109080-00	~	1	Элемент фильтрующий	Filter element	Elément filtrant	Filtereinsatz	Elemento filtrante
7			+21120-1109080-02	~	1	Элемент фильтрующий	Filter element	Elément filtrant	Filtereinsatz	Elemento filtrante
7			+21120-1109080-03	~	1	Элемент фильтрующий	Filter element	Elément filtrant	Filtereinsatz	Elemento filtrante
7			+21120-1109080-04	~	1	Элемент фильтрующий	Filter element	Elément filtrant	Filtereinsatz	Elemento filtrante
7	1655	02.04->	+21120-1109080-06	~	1	Элемент фильтрующий	Filter element	Elément filtrant	Filtereinsatz	Elemento filtrante
8			+21120-1109013-00		1	Полукорпус нижний	Lower shell	Demi-corps inférieur	Filtergehäuse-Unterteil	Semicuerpo inferior
9			+21120-1109189-00		1	Кронштейн	Bracket	Support	Halter	Soporte
10			+00001-0058962-11		2	Гайка М6	Nut M6	Ecrou M6	Mutter M6	Tuerca M6
11			+00001-0005164-70		2	Шайба 6 пружинная	Spring washer 6	Rondelle élastique 6	Federscheibe 6	Arandela 6 elástica
12			+00001-0026437-01		2	Шайба 6	Washer 6	Rondelle 6	Scheibe 6	Arandela 6

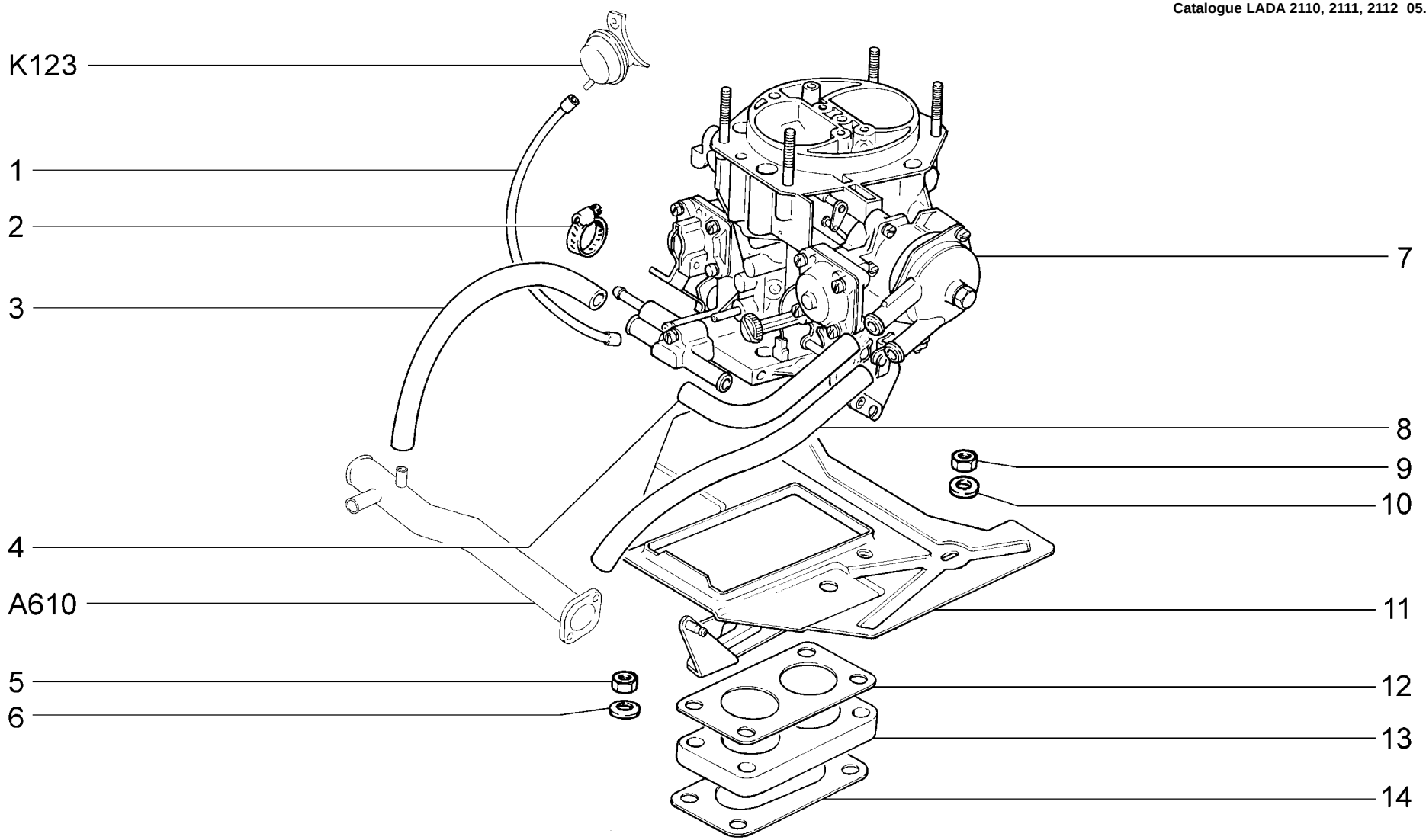

A310	**Карбюратор** **Carburetor** **Carburateur** **Vergaser** **Carburador**	**2110**

п. It.	№ изв. Notif. N.	Дата Not.Data	Номер детали Part N.	Применяемость Application	Кол QTY	RUS Наименование	GB Description	F Désignation	D Benennung	E Denominación
1			+21030-1127613-01		1	Шланг 535 мм	Hose 535 mm	Tuyau 535 mm	Schlauch 535 mm	Manguera 535 mm
2			+21080-1300080-50		6	Хомут винтовой	Screw-type clip	Collier à vis	Schraubenschelle	Abrazadera elicoidal
3			+21080-1107034-00		1	Шланг 330 мм	Hose 330 mm	Tuyau 330 mm	Zuleitung 330 mm	Manguera 330 mm
4			+21051-1107055-00		1	Шланг 160 мм	Hose 160 mm	Tuyau 160 mm	Schlauch 160 mm	Manguera 160 mm
5			+00001-0061008-11		4	Гайка M8	Nut M8	Ecrou M8	Mutter M8	Tuerca M8
6			+00001-0011980-73		4	Шайба 8 пружинная коническая	Spring washer 8, tapered	Rondelle à ressort conique 8	Federscheibe 8	Arandela 8 elástica cónica
7			+21083-1107010-31		1	Карбюратор	Carburettor	Carburateur	Vergaser	Carburador
8			+21080-1107063-00		1	Шланг 270 мм	Hose 270 mm	Tuyau 270 mm	Schlauch 270 mm	Manguera 270 mm
9			+00001-0058962-11		2	Гайка M6	Nut M6	Ecrou M6	Mutter M6	Tuerca M6
10			+00001-0005194-01		2	Шайба 6	Washer 6	Rondelle 6	Scheibe 6	Arandela 6
11			+21080-1107019-60		1	Экран теплоизолирующий	Heat shield	Ecran thermique	Wärmeisolierblech	Pantalla termoaislante
12			+21080-1107017-10	~	1	Прокладка карбюратора	Gasket, carburettor	Joint de carburateur	Vergaserdichtung	Junta del carburador
12			+21080-1107017-12	~	1	Прокладка карбюратора	Gasket, carburettor	Joint de carburateur	Vergaserdichtung	Junta del carburador
13			+21080-1107016-11	~	1	Прокладка теплоизолирующая	Heat shield	Cale thermique	Wärmeisolierdichtung	Junta termoaislante
13			+21080-1107016-10	~	1	Прокладка теплоизолирующая	Heat shield	Cale thermique	Wärmeisolierdichtung	Junta termoaislante
14			+21080-1107015-00	~	1	Прокладка	Gasket	Joint	Dichtung	Junta
14			+21080-1107015-01	~	1	Прокладка	Gasket	Joint	Dichtung	Junta

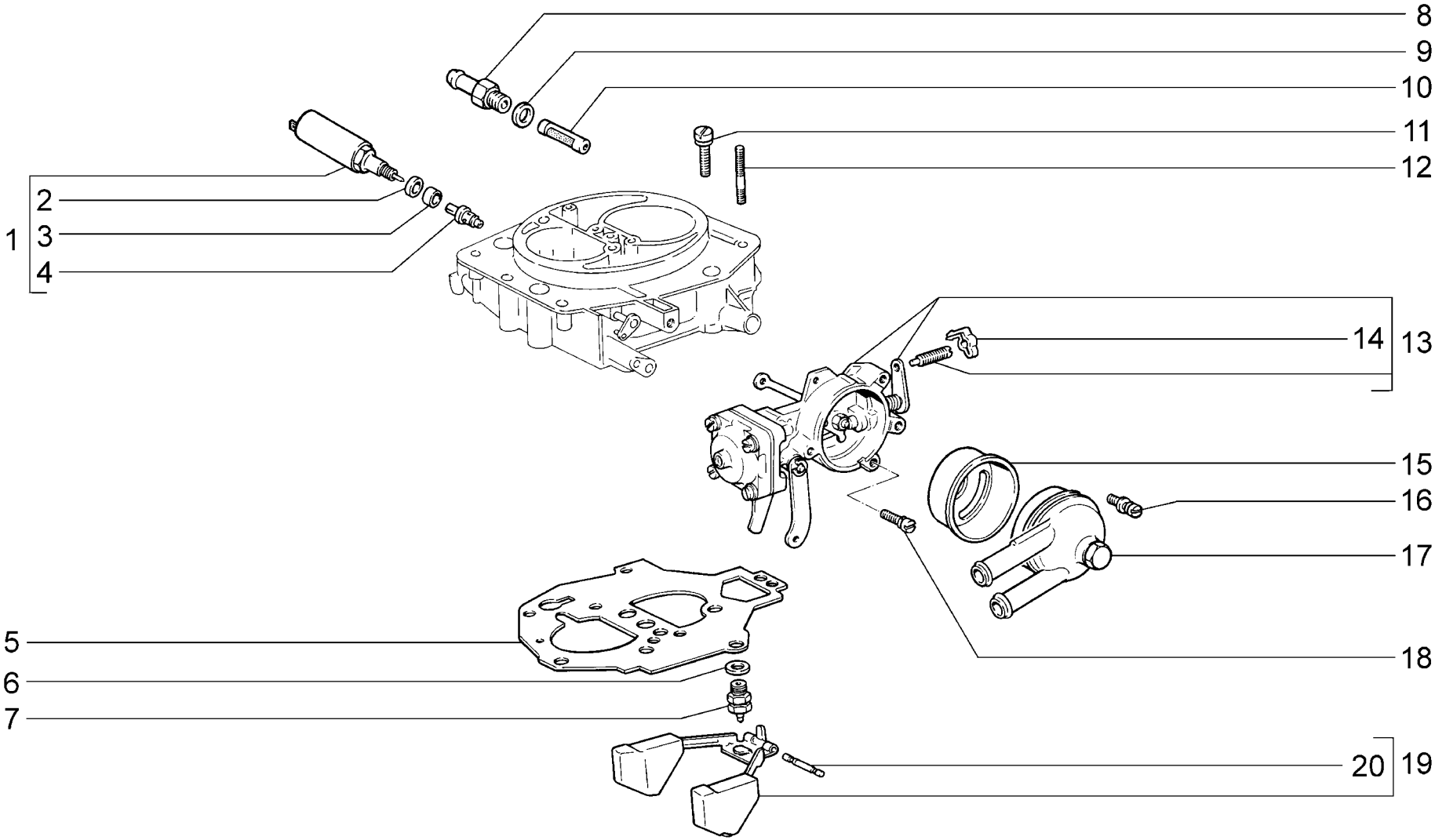

A320	**Крышка карбюратора** **Carburetor cover** **Couvercle de carburateur** **Vergaserdeckel** **Tapa del carburador**	**2110**

п. It.	№ изв. Notif. N.	Дата Not.Data	Номер детали Part N.	Применяемость Application	Кол QTY	RUS Наименование	GB Description	F Désignation	D Benennung	E Denominación
1			+21100-1107420-00		1	Клапан электромагнитный	Electromagnetic valve	Valve électromagnétique	Magnetventil	Válvula electromagnética
2			+21080-1107425-00		1	Чашка кольца	Cap, ring	Cage de bague	Ringschale	Cazoleta del anillo
3			+21080-1107424-00	1)	1	Кольцо уплотнительное	Sealing ring	Bague d'étanchéité	Dichtring	Anillo de empaquetadura
4			+21080-1107422-00		1	Жиклер холостого хода	Idling jet	Gicleur de ralenti	Leerlaufluftdüse	Surtidor de ralentí
5			+21080-1107606-00	1)	1	Прокладка	Gasket	Joint	Dichtung	Junta
6			+21080-1107737-00	1)	1	Прокладка клапана	Gasket, valve	Joint de pointeau	Nadelventildichtung	Junta de la válvula
7			+21080-1107730-00	2)	1	Клапан топливный	Fuel valve	Pointeau	Schwimmer-Nadelventil	Válvula de combustible
8			+21080-1107038-00		1	Патрубок подачи топлива	Fuel supply manifold	Tubulure d'amenée de carburant	Stutzen	Tubuladura de entrada del combustible
9			+21080-1107752-00	1)	1	Прокладка	Gasket	Joint	Dichtung	Junta
10			+21080-1107710-00	2)	1	Фильтр топливный	Fuel filter	Filtre à carburant	Kraftstoffilter	Filtro de combustible
11			+21080-1107896-00	2)	5	Винт М5х0,8х18	Screw M5x0.8x18	Vis M5x0,8x18	Schraube M5x0,8x18	Tornillo M5x0,8x18
12			+21080-1107611-10		4	Шпилька	Stud	Goujon	Gewindestift	Espárrago
13			21083-1107800-31		1	Корпус пускового устройства	Choke pull-down housing	Corps de dispositif de départ	Starteinrichtingsgehäuse	Cuerpo del dispositivo de arranque
14			+21080-1107133-00	3)	1	Стопор	Stop	Arrêtoir	Sperrstück	Fiador
15			21080-1107819-00		1	Экран биметаллической пружины	Bi-metal spring shield	Ecran de ressort bimétallique	Abschirmblech Bi-Metallfeder	Pantalla del muelle bimetálico
16			+21080-1107892-00	3)	7	Винт М4х0,7х16	Screw M4x0.7x16	Vis M4x0,7x16	Schraube M4x0,7x16	Tornillo M4x0,7x16
17			21080-1107810-00		1	Водяная камера	Water barrel	Boîtier à eau	Wasserkammer	Cámara de agua
18			21080-1107910-00		3	Винт	Screw	Vis	Schraube	Tornillo
19			+21080-1107740-00	2)	1	Поплавок	Float	Flotteur	Schwimmer	Flotador
20			+21080-1107749-00	2)	1	Ось поплавка	Float shaft	Axe de flotteur	Schwimmerachse	Eje del flotador
1)			+21080-1107990-00		1	Комплект ремонтный карбюратора	Carburettor repair kit	Jeu de réparation de carburateur	Reparatursatz	Juego de reparación de carburador
2)			+21080-1107991-00		1	Комплект ремонтный карбюратора	Carburettor repair kit	Jeu de réparation de carburateur	Reparatursatz	Juego de reparación de carburador
3)			+21080-1107992-00		1	Комплект ремонтный карбюратора	Carburettor repair kit	Jeu de réparation de carburateur	Reparatursatz	Juego de reparación de carburador

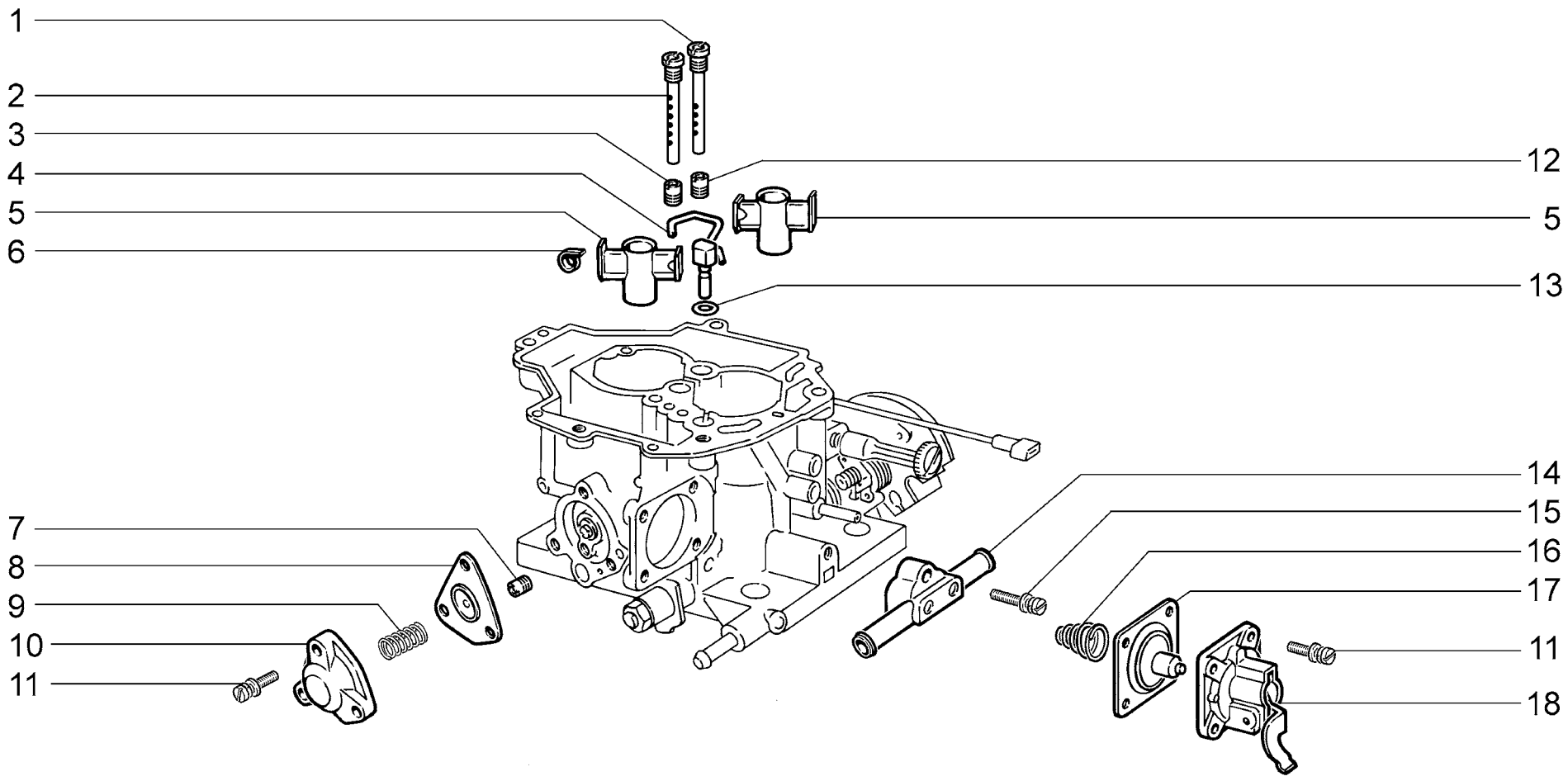

A330	**Корпус карбюратора** **Carburetor body** **Corps de carburateur** **Vergasergehäuse** **Cuerpo del carburador**	**2110**

п. / It.	№ изв. / Notif. N.	Дата / Not.Data	Номер детали / Part N.	Применяемость / Application	Кол / QTY	RUS Наименование	GB Description	F Désignation	D Benennung	E Denominación
1			+21080-1107340-10		1	Трубка эмульсионная	Emulsion tube	Tube d'émulsion	Mischrohr	Tubo de emulsión
2			+21080-1107340-00		1	Трубка эмульсионная	Emulsion tube	Tube d'émulsion	Mischrohr	Tubo de emulsión
3			+21083-1107336-00		1	Жиклер главный	Main jet	Gicleur principal	Hauptdüse	Surtidor principal
4			+21080-1107370-00		1	Распылитель ускорительного насоса	Atomizer, accelerator pump	Ejecteur de pompe de reprise	Vorzerstäuber	Pulverizador de la bomba
5			+21080-1107410-00		2	Распылитель	Atomizer	Ejecteur	Zerstäuber	Emulsionador
6			+21080-1107415-00 3)		2	Пружина	Spring	Ressort	Feder	Muelle
7			+21080-1107475-00		1	Жиклер экономайзера	Jet, part throttle enrichment	Gicleur d'économiseur	Vollastanreicherungsdüse	Surtidor del economizador
8			+21080-1107460-00 3)		1	Диафрагма экономайзера	Diaphragm, economizer	Membrane d'économiseur	Membran Vollastanreicherung	Diafragma del economizador
9			+21080-1107477-00 3)		1	Пружина	Spring	Ressort	Feder	Muelle
10			+21080-1107479-00		1	Крышка	Cover	Couvercle	Deckel	Tapa
11			+21080-1107892-00 3)		7	Винт М4х0,7х16	Screw M4x0.7x16	Vis M4x0,7x16	Schraube M4x0,7x16	Tornillo M4x0,7x16
12			+21080-1107336-00		1	Жиклер главный	Main jet	Gicleur principal	Hauptdüse	Surtidor principal
13			+21080-1107386-00 1)		1	Кольцо уплотнительное	Sealing ring	Bague d'étanchéité	Dichtring	Anillo de empaquetadura
14			+21080-1107755-00		1	Блок подогрева	Part throttle channel heater	Bloc de réchauffage	Vorwärmer	Bloque de calefacción
15			+21080-1107898-00		1	Винт М5х0,8х31	Screw M5x0.8x31	Vis M5x0,8x31	Schraube M5x0,8x31	Tornillo M5x0,8x31
16			+21080-1107378-00 3)		1	Пружина диафрагмы	Diaphragm spring	Ressort de membrane	Membranfeder	Muelle del diafragma
17			+21080-1107360-00 3)		1	Диафрагма	Diaphragm	Membrane	Membran	Diafragma
18			+21080-1107375-00		1	Крышка ускорительного насоса	Accelerator pump cover	Couvercle de pompe de reprise	Deckel Beschleunigungspumpe	Tapa de bomba
1)			+21080-1107990-00		1	Комплект ремонтный карбюратора	Carburettor repair kit	Jeu de réparation de carburateur	Reparatursatz	Juego de reparación de carburador
3)			+21080-1107992-00		1	Комплект ремонтный карбюратора	Carburettor repair kit	Jeu de réparation de carburateur	Reparatursatz	Juego de reparación de carburador

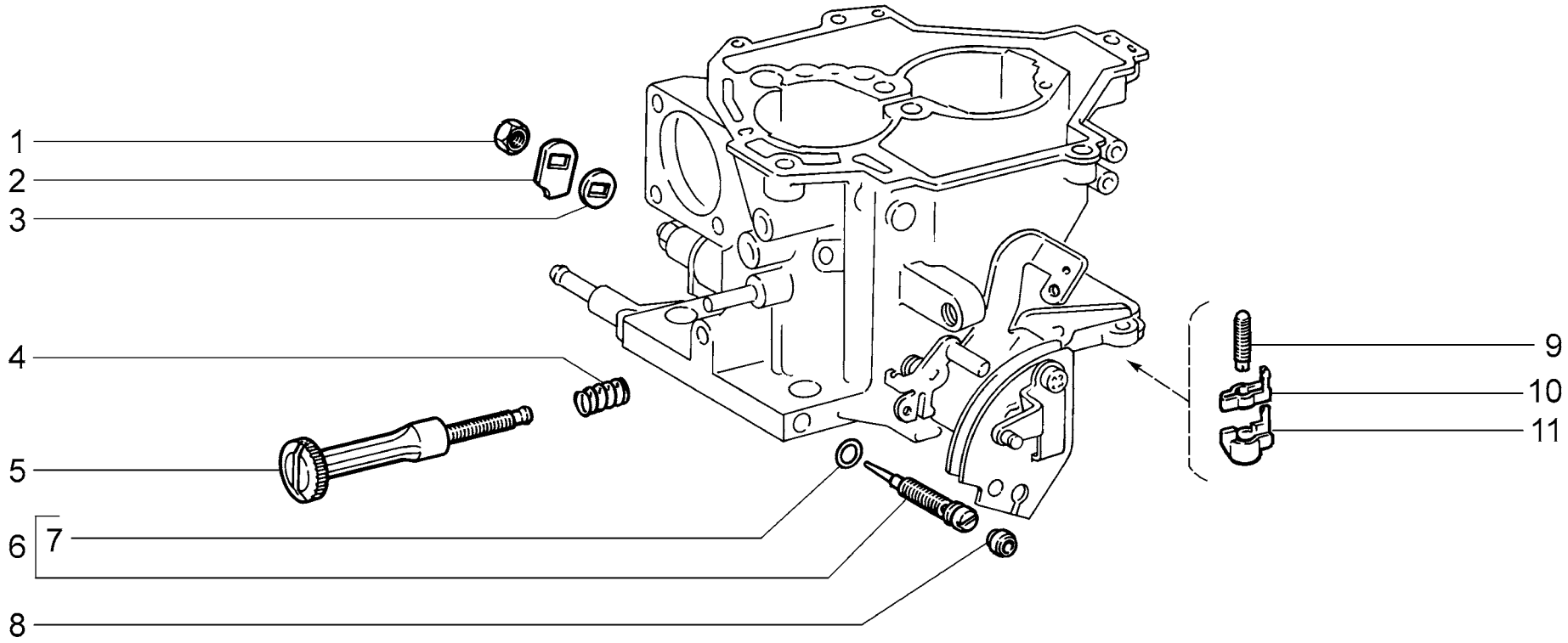

A331	**Корпус карбюратора** **Carburetor body** **Corps de carburateur** **Vergasergehäuse** **Cuerpo del carburador**	**2110**

п. It.	№ изв. Notif. N.	Дата Not.Data	Номер детали Part N.	Применяемость Application	Кол QTY	RUS Наименование	GB Description	F Désignation	D Benennung	E Denominación
1			+21080-1107082-00 3)		1	Гайка	Nut	Ecrou	Mutter	Tuerca
2			+21080-1107085-00		1	Кулачок ускорительного насоса	Accelerator pump cam	Came de pompe de reprise	Kurvenscheibe Beschleunigungspumpe	Leva de bomba de aceleración
3			+21080-1107083-00 3)		1	Шайба	Washer	Rondelle	Scheibe	Arandela
4			+21080-1107119-00 3)		1	Пружина винта	Spring, screw	Ressort de vis	Schraubenfeder	Muelle del tornillo
5			+21080-1107230-00 3)		1	Винт регулировочный	Adjustment screw	Vis de réglage	Stellschraube	Tornillo de regulación
6			+21080-1107120-00		1	Винт регулировочный	Adjustment screw	Vis de réglage	Stellschraube	Tornillo de regulación
7			+21080-1107121-00 1)		1	Кольцо уплотнительное	Sealing ring	Bague d'étanchéité	Dichtring	Anillo de empaquetadura
8			+21080-1107938-00 2)		1	Заглушка иглы	Plug, pintle	Obturateur de pointeau	Nadelverschluß	Obturador de la aguja
9			+21080-1107131-00 3)		1	Винт регулировочный	Adjustment screw	Vis de réglage	Stellschraube	Tornillo de regulación
10			+21080-1107133-00 3)		1	Стопор	Stop	Arrêtoir	Sperrstück	Fiador
11			+21080-1107134-00 3)		1	Колпачок	Cap	Capuchon	Kappe	Capacete
1)			+21080-1107990-00		1	Комплект ремонтный карбюратора	Carburettor repair kit	Jeu de réparation de carburateur	Reparatursatz	Juego de reparación de carburador
2)			+21080-1107991-00		1	Комплект ремонтный карбюратора	Carburettor repair kit	Jeu de réparation de carburateur	Reparatursatz	Juego de reparación de carburador
3)			+21080-1107992-00		1	Комплект ремонтный карбюратора	Carburettor repair kit	Jeu de réparation de carburateur	Reparatursatz	Juego de reparación de carburador

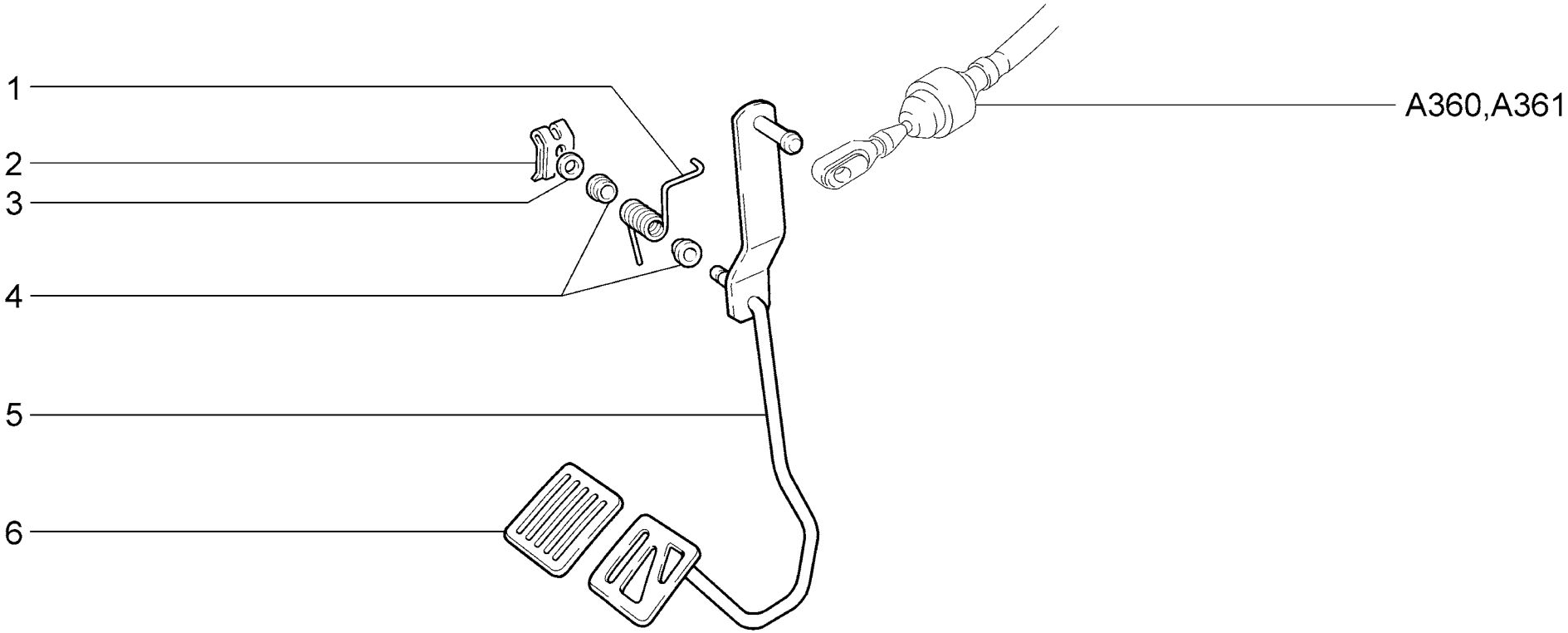

A350	**Педаль привода акселератора** **Throttle drive pedal** **Pédale de commande d'accélérateur** **Gaspedal** **Pedal del mando del acelerador**	**21101** **21101-01** **21101-02** **21101-51** **21101-52** **21102** **21103**	**21104** **21104-01** **21104-02** **21104-03** **21104-51** **21104-52** **21104-53**	**2111** **21112** **21112-01** **21112-02** **21112-51** **21112-52** **21113**	**21114** **21114-01** **21114-02** **21114-51** **21114-52** **2112** **21121**	**21121-01** **21121-02** **21121-51** **21121-52** **21124** **21124-01** **21124-02**	**21124-51** **21124-52**

п. It.	№ изв. Notif. N.	Дата Not.Data	Номер детали Part N.	Применяемость Application	Кол QTY	RUS Наименование	GB Description	F Désignation	D Benennung	E Denominación
1			+21100-1108036-00		1	Пружина возвратная	Return spring	Ressort de rappel	Rückholfeder	Muelle de retorno
2			+00001-0010640-76		1	Скоба стопорная	Retainer clip	Etrier d'arrêt	Sicherungsbügel	Grapa de fijación
3			+00001-0005196-01		1	Шайба 8	Washer 8	Rondelle 8	Scheibe 8	Arandela 8
4			+21080-1108052-00		2	Втулка	Bush	Douille	Buchse	Buje
5			+21100-1108013-00		1	Рычаг привода акселератора	Operating lever, accelerator	Levier de commande d'accélérateur	Gaspedal	Palanca de mando del acelerador
6			+21100-1108019-00		1	Накладка педали	Pedal pad	Couvre-pédale	Pedalauflage	Goma del pedal

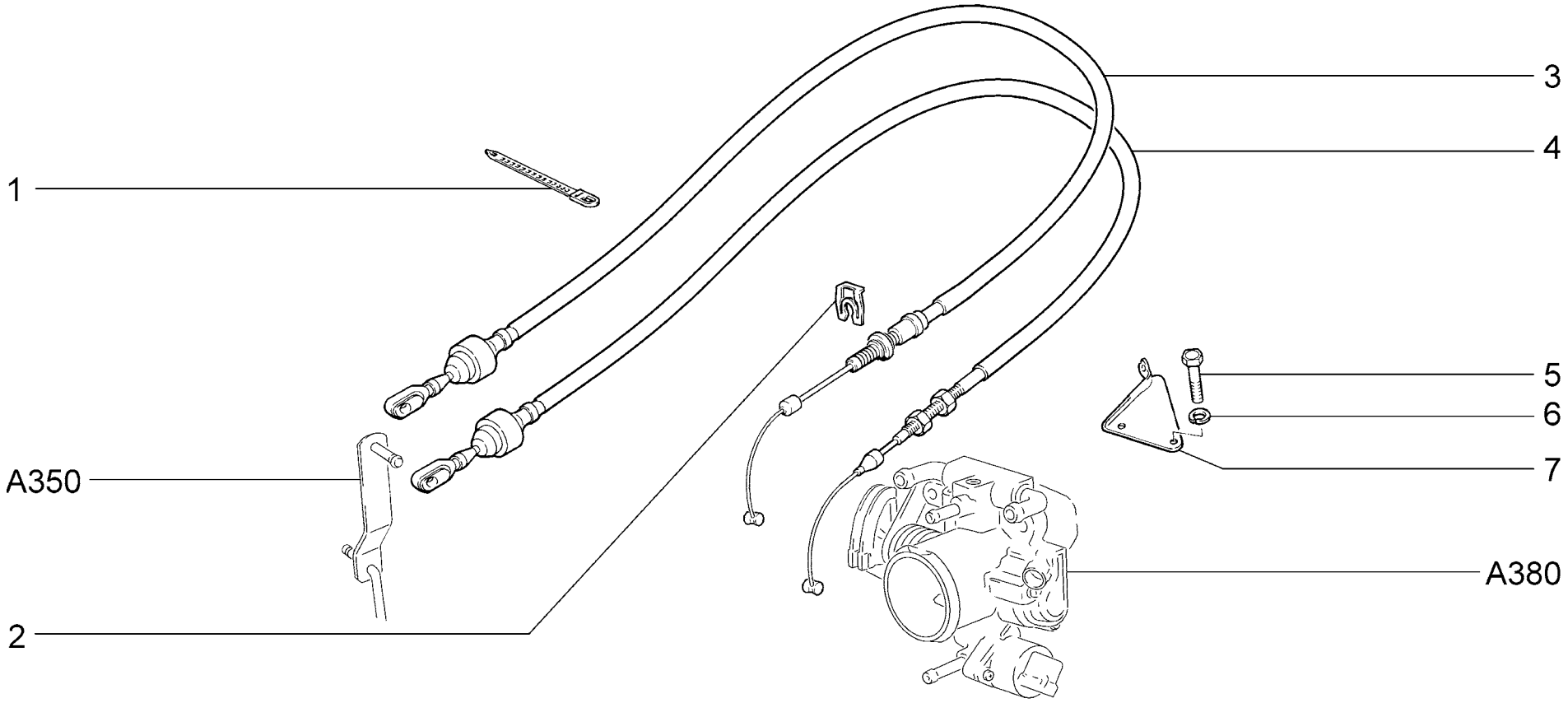

A360	**Привод акселератора** **Throttle drive unit** **Commande d'accélérateur** **Gaspedalbetätigung** **Mando del acelerador**	21101 (01) 21101-01 (01) 21101-02 (01) 21101-51 (01) 21101-52 (01) 21102 (02) 21103 (03)	21104 (04) 21104-01 (04) 21104-02 (04) 21104-03 (04) 21104-51 (04) 21104-52 (04) 21104-53 (04)	2111 (02) 21112 (01) 21112-01 (01) 21112-02 (01) 21112-51 (01) 21112-52 (01) 21113 (03)	21114 (04) 21114-01 (04) 21114-02 (04) 21114-51 (04) 21114-52 (04) 2112 (03) 21121 (01)	21121-01 (01) 21121-02 (01) 21121-51 (01) 21121-52 (01) 21124 (04) 21124-01 (04) 21124-02 (04)	21124-51 (04) 21124-52 (04)

п. / It.	№ изв. / Notif. N.	Дата / Not.Data	Номер детали / Part N.	Применяемость / Application	Кол / QTY	RUS Наименование	GB Description	F Désignation	D Benennung	E Denominación
1			+21100-3724308-00		1	Хомут	Clip	Collier	Schelle	Abrazadera
2			+21230-1108163-00	(04)	1	Стопор	Stop	Arrêtoir	Sperrstück	Fiador
3			+21104-1108054-00	(04)	1	Трос привода акселератора	Accelerator cable	Câble de commande d'accélérateur	Gaszug	Cable de mando del acelerador
4			+21103-1108054-00	(01)(02)(03)	1	Трос привода акселератора	Accelerator cable	Câble de commande d'accélérateur	Gaszug	Cable de mando del acelerador
5			+00001-0009021-21	(02)(03)	2	Болт M6x14	Bolt M6x14	Boulon M6x14	Schraube M6x14	Tornillo M6x14
6			+00001-0005164-70	(02)(03)	2	Шайба 6 пружинная	Spring washer 6	Rondelle élastique 6	Federscheibe 6	Arandela 6 elástica
7			+21102-1108069-00	(02)	1	Кронштейн	Bracket	Support	Halter	Soporte
7			+21120-1108069-10	(03)	1	Кронштейн	Bracket	Support	Halter	Soporte

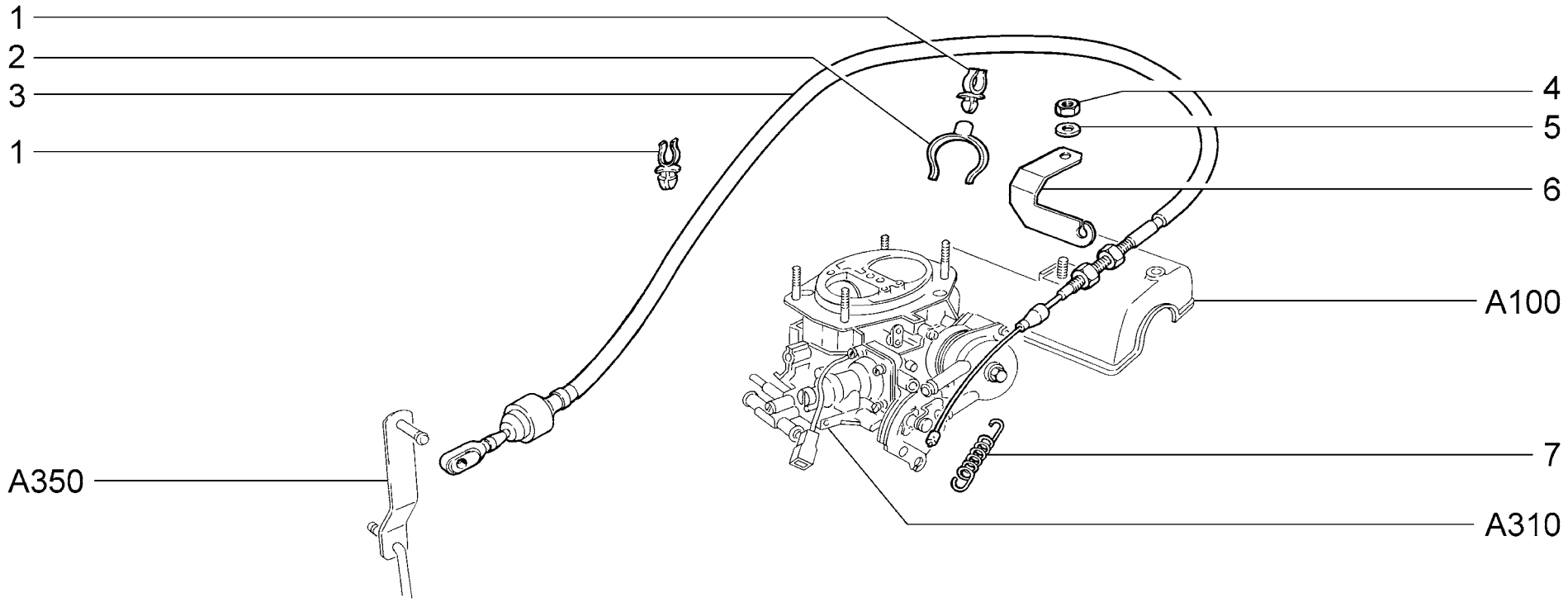

A361	**Привод акселератора** **Throttle drive unit** **Commande d'accélérateur** **Gaspedalbetätigung** **Mando del acelerador**	**2110**

п. It.	№ изв. Notif. N.	Дата Not.Data	Номер детали Part N.	Применяемость Application	Кол QTY	RUS Наименование	GB Description	F Désignation	D Benennung	E Denominación
1			+21100-1108157-00		2	Скоба	Clamp	Etrier	Klammer	Grapa
2			+21080-1108158-00		1	Держатель скобы	Clamp holder	Support d'étrier	Spannbügelhalterung	Portador de la grapa
3			+21100-1108054-00		1	Трос привода акселератора	Accelerator cable	Câble de commande d'accélérateur	Gaszug	Cable de mando del acelerador
4			+00001-0058962-11		1	Гайка М6	Nut M6	Ecrou M6	Mutter M6	Tuerca M6
5			+00001-0025990-71		1	Шайба 6 стопорная	Lock washer 6	Rondelle d'arrêt 6	Sicherungsscheibe 6	Arandela 6 de fijación
6			+21080-1108069-00		1	Кронштейн	Bracket	Support	Halter	Soporte
7			+21080-1108116-10		1	Пружина возвратная	Return spring	Ressort de rappel	Rückholfeder	Muelle de retorno

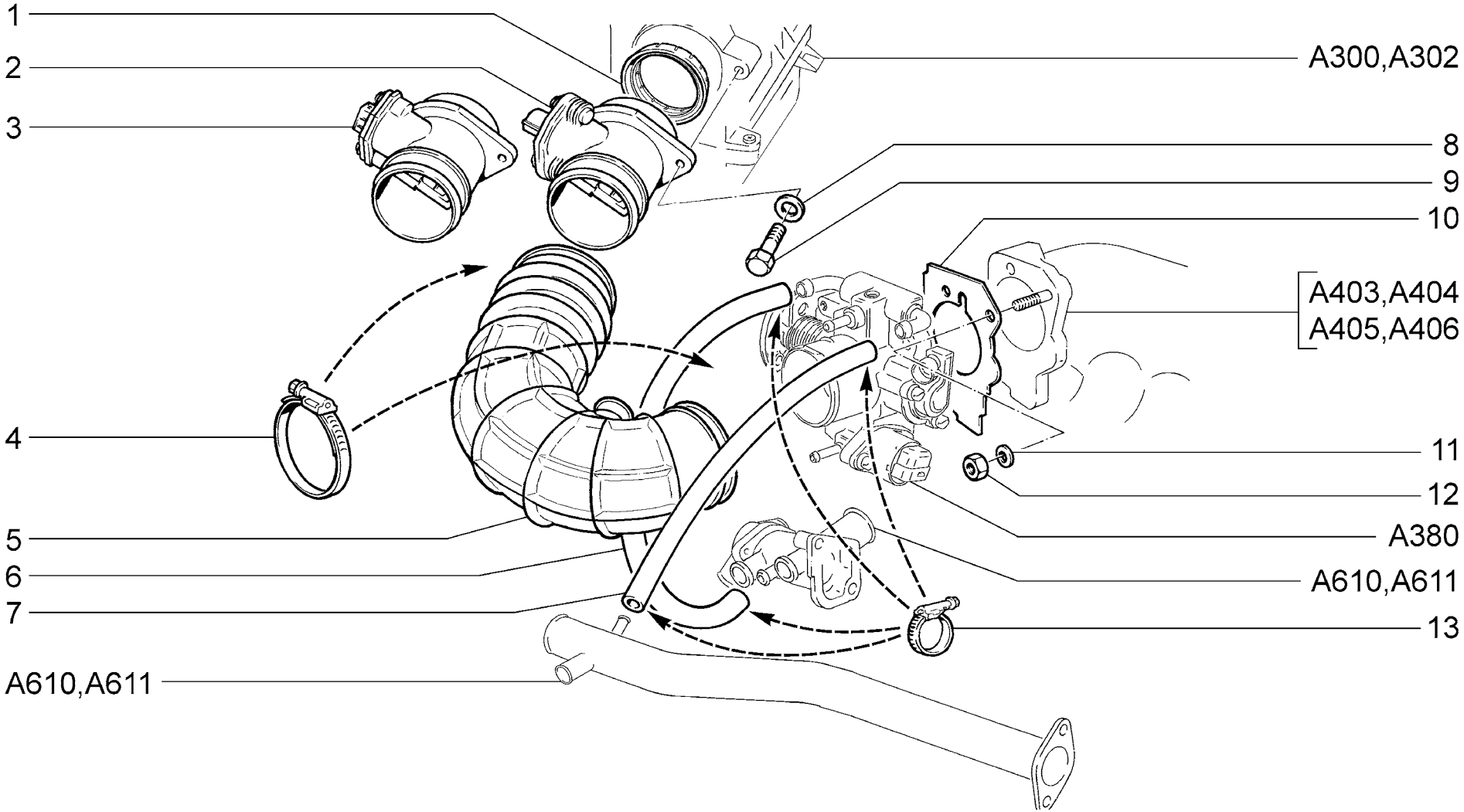

A370	**Система подачи воздуха** **Air supply system** **Système d'amenée d'air** **Luftansaugleitung** **Sistema de alimentación de aire**	21101 21101-01 21101-02 21101-51 21101-52 21102 (01) 21103 (01)	21104 21104-01 21104-02 21104-03 21104-51 21104-52 21104-53	2111 (01) 21112 21112-01 21112-02 21112-51 21112-52 21113 (01)	21114 21114-01 21114-02 21114-51 21114-52 2112 (01) 21121	21121-01 21121-02 21121-51 21121-52 21124 21124-01 21124-02	21124-51 21124-52

п. It.	№ изв. Notif. N.	Дата Not.Data	Номер детали Part N.	Применяемость Application	Кол QTY	RUS Наименование	GB Description	F Désignation	D Benennung	E Denominación
1			+21083-1130020-00		1	Прокладка	Gasket	Joint	Dichtung	Junta
2			+21083-1130010-20		1	Датчик расхода воздуха	MAF sensor	Capteur de débit d'air	Luftmassenmesser	Transmisor consumo de aire
3			+21083-1130010-01	~ (01)	1	Датчик расхода воздуха	MAF sensor	Capteur de débit d'air	Luftmassenmesser	Transmisor consumo de aire
3			+21083-1130010-10	~ (01)	1	Датчик расхода воздуха	MAF sensor	Capteur de débit d'air	Luftmassenmesser	Transmisor consumo de aire
4			+21120-1148080-00	~	2	Хомут	Clip	Collier	Bandschelle	Abrazadera
4	5565	03.05->	+21120-1148080-01	~	2	Хомут	Clip	Collier	Bandschelle	Abrazadera
4	9038	02.06->	+21120-1148080-03	~	2	Хомут винтовой	Clip	Collier	Bandschelle	Abrazadera
5			+21120-1148035-10		1	Шланг	Hose	Tuyau	Schlauch	Manguera
6			+21120-1148039-00		1	Шланг 440 мм	Hose 440 mm	Tuyau 440 mm	Schlauch 440 mm	Manguera 440 mm
7			+21120-1148038-00		1	Шланг 480 мм	Hose 480 mm	Tuyau 480 mm	Schlauch 480 mm	Manguera 480 mm
8			+00001-0026397-01		2	Шайба 6	Washer 6	Rondelle 6	Scheibe 6	Arandela 6
9			+00001-0009022-21		2	Болт M6x16	Bolt M6x16	Boulon M6x16	Schraube M6x16	Tornillo M6x16
10	02400	->04.04	21082-1148015-00	~ (01)	1	Прокладка патрубка	Gasket	Joint de tubulure	Stutzendichtung	Junta de la tubadura
10			+21120-1148015-00	~ (01)	1	Прокладка патрубка	Gasket	Joint de tubulure	Stutzendichtung	Junta de la tubadura
10			+21120-1148015-01	~ (01)	1	Прокладка патрубка	Gasket	Joint de tubulure	Stutzendichtung	Junta de la tubadura
11			+00001-0011980-73		2	Шайба 8 пружинная коническая	Spring washer 8, tapered	Rondelle à ressort conique 8	Federscheibe 8	Arandela 8 elástica cónica
12			+00001-0061008-21		2	Гайка M8	Nut M8	Ecrou M8	Mutter M8	Tuerca M8
13	07382	->10.02	+21080-1107012-01		4	Хомут винтовой	Screw-type clip	Collier à vis	Schraubenschelle	Abrazadera elicoidal
13	7382	10.02->	+21080-1300080-40	~	4	Хомут винтовой	Screw-type clip	Collier à vis	Schraubenschelle	Abrazadera elicoidal
13	9038	02.06->	+21080-1300080-41	~	4	Хомут винтовой	Screw-type clip	Collier à vis	Schraubenschelle	Abrazadera elicoidal

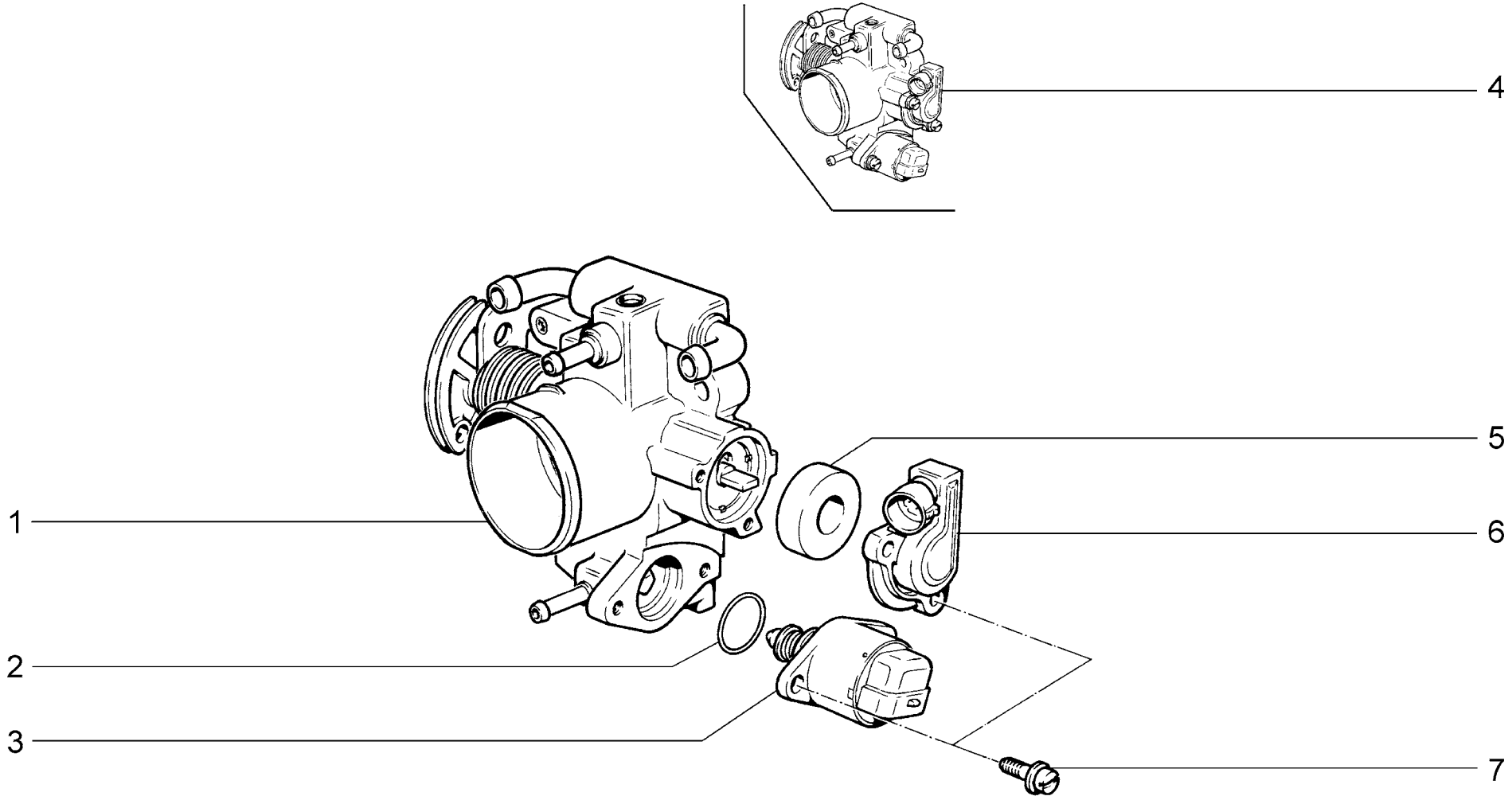

A380	**Патрубок дроссельный** **Throttle manifold** **Tubulure du papillon** **Stutzen mit der Drosselrkappe** **Tubuladura de mariposa**	**21101** **21101-01** **21101-02** **21101-51** **21101-52** **21102** **21103**	**21104** **21104-01** **21104-02** **21104-03** **21104-51** **21104-52** **21104-53**	**2111** **21112** **21112-01** **21112-02** **21112-51** **21112-52** **21113**	**21114** **21114-01** **21114-02** **21114-51** **21114-52** **2112** **21121**	**21121-01** **21121-02** **21121-51** **21121-52** **21124** **21124-01** **21124-02**	**21124-51** **21124-52**

п. It.	№ изв. Notif. N.	Дата Not.Data	Номер детали Part N.	Применяемость Application	Кол QTY	RUS Наименование	GB Description	F Désignation	D Benennung	E Denominación
1			+21120-1148110-02		1	Патрубок дроссельный	Throttle valve housing	Tubulure à papillon	Drosselklappenstutzen	Tubuladura de mariposa
2			21120-1148376-02		1	Кольцо уплотнительное	Sealing ring	Bague d'étanchéité	Dichtring	Anillo de empaquetadura
3			+21120-1148300-02		1	Регулятор холостого хода	Idle air control valve	Régulateur de ralenti	Leerlaufregler	Motor paso a paso ralentí
4	05064	->01.05	+21120-1148010-00	~	1	Патрубок дроссельный в сборе	Throttle valve housing assy	Tubulure à papillon complet	Drosselklappenstutzen komplett	Tubuladura de mariposa en conjunto
4	05064	->01.05	+21120-1148010-32	~	1	Патрубок дроссельный в сборе	Throttle valve housing assy	Tubulure à papillon complet	Drosselklappenstutzen komplett	Tubuladura de mariposa en conjunto
4	5064	01.05->	+21120-1148010-12		1	Патрубок дроссельный в сборе	Throttle valve housing assy	Tubulure à papillon complet	Drosselklappenstutzen komplett	Tubuladura de mariposa en conjunto
5			+21120-1148176-02		1	Прокладка датчика	Gasket, sensor	Joint de capteur	Sensordichtung	Junta del captador
6			+21120-1148200-00		1	Датчик положения дроссельной заслонки	Throttle position sensor	Capteur de papillon	Drosselklappenschalter	Potenciometro mariposa gases
7			+21100-1107892-01		4	Винт M4x0,7x14	Screw M4x0.7x14	Vis M4x0,7x14	Schraube M4x0,7x14	Tornillo M4x0,7x14

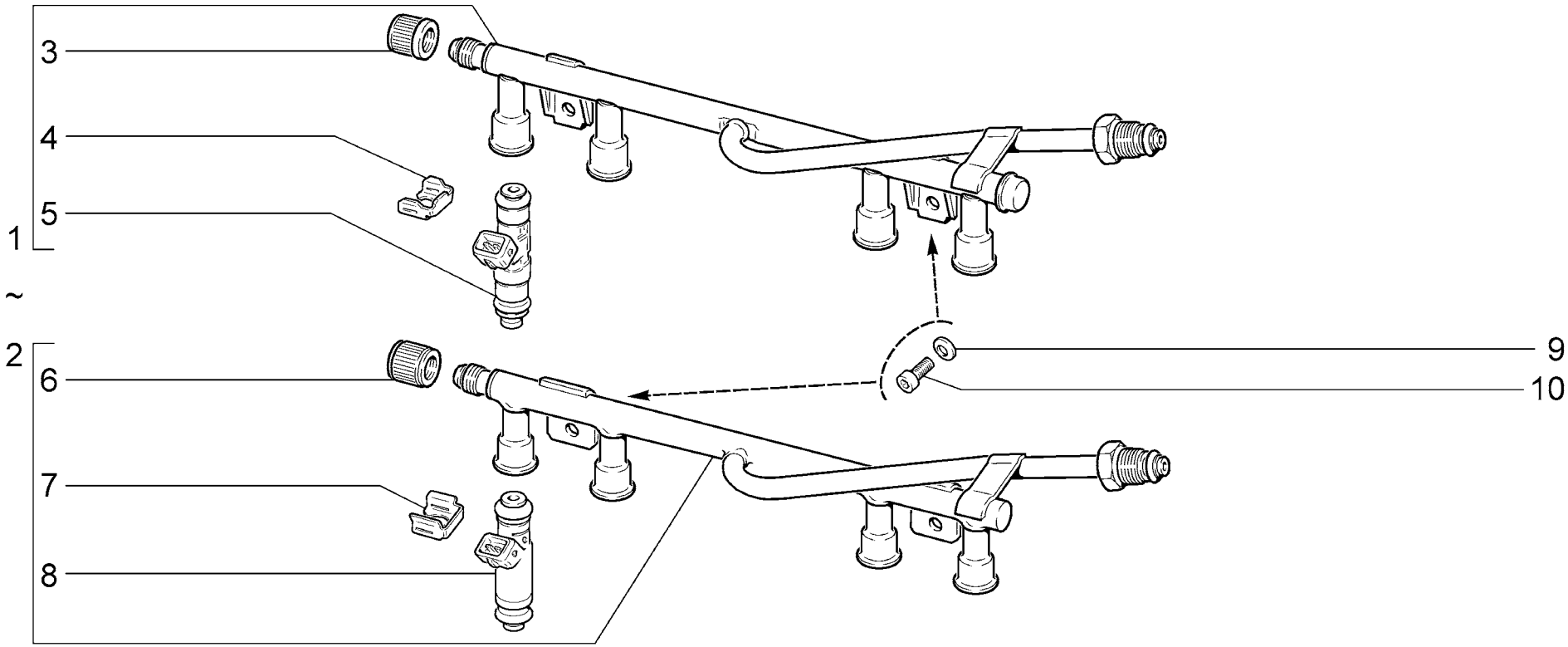

A390	**Рампа и форсунки** **Fuel rail and injectors** **Rampe et injecteurs** **Kraftstoffleiste und Einspritzventile** **Rampa y inyectores**	**21101** **21101-01** **21101-02** **21101-51** **21101-52** **21112** **21112-01**	**21112-02** **21112-51** **21112-52** **21121** **21121-01** **21121-02** **21121-51**	**21121-52**

п. / It.	№ изв. / Notif. N.	Дата / Not.Data	Номер детали / Part N.	Применяемость / Application	Кол / QTY	RUS Наименование	GB Description	F Désignation	D Benennung	E Denominación
1			+11180-1144010-00	~	1	Рампа форсунок в сборе	Fuel rail assy	Rampe d'injecteurs complète	Kraftstoffverteiler komplett	Tubo distribuidor combustible en conjunto
2			+11180-1144010-01	~	1	Рампа форсунок в сборе	Fuel rail assy	Rampe d'injecteurs complète	Kraftstoffverteiler komplett	Tubo distribuidor combustible en conjunto
3			21110-1144056-02		1	Колпачок штуцера диагностики	Diagnostic plug cap	Capuchon de raccord de diagnostic	Diagnoseanschlußkappe	Casquete del racor de la diagnostica
4			11180-1132032-00		4	Фиксатор форсунки	Injector securing clip	Fixateur d'injecteur	Einspritventilhalterung	Fiador del inyector
5			11180-1132010-00		4	Форсунка	Injector	Injecteur	Einspritzventil	Inyector
6			21110-1144056-05		1	Колпачок штуцера диагностики	Diagnostic plug cap	Capuchon de raccord de diagnostic	Diagnoseanschlußkappe	Casquete del racor de la diagnostica
7			11180-1132032-01		4	Фиксатор форсунки	Injector securing clip	Fixateur d'injecteur	Einspritventilhalterung	Fiador del inyector
8			11180-1132010-01		4	Форсунка	Injector	Injecteur	Einspritzventil	Inyector
9			+00001-0011977-73		2	Шайба 6 пружинная коническая	Spring washer 6, tapered	Rondelle à ressort conique 6	Federscheibe 6	Arandela 6 elástica cónica
10			+21080-1011023-00		2	Болт M6x20	Bolt M6x20	Boulon M6x20	Schraube M6x20	Tornillo M6x20

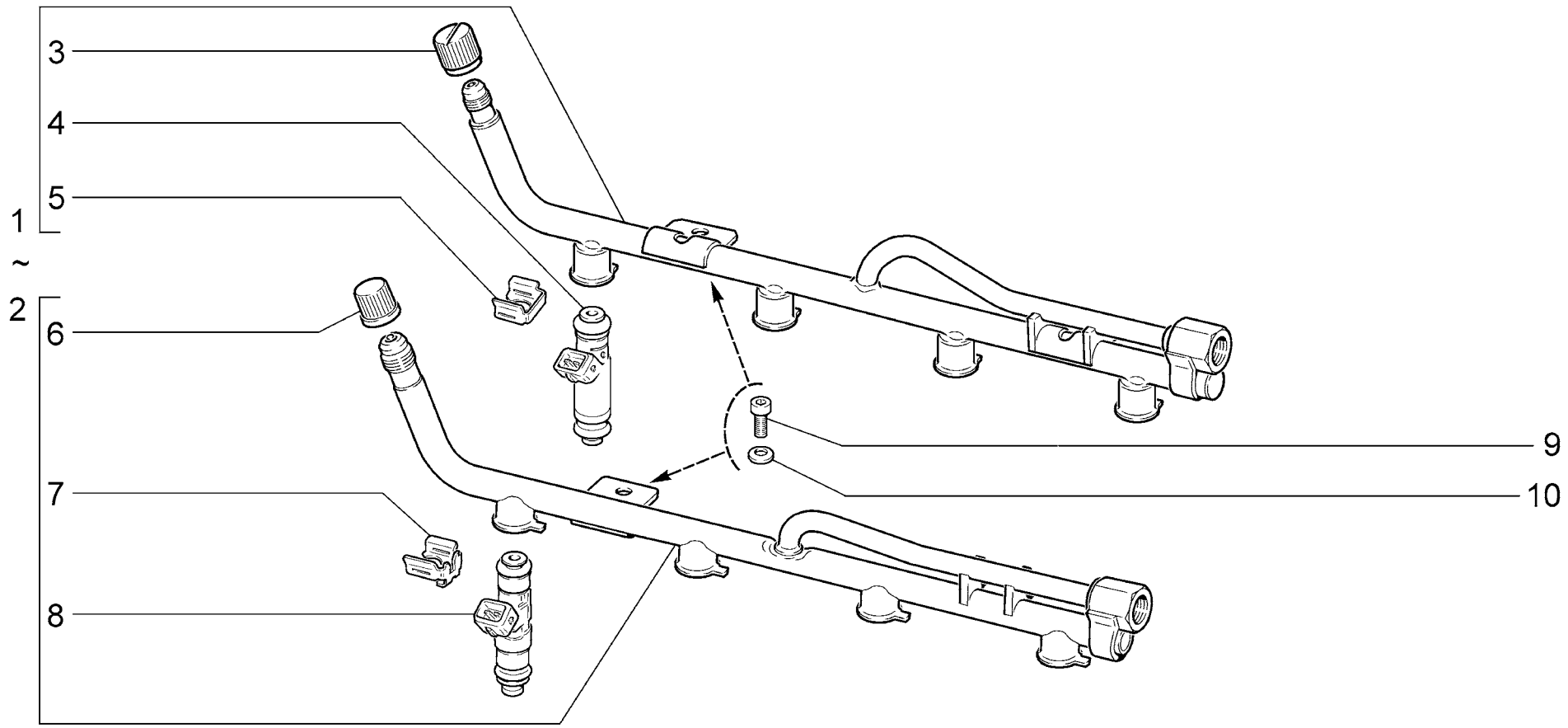

A391	**Рампа и форсунки** **Fuel rail and injectors** **Rampe et injecteurs** **Kraftstoffleiste und Einspritzventile** **Rampa y inyectores**	**21104** **21104-01** **21104-02** **21104-03** **21104-51** **21104-52** **21104-53**	**21114** **21114-01** **21114-02** **21114-51** **21114-52** **21124** **21124-01**	**21124-02** **21124-51** **21124-52**

п. / It.	№ изв. / Notif. N.	Дата / Not.Data	Номер детали / Part N.	Применяемость / Application	Кол / QTY	RUS Наименование	GB Description	F Désignation	D Benennung	E Denominación
1			+11190-1144010-01	~	1	Рампа форсунок в сборе	Fuel rail assy	Rampe d'injecteurs complète	Kraftstoffverteiler komplett	Tubo distribuidor combustible en conjunto
2			+11190-1144010-00	~	1	Рампа форсунок в сборе	Fuel rail assy	Rampe d'injecteurs complète	Kraftstoffverteiler komplett	Tubo distribuidor combustible en conjunto
3			21110-1144056-02		1	Колпачок штуцера диагностики	Diagnostic plug cap	Capuchon de raccord de diagnostic	Diagnoseanschlußkappe	Casquete del racor de la diagnostica
4			11190-1132010-10		4	Форсунка	Injector	Injecteur	Einspritzventil	Inyector
5			11180-1132032-01		4	Фиксатор форсунки	Injector securing clip	Fixateur d'injecteur	Einspritventilhalterung	Fiador del inyector
6			21110-1144056-00		1	Колпачок штуцера диагностики	Diagnostic plug cap	Capuchon de raccord de diagnostic	Diagnoseanschlußkappe	Casquete del racor de la diagnostica
7			11190-1132032-00		4	Фиксатор форсунки	Injector securing clip	Fixateur d'injecteur	Einspritventilhalterung	Fiador del inyector
8			+11190-1132010-00		4	Форсунка	Injector	Injecteur	Einspritzventil	Inyector
9			+21080-1011023-00		2	Болт M6x20	Bolt M6x20	Boulon M6x20	Schraube M6x20	Tornillo M6x20
10			+00001-0011977-73		2	Шайба 6 пружинная коническая	Spring washer 6, tapered	Rondelle à ressort conique 6	Federscheibe 6	Arandela 6 elástica cónica

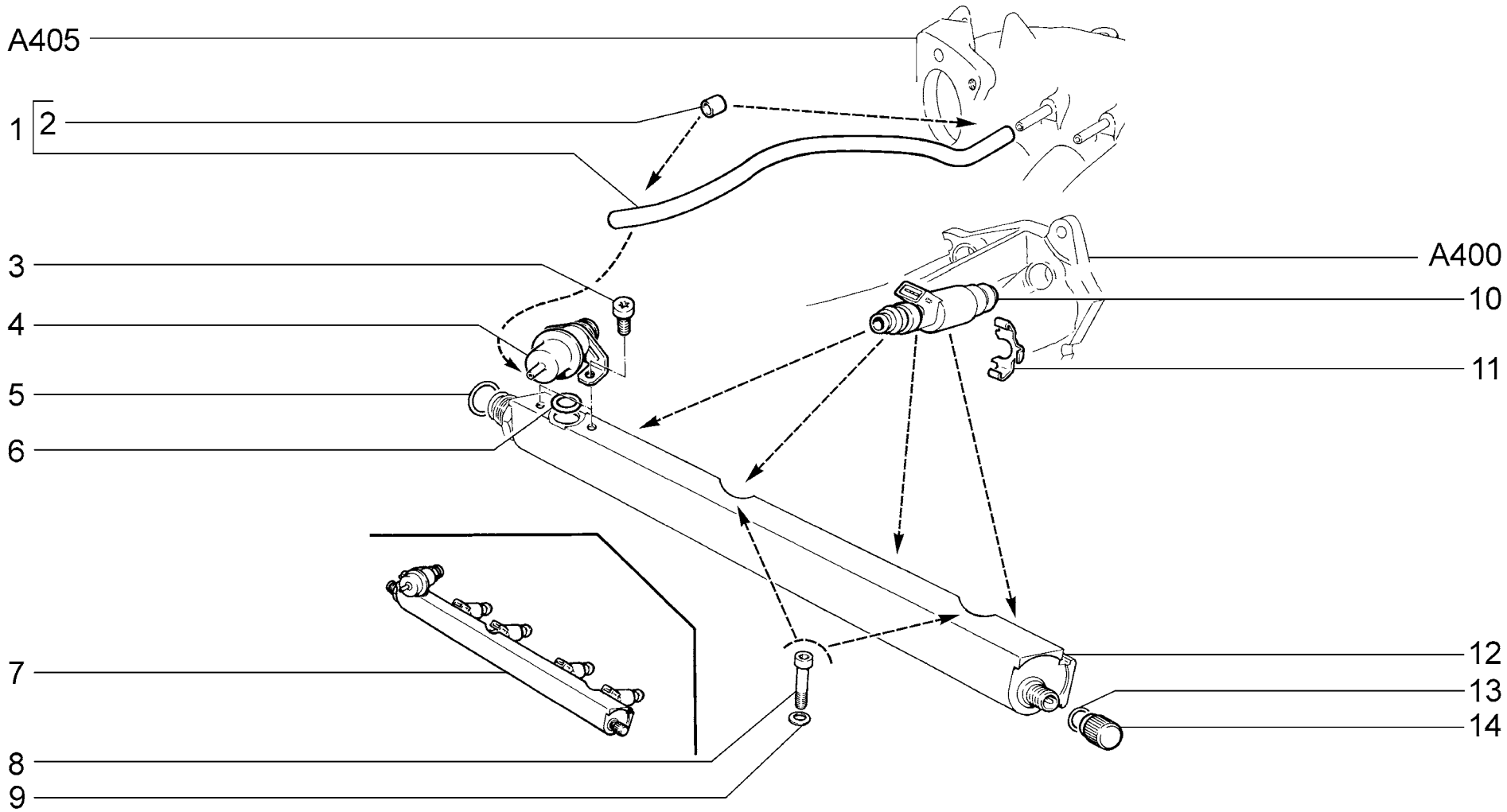

A392	**Рампа, форсунки и регулятор давления** **Fuel rail, injectors and pressure regulator** **Rampe, injecteurs et limiteur de pression** **Kraftstoffsammelrohr, Einspritzdüsen und Druckregler** **Rampa, inyectores y regulador de presión**	**21102** **2111**

п. It.	№ изв. Notif. N.	Дата Not.Data	Номер детали Part N.	Применяемость Application	Кол QTY	RUS Наименование	GB Description	F Désignation	D Benennung	E Denominación
1			+21080-1178054-00		1	Шланг 400 мм	Hose 400 mm	Tuyau 400 mm	Schlauch 400 mm	Manguera 400 mm
2			21050-1127070-00		2	Хомут эластичный	Flexible clip	Collier élastique	Schelle	Abrazadera elástica
3			+21110-1144025-02		2	Винт регулятора давления	Pressure regulator screw	Vis de limiteur de pression	Stellschraube des Druckreglers	Tornillo regulador de presión
4			+21120-1160010-00		1	Регулятор давления топлива	Pressure regulator	Régulateur de pression d'essence	Kraftstoffdruckregler	Regulador de presión
5			+21110-1132188-00		1	Кольцо уплотнительное	Sealing ring	Bague d'étanchéité	Dichtring	Anillo de empaquetadura
6			+21110-1144035-02		1	Кольцо уплотнительное	Sealing ring	Bague d'étanchéité	Dichtring	Anillo de empaquetadura
7			+21110-1144010-00	~	1	Рампа форсунок в сборе	Fuel rail assy	Rampe d'injecteurs complète	Kraftstoffverteiler komplett	Tubo distribuidor combustible en conjunto
7	02242	->04.04	21110-1144010-02	~	1	Рампа форсунок в сборе	Fuel rail assy	Rampe d'injecteurs complète	Kraftstoffverteiler komplett	Tubo distribuidor combustible en conjunto
7			+21110-1144010-03	~	1	Рампа форсунок в сборе	Fuel rail assy	Rampe d'injecteurs complète	Kraftstoffverteiler komplett	Tubo distribuidor combustible en conjunto
7			+21110-1144010-04	~	1	Рампа форсунок в сборе	Fuel rail assy	Rampe d'injecteurs complète	Kraftstoffverteiler komplett	Tubo distribuidor combustible en conjunto
7			+21110-1144010-05	~	1	Рампа форсунок в сборе	Fuel rail assy	Rampe d'injecteurs complète	Kraftstoffverteiler komplett	Tubo distribuidor combustible en conjunto
8			+21110-1144026-00		2	Винт крепления рампы	Rail securing screw	Vis de fixation de rampe	Befestigungsschraube für Kraftstoffsammelrohr	Tornillo de fijación tubo distribuidor combustible
9			+00001-0011977-73		2	Шайба 6 пружинная коническая	Spring washer 6, tapered	Rondelle à ressort conique 6	Federscheibe 6	Arandela 6 elástica cónica
10			+21110-1132010-02		4	Форсунка	Injector	Injecteur	Einspritzventil	Inyector
11			+21120-1132032-02		4	Фиксатор форсунки	Injector securing clip	Fixateur d'injecteur	Einspritventilhalterung	Fiador del inyector
12			+21110-1144020-02		1	Рампа форсунок	Fuel rail	Rampe d'injecteurs	Kraftstoffverteiler	Tubo distribuidor combustible
13			+21110-1144058-02		1	Кольцо уплотнительное	Sealing ring	Bague d'étanchéité	Dichtring	Anillo de empaquetadura
14			21110-1144056-02		1	Колпачок штуцера диагностики	Diagnostic plug cap	Capuchon de raccord de diagnostic	Diagnoseanschlußkappe	Casquete del racor de la diagnostica

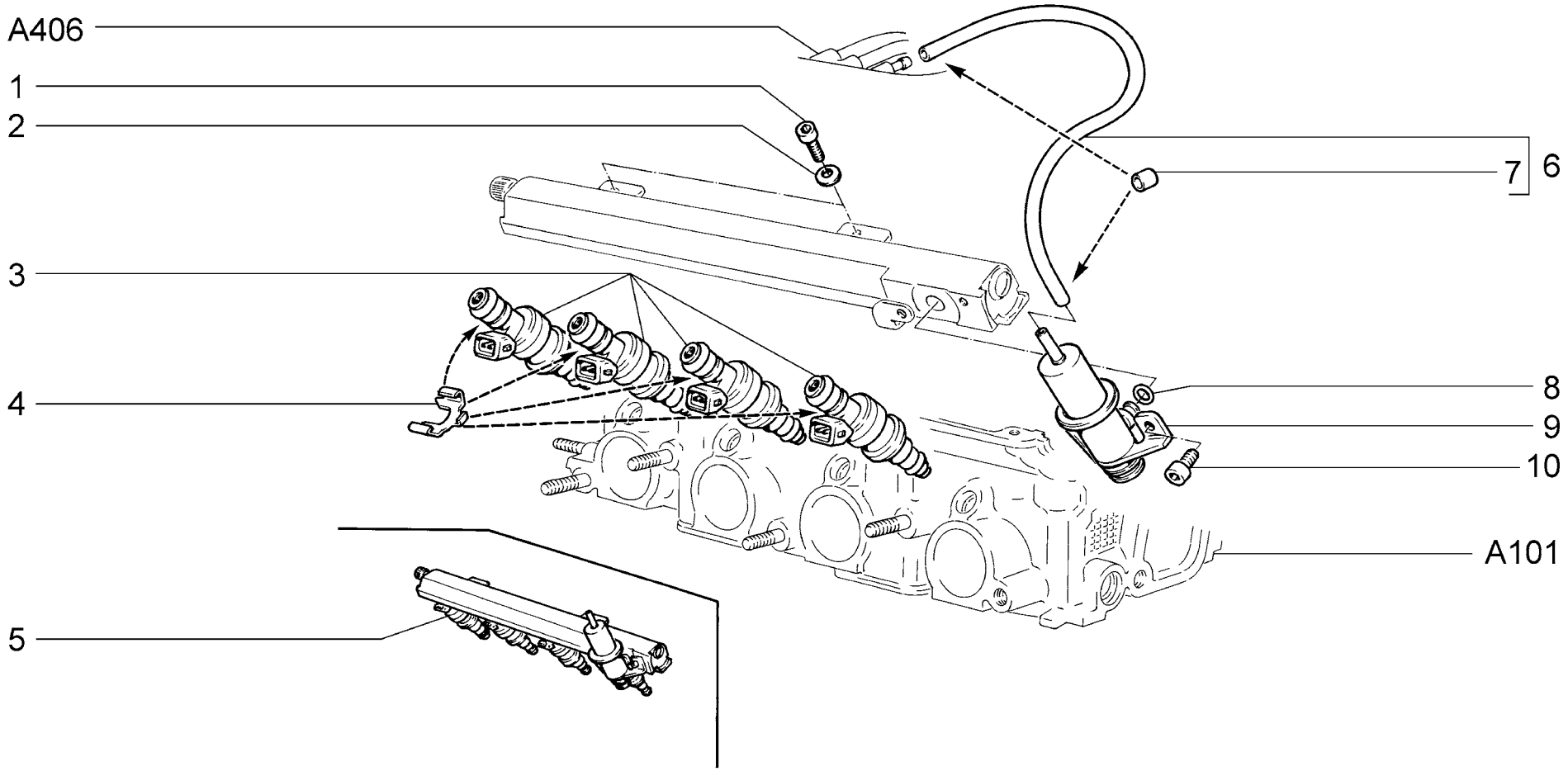

A393	**Рампа, форсунки и регулятор давления** **Fuel rail, injectors and pressure regulator** **Rampe, injecteurs et limiteur de pression** **Kraftstoffsammelrohr, Einspritzdüsen und Druckregler** **Rampa, inyectores y regulador de presión**	**21103** **21113** **2112**

п. / It.	№ изв. / Notif. N.	Дата / Not.Data	Номер детали / Part N.	Применяемость / Application	Кол / QTY	RUS Наименование	GB Description	F Désignation	D Benennung	E Denominación
1			+21080-1011023-00		2	Болт М6х20	Bolt M6x20	Boulon M6x20	Schraube M6x20	Tornillo M6x20
2			+00001-0011977-73		2	Шайба 6 пружинная коническая	Spring washer 6, tapered	Rondelle à ressort conique 6	Federscheibe 6	Arandela 6 elástica cónica
3			+21110-1132010-02		4	Форсунка	Injector	Injecteur	Einspritzventil	Inyector
4			+21120-1132032-02		4	Фиксатор форсунки	Injector securing clip	Fixateur d'injecteur	Einspritventilhalterung	Fiador del inyector
5			+21120-1144010-00	~	1	Рампа форсунок в сборе	Fuel rail assy	Rampe d'injecteurs complète	Kraftstoffverteiler komplett	Tubo distribuidor combustible en conjunto
5			+21120-1144010-03	~	1	Рампа форсунок в сборе	Fuel rail assy	Rampe d'injecteurs complète	Kraftstoffverteiler komplett	Tubo distribuidor combustible en conjunto
6			+21080-1178054-00		1	Шланг 400 мм	Hose 400 mm	Tuyau 400 mm	Schlauch 400 mm	Manguera 400 mm
7			21050-1127070-00		2	Хомут эластичный	Flexible clip	Collier élastique	Schelle	Abrazadera elástica
8			+21110-1132188-00		1	Кольцо уплотнительное	Sealing ring	Bague d'étanchéité	Dichtring	Anillo de empaquetadura
9			+21120-1160010-00		1	Регулятор давления топлива	Pressure regulator	Régulateur de pression d'essence	Kraftstoffdruckregler	Regulador de presión
10			+21110-1144025-02		2	Винт регулятора давления	Pressure regulator screw	Vis de limiteur de pression	Stellschraube des Druckreglers	Tornillo regulador de presión

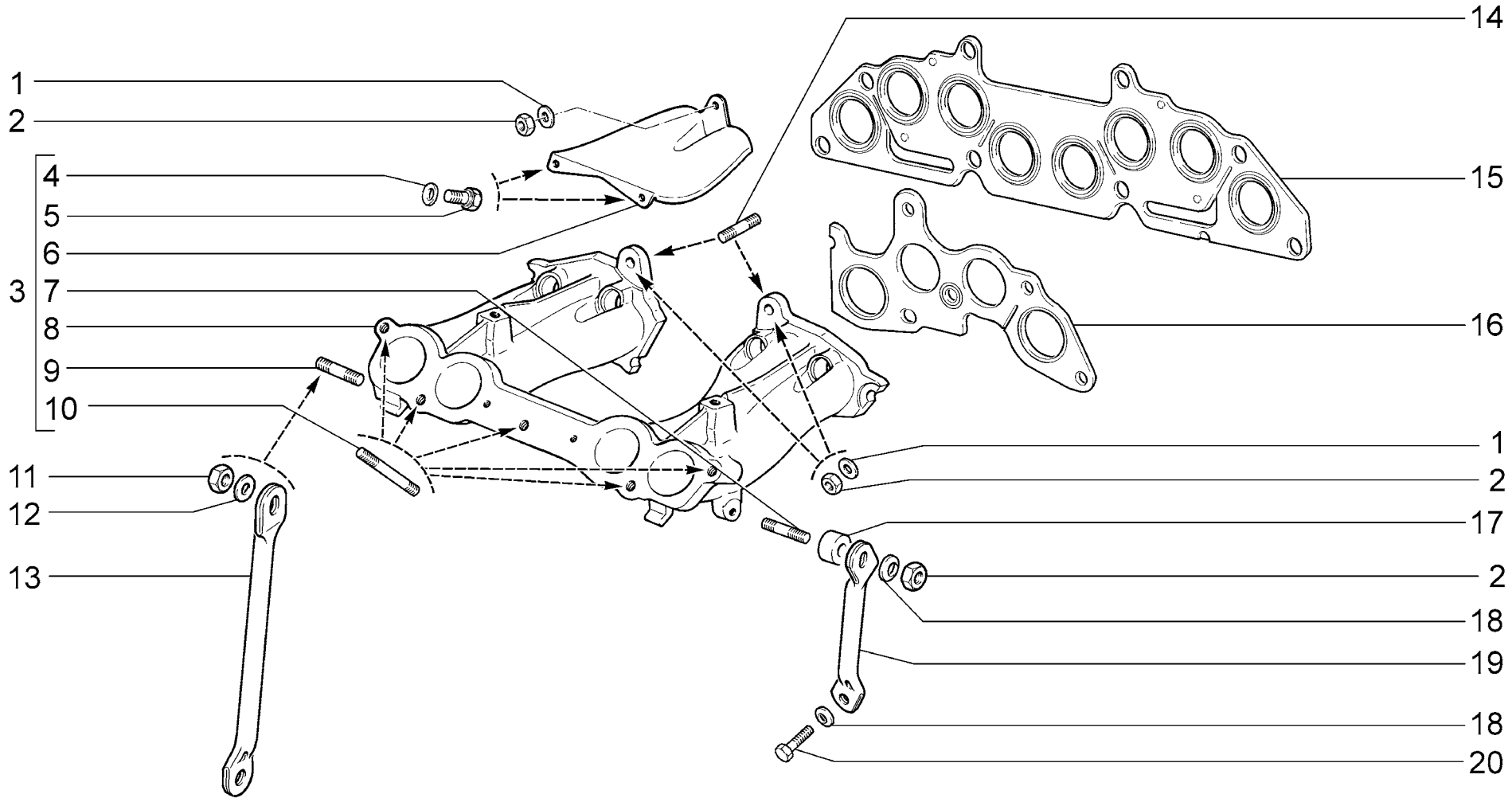

A400	**Труба впускная** **Intake manifold** **Tubulure d'admission** **Ansaugrohr** **Tubo de admisión**	**21101** **21101-01** **21101-02** **21101-51** **21101-52** **21102 (01)** **2111 (01)** **21112** **21112-01** **21112-02** **21112-51** **21112-52** **21121 (02)** **21121-01 (02)** **21121-02 (02)** **21121-51 (02)** **21121-52 (02)**

п. It.	№ изв. Notif. N.	Дата Not.Data	Номер детали Part N.	Применяемость Application	Кол QTY	RUS Наименование	GB Description	F Désignation	D Benennung	E Denominación
1			+00001-0005196-01		3	Шайба 8	Washer 8	Rondelle 8	Scheibe 8	Arandela 8
2			+00001-0061008-11		4	Гайка M8	Nut M8	Ecrou M8	Mutter M8	Tuerca M8
3			+21110-1008014-20	(01)	1	Труба впускная	Intake manifold	Tubulure d'admission	Saugrohr	Tubo de admisión
3			+21110-1008014-40		1	Труба впускная	Intake manifold	Tubulure d'admission	Saugrohr	Tubo de admisión
4			+00001-0011977-73		2	Шайба 6 пружинная коническая	Spring washer 6, tapered	Rondelle à ressort conique 6	Federscheibe 6	Arandela 6 elástica cónica
5			+00001-0009020-21		2	Болт M6x12	Bolt M6x12	Boulon M6x12	Schraube M6x12	Tornillo M6x12
6			+21110-1008044-00		1	Экран коллектора	Shield, manifold	Ecran de collecteur	Abschirmblech	Pantalla del collector
7			+00001-0035437-21		1	Шпилька M8x35	Stud M8x35	Goujon M8x35	Stift M8x35	Espárrago M8x35
8			+21110-1008015-10	(02 - E4)	1	Труба впускная	Intake manifold	Tubulure d'admission	Saugrohr	Tubo de admisión
8	4843	12.04->	+21110-1008015-20		1	Труба впускная	Intake manifold	Tubulure d'admission	Saugrohr	Tubo de admisión
9			+00001-0035461-21		1	Шпилька M10x1,25x20	Stud M10x1.25x20	Goujon M10x1,25x20	Stift M10x1,25x20	Espárrago M10x1,25x20
10			+00001-0035446-21	(01)	5	Шпилька M8x80	Stud M8x80	Goujon M8x80	Stift M8x80	Espárrago M8x80
10			+21114-1008082-00		5	Шпилька	Stud	Goujon	Gewindestift	Espárrago
11			+00001-0021647-21		1	Гайка M10x1,25	Nut M10x1.25	Ecrou M10x1,25	Mutter M10x1,25	Tuerca M10x1,25
12			+00001-0026468-01		1	Шайба 10	Washer 10	Rondelle 10	Scheibe 10	Arandela 10
13			+21110-1008078-00		1	Кронштейн	Bracket	Support	Halter	Soporte
14			+00001-0035435-21		2	Шпилька M8x25	Stud M8x25	Goujon M8x25	Stift M8x25	Espárrago M8x25
15	4941	03.04->	+21114-1008080-00		1	Прокладка	Gasket	Joint	Dichtung	Junta
16			+21083-1008081-10	~ !	2	Прокладка	Gasket	Joint	Dichtung	Junta
16			+21083-1008081-11	~ !	2	Прокладка	Gasket	Joint	Dichtung	Junta
16	6372	05.05->	+21083-1008081-12	~ !	2	Прокладка	Gasket	Joint	Dichtung	Junta
16			+21083-1008081-14	~ !	2	Прокладка	Gasket	Joint	Dichtung	Junta
17			+21110-1008148-00		1	Втулка дистанционная	Distance sleeve	Douille entretoise	Distanzhülse	Buje espaciador
18			+00001-0011980-73		2	Шайба 8 пружинная коническая	Spring washer 8, tapered	Rondelle à ressort conique 8	Federscheibe 8	Arandela 8 elástica cónica
19			+21110-1008056-10		1	Кронштейн	Bracket	Support	Halter	Soporte
20			+00001-0060432-21		1	Болт M8x16	Bolt M8x16	Boulon M8x16	Schraube M8x16	Tornillo M8x16

21083-1008081-10(~21083-1008081-11~21083-1008081-12~21083-1008081-14) (!) 21114-1000260-00, 21114-1000260-01 (A001)

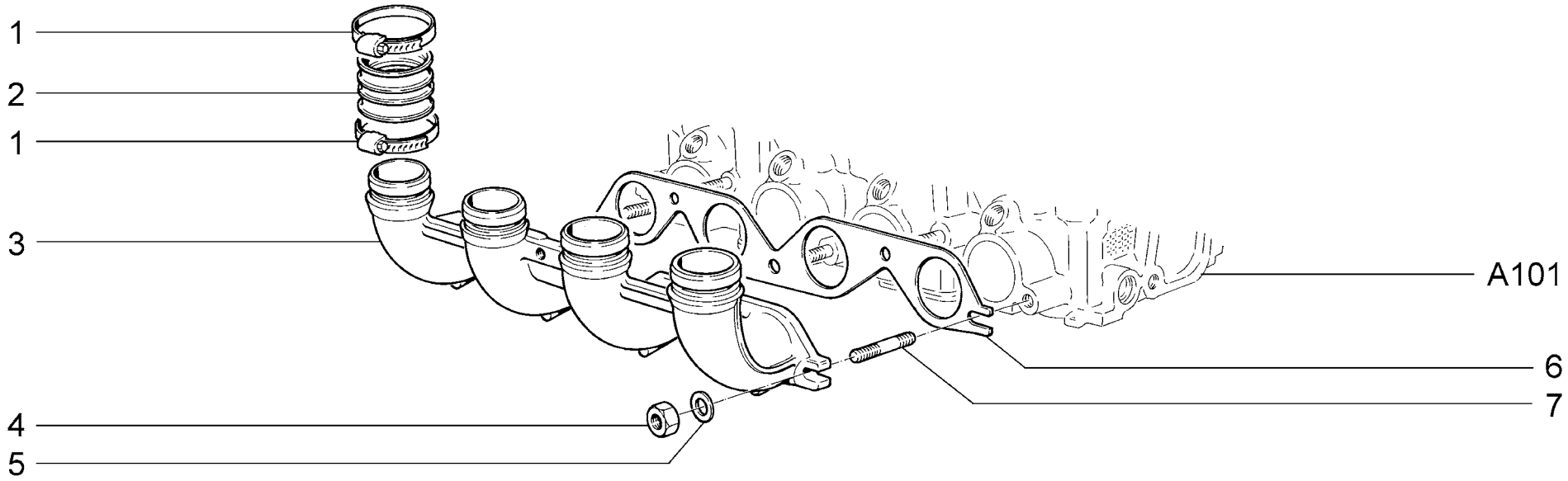

A401	**Труба впускная** **Intake manifold** **Tubulure d'admission** **Ansaugrohr** **Tubo de admisión**	**21103** **21113** **2112**

п. It.	№ изв. Notif. N.	Дата Not.Data	Номер детали Part N.	Применяемость Application	Кол QTY	RUS Наименование	GB Description	F Désignation	D Benennung	E Denominación
1			+21120-1008140-00		8	Хомут	Clip	Collier	Schelle	Abrazadera
2			+21120-1008088-00		4	Муфта ресивера	Coupling, plegnum	Accouplement de récipient	Sammelrohrkupplung	Manguito de recipiente
3			+21120-1008015-00		1	Труба впускная	Intake manifold	Tubulure d'admission	Saugrohr	Tubo de admisión
4			+00001-0061008-11		5	Гайка M8	Nut M8	Ecrou M8	Mutter M8	Tuerca M8
5			+00001-0005196-01		5	Шайба 8	Washer 8	Rondelle 8	Scheibe 8	Arandela 8
6	03410	->06.01	21120-1008081-00		1	Прокладка	Gasket	Joint	Dichtung	Junta
6			+21120-1008081-01	~	1	Прокладка	Gasket	Joint	Dichtung	Junta
6			+21120-1008081-02	~	1	Прокладка	Gasket	Joint	Dichtung	Junta
6			+21120-1008081-11	~	1	Прокладка	Gasket	Joint	Dichtung	Junta
7			+00001-0035170-21		5	Шпилька M8x25	Stud M8x25	Goujon M8x25	Stift M8x25	Espárrago M8x25

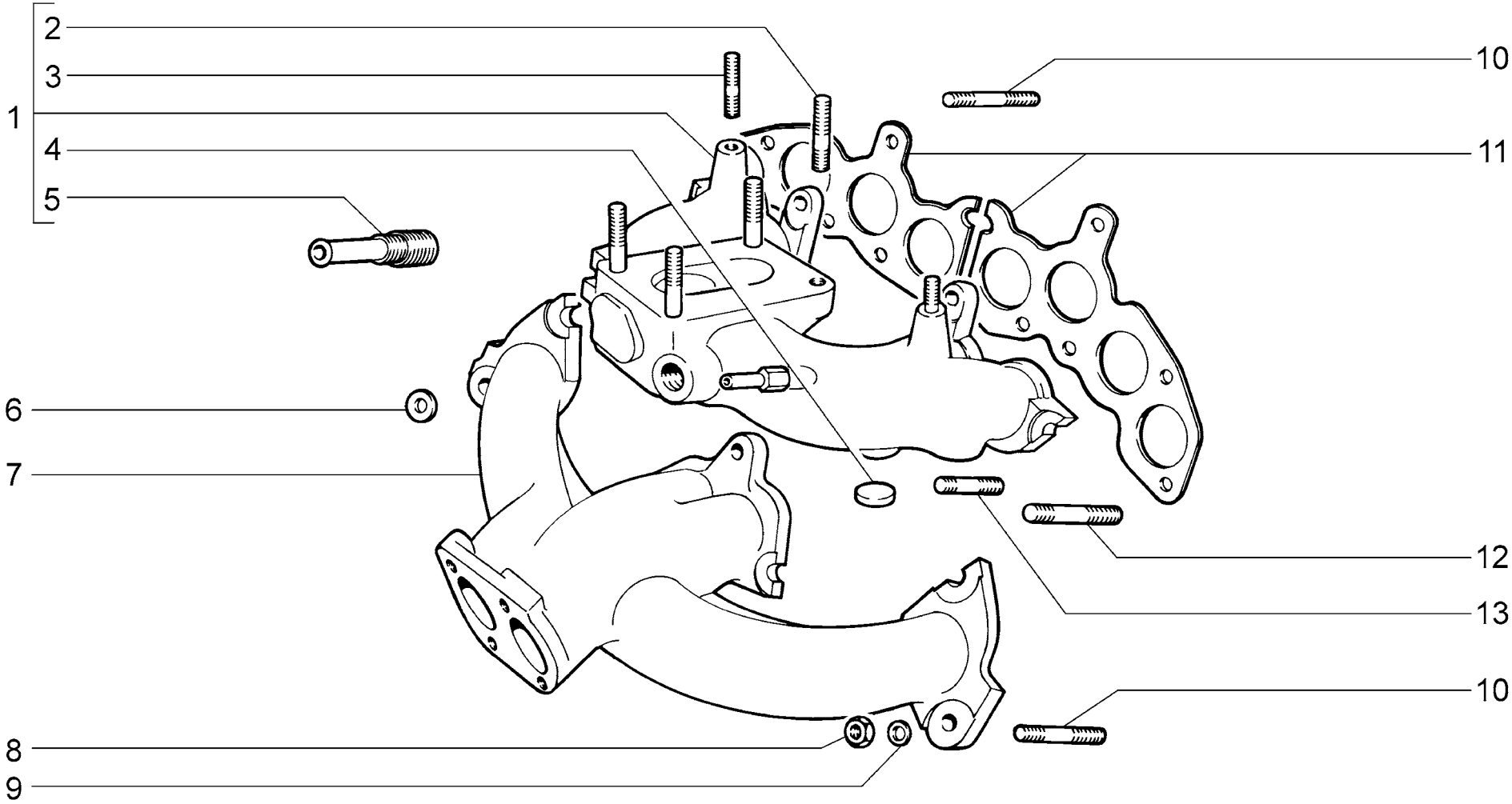

A402	**Труба впускная и выпускной коллектор** **Intake and exhaust manifold** **Tubulure d'admission et collecteur d'échappement** **Ansaugrohr und Auslaßkrümmer** **Tubo de admisión y colector de escape**	**2110**

п. It.	№ изв. Notif. N.	Дата Not.Data	Номер детали Part N.	Применяемость Application	Кол QTY	RUS Наименование	GB Description	F Désignation	D Benennung	E Denominación
1			+21080-1008014-50		1	Труба впускная	Intake manifold	Tubulure d'admission	Saugrohr	Tubo de admisión
2			+00001-0035174-21		4	Шпилька M8x40	Stud M8x40	Goujon M8x40	Stift M8x40	Espárrago M8x40
3			+00001-0035408-21		2	Шпилька M6x14	Stud M6x14	Goujon M6x14	Stift M6x14	Espárrago M6x14
4			+00001-0043288-01		2	Заглушка 22 чашечная	Cup stopper 22	Obturateur cuvette 22	Schalenverschlußkappe 22	Obturador 22 a taza
5			+21080-1008021-00		1	Штуцер	Union	Raccord	Stutzen	Racor
6			+00002-0020413-61		4	Шайба 8	Washer 8	Rondelle 8	Scheibe 8	Arandela 8
7	4195	09.01->	+21080-1008025-00		1	Коллектор выпускной	Exhaust manifold	Collecteur d'échappement	Auslaßkrümmer	Colector de escape
7	04195	->09.01	21080-1008025-36		1	Коллектор выпускной	Exhaust manifold	Collecteur d'échappement	Auslaßkrümmer	Colector de escape
8			+00001-0061008-11		9	Гайка M8	Nut M8	Ecrou M8	Mutter M8	Tuerca M8
9			+00001-0005196-01		5	Шайба 8	Washer 8	Rondelle 8	Scheibe 8	Arandela 8
10			+00001-0035437-21		3	Шпилька M8x35	Stud M8x35	Goujon M8x35	Stift M8x35	Espárrago M8x35
11			+21083-1008081-10	~	2	Прокладка	Gasket	Joint	Dichtung	Junta
11			+21083-1008081-11	~	2	Прокладка	Gasket	Joint	Dichtung	Junta
11			+21083-1008081-12	~	2	Прокладка	Gasket	Joint	Dichtung	Junta
11			+21083-1008081-14	~	2	Прокладка	Gasket	Joint	Dichtung	Junta
12			+21010-1008082-00		1	Шпилька	Stud	Goujon	Gewindestift	Espárrago
13			+00001-0035435-21		5	Шпилька M8x25	Stud M8x25	Goujon M8x25	Stift M8x25	Espárrago M8x25

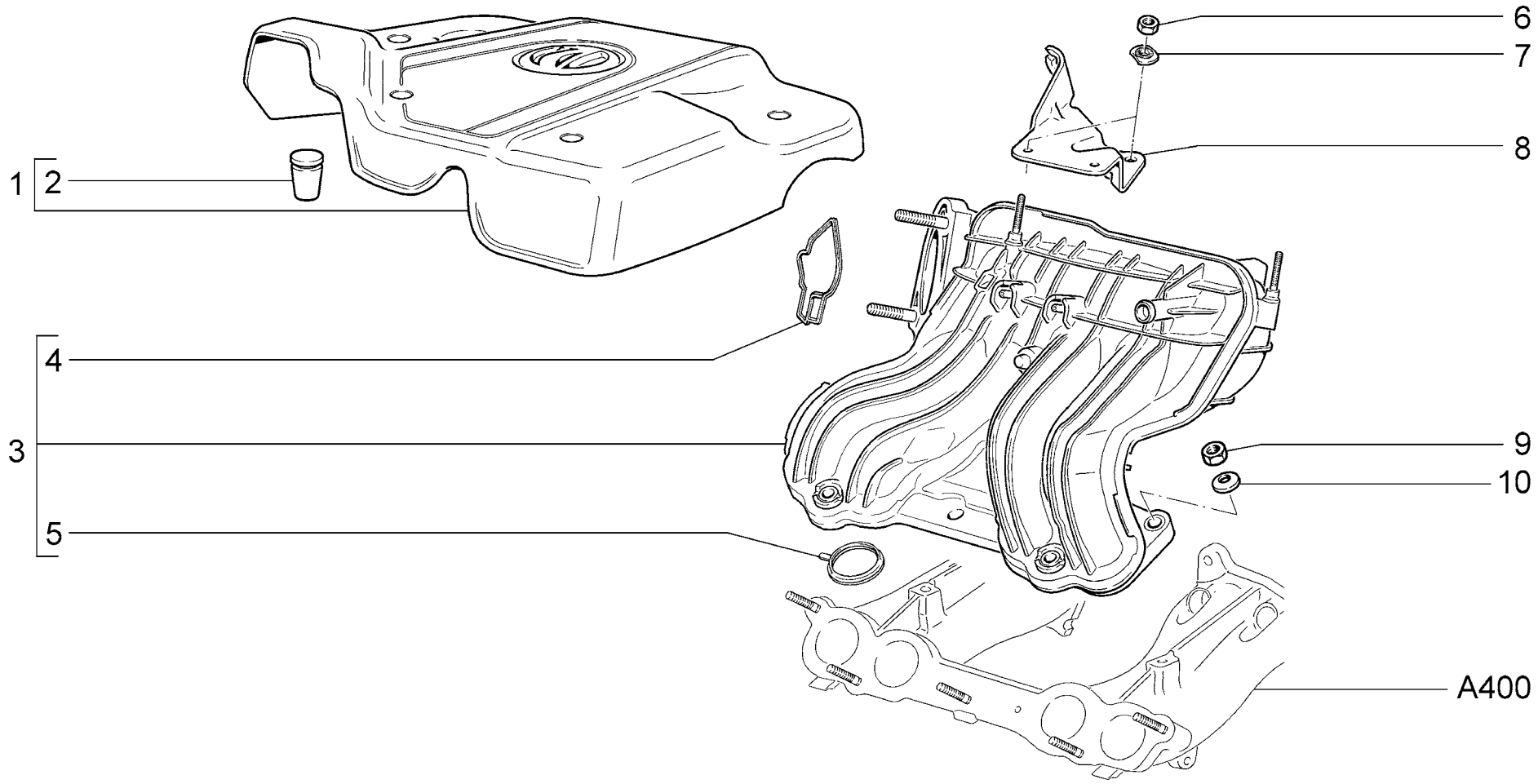

A403	**Модуль впуска** **Intake module** **Bloc d'admission** **Sauganlage** **Módulo de admisión**	**21101** **21101-01** **21101-02** **21101-51** **21101-52** **21112** **21112-01**	**21112-02** **21112-51** **21112-52** **21121** **21121-01 (01)** **21121-02 (01)** **21121-51 (01)**	**21121-52 (01)**

п. / It.	№ изв. / Notif. N.	Дата / Not.Data	Номер детали / Part N.	Применяемость / Application	Кол / QTY	RUS Наименование	GB Description	F Désignation	D Benennung	E Denominación
1	5414	03.05->	+21110-1008650-00	~	1	Экран модуля	Intake module cover	Ecran du bloc d'admission	Ansaugmodulabdeckung	Pantalla del módulo
1	5181	02.05->	+21110-1008650-02	~	1	Экран модуля	Intake module cover	Ecran du bloc d'admission	Ansaugmodulabdeckung	Pantalla del módulo
2			+21120-1008658-00		4	Опора экрана	Mounting rubber	Appui	Lagerung	Apoyo
3			+21110-1008600-00		1	Модуль впуска	Intake module	Bloc d'admission	Ansaugmodul	Módulo de admisión
4			+21120-1008636-00		1	Уплотнитель дроссельного патрубка	Throttle body seal	Joint d'étanchéité du boîtier de papillon	Drosselstutzendichtung	Empaquetadura de la tubuladura de estrangulación
5			+21120-1008638-00		4	Уплотнитель газового канала	Intake manifold O-ring	Joint d'étanchéité du canal de gaz	Dichtring	Empaquetadura del canal de gas
6			+00001-0058962-11		3	Гайка М6	Nut M6	Ecrou M6	Mutter M6	Tuerca M6
7			+00001-0011974-73		3	Шайба 6 специальная	Special washer 6	Rondelle spéciale 6	Sonderscheibe 6	Arandela 6 especial
8	5181	02.05->	+21114-1008050-00		1	Кронштейн	Bracket	Support	Halter	Soporte
8			+21114-1008051-00	(01 - E4)	1	Кронштейн	Bracket	Support	Halter	Soporte
9			+00001-0061008-11		5	Гайка М8	Nut M8	Ecrou M8	Mutter M8	Tuerca M8
10			+00001-0005196-01		5	Шайба 8	Washer 8	Rondelle 8	Scheibe 8	Arandela 8

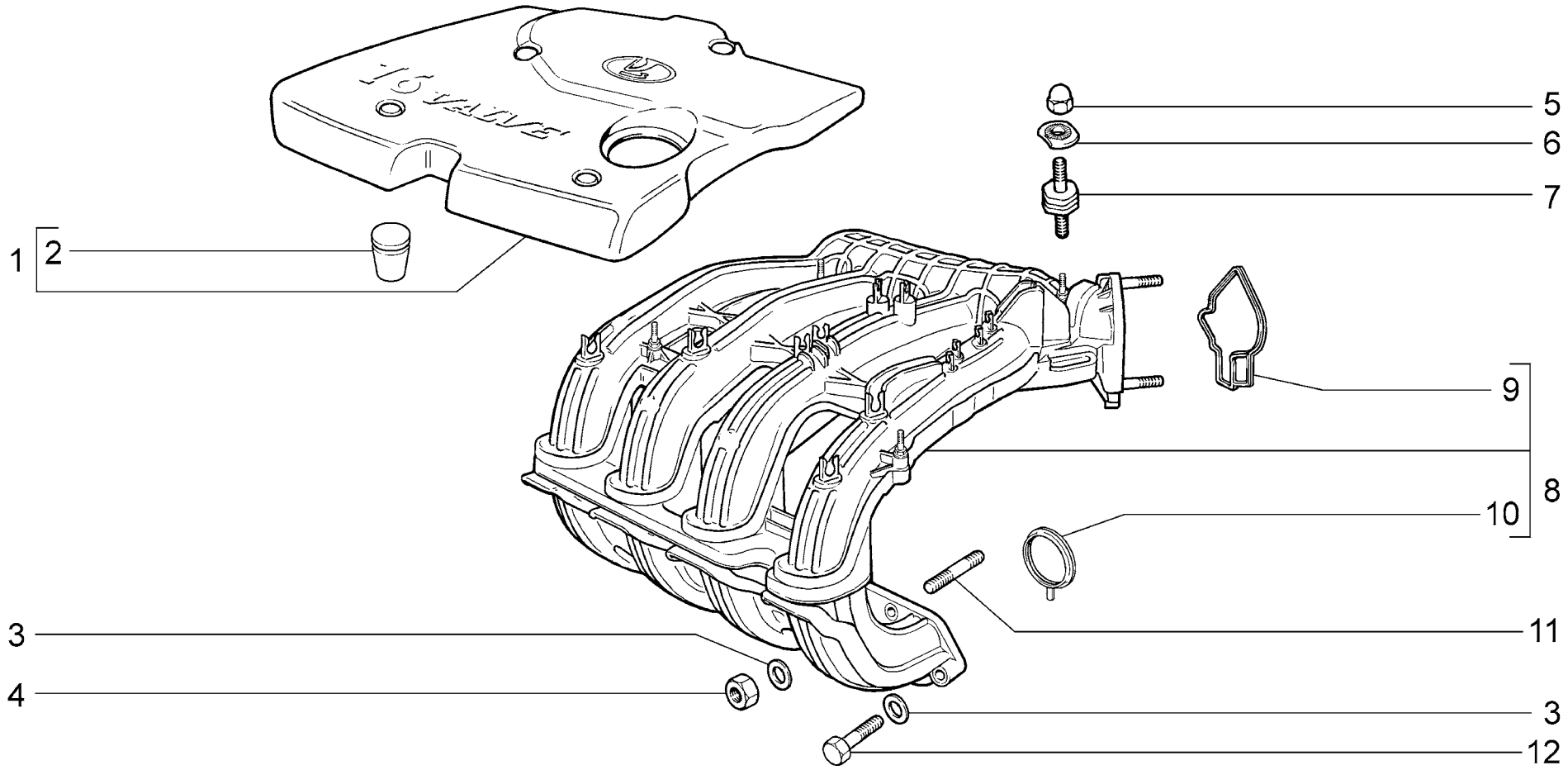

A404	**Модуль впуска** **Intake module** **Bloc d'admission** **Sauganlage** **Módulo de admisión**	**21104** **21104-01** **21104-02** **21104-03** **21104-51** **21104-52** **21104-53**	**21114** **21114-01** **21114-02** **21114-51** **21114-52** **21124** **21124-01**	**21124-02** **21124-51** **21124-52**

п. It.	№ изв. Notif. N.	Дата Not.Data	Номер детали Part N.	Применяемость Application	Кол QTY	RUS Наименование	GB Description	F Désignation	D Benennung	E Denominación
1			+21120-1008650-00	~	1	Экран модуля	Intake module cover	Ecran du bloc d'admission	Ansaugmodulabdeckung	Pantalla del módulo
1			+21120-1008650-01	~	1	Экран модуля	Intake module cover	Ecran du bloc d'admission	Ansaugmodulabdeckung	Pantalla del módulo
2			+21120-1008658-00	~	4	Опора экрана	Mounting rubber	Appui	Lagerung	Apoyo
2			+21120-1008658-01	~	4	Опора экрана	Mounting rubber	Appui	Lagerung	Apoyo
3			+00001-0005196-01		5	Шайба 8	Washer 8	Rondelle 8	Scheibe 8	Arandela 8
4			+00001-0061008-11		3	Гайка M8	Nut M8	Ecrou M8	Mutter M8	Tuerca M8
5			+21080-1003298-00		2	Гайка	Nut	Ecrou	Mutter	Tuerca
6			+00001-0011974-73		2	Шайба 6 специальная	Special washer 6	Rondelle spéciale 6	Sonderscheibe 6	Arandela 6 especial
7			+21120-1008104-00	~	2	Опора ресивера	Mounting, plegnum	Appui de récipient	Lagerung	Apoyo de recipiente
7	8017	10.05->	+21120-1008104-01	~	2	Опора ресивера	Mounting, plegnum	Appui de récipient	Lagerung	Apoyo de recipiente
8			+21120-1008600-00		1	Модуль впуска	Intake module	Bloc d'admission	Ansaugmodul	Módulo de admisión
9			+21120-1008636-00		1	Уплотнитель дроссельного патрубка	Throttle body seal	Joint d'étanchéité du boîtier de papillon	Drosselstutzendichtung	Empaquetadura de la tubuladura de estrangulación
10			+21120-1008638-00		4	Уплотнитель газового канала	Intake manifold O-ring	Joint d'étanchéité du canal de gaz	Dichtring	Empaquetadura del canal de gas
11			+00001-0035170-21		3	Шпилька M8x25	Stud M8x25	Goujon M8x25	Stift M8x25	Espárrago M8x25
12			+00001-0060439-21		2	Болт M8x35	Bolt M8x35	Boulon M8x35	Schraube M8x35	Tornillo M8x35

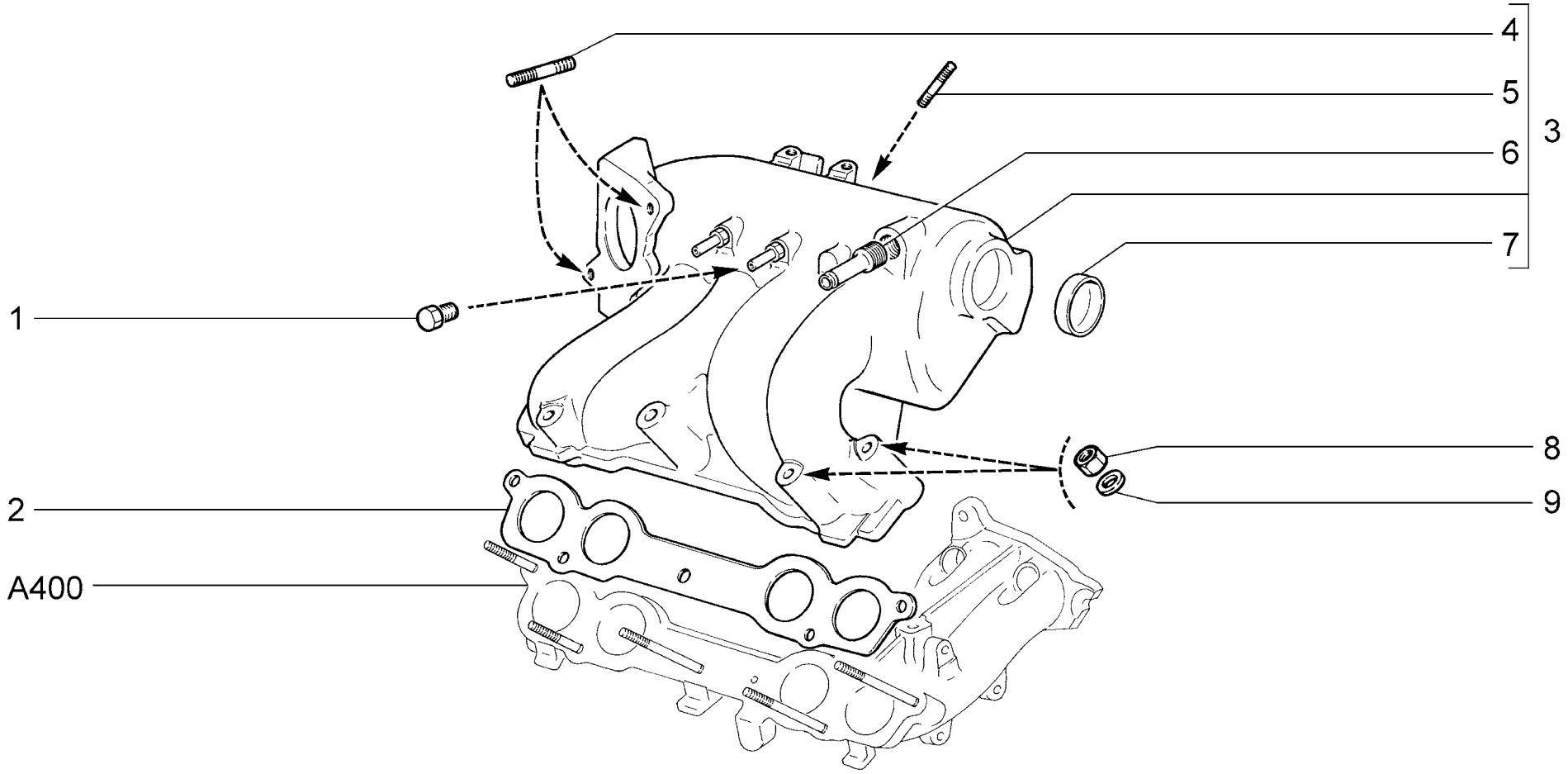

A405	**Ресивер** **Receiver** **Récipient** **Sammelrohr** **Recipiente**	**21102** **2111**

п. It.	№ изв. Notif. N.	Дата Not.Data	Номер детали Part N.	Применяемость Application	Кол QTY	RUS Наименование	GB Description	F Désignation	D Benennung	E Denominación
1			21083-1008060-00		1	Заглушка	Plug	Obturateur	Stopfen	Obturador
2			+21110-1008055-10		1	Прокладка ресивера	Gasket, plegnum	Joint de récipient	Sammelrohr-Dichtung	Junta del recipiente
3			+21110-1008027-20		1	Ресивер	Receiver unit	Récipient	Sammelrohr	Recipiente
4			+00001-0035434-21		2	Шпилька M8x28	Stud M8x28	Goujon M8x28	Stift M8x28	Espárrago M8x28
5			+00001-0035433-21		1	Шпилька M8x20	Stud M8x20	Goujon M8x20	Stift M8x20	Espárrago M8x20
6			+21030-1008021-00		1	Штуцер	Union	Raccord	Stutzen	Racor
7			+00001-0043299-01		1	Заглушка 40 чашечная	Cup stopper 40	Obturateur cuvette 40	Schalenverschlußkappe 40	Obturador 40 a taza
8			+00001-0061008-11		5	Гайка M8	Nut M8	Ecrou M8	Mutter M8	Tuerca M8
9			+00001-0011980-73		5	Шайба 8 пружинная коническая	Spring washer 8, tapered	Rondelle à ressort conique 8	Federscheibe 8	Arandela 8 elástica cónica

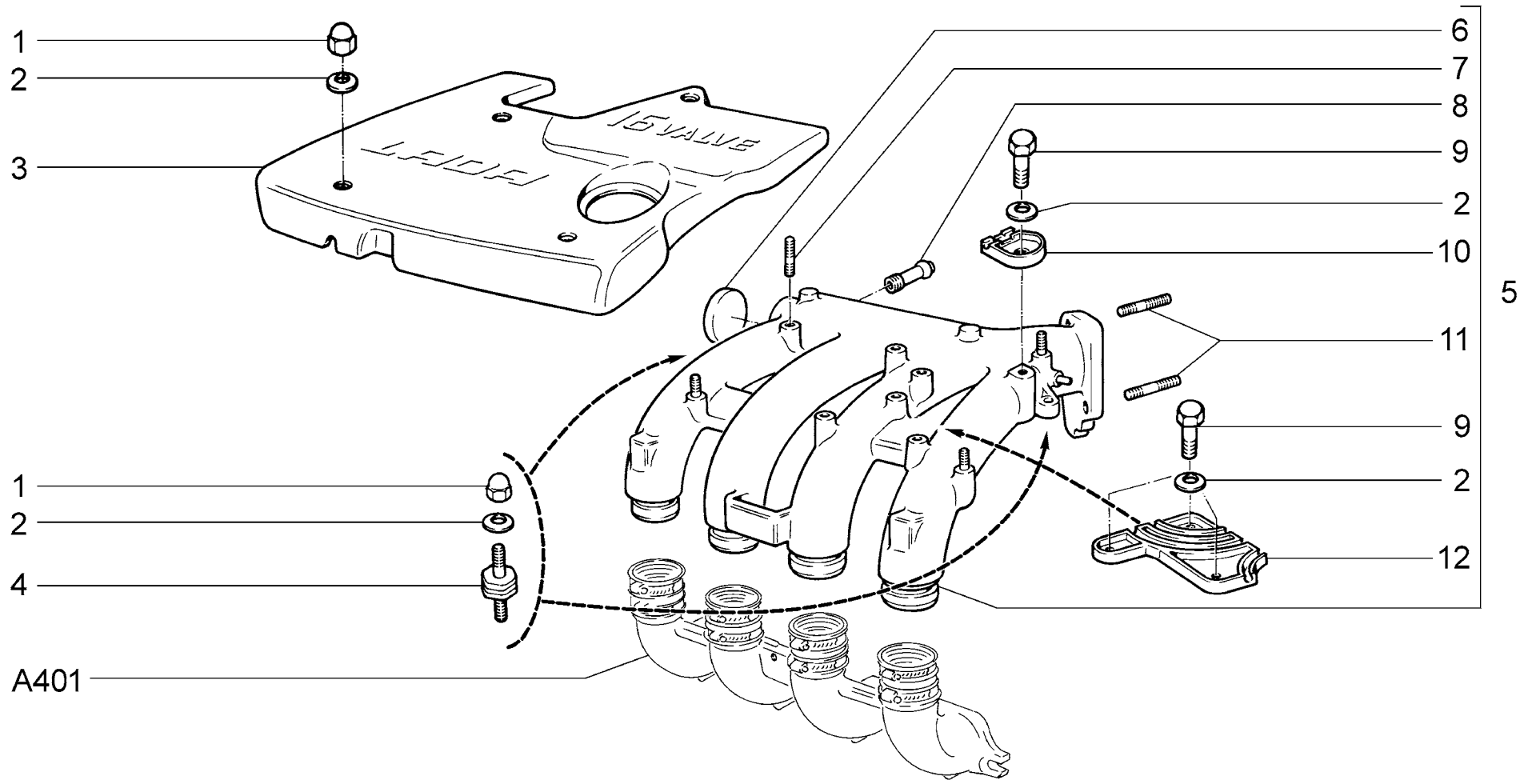

A406	**Ресивер** **Receiver** **Récipient** **Sammelrohr** **Recipiente**	**21103** **21113** **2112**

п. / It.	№ изв. / Notif. N.	Дата / Not.Data	Номер детали / Part N.	Применяемость / Application	Кол / QTY	RUS Наименование	GB Description	F Désignation	D Benennung	E Denominación
1			+21080-1003298-00		6	Гайка	Nut	Ecrou	Mutter	Tuerca
2			+00001-0011977-73		10	Шайба 6 пружинная коническая	Spring washer 6, tapered	Rondelle à ressort conique 6	Federscheibe 6	Arandela 6 elástica cónica
3			+21120-1008061-00		1	Экран ресивера	Shield, plegnum	Ecran de réservoir	Abschirmblech	Pantalla
4			+21120-1008104-00		2	Опора ресивера	Mounting, plegnum	Appui de récipient	Lagerung	Apoyo de recipiente
5			+21120-1008027-00		1	Ресивер	Receiver unit	Récipient	Sammelrohr	Recipiente
6			+00001-0043299-01		1	Заглушка 40 чашечная	Cup stopper 40	Obturateur cuvette 40	Schalenverschlußkappe 40	Obturador 40 a taza
7			+00001-0015000-21		4	Шпилька M6x12	Stud M6x12	Goujon M6x12	Stift M6x12	Espárrago M6x12
8			+21030-1008021-00		1	Штуцер	Union	Raccord	Stutzen	Racor
9			+00001-0009022-21		4	Болт M6x16	Bolt M6x16	Boulon M6x16	Schraube M6x16	Tornillo M6x16
10			+21120-3707133-00		1	Кронштейн одногнездовой	Single bracket	Support à un logement	1-loch-Halter	Soporte de uniasiento
11			+00001-0035434-21		2	Шпилька M8x28	Stud M8x28	Goujon M8x28	Stift M8x28	Espárrago M8x28
12			+21120-3707132-00		1	Кронштейн трехгнездовой	3-way bracket	Support à trois logements	3-löcher- Halter	Soporte de tres asientos

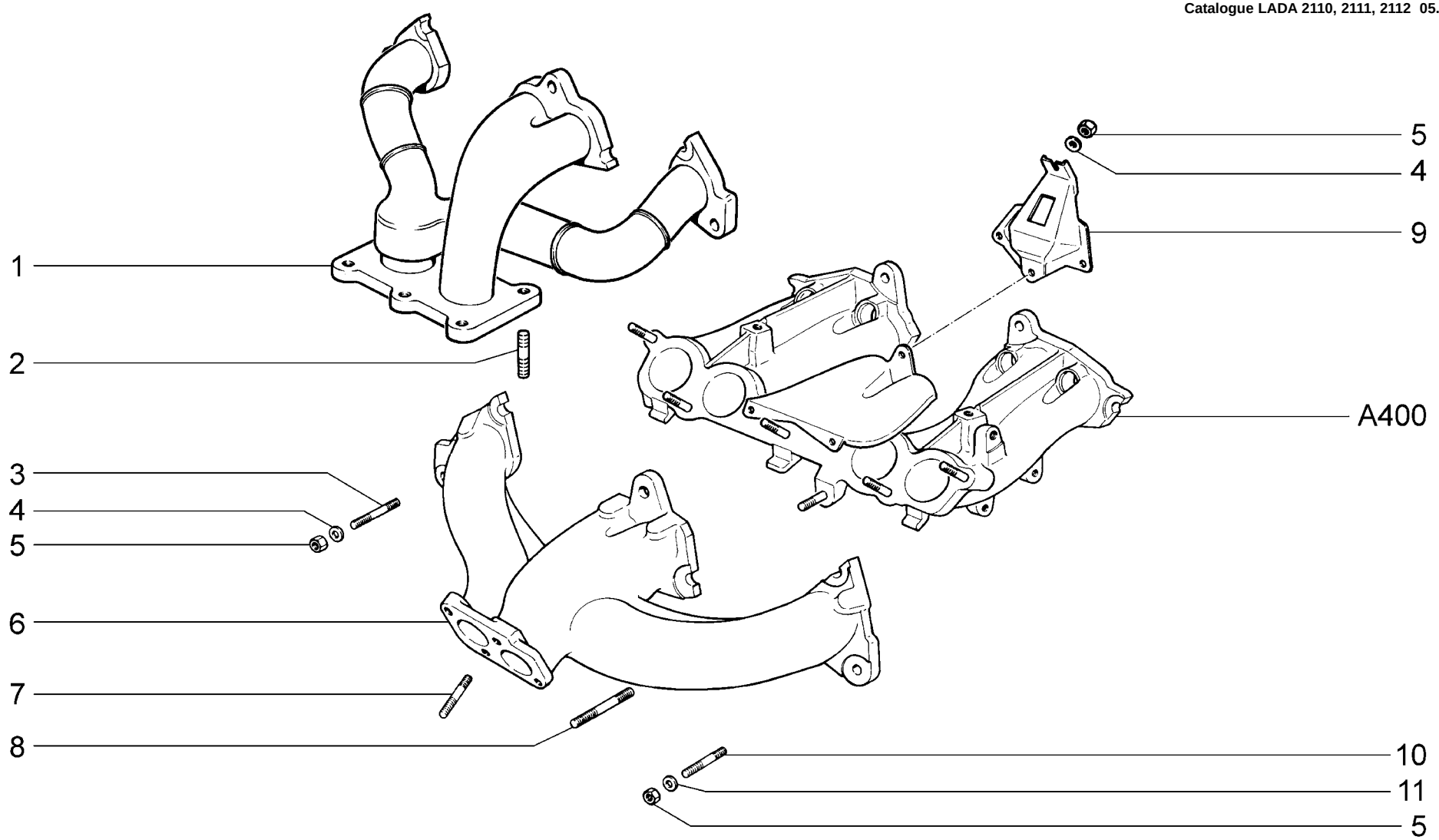

A407	**Коллектор выпускной** **Exhaust manifold** **Collecteur d'échappement** **Auslaßkrümmer** **Colector de escape**	**21101** **21101-01** **21101-02** **21101-51** **21101-52** **21102 (01)** **2111 (01)**	**21112** **21112-01** **21112-02** **21112-51** **21112-52** **21121** **21121-01**	**21121-02** **21121-51** **21121-52**

п. / It.	№ изв. / Notif. N.	Дата / Not.Data	Номер детали / Part N.		Применяемость / Application	Кол / QTY	RUS Наименование	GB Description	F Désignation	D Benennung	E Denominación
1			+21110-1008025-10	~	(01 - E3)	1	Коллектор выпускной	Exhaust manifold	Collecteur d'échappement	Auslaßkrümmer	Colector de escape
1			+21110-1008025-11	~	(01 - E3)	1	Коллектор выпускной	Exhaust manifold	Collecteur d'échappement	Auslaßkrümmer	Colector de escape
2			+00001-0034495-30		(01 - E3)	6	Шпилька M10x1,25x25	Stud M10x1.25x25	Goujon M10x1,25x25	Stift M10x1,25x25	Espárrago M10x1,25x25
3			+00001-0035435-21			5	Шпилька M8x25	Stud M8x25	Goujon M8x25	Stift M8x25	Espárrago M8x25
4			+00002-0020413-61			5	Шайба 8	Washer 8	Rondelle 8	Scheibe 8	Arandela 8
5			+00001-0061008-11			10	Гайка M8	Nut M8	Ecrou M8	Mutter M8	Tuerca M8
6			+21080-1008025-00	!		1	Коллектор выпускной	Exhaust manifold	Collecteur d'échappement	Auslaßkrümmer	Colector de escape
7			+00001-0035170-30			4	Шпилька M8x25	Stud M8x25	Goujon M8x25	Stift M8x25	Espárrago M8x25
8			+21010-1008082-00			1	Шпилька	Stud	Goujon	Gewindestift	Espárrago
9			+21110-1008051-00			1	Кронштейн	Bracket	Support	Halter	Soporte
10			+00001-0035437-21			3	Шпилька M8x35	Stud M8x35	Goujon M8x35	Stift M8x35	Espárrago M8x35
11			+00001-0005196-01			5	Шайба 8	Washer 8	Rondelle 8	Scheibe 8	Arandela 8

21080-1008025-00 (!) 21114-1000260-01, 21114-1000260-61 (A001)

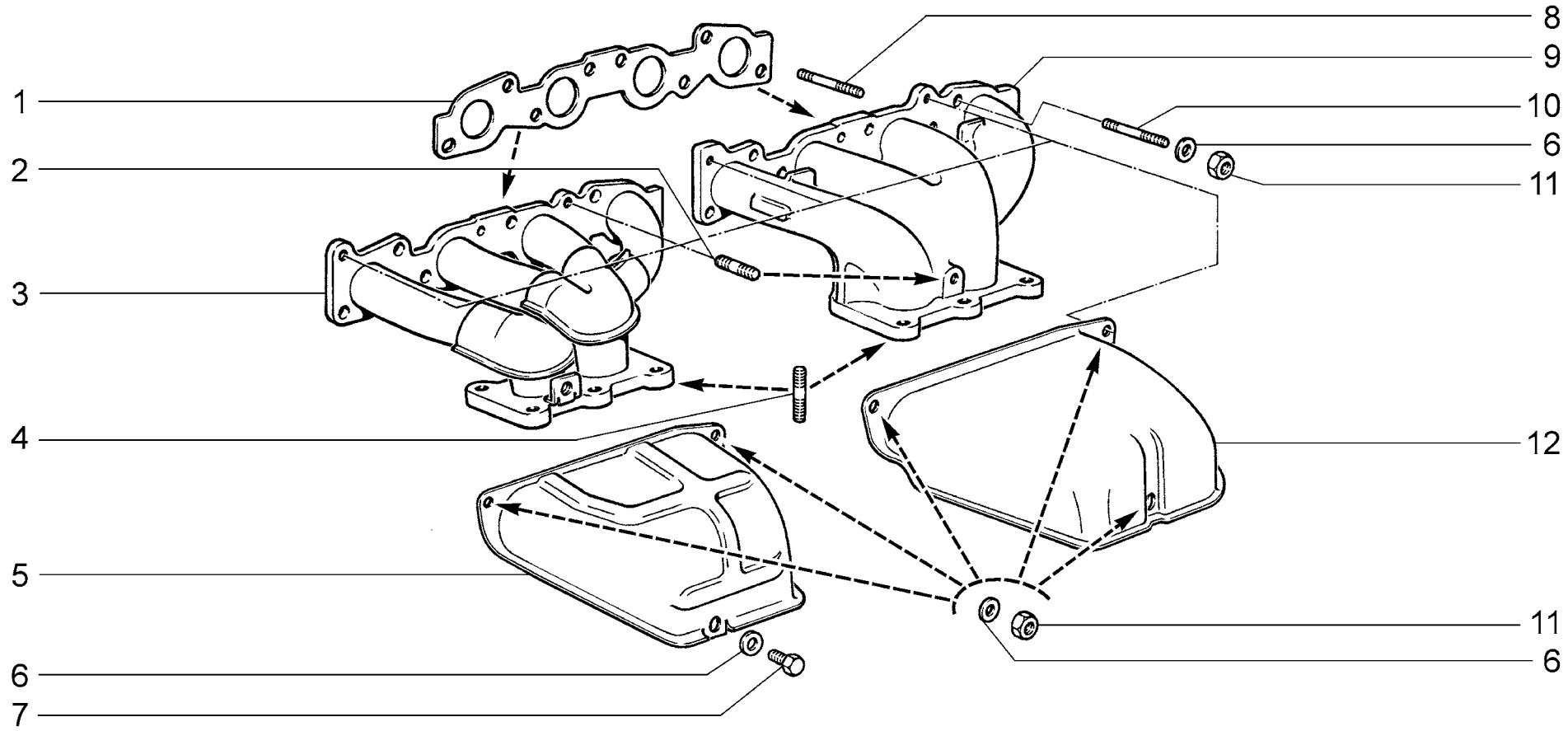

A408	**Коллектор выпускной** **Exhaust manifold** **Collecteur d'échappement** **Auslaßkrümmer** **Colector de escape**	**21103 (01)** **21104** **21104-01** **21104-02** **21104-03** **21104-51** **21104-52**	**21104-53** **21113 (01)** **21114** **21114-01** **21114-02** **21114-51** **21114-52**	**2112 (01)** **21124** **21124-01** **21124-02** **21124-51** **21124-52**

п. / It.	№ изв. / Notif. N.	Дата / Not.Data	Номер детали / Part N.	Применяемость / Application	Кол / QTY	RUS Наименование	GB Description	F Désignation	D Benennung	E Denominación
1			+21120-1008089-01	~	1	Прокладка коллектора	Manifold gasket	Joint de collecteur	Dichtung	Junta del collector
1			+21120-1008089-02	~	1	Прокладка коллектора	Manifold gasket	Joint de collecteur	Dichtung	Junta del collector
1			+21120-1008089-11	~	1	Прокладка коллектора	Manifold gasket	Joint de collecteur	Dichtung	Junta del collector
1			+21120-1008089-17	~	1	Прокладка коллектора	Manifold gasket	Joint de collecteur	Dichtung	Junta del collector
2			+00001-0035166-21		2	Шпилька M8x16	Stud M8x16	Goujon M8x16	Stift M8x16	Espárrago M8x16
3			+21120-1008025-10	~ (01 - E3)	1	Коллектор выпускной	Exhaust manifold	Collecteur d'échappement	Auslaßkrümmer	Colector de escape
3			+21120-1008025-11	~ (01 - E3)	1	Коллектор выпускной	Exhaust manifold	Collecteur d'échappement	Auslaßkrümmer	Colector de escape
4			+00001-0034495-30		6	Шпилька M10x1,25x25	Stud M10x1.25x25	Goujon M10x1,25x25	Stift M10x1,25x25	Espárrago M10x1,25x25
5			+21120-1008044-10	(01 - E3)	1	Экран коллектора	Shield, manifold	Ecran de collecteur	Abschirmblech	Pantalla del collector
6			+00001-0005196-01	(01 - E3)	1	Шайба 8	Washer 8	Rondelle 8	Scheibe 8	Arandela 8
6			+00001-0005196-01		11	Шайба 8	Washer 8	Rondelle 8	Scheibe 8	Arandela 8
7			+00001-0060430-21	(01 - E3)	1	Болт M8x12	Bolt M8x12	Boulon M8x12	Schraube M8x12	Tornillo M8x12
8			+00001-0035435-21		1	Шпилька M8x25	Stud M8x25	Goujon M8x25	Stift M8x25	Espárrago M8x25
9			+21120-1008025-00	!	1	Коллектор выпускной	Exhaust manifold	Collecteur d'échappement	Auslaßkrümmer	Colector de escape
10			+00001-0035170-21		7	Шпилька M8x25	Stud M8x25	Goujon M8x25	Stift M8x25	Espárrago M8x25
11			+00001-0061008-11		11	Гайка M8	Nut M8	Ecrou M8	Mutter M8	Tuerca M8
12			+21120-1008044-00		1	Экран коллектора	Shield, manifold	Ecran de collecteur	Abschirmblech	Pantalla del collector

21120-1008025-00 (!) 21124-1000260-01, 21124-1000260-61 (A002)

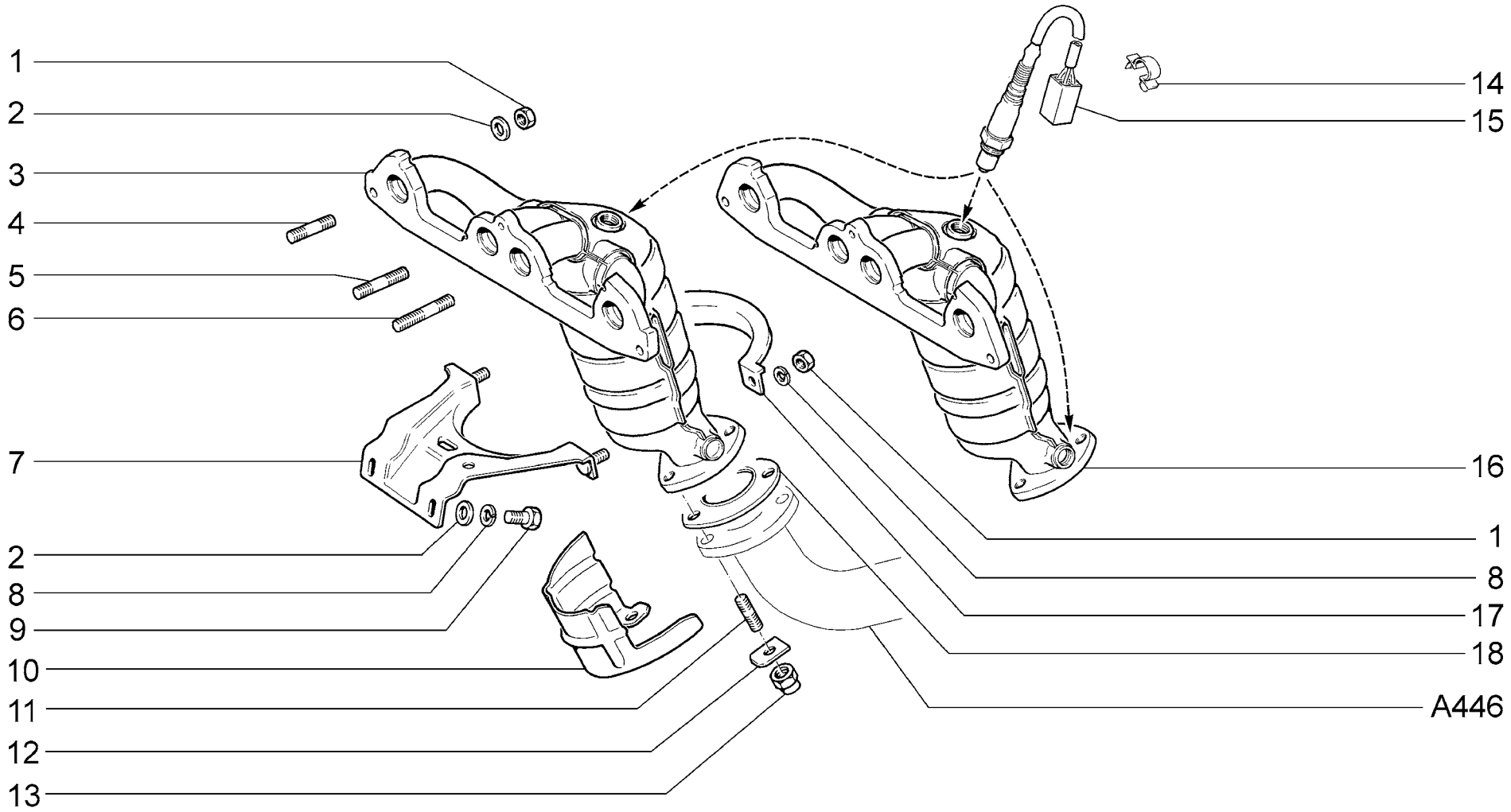

A440	**Труба приёмная с нейтрализатором** **Downpipe with catalyst** **Collecteur d'échappement avec le pot catalytique** **Auslaßkrümmer mit Katalysator** **Colector de escape con catalizador**	**21101** **21101-01** **21101-02** **21101-51** **21101-52** **21112** **21112-01**	**21112-02** **21112-51** **21112-52** **21121** **21121-01** **21121-02** **21121-51**	**21121-52**

п. It.	№ изв. Notif. N.	Дата Not.Data	Номер детали Part N.	Применяемость Application	Кол QTY	RUS Наименование	GB Description	F Désignation	D Benennung	E Denominación
1			+00001-0061008-11		10	Гайка М8	Nut M8	Ecrou M8	Mutter M8	Tuerca M8
2			+00001-0005196-01		10	Шайба 8	Washer 8	Rondelle 8	Scheibe 8	Arandela 8
3			+21101-1203008-00	!	1	Катколлетор	Maniverter	Ensemble catalyseur-collecteur	Kat-Krummer	Colector con catalizador
4			+00001-0035435-21		3	Шпилька М8х25	Stud M8x25	Goujon M8x25	Stift M8x25	Espárrago M8x25
5			+00001-0035437-21		3	Шпилька М8х35	Stud M8x35	Goujon M8x35	Stift M8x35	Espárrago M8x35
6			+21010-1008082-00		1	Шпилька	Stud	Goujon	Gewindestift	Espárrago
7			+11183-1203040-00		1	Кронштейн	Bracket	Support	Halter	Soporte
8			+00001-0005166-70		4	Шайба 8 пружинная	Spring washer 8	Rondelle élastique 8	Federscheibe 8	Arandela 8 elástica
9			+00001-0060432-21		2	Болт М8х16	Bolt M8x16	Boulon M8x16	Schraube M8x16	Tornillo M8x16
10			11180-1203194-00		1	Экран приемной трубы	Downpipe screen	Ecran du tube avant	Hosenrohrabschirmblech	Pantalla del tubo de admisión
11			+00001-0035168-30		3	Шпилька М8х20	Stud M8x20	Goujon M8x20	Stift M8x20	Espárrago M8x20
12			11180-1203075-00		3	Пластина	Plate	Plaque	Platte	Placa
13	09056	->02.06	+21080-1203019-00		3	Гайка	Nut	Ecrou	Mutter	Tuerca
13	9056	02.06->	+21080-1203019-01		3	Гайка	Nut	Ecrou	Mutter	Tuerca
14	06878-ПИ	->06.05	+00001-0045694-80		2	Скоба 10	Clamp 10	Etrier 10	Kabelschelle 10	Grapa 10
14	06878-ПИ	->06.05	+00001-0045694-80	(E3,E4)	4	Скоба 10	Clamp 10	Etrier 10	Kabelschelle 10	Grapa 10
14	6878-ПИ	06.05->	+00001-0045696-80		2	Скоба 12	Clamp 12	Etrier 12	Kabelschelle 12	Grapa 12
14	6878-ПИ	06.05->	+00001-0045696-80	(E3,E4)	4	Скоба 12	Clamp 12	Etrier 12	Kabelschelle 12	Grapa 12
15			+11180-3850010-00		1	Датчик кислородный	Oxygen sensor	Sonde Lambda	Lambda-Sonde	Sonda Lambda
15			+11180-3850010-00	(E3,E4)	2	Датчик кислородный	Oxygen sensor	Sonde Lambda	Lambda-Sonde	Sonda Lambda
16			+11183-1203008-00	(E3)	1	Катколлетор	Maniverter	Ensemble catalyseur-collecteur	Kat-Krummer	Colector con catalizador
16	9252	02.06->	+21101-1203008-10	(E4)	1	Труба приемная	Exhaust downpipe	Tube avant	Vorrohr	Tubo de admisión
17			11180-1203042-00		1	Хомут кронштейна	Clip, bracket	Collier de support	Halterklemme	Apriete del soporte
18			+21100-1203021-12		1	Прокладка	Gasket	Joint	Dichtung	Junta

21101-1203008-00 (!) 21114-1000260-00, 21114-1000260-60 (A001)

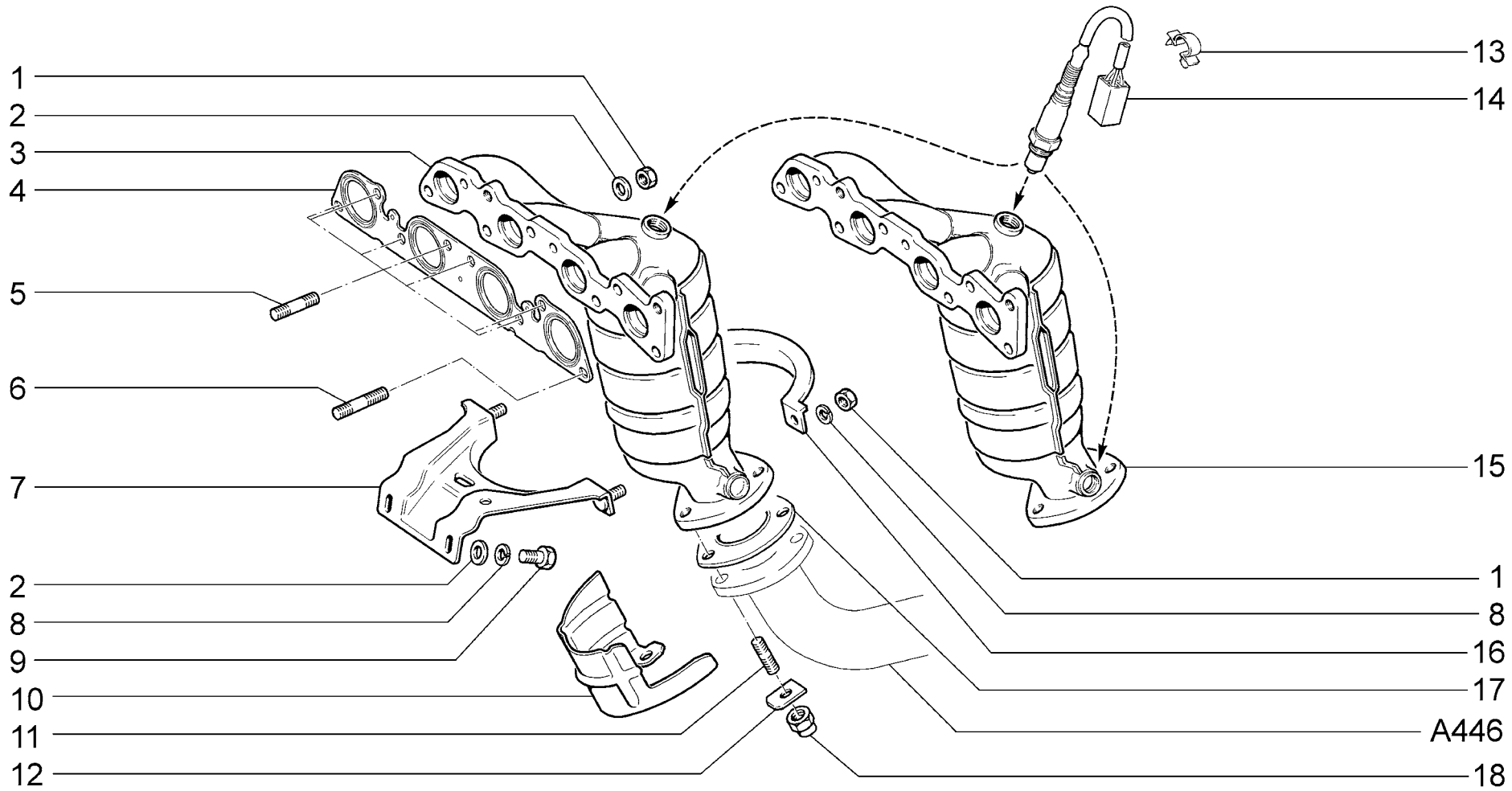

A441	**Труба приёмная с нейтрализатором** **Downpipe with catalyst** **Collecteur d'échappement avec le pot catalytique** **Auslaßkrümmer mit Katalysator** **Colector de escape con catalizador**	**21104** **21104-01** **21104-02** **21104-03** **21104-51** **21104-52** **21104-53**	**21114** **21114-01** **21114-02** **21114-51** **21114-52** **21124** **21124-01**	**21124-02** **21124-51** **21124-52**

п. It.	№ изв. Notif. N.	Дата Not.Data	Номер детали Part N.	Применяемость Application	Кол QTY	RUS Наименование	GB Description	F Désignation	D Benennung	E Denominación
1			+00001-0061008-11		10	Гайка М8	Nut M8	Ecrou M8	Mutter M8	Tuerca M8
2			+00001-0005196-01		10	Шайба 8	Washer 8	Rondelle 8	Scheibe 8	Arandela 8
3			+21104-1203008-00	!	1	Катколлетор	Maniverter	Ensemble catalyseur-collecteur	Kat-Krummer	Colector con catalizador
4			+21124-1008089-00		1	Прокладка	Gasket	Joint	Dichtung	Junta
5			+00001-0035170-21		7	Шпилька М8х25	Stud M8x25	Goujon M8x25	Stift M8x25	Espárrago M8x25
6			+00001-0035437-21		1	Шпилька М8х35	Stud M8x35	Goujon M8x35	Stift M8x35	Espárrago M8x35
7			+11183-1203040-00		1	Кронштейн	Bracket	Support	Halter	Soporte
8			+00001-0005166-70		4	Шайба 8 пружинная	Spring washer 8	Rondelle élastique 8	Federscheibe 8	Arandela 8 elástica
9			+00001-0060432-21		2	Болт М8х16	Bolt M8x16	Boulon M8x16	Schraube M8x16	Tornillo M8x16
10			11180-1203194-00		1	Экран приемной трубы	Downpipe screen	Ecran du tube avant	Hosenrohrabschirmblech	Pantalla del tubo de admisión
11			+00001-0035168-10		3	Шпилька М8х20	Stud M8x20	Goujon M8x20	Stift M8x20	Espárrago M8x20
12			11180-1203075-00		3	Пластина	Plate	Plaque	Platte	Placa
13	06878-ПИ	->06.05	+00001-0045694-80		2	Скоба 10	Clamp 10	Etrier 10	Kabelschelle 10	Grapa 10
13	06878-ПИ	->06.05	+00001-0045694-80	(E3,E4)	4	Скоба 10	Clamp 10	Etrier 10	Kabelschelle 10	Grapa 10
13	6878-ПИ	06.05->	+00001-0045696-80		2	Скоба 12	Clamp 12	Etrier 12	Kabelschelle 12	Grapa 12
13	6878-ПИ	06.05->	+00001-0045696-80	(E3,E4)	4	Скоба 12	Clamp 12	Etrier 12	Kabelschelle 12	Grapa 12
14			+11180-3850010-00		1	Датчик кислородный	Oxygen sensor	Sonde Lambda	Lambda-Sonde	Sonda Lambda
14			+11180-3850010-00	(E3,E4)	2	Датчик кислородный	Oxygen sensor	Sonde Lambda	Lambda-Sonde	Sonda Lambda
15			+11186-1203008-00	(E3)	1	Катколлетор	Maniverter	Ensemble catalyseur-collecteur	Kat-Krummer	Colector con catalizador
15	9252	02.06->	+21104-1203008-10	(E4)	1	Труба приемная	Exhaust downpipe	Tube avant	Vorrohr	Tubo de admisión
16			11180-1203042-00		1	Хомут кронштейна	Clip, bracket	Collier de support	Halterklemme	Apriete del soporte
17			+21100-1203021-12		1	Прокладка	Gasket	Joint	Dichtung	Junta
18	09056	->02.06	+21080-1203019-00		3	Гайка	Nut	Ecrou	Mutter	Tuerca
18	9056	02.06->	+21080-1203019-01		3	Гайка	Nut	Ecrou	Mutter	Tuerca

21104-1203008-00 (!) 21124-1000260-00, 21124-1000260-60 (A002)

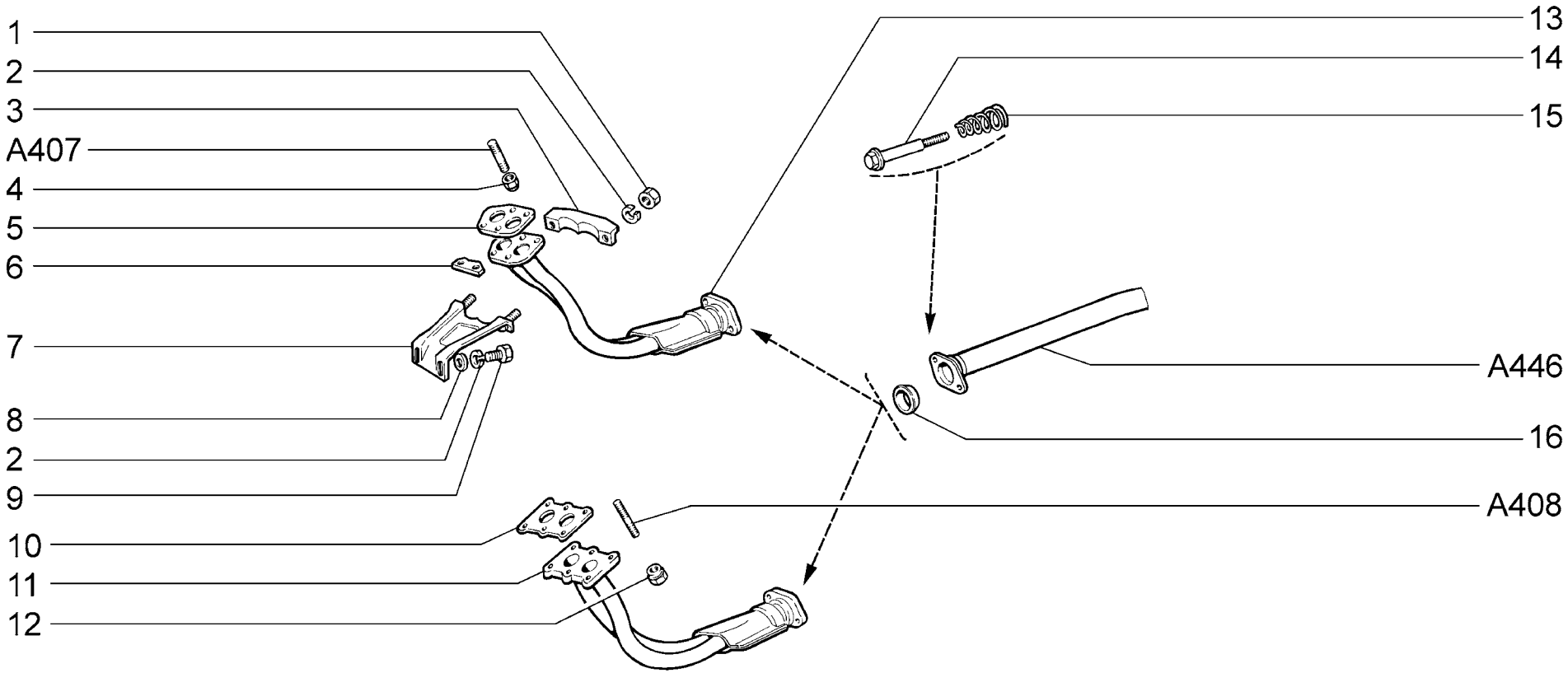

A442	**(10)** **Трубы выхлопные** **Exhaust pipes** **Tubes d'échappement** **Auspuffröhre** **Tubos de escape**	**2110 (01)** **21102 (01)** **21103 (02)** **2111 (01)** **21113 (02)**

п. / It.	№ изв. / Notif. N.	Дата / Not.Data	Номер детали / Part N.	Применяемость / Application	Кол / QTY	RUS Наименование	GB Description	F Désignation	D Benennung	E Denominación
1			+00001-0061008-11		2	Гайка M8	Nut M8	Ecrou M8	Mutter M8	Tuerca M8
2			+00001-0005166-70		4	Шайба 8 пружинная	Spring washer 8	Rondelle élastique 8	Federscheibe 8	Arandela 8 elástica
3			+21080-1203042-00	(01)	1	Хомут кронштейна	Clip, bracket	Collier de support	Halterklemme	Apriete del soporte
3			+21103-1203042-00	(02)	1	Хомут кронштейна	Clip, bracket	Collier de support	Halterklemme	Apriete del soporte
4			+21080-1203019-00	(01)	4	Гайка	Nut	Ecrou	Mutter	Tuerca
5			+21030-1203020-04	~ (01)	1	Прокладка	Gasket	Joint	Dichtung	Junta
5			+21030-1203020-12	~ (01)	1	Прокладка	Gasket	Joint	Dichtung	Junta
5			+21030-1203020-17	~ (01)	1	Прокладка	Gasket	Joint	Dichtung	Junta
5			+21030-1203020-18	~ (01)	1	Прокладка	Gasket	Joint	Dichtung	Junta
6			+21210-1203075-00	(01)	2	Пластина	Plate	Plaque	Platte	Placa
7			+21080-1203040-00	(01)	1	Кронштейн	Bracket	Support	Halter	Soporte
7			+21103-1203040-00	(02)	1	Кронштейн	Bracket	Support	Halter	Soporte
8			+00001-0005196-01		2	Шайба 8	Washer 8	Rondelle 8	Scheibe 8	Arandela 8
9			+00001-0060432-21		2	Болт M8x16	Bolt M8x16	Boulon M8x16	Schraube M8x16	Tornillo M8x16
10			+21120-1203020-12	(02)	1	Прокладка	Gasket	Joint	Dichtung	Junta
11			+21120-1203010-01	(02)	1	Труба приемная	Exhaust downpipe	Tube avant	Vorrohr	Tubo de admisión
12			+21100-1203019-00	(02)	6	Гайка	Nut	Ecrou	Mutter	Tuerca
13			+21100-1203010-01	(01)	1	Труба приемная	Exhaust downpipe	Tube avant	Vorrohr	Tubo de admisión
14			+21100-1206058-00		2	Болт	Bolt	Boulon	Schraube	Tornillo
15			+21100-1206056-00		2	Пружина коническая	Taper spring	Ressort conique	Kegelfeder	Muelle cónico
16			+21100-1206057-00	~	1	Кольцо уплотнительное	Sealing ring	Bague d'étanchéité	Dichtring	Anillo de empaquetadura
16	9723	04.06->	+21100-1206057-02	~	1	Кольцо уплотнительное	Sealing ring	Bague d'étanchéité	Dichtring	Anillo de empaquetadura

A442

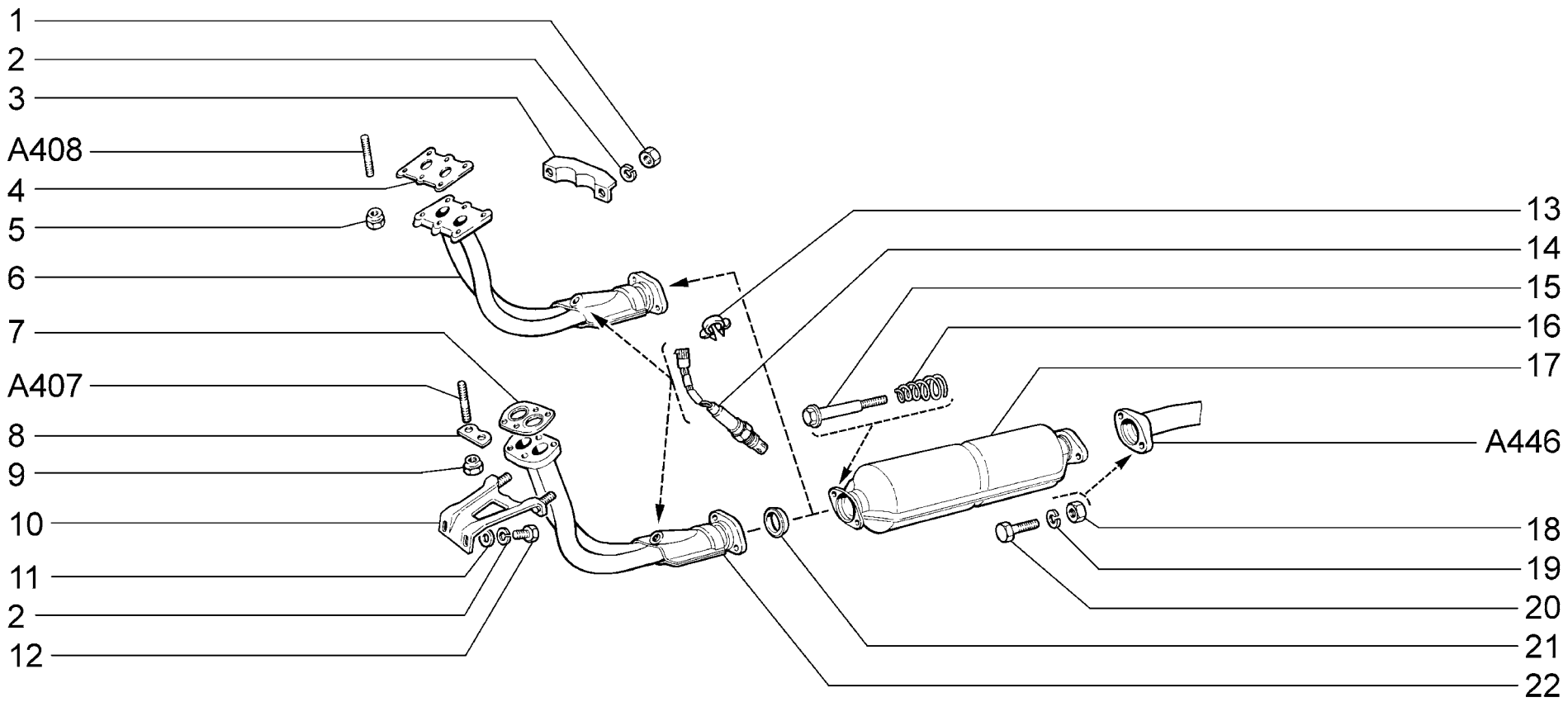

A443	**(E-2)** **Трубы выхлопные** **Exhaust pipes** **Tubes d'échappement** **Auspuffröhre** **Tubos de escape**	**21102 (01)** **21103 (02)** **2111 (01)** **21113 (02)** **2112 (02)**

п. / It.	№ изв. / Notif. N.	Дата / Not.Data	Номер детали / Part N.	Применяемость / Application	Кол / QTY	RUS Наименование	GB Description	F Désignation	D Benennung	E Denominación
1			+00001-0061008-11		2	Гайка M8	Nut M8	Ecrou M8	Mutter M8	Tuerca M8
2			+00001-0005166-70		4	Шайба 8 пружинная	Spring washer 8	Rondelle élastique 8	Federscheibe 8	Arandela 8 elástica
3			+21080-1203042-00	(01)	1	Хомут кронштейна	Clip, bracket	Collier de support	Halterklemme	Apriete del soporte
3			+21103-1203042-00	(02)	1	Хомут кронштейна	Clip, bracket	Collier de support	Halterklemme	Apriete del soporte
4			+21120-1203020-12	(02)	1	Прокладка	Gasket	Joint	Dichtung	Junta
5			+21100-1203019-00	(02)	6	Гайка	Nut	Ecrou	Mutter	Tuerca
6			+21103-1203010-01	(02)	1	Труба приемная	Exhaust downpipe	Tube avant	Vorrohr	Tubo de admisión
7			+21030-1203020-04	~ (01)	1	Прокладка	Gasket	Joint	Dichtung	Junta
7			+21030-1203020-12	~ (01)	1	Прокладка	Gasket	Joint	Dichtung	Junta
7			+21030-1203020-17	~ (01)	1	Прокладка	Gasket	Joint	Dichtung	Junta
7			+21030-1203020-18	~ (01)	1	Прокладка	Gasket	Joint	Dichtung	Junta
8			+21210-1203075-00	(01)	2	Пластина	Plate	Plaque	Platte	Placa
9			+21080-1203019-00	(01)	4	Гайка	Nut	Ecrou	Mutter	Tuerca
10			+21080-1203040-00	(01)	1	Кронштейн	Bracket	Support	Halter	Soporte
10			+21103-1203040-00	(02)	1	Кронштейн	Bracket	Support	Halter	Soporte
11			+00001-0005196-01		2	Шайба 8	Washer 8	Rondelle 8	Scheibe 8	Arandela 8
12			+00001-0060432-21		2	Болт M8x16	Bolt M8x16	Boulon M8x16	Schraube M8x16	Tornillo M8x16
13			+00001-0045694-80		1	Скоба 10	Clamp 10	Etrier 10	Kabelschelle 10	Grapa 10
14			+21120-3850010-20	(01)	1	Датчик кислородный	Oxygen sensor	Sonde Lambda	Lambda-Sonde	Sonda Lambda
14			+11180-3850010-00	(02)	1	Датчик кислородный	Oxygen sensor	Sonde Lambda	Lambda-Sonde	Sonda Lambda
15			+21100-1206058-00		2	Болт	Bolt	Boulon	Schraube	Tornillo
16			+21100-1206056-00		2	Пружина коническая	Taper spring	Ressort conique	Kegelfeder	Muelle cónico
17	04100	->10.04	21100-1206010-00	~	1	Нейтрализатор	Catalytic converter	Pot catalitique	Katalysator	Catalizador
17	4100	10.04->	+21100-1206010-10	~	1	Нейтрализатор	Catalytic converter	Pot catalitique	Katalysator	Catalizador
17	02437	->04.04	+21100-1206010-01	~	1	Нейтрализатор	Catalytic converter	Pot catalitique	Katalysator	Catalizador
17	2437	04.04->	+21100-1206010-11	~	1	Нейтрализатор	Catalytic converter	Pot catalitique	Katalysator	Catalizador
18			+00001-0021647-11		2	Гайка M10x1,25	Nut M10x1.25	Ecrou M10x1,25	Mutter M10x1,25	Tuerca M10x1,25
19			+00001-0005168-70		2	Шайба 10 пружинная	Spring washer 10	Rondelle élastique 10	Federscheibe 10	Arandela 10 elástica
20			+00001-0012347-21		2	Болт M10x1,25x45	Bolt M10x1.25x45	Boulon M10x1,25x45	Schraube M10x1,25x45	Tornillo M10x1,25x45
21			+21100-1206057-00	~	1	Кольцо уплотнительное	Sealing ring	Bague d'étanchéité	Dichtring	Anillo de empaquetadura
21	9723	04.06->	+21100-1206057-02	~	1	Кольцо уплотнительное	Sealing ring	Bague d'étanchéité	Dichtring	Anillo de empaquetadura
22			+21102-1203010-01	(01)	1	Труба приемная	Exhaust downpipe	Tube avant	Vorrohr	Tubo de admisión

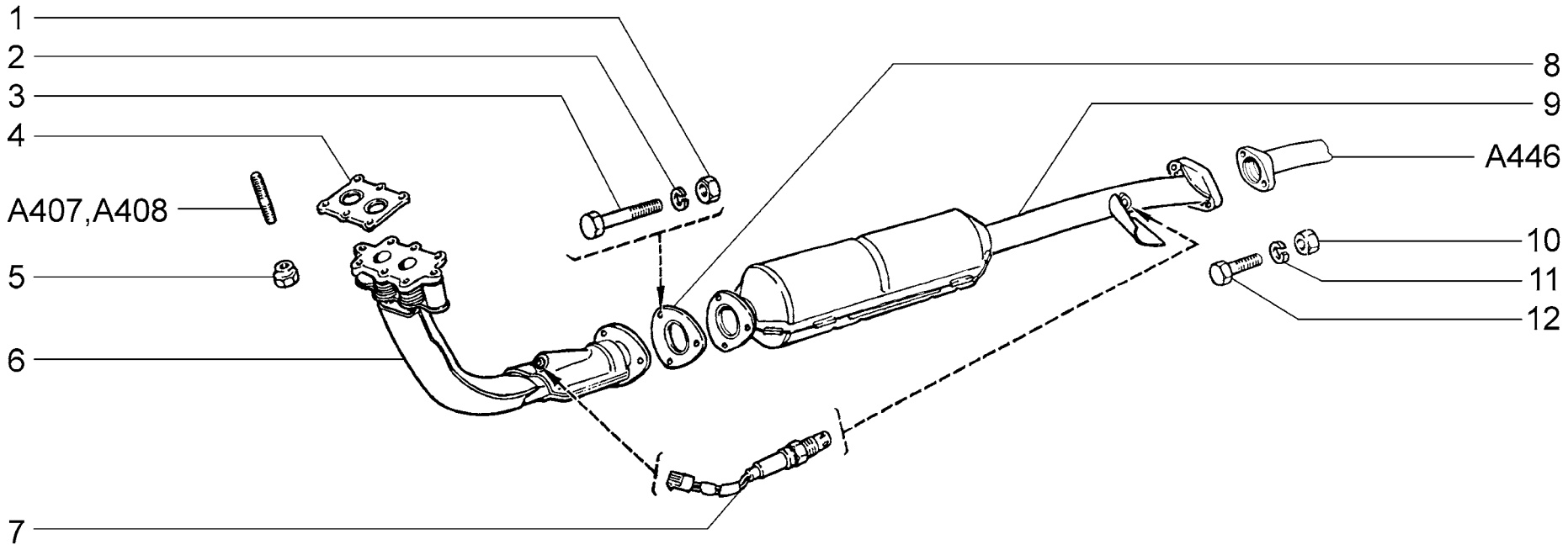

A444	**(E-3)** **Трубы выхлопные** **Exhaust pipes** **Tubes d'échappement** **Auspuffröhre** **Tubos de escape**	**21102 (01)** **21103 (02)** **2111 (01)** **21113 (02)** **2112 (02)**

п. / It.	№ изв. / Notif. N.	Дата / Not.Data	Номер детали / Part N.	Применяемость / Application	Кол / QTY	RUS Наименование	GB Description	F Désignation	D Benennung	E Denominación
1			+00001-0061008-11		3	Гайка M8	Nut M8	Ecrou M8	Mutter M8	Tuerca M8
2			+00001-0005166-70		3	Шайба 8 пружинная	Spring washer 8	Rondelle élastique 8	Federscheibe 8	Arandela 8 elástica
3			+00001-0060438-21		2	Болт M8x30	Bolt M8x30	Boulon M8x30	Schraube M8x30	Tornillo M8x30
4			+21120-1203020-12		1	Прокладка	Gasket	Joint	Dichtung	Junta
5			+21100-1203019-00		6	Гайка	Nut	Ecrou	Mutter	Tuerca
6			+21103-1203010-11		1	Труба приемная	Exhaust downpipe	Tube avant	Vorrohr	Tubo de admisión
7			+21120-3850010-20	(02)	1	Датчик кислородный	Oxygen sensor	Sonde Lambda	Lambda-Sonde	Sonda Lambda
7			+21120-3850010-30	(02)	1	Датчик кислородный	Oxygen sensor	Sonde Lambda	Lambda-Sonde	Sonda Lambda
7			+11180-3850010-00	(01)	2	Датчик кислородный	Oxygen sensor	Sonde Lambda	Lambda-Sonde	Sonda Lambda
8			+21100-1203021-12		1	Прокладка	Gasket	Joint	Dichtung	Junta
9			+21120-1206010-10		1	Нейтрализатор	Catalytic converter	Pot catalitique	Katalysator	Catalizador
10			+00001-0021647-11		2	Гайка M10x1,25	Nut M10x1.25	Ecrou M10x1,25	Mutter M10x1,25	Tuerca M10x1,25
11			+00001-0005168-70		2	Шайба 10 пружинная	Spring washer 10	Rondelle élastique 10	Federscheibe 10	Arandela 10 elástica
12			+00001-0012347-21		2	Болт M10x1,25x45	Bolt M10x1.25x45	Boulon M10x1,25x45	Schraube M10x1,25x45	Tornillo M10x1,25x45

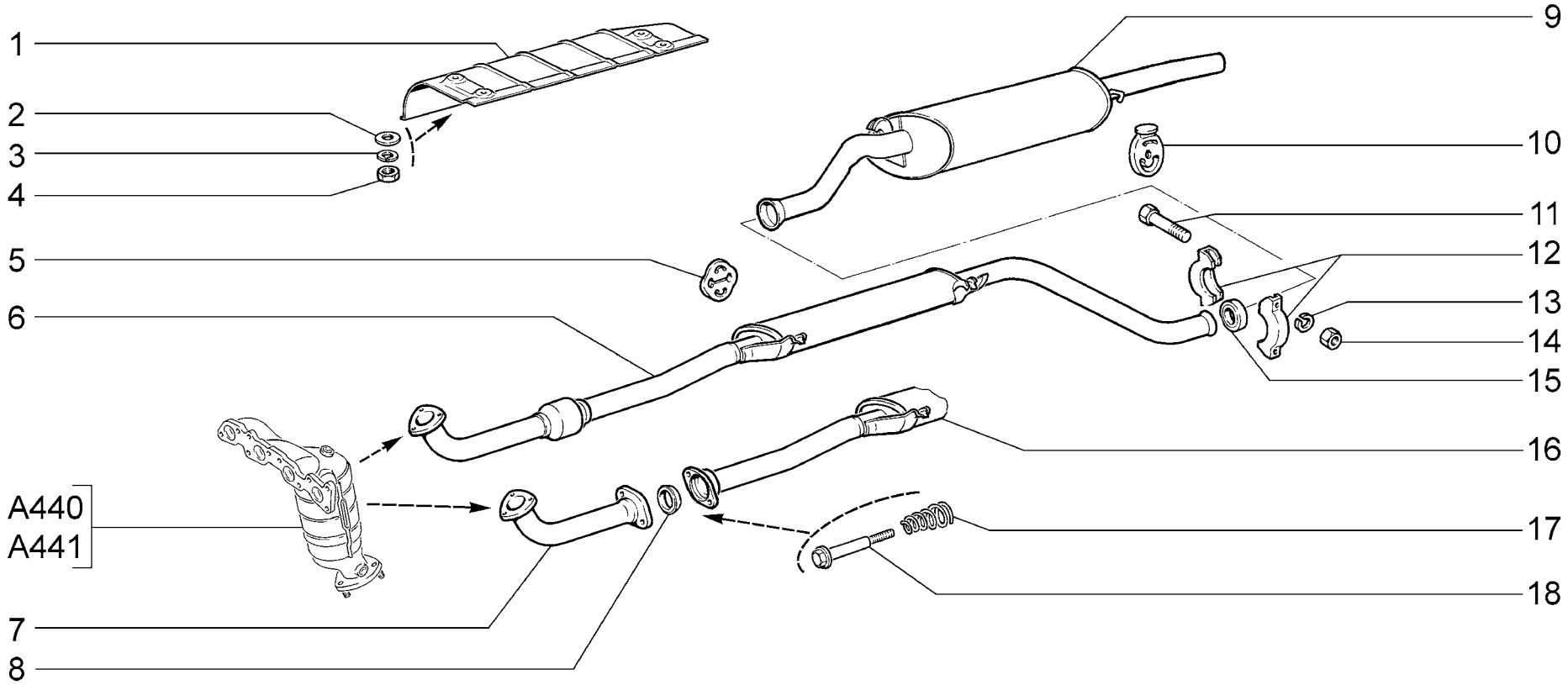

A445	**Глушители** **Silencers** **Silencieux** **Schalldämpfer** **Silenciadores**	21101 (01) 21101-01 (01) 21101-02 (01) 21101-51 (01) 21101-52 (01) 21104 (01) 21104-01 (01)	21104-02 (01) 21104-03 (01) 21104-51 (01) 21104-52 (01) 21104-53 (01) 21112 (01) 21112-01 (01)	21112-02 (01) 21112-51 (01) 21112-52 (01) 21114 (01) 21114-01 (01) 21114-02 (01) 21114-51 (01)	21114-52 (01) 21121 (02) 21121-01 (02) 21121-02 (02) 21121-51 (02) 21121-52 (02) 21124 (02)	21124-01 (02) 21124-02 (02) 21124-51 (02) 21124-52 (02)

п. It.	№ изв. Notif. N.	Дата Not.Data	Номер детали Part N.	Применяемость Application	Кол QTY	RUS Наименование	GB Description	F Désignation	D Benennung	E Denominación
1	5618	03.05->	+21100-1206020-10		1	Экран защитный	Protective shield	Tôle de protection	Schutzschirm	Pantalla de protección
2	5618	03.05->	+00001-0026437-01		4	Шайба 6	Washer 6	Rondelle 6	Scheibe 6	Arandela 6
3	5618	03.05->	+00001-0005164-70		4	Шайба 6 пружинная	Spring washer 6	Rondelle élastique 6	Federscheibe 6	Arandela 6 elástica
4	5618	03.05->	+00001-0058962-11		4	Гайка M6	Nut M6	Ecrou M6	Mutter M6	Tuerca M6
5			+21080-1203073-20		3	Подушка подвески глушителя	Suspension ring, silencer	Tampon de suspension de silencieux	Gummilager	Casquillo elástico de silencioso
6			+21101-1200020-00	(E3,E4)	1	Глушитель дополнительный	Intermediate silencer	Silencieux additionnel	Nachschalldämpfer	Silenciador adicional
7			+21101-1203033-00	(E2)	1	Труба соединительная	Connecting pipe	Tube de liaison	Verbindungsrohr	Tubo de unión
8			+21100-1206057-00	~ (E2)	1	Кольцо уплотнительное	Sealing ring	Bague d'étanchéité	Dichtring	Anillo de empaquetadura
8	9723	04.06->	+21100-1206057-02	~ (E2)	1	Кольцо уплотнительное	Sealing ring	Bague d'étanchéité	Dichtring	Anillo de empaquetadura
9			+21100-1200010-01	(01)	1	Глушитель основной	Main silencer	Silencieux principal	Vorschalldämpfer	Silenciador principal
9			+21120-1200010-01	(02)	1	Глушитель основной	Main silencer	Silencieux principal	Vorschalldämpfer	Silenciador principal
10			+21213-1203073-00		1	Подушка подвески глушителя	Suspension ring, silencer	Tampon de suspension de silencieux	Gummilager	Casquillo elástico de silencioso
11			+00001-0060444-21		2	Болт M8x60	Bolt M8x60	Boulon M8x60	Schraube M8x60	Tornillo M8x60
12			+21080-1203064-00		2	Хомут	Clip	Collier	Schelle	Abrazadera
13			+00001-0005166-70		2	Шайба 8 пружинная	Spring washer 8	Rondelle élastique 8	Federscheibe 8	Arandela 8 elástica
14			+00001-0061008-11		2	Гайка M8	Nut M8	Ecrou M8	Mutter M8	Tuerca M8
15			+21100-1203121-00		1	Кольцо уплотнительное	Sealing ring	Bague d'étanchéité	Dichtring	Anillo de empaquetadura
16			+21101-1200020-10	(E2)	1	Глушитель дополнительный	Intermediate silencer	Silencieux additionnel	Nachschalldämpfer	Silenciador adicional
17			+21100-1206056-00	(E2)	2	Пружина коническая	Taper spring	Ressort conique	Kegelfeder	Muelle cónico
18			+21100-1206058-00	(E2)	2	Болт	Bolt	Boulon	Schraube	Tornillo

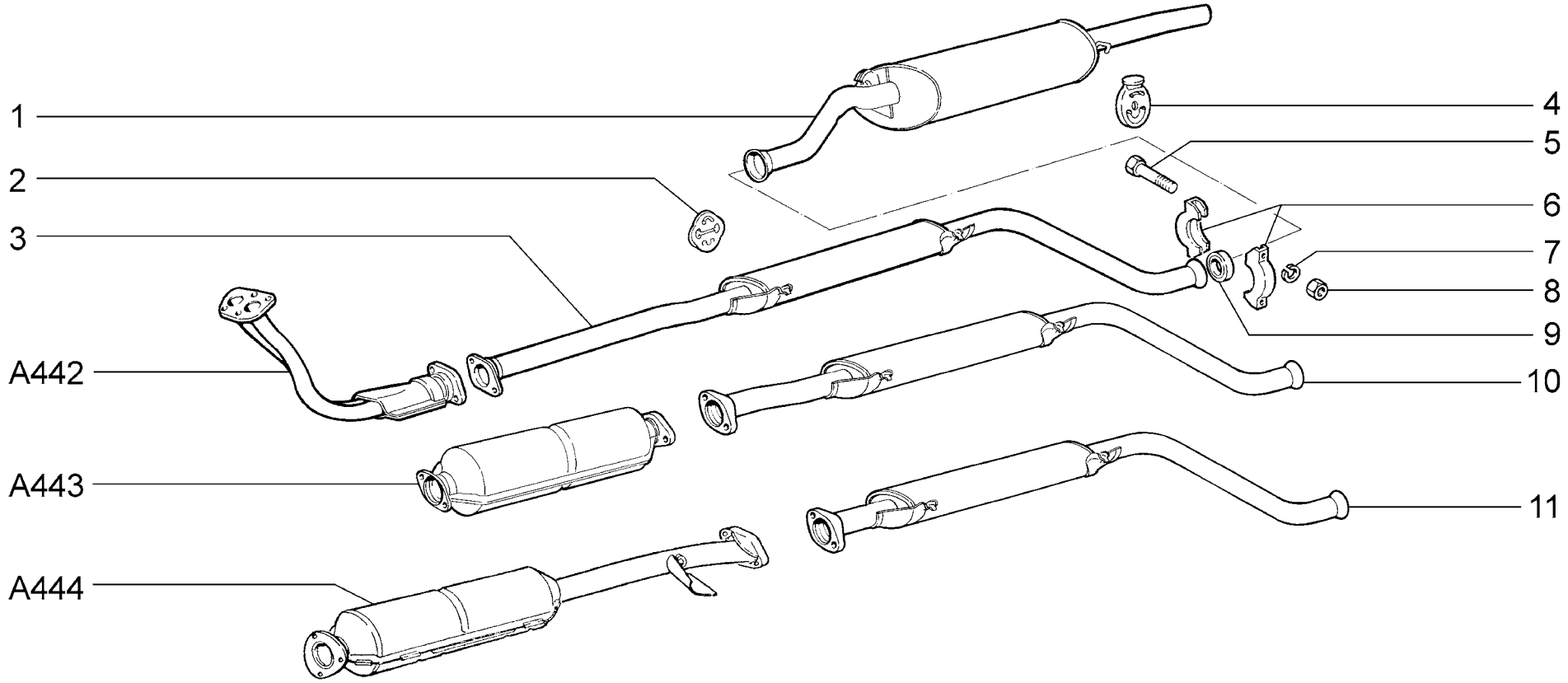

A446	**Глушители** **Silencers** **Silencieux** **Schalldämpfer** **Silenciadores**	**2110** **21102** **21103** **2111** **21113** **2112 (01)**

п. It.	№ изв. Notif. N.	Дата Not.Data	Номер детали Part N.	Применяемость Application	Кол QTY	RUS Наименование	GB Description	F Désignation	D Benennung	E Denominación
1	04346	->11.04	21100-1200010-00		1	Глушитель основной	Main silencer	Silencieux principal	Vorschalldämpfer	Silenciador principal
1	4346	11.04->	+21100-1200010-01		1	Глушитель основной	Main silencer	Silencieux principal	Vorschalldämpfer	Silenciador principal
1	04346	->11.04	21120-1200010-00	(01)	1	Глушитель основной	Main silencer	Silencieux principal	Vorschalldämpfer	Silenciador principal
1	4346	11.04->	+21120-1200010-01	(01)	1	Глушитель основной	Main silencer	Silencieux principal	Vorschalldämpfer	Silenciador principal
2			+21080-1203073-20		3	Подушка подвески глушителя	Suspension ring, silencer	Tampon de suspension de silencieux	Gummilager	Casquillo elástico de silencioso
3			+21100-1200020-10		1	Глушитель дополнительный	Intermediate silencer	Silencieux additionnel	Nachschalldämpfer	Silenciador adicional
4			+21213-1203073-00		1	Подушка подвески глушителя	Suspension ring, silencer	Tampon de suspension de silencieux	Gummilager	Casquillo elástico de silencioso
5			+00001-0060444-21		2	Болт M8x60	Bolt M8x60	Boulon M8x60	Schraube M8x60	Tornillo M8x60
6			+21080-1203064-00		2	Хомут	Clip	Collier	Schelle	Abrazadera
7			+00001-0005166-70		2	Шайба 8 пружинная	Spring washer 8	Rondelle élastique 8	Federscheibe 8	Arandela 8 elástica
8			+00001-0061008-11		2	Гайка M8	Nut M8	Ecrou M8	Mutter M8	Tuerca M8
9			+21100-1203121-00		1	Кольцо уплотнительное	Sealing ring	Bague d'étanchéité	Dichtring	Anillo de empaquetadura
10			+21102-1200020-00	(E2)	1	Глушитель дополнительный	Intermediate silencer	Silencieux additionnel	Nachschalldämpfer	Silenciador adicional
11			+21103-1200020-00	(E3)	1	Глушитель дополнительный	Intermediate silencer	Silencieux additionnel	Nachschalldämpfer	Silenciador adicional

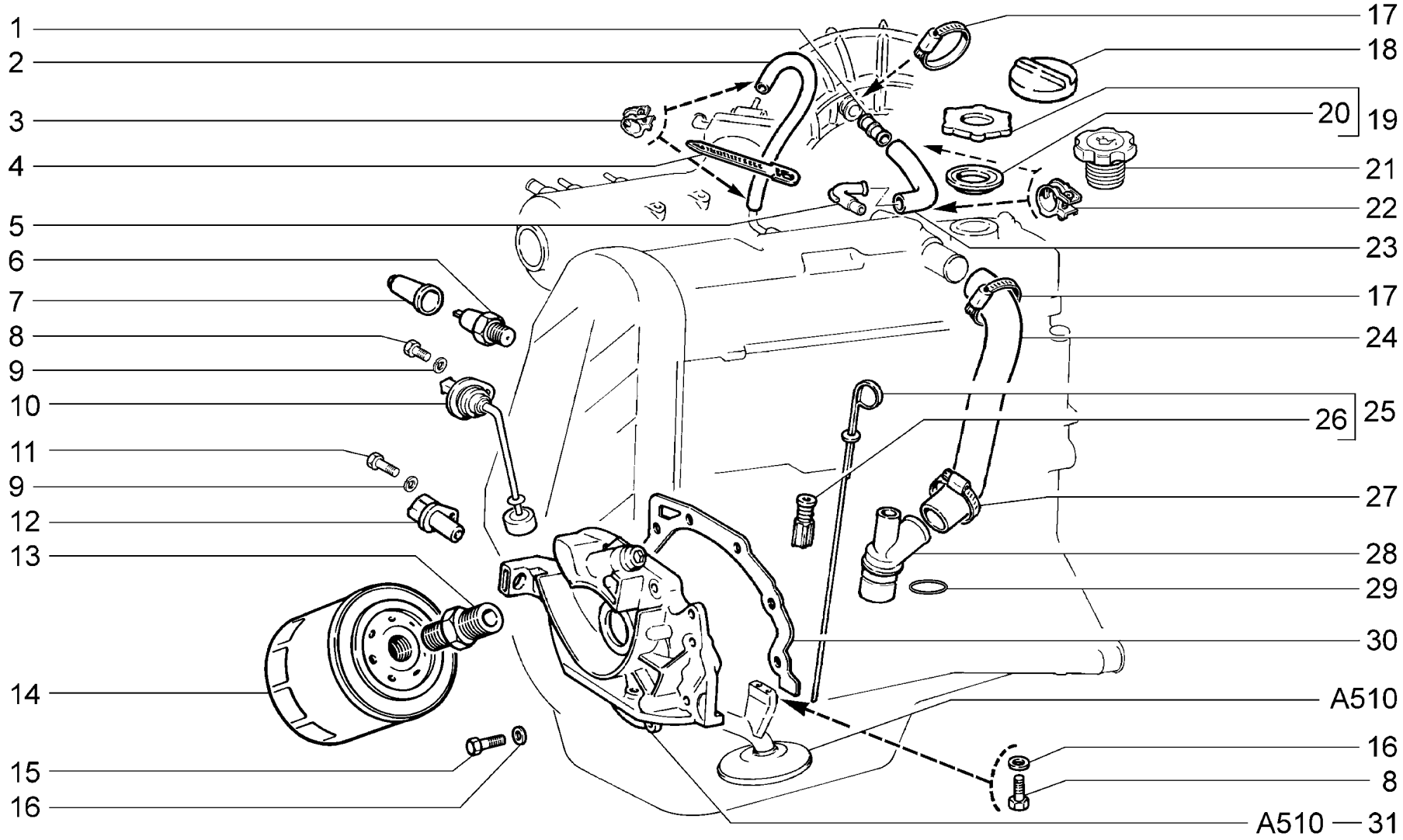

A500	**Система смазки и вентиляции** **Lubrication and ventilation system** **Graissage et ventilation** **Schmier- und Lüftungsanlage** **Sistema de lubricación y de ventilación**	**21101** **21112** **21121-02** **21101-01** **21112-01** **21121-51** **21101-02** **21112-02** **21121-52** **21101-51** **21112-51** **21101-52** **21112-52** **21102 (01)** **21121** **2111 (01)** **21121-01**

п. It.	№ изв. Notif. N.	Дата Not.Data	Номер детали Part N.	Применяемость Application	Кол QTY	RUS Наименование	GB Description	F Désignation	D Benennung	E Denominación
1			+21120-1014059-10		1	Патрубок соединительный	Connection pipe	Tubulure de liaison	Verbindungsrohr	Tubuladura
2			+11110-1014240-00		1	Шланг вентиляции 260 мм	Vent hose 260 mm	Tuyau de ventilation 260 mm	Schlauch 260 mm	Tubo de ventilación 260 mm
3			+00001-0001685-90		2	Хомут 12	Clip 12	Collier 12	Schelle 12 mm d	Abrazadera 12
4			+00001-0045677-80		1	Хомут 126,5	Clip 126.5	Collier 126,5	Kabelband 126,5	Abrazadera 126,5
5			+21110-1014278-10		1	Штуцер	Coupling	Raccord	Stutzen	Racor
6			+21060-3829010-00	~	1	Датчик контрольной лампы давления масла	Sensor, oil pressure warning lamp	Manocontact de pression d'huile	Oldruckgeber	Sensor de presión de aceite
6			+21060-3829010-01	~	1	Датчик контрольной лампы давления масла	Sensor, oil pressure warning lamp	Manocontact de pression d'huile	Oldruckgeber	Sensor de presión de aceite
6			+21060-3829010-02	~	1	Датчик контрольной лампы давления масла	Sensor, oil pressure warning lamp	Manocontact de pression d'huile	Oldruckgeber	Sensor de presión de aceite
7			21010-3724114-00		1	Колпачок	Cap	Capuchon	Kappe	Casquete
8			+00001-0009020-21		3	Болт M6x12	Bolt M6x12	Boulon M6x12	Schraube M6x12	Tornillo M6x12
9			+00001-0005164-70		2	Шайба 6 пружинная	Spring washer 6	Rondelle élastique 6	Federscheibe 6	Arandela 6 elástica
10			21083-3839210-00	~ (01)	1	Датчик уровня масла	Oil level sender	Sonde de niveau d'huile	Olstandgeber	Aforador del nivel de aceite
10			+21083-3839210-01	~ (01)	1	Датчик уровня масла	Oil level sender	Sonde de niveau d'huile	Olstandgeber	Aforador del nivel de aceite
10			21083-3839210-02	~ (01)	1	Датчик уровня масла	Oil level sender	Sonde de niveau d'huile	Olstandgeber	Aforador del nivel de aceite
10			+21083-3839210-03	~ (01)	1	Датчик уровня масла	Oil level sender	Sonde de niveau d'huile	Olstandgeber	Aforador del nivel de aceite
10			+21083-3839210-04	~ (01)	1	Датчик уровня масла	Oil level sender	Sonde de niveau d'huile	Olstandgeber	Aforador del nivel de aceite
11			+00001-0009024-21		1	Болт M6x20	Bolt M6x20	Boulon M6x20	Schraube M6x20	Tornillo M6x20
12			+21120-3847010-00	~	1	Датчик положения коленвала	Crankshaft position sensor	Capteur de vilebrequin	Induktionsgeber	Captador de inducción
12			21120-3847010-03	~	1	Датчик положения коленвала	Crankshaft position sensor	Capteur de vilebrequin	Induktionsgeber	Captador de inducción
12			+21120-3847010-04	~	1	Датчик положения коленвала	Crankshaft position sensor	Capteur de vilebrequin	Induktionsgeber	Captador de inducción
13			+21010-1012150-00		1	Штуцер	Union	Raccord	Stutzen	Racor
14			+21050-1012005-00	~	1	Фильтр масляный	Oil filter	Filtre à huile	Olfilter	Filtro de aceite
14			+21080-1012005-00	~	1	Фильтр масляный	Oil filter	Filtre à huile	Olfilter	Filtro de aceite
14	04539	->11.04	21080-1012005-07	~	1	Фильтр масляный	Oil filter	Filtre à huile	Olfilter	Filtro de aceite
14			+21080-1012005-08	~	1	Фильтр масляный	Oil filter	Filtre à huile	Olfilter	Filtro de aceite
14	4539	11.04->	+21080-1012005-09	~	1	Фильтр масляный	Oil filter	Filtre à huile	Olfilter	Filtro de aceite
15			+00001-0009028-21		6	Болт M6x30	Bolt M6x30	Boulon M6x30	Schraube M6x30	Tornillo M6x30

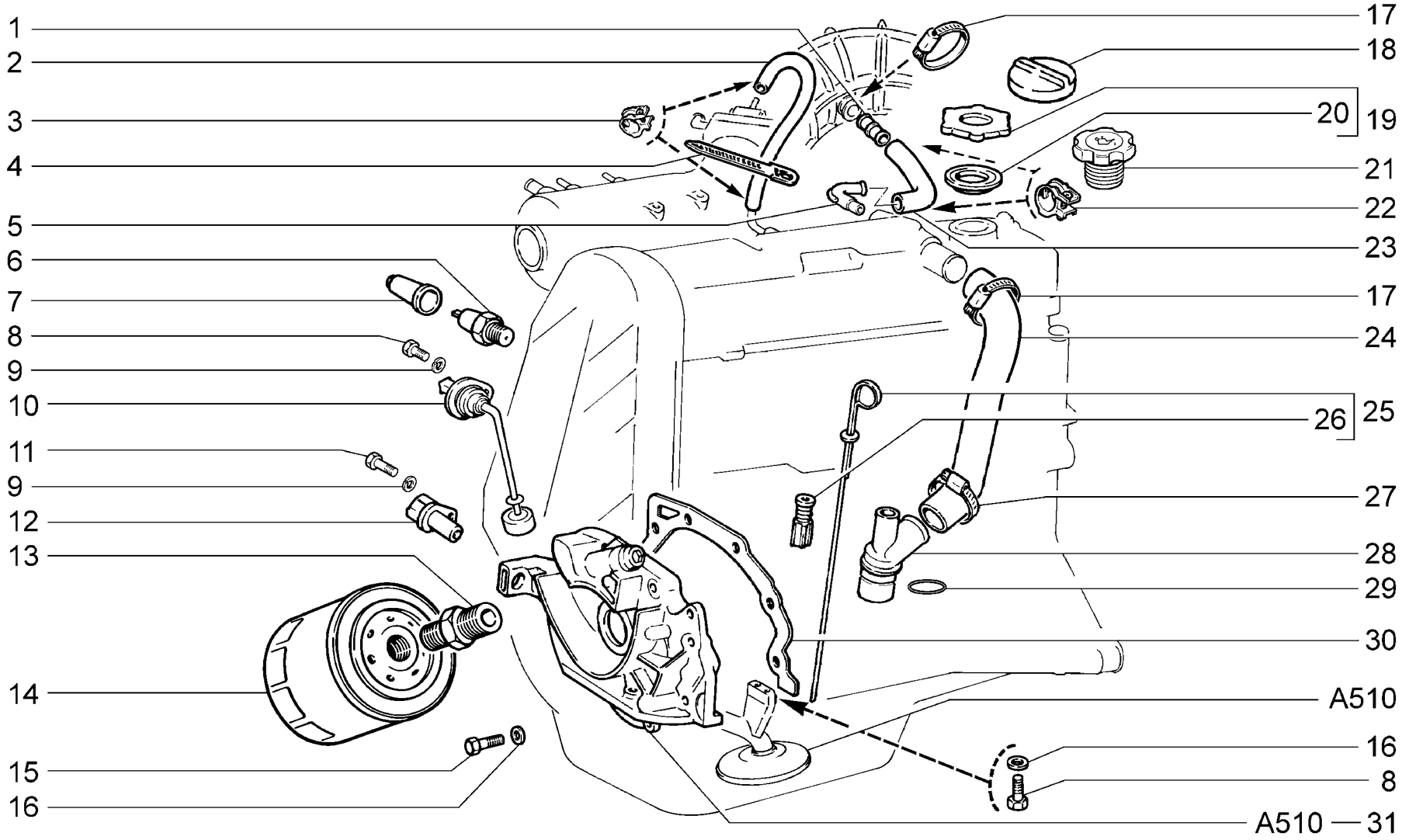

A500	**Система смазки и вентиляции** **Lubrication and ventilation system** **Graissage et ventilation** **Schmier- und Lüftungsanlage** **Sistema de lubricación y de ventilación**	**21101** **21101-01** **21101-02** **21101-51** **21101-52** **21102 (01)** **2111 (01)**	**21112** **21112-01** **21112-02** **21112-51** **21112-52** **21121** **21121-01**	**21121-02** **21121-51** **21121-52**

п. It.	№ изв. Notif. N.	Дата Not.Data	Номер детали Part N.	Применяемость Application	Кол QTY	RUS Наименование	GB Description	F Désignation	D Benennung	E Denominación
16			+00001-0011977-73		8	Шайба 6 пружинная коническая	Spring washer 6, tapered	Rondelle à ressort conique 6	Federscheibe 6	Arandela 6 elástica cónica
17			+21080-1300080-10		2	Хомут винтовой	Screw-type clip	Collier à vis	Schraubenschelle	Abrazadera elicoidal
18	07770	->10.05	+21120-1009146-00	~ (01)	1	Крышка	Cover	Couvercle	Deckel	Tapa
19	07770	->10.05	+21010-1009146-00	~ (01)	1	Крышка	Cover	Couvercle	Deckel	Tapa
20			+21010-1009140-00		1	Прокладка крышки	Cover gasket	Joint de couvercle	Deckeldichtung	Junta de tapa
21	7770	10.05->	+11190-1009146-00		1	Крышка	Cover	Couvercle	Deckel	Tapa
22			+00001-0001689-90		2	Хомут 22	Clip 22	Collier 22	Schelle 22 mm d	Abrazadera 22
23			+21110-1014058-10		1	Шланг верхний	Upper hose	Tuyau supérieur	Schlauch, oberer	Manguera superior
24			+21080-1014056-10		1	Шланг нижний	Lower hose	Tuyau inférieur	Schlauch unten	Manguera inferior
25			+21080-1009045-00		1	Указатель уровня масла	Oil level dipstick	Jauge à huile	Olmeßstab	Indicador del nivel de aceite
26			+21010-1009055-00		1	Уплотнитель	Seal	Joint d'étanchéité	Olmeßstabdichtung	Empaquetadura
27			+21080-1300080-20		1	Хомут винтовой	Screw-type clip	Collier à vis	Schraubenschelle	Abrazadera elicoidal
28	01610	->02.04	+21080-1014213-10		1	Штуцер	Coupling	Raccord	Stutzen	Racor
28	1610	02.04->	+21080-1014213-20		1	Штуцер	Coupling	Raccord	Stutzen	Racor
29	1610	02.04->	+21080-1014248-00		1	Кольцо уплотнительное	Sealing ring	Bague d'étanchéité	Dichtring	Anillo de empaquetadura
30			+21080-1011065-10		1	Прокладка насоса	Pump gasket	Joint de pompe	Pumpendichtung	Junta de la bomba
31			+21120-1011010-00		1	Насос масляный	Oil pump	Pompe à huile	Olpumpe	Bomba de aceite

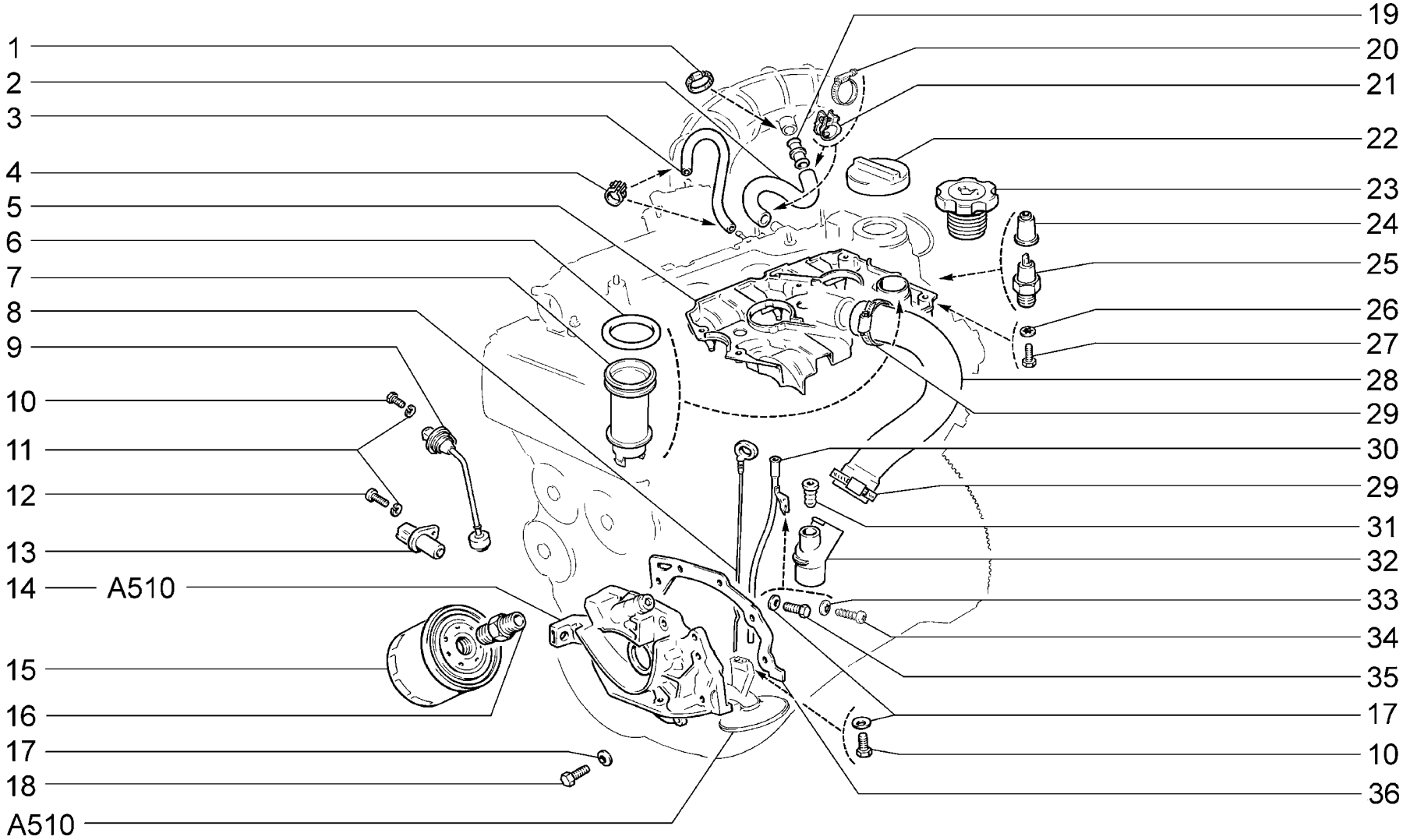

A501	**Система смазки и вентиляции** **Lubrication and ventilation system** **Graissage et ventilation** **Schmier- und Lüftungsanlage** **Sistema de lubricación y de ventilación**	**21103 (01)** **21104 (02)** **21104-01 (02)** **21104-02 (02)** **21104-03 (02)** **21104-51 (02)** **21104-52 (02)**	**21104-53 (02)** **21113 (01)** **21114 (02)** **21114-01 (02)** **21114-02 (02)** **21114-51 (02)** **21114-52 (02)**	**2112 (01)** **21124 (02)** **21124-01 (02)** **21124-02 (02)** **21124-51 (02)** **21124-52 (02)**

п. It.	№ изв. Notif. N.	Дата Not.Data	Номер детали Part N.	Применяемость Application	Кол QTY	RUS Наименование	GB Description	F Désignation	D Benennung	E Denominación
1			+21080-1300080-10		1	Хомут винтовой	Screw-type clip	Collier à vis	Schraubenschelle	Abrazadera elicoidal
2			+21120-1014058-00	(01)	1	Шланг верхний	Upper hose	Tuyau supérieur	Schlauch, oberer	Manguera superior
2			+21124-1014058-00	(02)	1	Шланг верхний	Upper hose	Tuyau supérieur	Schlauch, oberer	Manguera superior
3			+21120-1014240-00		1	Шланг вентиляции 300 мм	Vent hose 300 mm	Tuyau de ventilation 300 mm	Schlauch 300 mm	Tubo de ventilación 300 mm
4			+00001-0001685-90		2	Хомут 12	Clip 12	Collier 12	Schelle 12 mm d	Abrazadera 12
5			+21120-1014231-00	(01)	1	Сепаратор	Separator	Séparateur	Separator	Separador
5			+21120-1014231-10	(02)	1	Сепаратор	Separator	Séparateur	Separator	Separador
6			+21120-1014166-00	~ (01)	1	Уплотнитель маслоотражателя	Seal, oil deflector	Joint d'étanchéité de déflecteur d'huile	Olabweiser-Dichtring	Empaquetadura
6			+21120-1014166-01	~ (01)	1	Уплотнитель маслоотражателя	Seal, oil deflector	Joint d'étanchéité de déflecteur d'huile	Olabweiser-Dichtring	Empaquetadura
6			+21124-1014166-00	(02)	1	Уплотнитель маслоотражателя	Seal, oil deflector	Joint d'étanchéité de déflecteur d'huile	Olabweiser-Dichtring	Empaquetadura
7			+21120-1014164-00	(01)	1	Маслоотражатель	Oil deflector	Déflecteur d'huile	Olabweiser	Deflector de aceite
7			+21124-1014164-00	(02)	1	Маслоотражатель	Oil deflector	Déflecteur d'huile	Olabweiser	Deflector de aceite
8			+21120-1009045-00		1	Указатель уровня масла	Oil level dipstick	Jauge à huile	Olmeßstab	Indicador del nivel de aceite
9			21083-3839210-00	~ (01)	1	Датчик уровня масла	Oil level sender	Sonde de niveau d'huile	Olstandgeber	Aforador del nivel de aceite
9			+21083-3839210-01	~ (01)	1	Датчик уровня масла	Oil level sender	Sonde de niveau d'huile	Olstandgeber	Aforador del nivel de aceite
9			21083-3839210-02	~ (01)	1	Датчик уровня масла	Oil level sender	Sonde de niveau d'huile	Olstandgeber	Aforador del nivel de aceite
9			+21083-3839210-03	~ (01)	1	Датчик уровня масла	Oil level sender	Sonde de niveau d'huile	Olstandgeber	Aforador del nivel de aceite
9			+21083-3839210-04	~ (01)	1	Датчик уровня масла	Oil level sender	Sonde de niveau d'huile	Olstandgeber	Aforador del nivel de aceite
10			+00001-0009020-21		3	Болт M6x12	Bolt M6x12	Boulon M6x12	Schraube M6x12	Tornillo M6x12
11			+00001-0005164-70		2	Шайба 6 пружинная	Spring washer 6	Rondelle élastique 6	Federscheibe 6	Arandela 6 elástica
12			+00001-0009024-21		1	Болт M6x20	Bolt M6x20	Boulon M6x20	Schraube M6x20	Tornillo M6x20
13			+21120-3847010-00	~	1	Датчик положения коленвала	Crankshaft position sensor	Capteur de vilebrequin	Induktionsgeber	Captador de inducción
13			+21120-3847010-03	~	1	Датчик положения коленвала	Crankshaft position sensor	Capteur de vilebrequin	Induktionsgeber	Captador de inducción
13			+21120-3847010-04	~	1	Датчик положения коленвала	Crankshaft position sensor	Capteur de vilebrequin	Induktionsgeber	Captador de inducción
14			+21120-1011010-00		1	Насос масляный	Oil pump	Pompe à huile	Olpumpe	Bomba de aceite
15			+21050-1012005-00	~	1	Фильтр масляный	Oil filter	Filtre à huile	Olfilter	Filtro de aceite
15			+21080-1012005-00	~	1	Фильтр масляный	Oil filter	Filtre à huile	Olfilter	Filtro de aceite

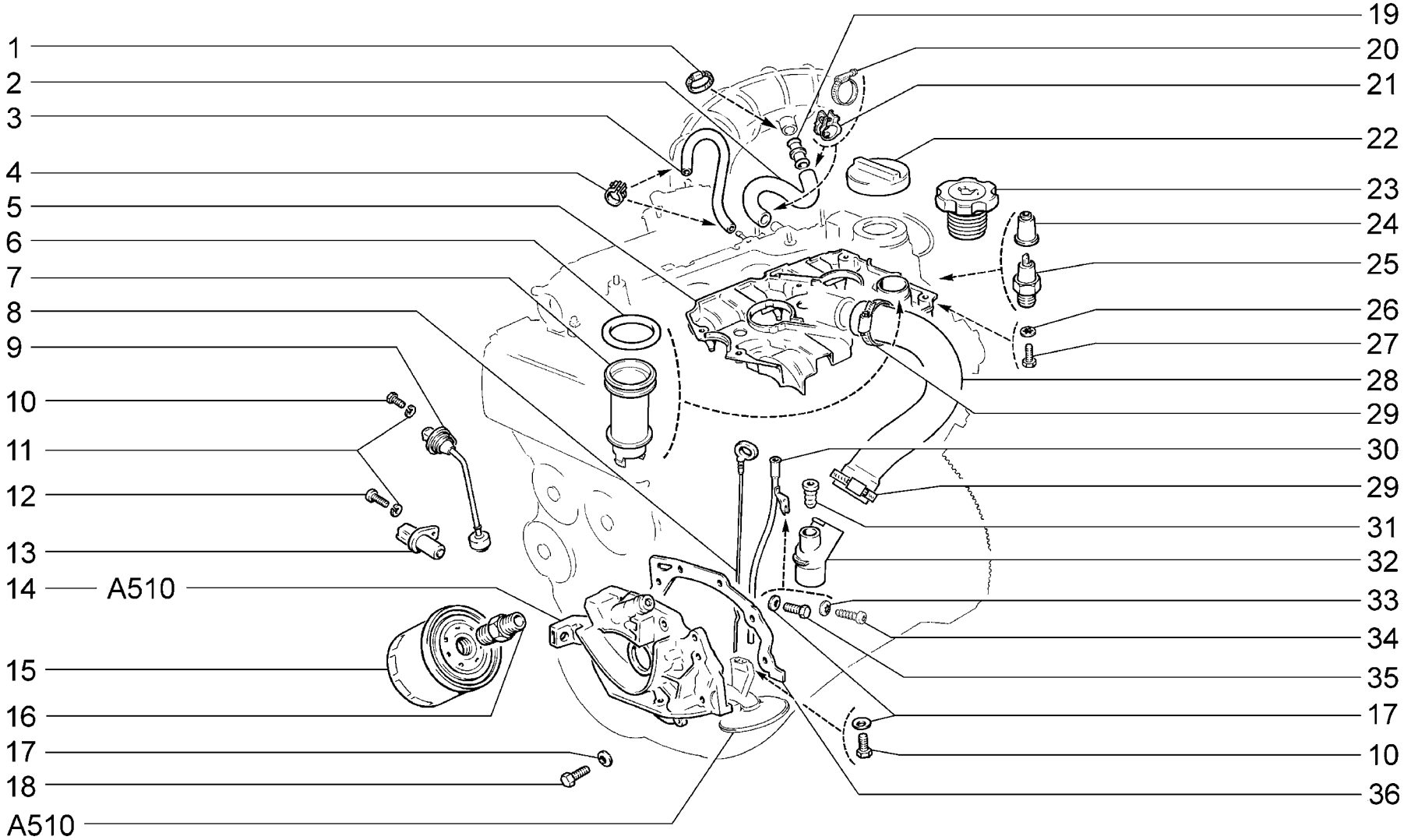

A501	**Система смазки и вентиляции** **Lubrication and ventilation system** **Graissage et ventilation** **Schmier- und Lüftungsanlage** **Sistema de lubricación y de ventilación**	**21103 (01)** **21104 (02)** **21104-01 (02)** **21104-02 (02)** **21104-03 (02)** **21104-51 (02)** **21104-52 (02)**	**21104-53 (02)** **21113 (01)** **21114 (02)** **21114-01 (02)** **21114-02 (02)** **21114-51 (02)** **21114-52 (02)**	**2112 (01)** **21124 (02)** **21124-01 (02)** **21124-02 (02)** **21124-51 (02)** **21124-52 (02)**

п. It.	№ изв. Notif. N.	Дата Not.Data	Номер детали Part N.	Применяемость Application	Кол QTY	RUS Наименование	GB Description	F Désignation	D Benennung	E Denominación
15	04539	->11.04	21080-1012005-07	~	1	Фильтр масляный	Oil filter	Filtre à huile	Olfilter	Filtro de aceite
15			+21080-1012005-08	~	1	Фильтр масляный	Oil filter	Filtre à huile	Olfilter	Filtro de aceite
15	4539	11.04->	+21080-1012005-09	~	1	Фильтр масляный	Oil filter	Filtre à huile	Olfilter	Filtro de aceite
16			+21010-1012150-00		1	Штуцер	Union	Raccord	Stutzen	Racor
17			+00001-0011977-73		9	Шайба 6 пружинная коническая	Spring washer 6, tapered	Rondelle à ressort conique 6	Federscheibe 6	Arandela 6 elástica cónica
18			+00001-0009028-21		6	Болт M6x30	Bolt M6x30	Boulon M6x30	Schraube M6x30	Tornillo M6x30
19			+21120-1014059-10		1	Патрубок соединительный	Connection pipe	Tubulure de liaison	Verbindungsrohr	Tubuladura
20			+21080-1300080-50	(02)	2	Хомут винтовой	Screw-type clip	Collier à vis	Schraubenschelle	Abrazadera elicoidal
21			+00001-0001689-90	(01)	2	Хомут 22	Clip 22	Collier 22	Schelle 22 mm d	Abrazadera 22
22	07770	->10.05	+21120-1009146-00		1	Крышка	Cover	Couvercle	Deckel	Tapa
23	7770	10.05->	+11190-1009146-00		1	Крышка	Cover	Couvercle	Deckel	Tapa
24			21010-3724114-00		1	Колпачок	Cap	Capuchon	Kappe	Casquete
25			+21060-3829010-00	~	1	Датчик контрольной лампы давления масла	Sensor, oil pressure warning lamp	Manocontact de pression d'huile	Oldruckgeber	Sensor de presión de aceite
25			+21060-3829010-01	~	1	Датчик контрольной лампы давления масла	Sensor, oil pressure warning lamp	Manocontact de pression d'huile	Oldruckgeber	Sensor de presión de aceite
25			+21060-3829010-02	~	1	Датчик контрольной лампы давления масла	Sensor, oil pressure warning lamp	Manocontact de pression d'huile	Oldruckgeber	Sensor de presión de aceite
26			+00001-0026052-71		6	Шайба 5 стопорная	Lock washer 5	Rondelle d'arrêt 5	Sicherungsscheibe 5	Arandela 5 de fijación
27			+00001-0009778-21		6	Болт M5x16	Bolt M5x16	Boulon M5x16	Schraube M5x16	Tornillo M5x16
28			+21120-1014056-00		1	Шланг нижний	Lower hose	Tuyau inférieur	Schlauch unten	Manguera inferior
29			+21080-1300080-20		2	Хомут винтовой	Screw-type clip	Collier à vis	Schraubenschelle	Abrazadera elicoidal
30			+21120-1009080-00	(01)	1	Трубка	Tube	Tube	Rohr	Tubo
30			+21124-1009080-00	(02)	1	Трубка направляющая	Guide tube	Tube de guidage	Führungsrohr	Tubo guía
31			+21120-1009078-00		1	Уплотнитель	Grommet	Joint d'étanchéité	Dichtung	Empaquetadura
32			+21120-1014213-00		1	Штуцер	Coupling	Raccord	Stutzen	Racor
33			+00001-0025990-71	(02)	1	Шайба 6 стопорная	Lock washer 6	Rondelle d'arrêt 6	Sicherungsscheibe 6	Arandela 6 de fijación
34			+00001-0076713-01	(02)	1	Винт самонарезающий	Self-tapping screw	Vis taraudeuse	Blechschraube	Tornillo autorroscante
35			+00001-0009021-21	(01)	1	Болт M6x14	Bolt M6x14	Boulon M6x14	Schraube M6x14	Tornillo M6x14
36			+21080-1011065-10		1	Прокладка насоса	Pump gasket	Joint de pompe	Pumpendichtung	Junta de la bomba

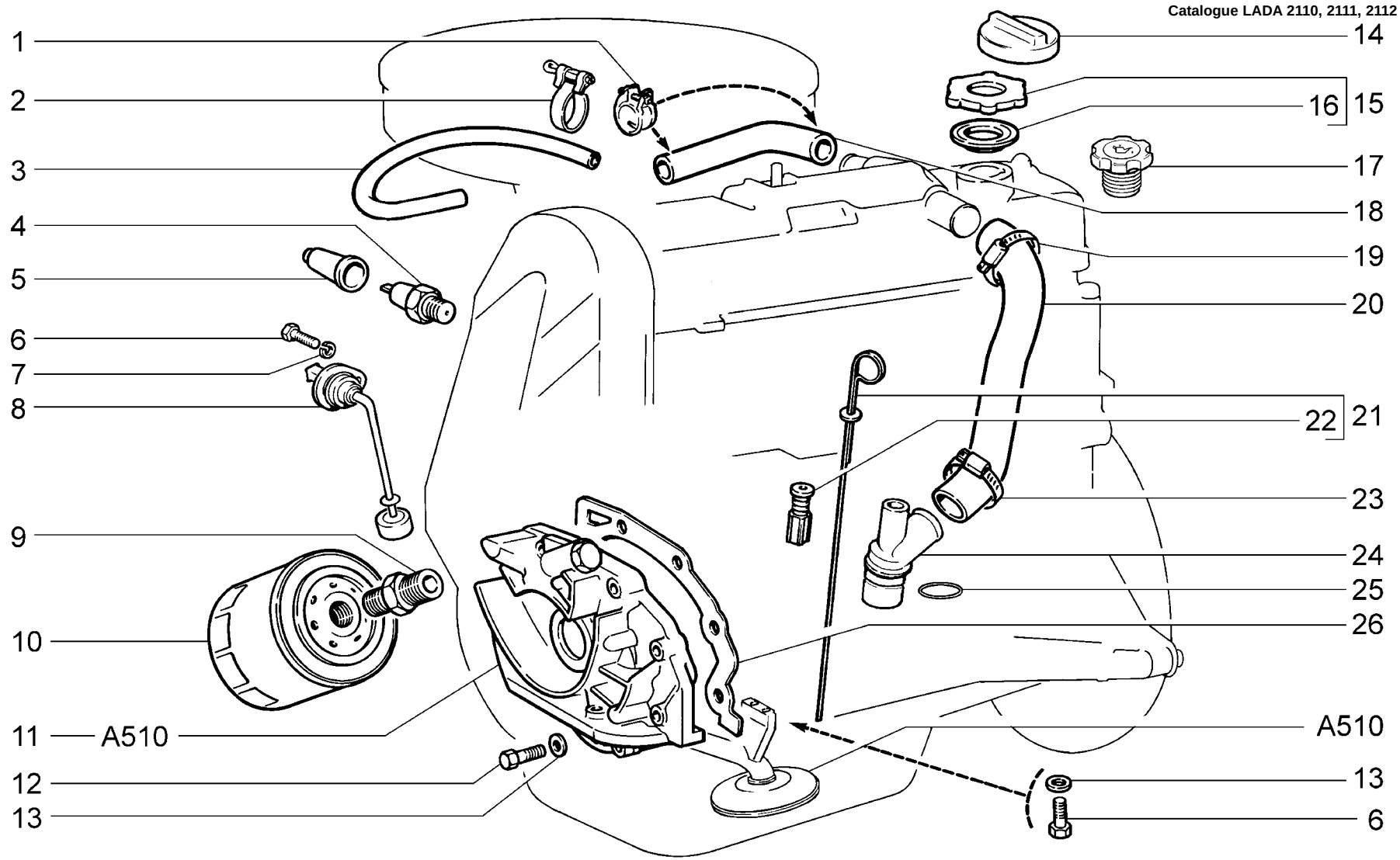

A502	**Система смазки и вентиляции** **Lubrication and ventilation system** **Graissage et ventilation** **Schmier- und Lüftungsanlage** **Sistema de lubricación y de ventilación**	**2110**

п. It.	№ изв. Notif. N.	Дата Not.Data	Номер детали Part N.	Применяемость Application	Кол QTY	RUS Наименование	GB Description	F Désignation	D Benennung	E Denominación
1			+00001-0001689-90		2	Хомут 22	Clip 22	Collier 22	Schelle 22 mm d	Abrazadera 22
2			+00001-0021700-90		1	Хомут 16 ленточный	Retaining strap 16	Collier à ruban 16	Bandschelle 16 mm d	Abrazadera 16 de cinta
3			+11110-1014240-00		1	Шланг вентиляции 260 мм	Vent hose 260 mm	Tuyau de ventilation 260 mm	Schlauch 260 mm	Tubo de ventilación 260 mm
4			+21060-3829010-00	~	1	Датчик контрольной лампы давления масла	Sensor, oil pressure warning lamp	Manocontact de pression d'huile	Oldruckgeber	Sensor de presión de aceite
4			+21060-3829010-01	~	1	Датчик контрольной лампы давления масла	Sensor, oil pressure warning lamp	Manocontact de pression d'huile	Oldruckgeber	Sensor de presión de aceite
4			+21060-3829010-02	~	1	Датчик контрольной лампы давления масла	Sensor, oil pressure warning lamp	Manocontact de pression d'huile	Oldruckgeber	Sensor de presión de aceite
5			21010-3724114-00		1	Колпачок	Cap	Capuchon	Kappe	Casquete
6			+00001-0009020-21		3	Болт M6x12	Bolt M6x12	Boulon M6x12	Schraube M6x12	Tornillo M6x12
7			+00001-0005164-70		1	Шайба 6 пружинная	Spring washer 6	Rondelle élastique 6	Federscheibe 6	Arandela 6 elástica
8			+21083-3839210-00	~	1	Датчик уровня масла	Oil level sender	Sonde de niveau d'huile	Olstandgeber	Aforador del nivel de aceite
8			+21083-3839210-01	~	1	Датчик уровня масла	Oil level sender	Sonde de niveau d'huile	Olstandgeber	Aforador del nivel de aceite
8			+21083-3839210-02	~	1	Датчик уровня масла	Oil level sender	Sonde de niveau d'huile	Olstandgeber	Aforador del nivel de aceite
8			+21083-3839210-03	~	1	Датчик уровня масла	Oil level sender	Sonde de niveau d'huile	Olstandgeber	Aforador del nivel de aceite
8			+21083-3839210-04	~	1	Датчик уровня масла	Oil level sender	Sonde de niveau d'huile	Olstandgeber	Aforador del nivel de aceite
9			+21010-1012150-00		1	Штуцер	Union	Raccord	Stutzen	Racor
10			+21050-1012005-00	~	1	Фильтр масляный	Oil filter	Filtre à huile	Olfilter	Filtro de aceite
10			+21080-1012005-00	~	1	Фильтр масляный	Oil filter	Filtre à huile	Olfilter	Filtro de aceite
10	04539	->11.04	21080-1012005-07	~	1	Фильтр масляный	Oil filter	Filtre à huile	Olfilter	Filtro de aceite
10			+21080-1012005-08	~	1	Фильтр масляный	Oil filter	Filtre à huile	Olfilter	Filtro de aceite
10	4539	11.04->	+21080-1012005-09	~	1	Фильтр масляный	Oil filter	Filtre à huile	Olfilter	Filtro de aceite
11			+21120-1011010-00		1	Насос масляный	Oil pump	Pompe à huile	Olpumpe	Bomba de aceite
12			+00001-0009028-21		6	Болт M6x30	Bolt M6x30	Boulon M6x30	Schraube M6x30	Tornillo M6x30
13			+00001-0011977-73		8	Шайба 6 пружинная коническая	Spring washer 6, tapered	Rondelle à ressort conique 6	Federscheibe 6	Arandela 6 elástica cónica
14	07770	->10.05	+21120-1009146-00	~	1	Крышка	Cover	Couvercle	Deckel	Tapa
15	07770	->10.05	+21010-1009146-00	~	1	Крышка	Cover	Couvercle	Deckel	Tapa
16			+21010-1009140-00		1	Прокладка крышки	Cover gasket	Joint de couvercle	Deckeldichtung	Junta de tapa
17	7770	10.05->	+11190-1009146-00		1	Крышка	Cover	Couvercle	Deckel	Tapa
18			+21080-1014050-00		1	Шланг верхний	Upper hose	Tuyau supérieur	Schlauch oben	Manguera superior
19			+21080-1300080-10		1	Хомут винтовой	Screw-type clip	Collier à vis	Schraubenschelle	Abrazadera elicoidal
20			+21080-1014056-10		1	Шланг нижний	Lower hose	Tuyau inférieur	Schlauch unten	Manguera inferior
21			+21080-1009045-00		1	Указатель уровня масла	Oil level dipstick	Jauge à huile	Olmeßstab	Indicador del nivel de aceite
22			+21010-1009055-00		1	Уплотнитель	Seal	Joint d'étanchéité	Olmeßstabdichtung	Empaquetadura
23			+21080-1300080-20		1	Хомут винтовой	Screw-type clip	Collier à vis	Schraubenschelle	Abrazadera elicoidal
24	01610	->02.04	+21080-1014213-10		1	Штуцер	Coupling	Raccord	Stutzen	Racor
24	1610	02.04->	+21080-1014213-20		1	Штуцер	Coupling	Raccord	Stutzen	Racor
25	1610	02.04->	+21080-1014248-00		1	Кольцо уплотнительное	Sealing ring	Bague d'étanchéité	Dichtring	Anillo de empaquetadura
26			+21080-1011065-10		1	Прокладка насоса	Pump gasket	Joint de pompe	Pumpendichtung	Junta de la bomba

A502

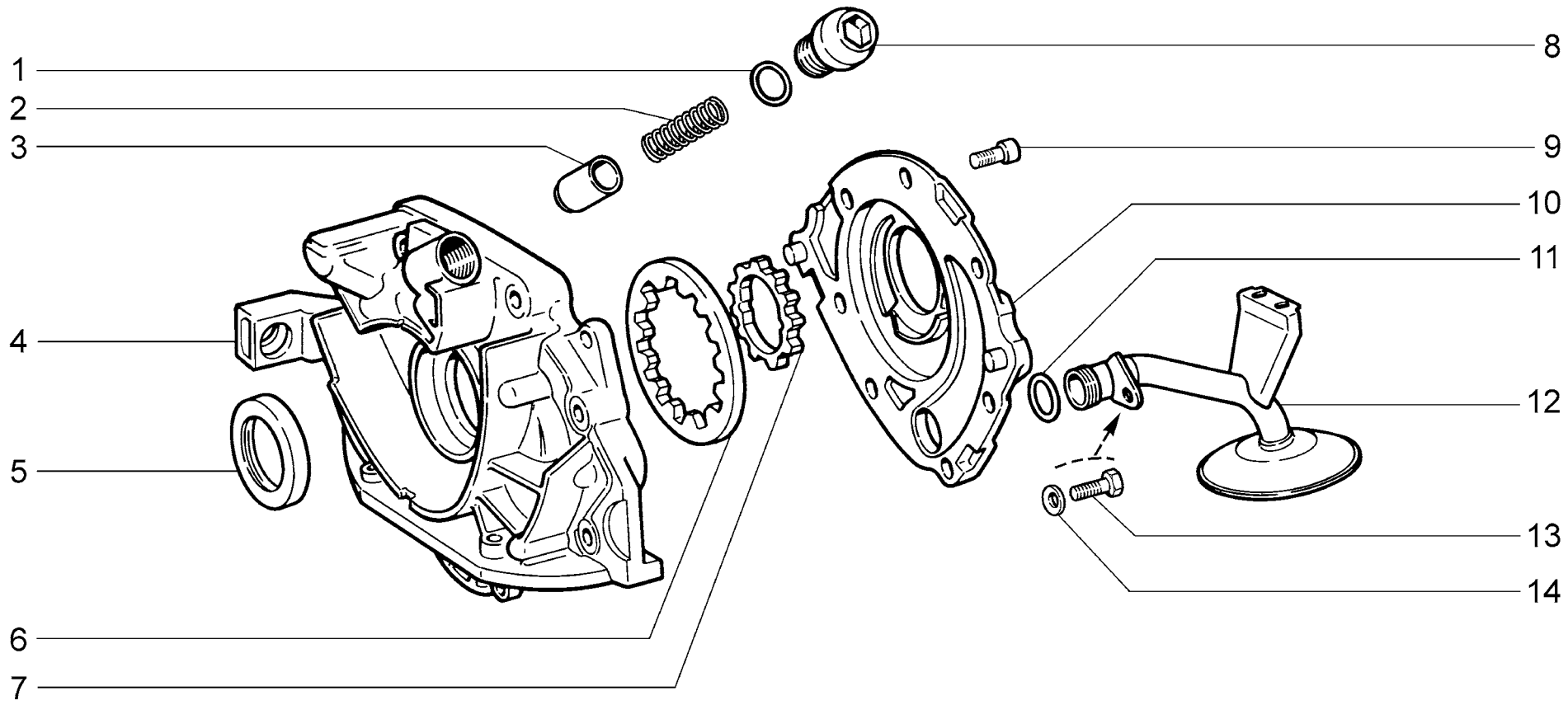

A510	**Насос масляный** **Oil pump** **Pompe à huile** **Ölpumpe** **Bomba de aceite**	**2110** **21101** **21101-01** **21101-02** **21101-51** **21101-52** **21102**	**21103** **21104** **21104-01** **21104-02** **21104-03** **21104-51** **21104-52**	**21104-53** **2111** **21112** **21112-01** **21112-02** **21112-51** **21112-52**	**21113** **21114** **21114-01** **21114-02** **21114-51** **21114-52** **2112**	**21121** **21121-01** **21121-02** **21121-51** **21121-52** **21124** **21124-01**	**21124-02** **21124-51** **21124-52**

п. It.	№ изв. Notif. N.	Дата Not.Data	Номер детали Part N.	Применяемость Application	Кол QTY	RUS Наименование	GB Description	F Désignation	D Benennung	E Denominación
1			+21080-1011062-00		1	Кольцо уплотнительное	Sealing ring	Bague d'étanchéité	Dichtring	Anillo de empaquetadura
2			+21080-1011058-00		1	Пружина	Spring	Ressort	Feder	Muelle
3			+21080-1011090-00		1	Клапан редукционный	Pressure relief valve	Soupape de décharge	Druckminderer	Válvula reductora
4			+21120-1011052-00		1	Крышка насоса	Pump cover	Couvercle de pompe	Olpumpendeckel	Tapa de bomba
5			+21080-1005034-00	~	1	Сальник коленвала передний	Oil seal, crankshaft, front	Garniture d'étanchéité AV de vilebrequin	Wellendichtring vorne	Retén del cigüeñal delantero
5			+21080-1005034-01	~	1	Сальник коленвала передний	Oil seal, crankshaft, front	Garniture d'étanchéité AV de vilebrequin	Wellendichtring vorne	Retén del cigüeñal delantero
5			+21080-1005034-03	~	1	Сальник коленвала передний	Oil seal, crankshaft, front	Garniture d'étanchéité AV de vilebrequin	Wellendichtring vorne	Retén del cigüeñal delantero
6			+21080-1011032-00		1	Шестерня ведомая	Driven gear	Pignon entraîné	Olpumpenzahnrad	Piñón conducido
7			+21080-1011045-00		1	Шестерня ведущая	Drive gear	Pignon d'attaque	Olpumpenantriebsrad	Piñón motriz
8			+21120-1011061-00		1	Пробка	Cap	Bouchon	Stopfen	Tapón
9	03384	->07.04	+21080-1011023-00		6	Болт M6x20	Bolt M6x20	Boulon M6x20	Schraube M6x20	Tornillo M6x20
9	3384	07.04->	+21080-1011023-10		6	Болт	Bolt	Boulon	Schraube	Tornillo
10			+21080-1011015-00		1	Корпус насоса	Pump body	Corps de pompe	Pumpengehäuse	Cuerpo de bomba
11			+21080-1010075-00		1	Кольцо уплотнительное	Sealing ring	Bague d'étanchéité	Dichtring	Anillo de empaquetadura
12			+21080-1010010-00		1	Приемник насоса	Oil pump intake strainer	Crépine de pompe à huile	Pumpeneinlauf	Receptor de la bomba
13			+00001-0009026-21		1	Болт M6x25	Bolt M6x25	Boulon M6x25	Schraube M6x25	Tornillo M6x25
14			+00001-0011977-73		1	Шайба 6 пружинная коническая	Spring washer 6, tapered	Rondelle à ressort conique 6	Federscheibe 6	Arandela 6 elástica cónica

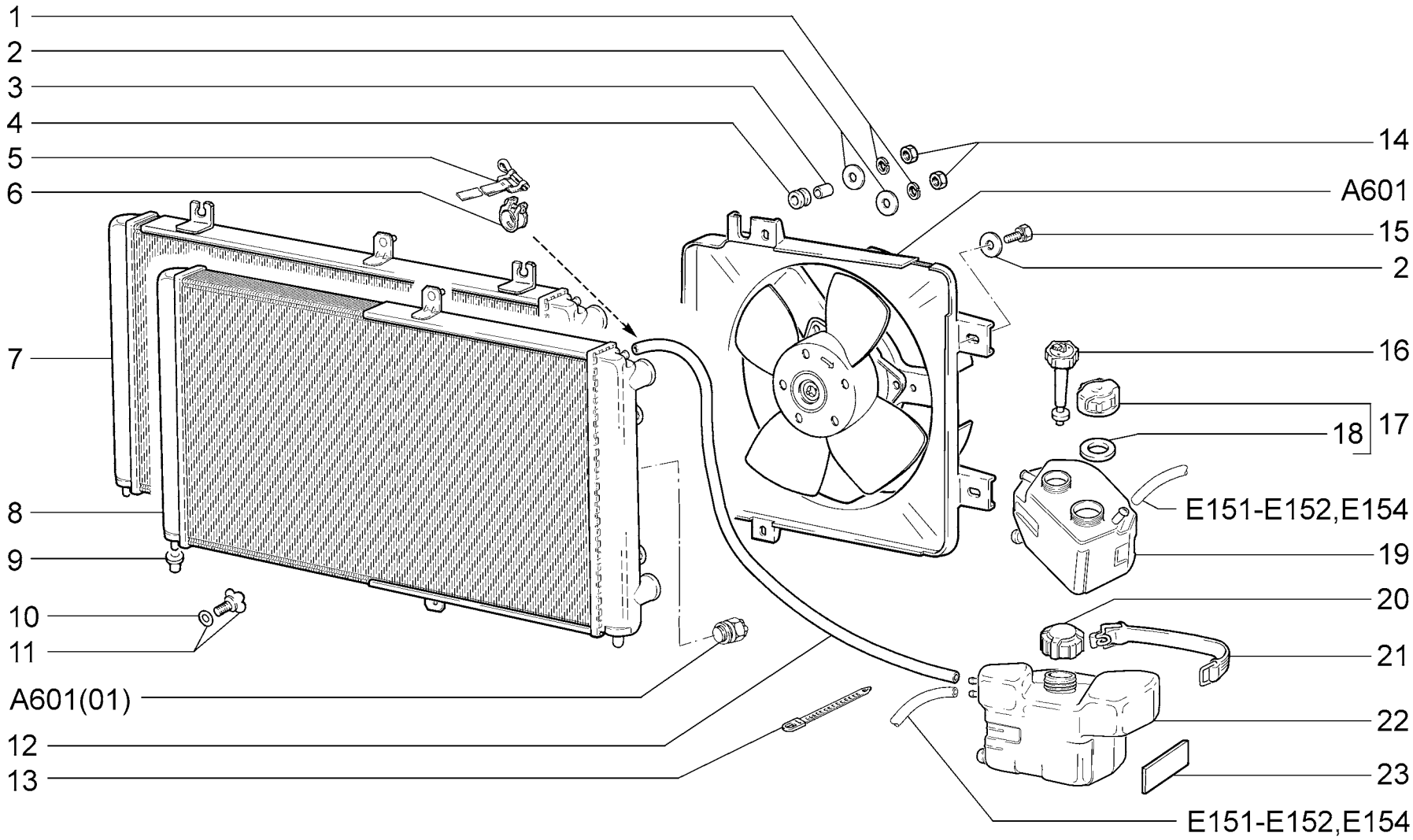

A600	**Радиатор** **Radiator** **Radiateur** **Kühler** **Radiador**	**2110 (01)** **21101** **21101-01** **21101-02** **21101-51 (02)** **21101-52 (02)** **21102**	**21103** **21104** **21104-01** **21104-02** **21104-03** **21104-51 (03)** **21104-52 (03)**	**21104-53 (03)** **2111** **21112** **21112-01** **21112-02** **21112-51 (02)** **21112-52 (02)**	**21113** **21114** **21114-01** **21114-02** **21114-51 (03)** **21114-52 (03)** **2112**	**21121** **21121-01** **21121-02** **21121-51 (02)** **21121-52 (02)** **21124** **21124-01**	**21124-02** **21124-51 (03)** **21124-52 (03)**

п. It.	№ изв. Notif. N.	Дата Not.Data	Номер детали Part N.	Применяемость Application	Кол QTY	RUS Наименование	GB Description	F Désignation	D Benennung	E Denominación
1			+00001-0005164-70	1)2)3)4)	3	Шайба 6 пружинная	Spring washer 6	Rondelle élastique 6	Federscheibe 6	Arandela 6 elástica
2			+00001-0026437-01	1)2)3)4)	3	Шайба 6	Washer 6	Rondelle 6	Scheibe 6	Arandela 6
3			+21030-1308031-00		1	Втулка дистанционная	Distance sleeve	Douille entretoise	Abstandshülse	Buje espaciador
4			+21030-1308030-00		1	Втулка упругая	Flexible bush	Douille élastique	Elastische Buchse	Buje elástico
5			+00001-0021700-90	~ 1)2)3)4)	2	Хомут 16 ленточный	Retaining strap 16	Collier à ruban 16	Bandschelle 16 mm d	Abrazadera 16 de cinta
6			+00001-0001687-90	~ 1)2)3)4)	2	Хомут 15,5	Clip 15.5	Collier 15,5	Schelle 15,5 mm d	Abrazadera 15.5
7			+21700-1301012-00	3)4) (02)(03)	1	Радиатор	Radiator	Radiateur	Kühler	Radiador
8			+21120-1301012-00	(01)	1	Радиатор	Radiator	Radiateur	Kühler	Radiador
8			+21120-1301012-10	1)2)	1	Радиатор	Radiator	Radiateur	Kühler	Radiador
9			+11110-1302060-00		2	Опора радиатора	Radiator mounting rubber	Appui de radiateur	Kühlerlager	Soporte del radiador
10			+21080-1305029-00		1	Кольцо уплотнительное	Sealing ring	Bague d'étanchéité	Dichtring	Anillo de empaquetadura
11			+21080-1305027-00		1	Пробка сливная	Drain plug	Bouchon de vidange	Ablaßschraube	Tapón de drenaje
12			+21100-1303095-00	1)2)3)4)	1	Шланг пароотводящий 1300 мм	Vapour discharge hose 1300 mm	Tuyau d'évacuation des vapeurs 1300 mm	Dampfableitrohr 1300 mm	Manguera derivador del vapor 1300 mm
13			+21100-3724308-00		1	Хомут	Clip	Collier	Schelle	Abrazadera
14			+00001-0058962-11	1)2)3)4)	3	Гайка M6	Nut M6	Ecrou M6	Mutter M6	Tuerca M6
15			+00001-0038242-11	1)2)3)4)	2	Болт M6x14 с пружинной шайбой	Bolt M6x14 w/spring washer	Boulon M6x14 avec rondelle élastique	Schraube M6x14 mit Federring	Tornillo M6x14 con arandela elástica
16	07650	->10.02	+21100-3839310-10	~	1	Датчик уровня охлаждающей жидкости	Low coolant level sender	Sonde de niveau de liquide de refroidissement	Kühlmittelstandsgeber	Aforador del nivel del refrigerante
16	07650	->10.02	+21100-3839310-11	~	1	Датчик уровня охлаждающей жидкости	Low coolant level sender	Sonde de niveau de liquide de refroidissement	Kühlmittelstandsgeber	Aforador del nivel del refrigerante
16	07650	->10.02	+21100-3839310-12	~	1	Датчик уровня охлаждающей жидкости	Low coolant level sender	Sonde de niveau de liquide de refroidissement	Kühlmittelstandsgeber	Aforador del nivel del refrigerante
16	07650	->10.02	+21100-3839310-13	~	1	Датчик уровня охлаждающей жидкости	Low coolant level sender	Sonde de niveau de liquide de refroidissement	Kühlmittelstandsgeber	Aforador del nivel del refrigerante
16	07650	->10.02	+21100-3839310-14	~	1	Датчик уровня охлаждающей жидкости	Low coolant level sender	Sonde de niveau de liquide de refroidissement	Kühlmittelstandsgeber	Aforador del nivel del refrigerante
17			21080-1311065-00		1	Пробка расширительного бачка	Expansion tank cap	Bouchon de vase d'expansion	Ausgleichsbehälterverschlußdeckel	Tapón de depósito de expansión
18			21080-1311067-00		1	Прокладка	Gasket	Joint	Dichtung	Junta del tapón
19	07650	->10.02	21100-1311014-02		1	Бачок расширительный	Expansion tank	Vase d'expansion	Ausgleichsbehälter	Depósito de expansión
20			+21080-1311065-01		1	Пробка расширительного бачка	Expansion tank cap	Bouchon de vase d'expansion	Ausgleichsbehälterverschlußdeckel	Tapón de depósito de expansión
21			+21100-1311090-00		1	Ремень расширительного бачка	Expansion tank rubber strip	Courroie de vase d'expansion	Ausgleichsbehälterriemen	Correa de depósito de expansión
22	08216	->11.05	21100-1311014-10	~	1	Бачок расширительный	Expansion tank	Vase d'expansion	Ausgleichsbehälter	Depósito de expansión
22	08216	->11.05	21100-1311014-11	~	1	Бачок расширительный	Expansion tank	Vase d'expansion	Ausgleichsbehälter	Depósito de expansión
22	8216	11.05->	+21100-1311014-20		1	Бачок расширительный	Expansion tank	Vase d'expansion	Ausgleichsbehälter	Depósito de expansión
23			+21100-1311094-00		1	Прокладка нижняя	Gasket, lower	Joint inférieur	Dichtung unten	Junta inferior
23			+21100-1311102-00		1	Прокладка левая	Packing, LH	Joint G	Dichtung, links	Junta izq.
23			+21100-1311104-00		1	Прокладка правая	Packing, RH	Joint D	Dichtung, rechts	Junta der.
23			+21100-1311106-00		1	Прокладка верхняя	Gasket, upper	Joint supérieur	Obere Dichtung	Junta superior
1)			+21110-1300010-00		1	Радиатор с электровентилятором и шлангами в сборе	Radiator assembled with electric fan and pipings	Radiateur avec le ventilateur électrique et la tuyauterie complet	Wasserkühler mit Motorlüfter und Rohrleitungen zusammengebaut	Radiator con el electroventilador con la tuberia en conjunto
2)			+21120-1300010-00		1	Радиатор с электровентилятором и шлангами в сборе	Radiator assembled with electric fan and pipings	Radiateur avec le ventilateur électrique et la tuyauterie complet	Wasserkühler mit Motorlüfter und Rohrleitungen zusammengebaut	Radiator con el electroventilador con la tuberia en conjunto
3)			+21101-1300010-50	(02)	1	Радиатор с электровентилятором и шлангами в сборе	Radiator assembled with electric fan and pipings	Radiateur avec le ventilateur électrique et la tuyauterie complet	Wasserkühler mit Motorlüfter und Rohrleitungen zusammengebaut	Radiator con el electroventilador con la tuberia en conjunto
4)			+21700-1300010-00	(03)	1	Радиатор с электровентилятором и шлангами в сборе	Radiator assembled with electric fan and pipings	Radiateur avec le ventilateur électrique et la tuyauterie complet	Wasserkühler mit Motorlüfter und Rohrleitungen zusammengebaut	Radiator con el electroventilador con la tuberia en conjunto

A600

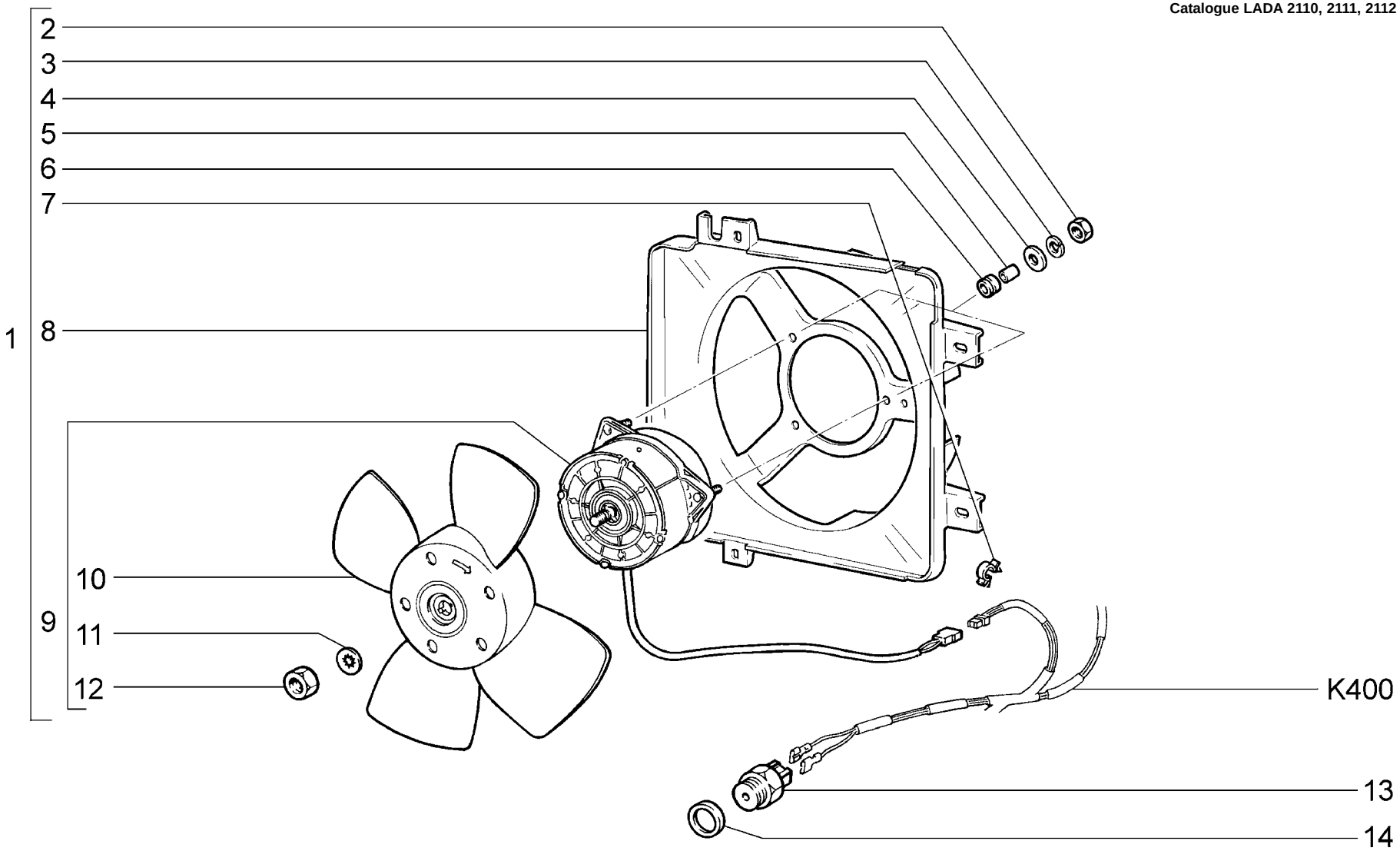

A601	**Электровентилятор с кожухом** **Radiator fan with cowl** **Motoventilateur avec support** **E-Gebläse mit Gehäuse** **Ventilador eléctrico con la cibierta**	**2110 (01)** **21101** **21101-01** **21101-02** **21101-51** **21101-52** **21102**	**21103** **21104** **21104-01** **21104-02** **21104-03** **21104-51** **21104-52**	**21104-53** **2111** **21112** **21112-01** **21112-02** **21112-51** **21112-52**	**21113** **21114** **21114-01** **21114-02** **21114-51** **21114-52** **2112**	**21121** **21121-01** **21121-02** **21121-51** **21121-52** **21124** **21124-01**	**21124-02** **21124-51** **21124-52**

п. It.	№ изв. Notif. N.	Дата Not.Data	Номер детали Part N.	Применяемость Application	Кол QTY	RUS Наименование	GB Description	F Désignation	D Benennung	E Denominación
1			+21100-1300025-00	1)2)3)4)	1	Электровентилятор с кожухом в сборе	Electric fan with cowl assy	Motoventilateur avec capot complet	Lüfter mit Gehäuse, kompl.	Ventilador eléctrico con soporte en conjunto
2			+00001-0058962-11		3	Гайка М6	Nut M6	Ecrou M6	Mutter M6	Tuerca M6
3			+00001-0005164-70		3	Шайба 6 пружинная	Spring washer 6	Rondelle élastique 6	Federscheibe 6	Arandela 6 elástica
4			+00001-0026437-01		3	Шайба 6	Washer 6	Rondelle 6	Scheibe 6	Arandela 6
5			+21030-1308031-00		3	Втулка дистанционная	Distance sleeve	Douille entretoise	Abstandshülse	Buje espaciador
6			+21030-1308030-00		3	Втулка упругая	Flexible bush	Douille élastique	Elastische Buchse	Buje elástico
7			+00001-0045694-80		1	Скоба 10	Clamp 10	Etrier 10	Kabelschelle 10	Grapa 10
8			+21100-1309016-00	~	1	Кожух вентилятора	Fan cowl	Capot de ventilateur	Lüfterabdeckung	Cubierta del ventilador
8			+21100-1309016-10	~	1	Кожух вентилятора	Fan cowl	Capot de ventilateur	Lüfterabdeckung	Cubierta del ventilador
9			+21090-1308008-00	~	1	Электровентилятор	Electric fan	Motoventilateur	Lüfter	Ventilador eléctrico
9			+21090-1308008-01	~	1	Электровентилятор	Electric fan	Motoventilateur	Lüfter	Ventilador eléctrico
9			+21090-1308008-02	~	1	Электровентилятор	Electric fan	Motoventilateur	Lüfter	Ventilador eléctrico
9			+21090-1308008-03	~	1	Электровентилятор	Electric fan	Motoventilateur	Lüfter	Ventilador eléctrico
10			+21030-1308010-10		1	Крыльчатка	Impeller	Turbine	Flügelrad	Rueda de paletas
11			+00001-0026055-71		1	Шайба 8 стопорная	Lock washer 8	Rondelle d'arrêt 8	Sicherungsscheibe 8	Arandela 8 de fijación
12			+00001-0061023-11		1	Гайка М8 низкая	Thin nut M8	Ecrou bas M8	Flachmutter M8	Tuerca M8 baja
13			+21100-3828010-00	~ (01)	1	Термовыключатель электровентилятора	Fan thermal switch	Thermocontact de motoventilateur	Sensor des Lüfters	Termointerruptor de ventilador eléctico
13			+21100-3828010-10	~ (01)	1	Термовыключатель электровентилятора	Fan thermal switch	Thermocontact de motoventilateur	Sensor des Lüfters	Termointerruptor de ventilador eléctico
14			+21030-3808804-00	(01)	1	Прокладка	Gasket	Joint	Dichtung	Junta
1)			+21110-1300010-00		1	Радиатор с электровентилятором и шлангами в сборе	Radiator assembled with electric fan and pipings	Radiateur avec le ventilateur électrique et la tuyauterie complet	Wasserkühler mit Motorlüfter und Rohrleitungen zusammengebaut	Radiator con el electroventilador con la tuberia en conjunto
2)			+21120-1300010-00		1	Радиатор с электровентилятором и шлангами в сборе	Radiator assembled with electric fan and pipings	Radiateur avec le ventilateur électrique et la tuyauterie complet	Wasserkühler mit Motorlüfter und Rohrleitungen zusammengebaut	Radiator con el electroventilador con la tuberia en conjunto
3)			+21101-1300010-50		1	Радиатор с электровентилятором и шлангами в сборе	Radiator assembled with electric fan and pipings	Radiateur avec le ventilateur électrique et la tuyauterie complet	Wasserkühler mit Motorlüfter und Rohrleitungen zusammengebaut	Radiator con el electroventilador con la tuberia en conjunto
4)			+21700-1300010-00		1	Радиатор с электровентилятором и шлангами в сборе	Radiator assembled with electric fan and pipings	Radiateur avec le ventilateur électrique et la tuyauterie complet	Wasserkühler mit Motorlüfter und Rohrleitungen zusammengebaut	Radiator con el electroventilador con la tuberia en conjunto

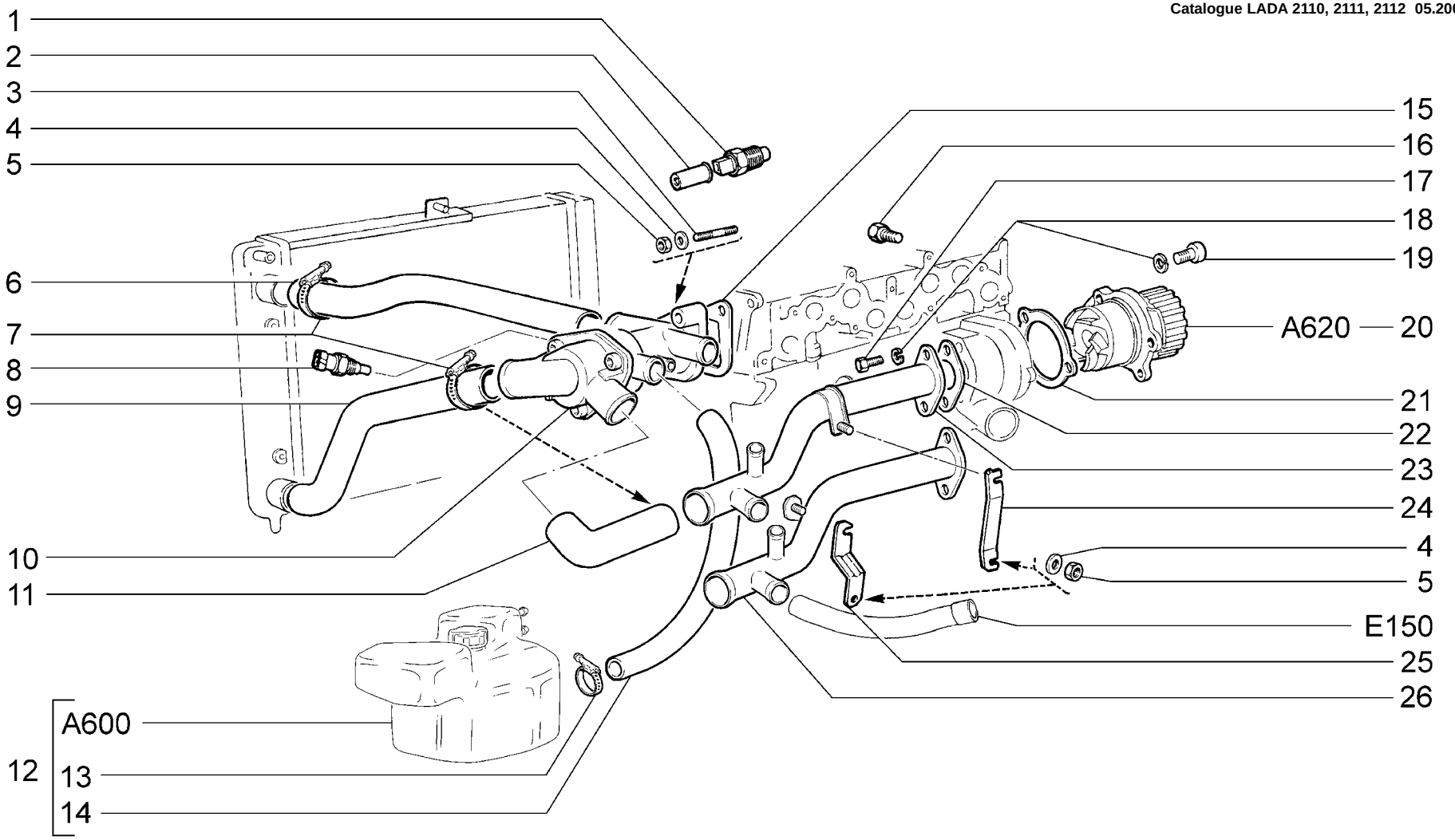

173
08.03 →

A610	**Насос водяной и трубопроводы** **Water pump and lines** **Pompe à eau et durits** **Wasserpumpe und Rohrleitungen** **Bomba de agua y tuberìas**	**2110 (01)** **21101 (02)** **21101-01 (02)** **21101-02 (02)** **21101-51 (04)** **21101-52 (04)** **21102 (02)**	**21103 (03)** **21104 (03)** **21104-01 (03)** **21104-02 (03)** **21104-03 (03)** **21104-51 (05)** **21104-52 (05)**	**21104-53 (03)** **2111 (02)** **21112 (02)** **21112-01 (02)** **21112-02 (02)** **21112-51 (04)** **21112-52 (04)**	**21113 (03)** **21114 (03)** **21114-01 (03)** **21114-02 (03)** **21114-51 (05)** **21114-52 (05)** **2112 (03)**	**21121 (02)** **21121-01 (02)** **21121-02 (02)** **21121-51 (04)** **21121-52 (04)** **21124 (03)** **21124-01 (03)**	**21124-02 (03)** **21124-51 (05)** **21124-52 (05)**

п. It.	№ изв. Notif. N.	Дата Not.Data	Номер детали Part N.	Применяемость Application	Кол QTY	RUS Наименование	GB Description	F Désignation	D Benennung	E Denominación
1			+21010-3808600-00	~	1	Датчик указателя температуры воды	Water temperature sensor	Sonde de température d`eau	Kühlmitteltemperaturfühler	Transmisor temperatura de aqua
1			+21010-3808600-02	~	1	Датчик указателя температуры воды	Water temperature sensor	Sonde de température d`eau	Kühlmitteltemperaturfühler	Transmisor temperatura de aqua
1			+21060-3828110-00	~	1	Датчик указателя температуры воды	Water temperature sensor	Sonde de température d`eau	Kühlmitteltemperaturfühler	Transmisor temperatura de aqua
2			21010-3724112-00		1	Колпачок	Cap	Capuchon	Kappe	Casquete
3			+00001-0035175-21		1	Шпилька M8x45	Stud M8x45	Goujon M8x45	Stift M8x45	Espárrago M8x45
3			+00001-0035435-21		1	Шпилька M8x25	Stud M8x25	Goujon M8x25	Stift M8x25	Espárrago M8x25
4			+00001-0011980-73		4	Шайба 8 пружинная коническая	Spring washer 8, tapered	Rondelle à ressort conique 8	Federscheibe 8	Arandela 8 elástica cónica
5			+00001-0061008-11		4	Гайка M8	Nut M8	Ecrou M8	Mutter M8	Tuerca M8
6			+21100-1303025-00	1)3) (01)(02)(04)	1	Шланг подводящий	Supply hose	Tuyau d'arrivée	Einlaufschlauch	Manguera de entrada
6			+21120-1303025-00	2)4) (03)(05)	1	Шланг подводящий	Supply hose	Tuyau d'arrivée	Einlaufschlauch	Manguera de entrada
7	08847	->03.03	+21080-1300080-20		6	Хомут винтовой	Screw-type clip	Collier à vis	Schraubenschelle	Abrazadera elicoidal
7	8847	03.03->	+21080-1300080-70	~ 1)2)3)4)	6	Хомут винтовой	Screw-type clip	Collier à vis	Schraubenschelle	Abrazadera elicoidal
7			+21080-1300080-71	~ 1)2)3)4)	6	Хомут винтовой	Screw-type clip	Collier à vis	Schraubenschelle	Abrazadera elicoidal
8			+21120-3851010-00	~	1	Датчик температуры	Coolant temperature sender	Sonde de température	Temperaturfühler	Sensor de temperatura
8			+21120-3851010-02	~	1	Датчик температуры	Coolant temperature sender	Sonde de température	Temperaturfühler	Sensor de temperatura
8			+21120-3851010-05	~	1	Датчик температуры	Coolant temperature sender	Sonde de température	Temperaturfühler	Sensor de temperatura
9			+21100-1303010-00	1)3) (01)(02)(04)	1	Шланг отводящий	Return hose	Tuyau de départ	Auslaufschlauch	Manguera de salida
9			+21120-1303010-00	2)4) (03)(05)	1	Шланг отводящий	Return hose	Tuyau de départ	Auslaufschlauch	Manguera de salida
10			+21082-1306010-10	~	1	Термостат	Thermostat	Thermostat	Thermostat	Termóstato
10			+21082-1306010-11	~	1	Термостат	Thermostat	Thermostat	Thermostat	Termóstato
10			+21090-1306010-10	~ (01)	1	Термостат	Thermostat	Thermostat	Thermostat	Termóstato
10			+21090-1306010-11	~ (01)	1	Термостат	Thermostat	Thermostat	Thermostat	Termóstato
11	01751	->02.04	+21090-1303093-00		1	Шланг	Hose	Tuyau	Schlauch	Manguera
11	1751	02.04->	+21090-1303093-01		1	Шланг	Hose	Tuyau	Schlauch	Manguera
12			+21110-1300060-10		1	Бачок расширительный в сборе	Expansion tank	Vase d'expansion	Ausgleichsbehälter	Depósito de expansión
1)			+21110-1300010-00	(01)(02)	1	Радиатор с электровентилятором и шлангами в сборе	Radiator assembled with electric fan and pipings	Radiateur avec le ventilateur électrique et la tuyauterie complet	Wasserkühler mit Motorlüfter und Rohrleitungen zusammengebaut	Radiator con el electroventilador con la tuberia en conjunto
2)			+21120-1300010-00	(03)	1	Радиатор с электровентилятором и шлангами в сборе	Radiator assembled with electric fan and pipings	Radiateur avec le ventilateur électrique et la tuyauterie complet	Wasserkühler mit Motorlüfter und Rohrleitungen zusammengebaut	Radiator con el electroventilador con la tuberia en conjunto
3)			+21101-1300010-50	(04)	1	Радиатор с электровентилятором и шлангами в сборе	Radiator assembled with electric fan and pipings	Radiateur avec le ventilateur électrique et la tuyauterie complet	Wasserkühler mit Motorlüfter und Rohrleitungen zusammengebaut	Radiator con el electroventilador con la tuberia en conjunto
4)			+21700-1300010-00	(05)	1	Радиатор с электровентилятором и шлангами в сборе	Radiator assembled with electric fan and pipings	Radiateur avec le ventilateur électrique et la tuyauterie complet	Wasserkühler mit Motorlüfter und Rohrleitungen zusammengebaut	Radiator con el electroventilador con la tuberia en conjunto

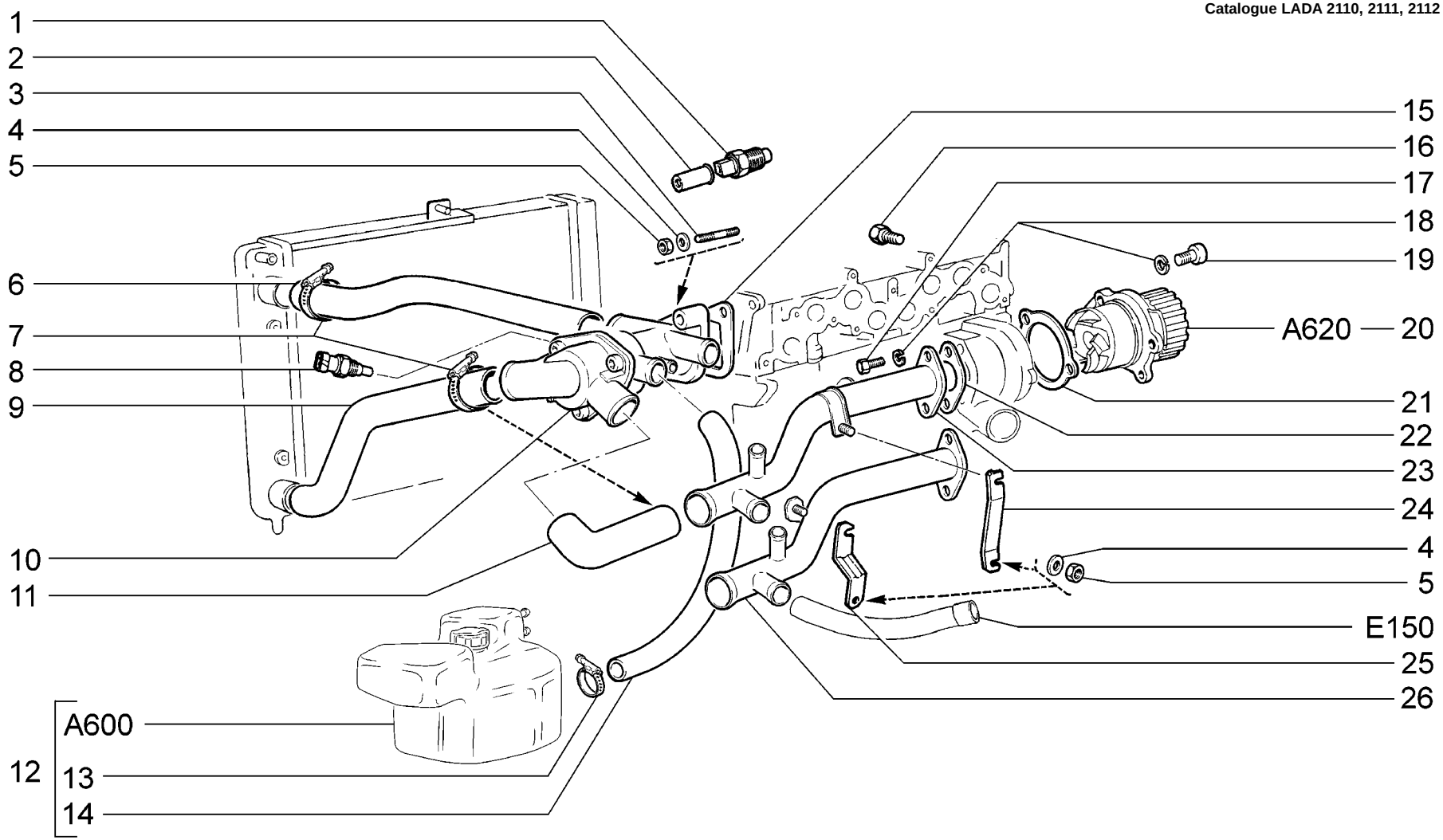

173
08.03 →

A610	**Насос водяной и трубопроводы** **Water pump and lines** **Pompe à eau et durits** **Wasserpumpe und Rohrleitungen** **Bomba de agua y tuberìas**	2110 (01) 21101 (02) 21101-01 (02) 21101-02 (02) 21101-51 (02) 21101-52 (02) 21102 (02)	21103 (03) 21104 (03) 21104-01 (03) 21104-02 (03) 21104-03 (03) 21104-51 (03) 21104-52 (03)	21104-53 (03) 2111 (02) 21112 (02) 21112-01 (02) 21112-02 (02) 21112-51 (02) 21112-52 (02)	21113 (03) 21114 (03) 21114-01 (03) 21114-02 (03) 21114-51 (03) 21114-52 (03) 2112 (03)	21121 (02) 21121-01 (02) 21121-02 (02) 21121-51 (02) 21121-52 (02) 21124 (03) 21124-01 (03)	21124-02 (03) 21124-51 (03) 21124-52 (03)

п. It.	№ изв. Notif. N.	Дата Not.Data	Номер детали Part N.	Применяемость Application	Кол QTY	RUS Наименование	GB Description	F Désignation	D Benennung	E Denominación
13	08847	->03.03	+21080-1300080-10	~	2	Хомут винтовой	Screw-type clip	Collier à vis	Schraubenschelle	Abrazadera elicoidal
13	8847	03.03->	+21080-1300080-60	~	1	Хомут винтовой	Screw-type clip	Collier à vis	Schraubenschelle	Abrazadera elicoidal
14			+21110-1303080-00		1	Шланг заправочный	Hose	Tuyau	Schlauch	Manguera
15			+21080-1303017-00	~	1	Прокладка патрубка	Gasket	Joint de tubulure	Auslaufstutzendichtung	Junta de la tubadura
15			+21080-1303017-01	~	1	Прокладка патрубка	Gasket	Joint de tubulure	Auslaufstutzendichtung	Junta de la tubadura
15			+21080-1303017-02	~	1	Прокладка патрубка	Gasket	Joint de tubulure	Auslaufstutzendichtung	Junta de la tubadura
15			+21080-1303017-04	~	1	Прокладка	Gasket	Joint	Dichtung	Junta
15			+21080-1303017-06	~	1	Прокладка	Gasket	Joint	Dichtung	Junta
16			+21010-1305026-00		1	Пробка сливная	Drain plug	Bouchon de vidange	Ablaßschraube	Tapón de drenaje
17			+00001-0009024-21		2	Болт M6x20	Bolt M6x20	Boulon M6x20	Schraube M6x20	Tornillo M6x20
18			+00001-0005164-70		5	Шайба 6 пружинная	Spring washer 6	Rondelle élastique 6	Federscheibe 6	Arandela 6 elástica
19			+21080-1011023-00		3	Болт M6x20	Bolt M6x20	Boulon M6x20	Schraube M6x20	Tornillo M6x20
20			+21090-1307010-00	(01)(02)	1	Насос водяной	Water pump	Pompe à eau	Wasserpumpe	Bomba de agua
20			+21120-1307010-00	(03)	1	Насос водяной	Water pump	Pompe à eau	Wasserpumpe	Bomba de agua
21			+21080-1307042-00	~	1	Прокладка насоса	Gasket, pump	Joint de pompe	Kühlmittelpumpendichtung	Junta de la bomba
21			+21080-1307042-01	~	1	Прокладка насоса	Gasket, pump	Joint de pompe	Kühlmittelpumpendichtung	Junta de la bomba
21			+21080-1307042-04	~	1	Прокладка насоса	Gasket, pump	Joint de pompe	Kühlmittelpumpendichtung	Junta de la bomba
21			+21080-1307042-05	~	1	Прокладка насоса	Gasket, pump	Joint de pompe	Kühlmittelpumpendichtung	Junta de la bomba
22			+21080-1303067-00	~	1	Прокладка	Gasket	Joint	Dichtung	Junta
22			+21080-1303067-01	~	1	Прокладка	Gasket	Joint	Dichtung	Junta
22			+21080-1303067-02	~	1	Прокладка	Gasket	Joint	Dichtung	Junta
22			+21080-1303067-04	~	1	Прокладка	Gasket	Joint	Dichtung	Junta
22			+21080-1303067-06	~	1	Прокладка	Gasket	Joint	Dichtung	Junta
23	05920	->04.05	21100-1303055-10	(01)(02)	1	Труба подводящая	Supply pipe	Tube d'arrivée	Einlaufrohr	Tubo de entrada
24	05920	->04.05	21080-1303069-00	(01)(02)	1	Кронштейн	Bracket	Support	Halter	Soporte
25	05920	->04.05	21120-1303069-00	(03)	1	Кронштейн	Bracket	Support	Halter	Soporte
25	5920	04.05->	+11180-1303069-00		1	Кронштейн	Bracket	Support	Halter	Soporte
26			+21120-1303055-10		1	Труба подводящая	Supply pipe	Tube d'arrivée	Einlaufrohr	Tubo de entrada

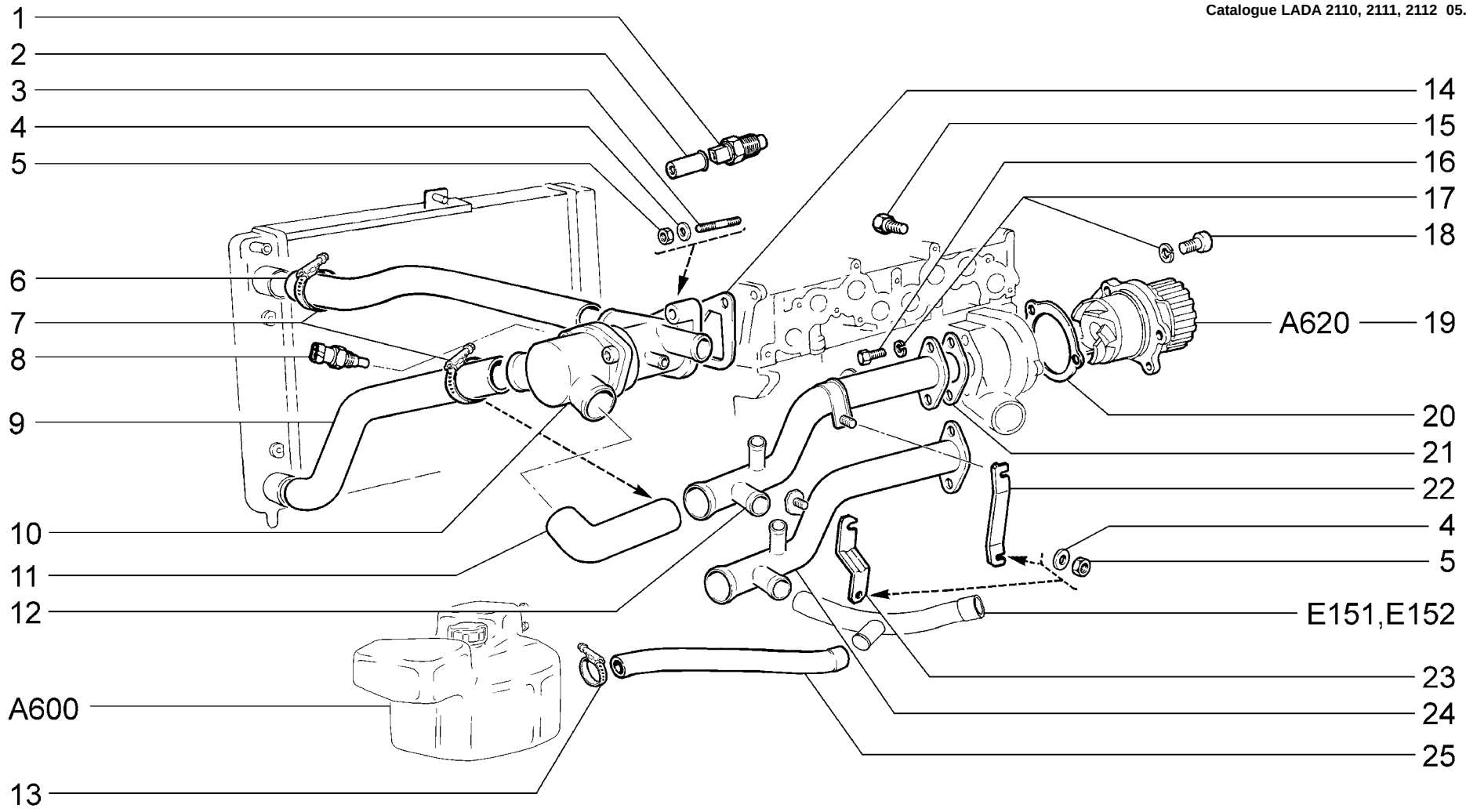

0173
→08.03

A611	**Насос водяной и трубопроводы** **Water pump and lines** **Pompe à eau et durits** **Wasserpumpe und Rohrleitungen** **Bomba de agua y tuberìas**	2110 (01) 21101 (02) 21101-01 (02) 21101-02 (02) 21101-51 (02) 21101-52 (02) 21102 (02)	21103 (03) 21104 (03) 21104-01 (03) 21104-02 (03) 21104-03 (03) 21104-51 (03) 21104-52 (03)	21104-53 (03) 2111 (02) 21112 (02) 21112-01 (02) 21112-02 (02) 21112-51 (02) 21112-52 (02)	21113 (03) 21114 (03) 21114-01 (03) 21114-02 (03) 21114-51 (03) 21114-52 (03) 2112 (03)	21121 (02) 21121-01 (02) 21121-02 (02) 21121-51 (02) 21121-52 (02) 21124 (03) 21124-01 (03)	21124-02 (03) 21124-51 (03) 21124-52 (03)

п. It.	№ изв. Notif. N.	Дата Not.Data	Номер детали Part N.	Применяемость Application	Кол QTY	RUS Наименование	GB Description	F Désignation	D Benennung	E Denominación
1			+21010-3808600-00	~	1	Датчик указателя температуры воды	Water temperature sensor	Sonde de température d'eau	Kühlmitteltemperaturfühler	Transmisor temperatura de agua
1			+21010-3808600-02	~	1	Датчик указателя температуры воды	Water temperature sensor	Sonde de température d'eau	Kühlmitteltemperaturfühler	Transmisor temperatura de agua
1			+21060-3828110-00	~	1	Датчик указателя температуры воды	Water temperature sensor	Sonde de température d'eau	Kühlmitteltemperaturfühler	Transmisor temperatura de agua
2			21010-3724112-00		1	Колпачок	Cap	Capuchon	Kappe	Casquete
3			+00001-0035175-21		1	Шпилька M8x45	Stud M8x45	Goujon M8x45	Stift M8x45	Espárrago M8x45
3			+00001-0035435-21		1	Шпилька M8x25	Stud M8x25	Goujon M8x25	Stift M8x25	Espárrago M8x25
4			+00001-0011980-73		3	Шайба 8 пружинная коническая	Spring washer 8, tapered	Rondelle à ressort conique 8	Federscheibe 8	Arandela 8 elástica cónica
5			+00001-0061008-11		3	Гайка M8	Nut M8	Ecrou M8	Mutter M8	Tuerca M8
6			+21100-1303025-00	(01)(02)	1	Шланг подводящий	Supply hose	Tuyau d'arrivée	Einlaufschlauch	Manguera de entrada
6			+21120-1303025-00	(03)	1	Шланг подводящий	Supply hose	Tuyau d'arrivée	Einlaufschlauch	Manguera de entrada
7	08847	->03.03	+21080-1300080-20		6	Хомут винтовой	Screw-type clip	Collier à vis	Schraubenschelle	Abrazadera elicoidal
7	8847	03.03->	+21080-1300080-70		6	Хомут винтовой	Screw-type clip	Collier à vis	Schraubenschelle	Abrazadera elicoidal
8			+21120-3851010-00	~	1	Датчик температуры	Coolant temperature sender	Sonde de température	Temperaturfühler	Sensor de temperatura
8			+21120-3851010-02	~	1	Датчик температуры	Coolant temperature sender	Sonde de température	Temperaturfühler	Sensor de temperatura
8			+21120-3851010-05	~	1	Датчик температуры	Coolant temperature sender	Sonde de température	Temperaturfühler	Sensor de temperatura
9			+21100-1303010-00	(01)(02)	1	Шланг отводящий	Return hose	Tuyau de départ	Auslaufschlauch	Manguera de salida
9			+21120-1303010-00	(03)	1	Шланг отводящий	Return hose	Tuyau de départ	Auslaufschlauch	Manguera de salida
10			+21082-1306010-00	(02)(03)	1	Термостат	Thermostat	Thermostat	Thermostat	Termóstato
10			+21090-1306010-00	(01)	1	Термостат	Thermostat	Thermostat	Thermostat	Termóstato
11	01751	->02.04	+21090-1303093-00		1	Шланг	Hose	Tuyau	Schlauch	Manguera
11	1751	02.04->	+21090-1303093-01		1	Шланг	Hose	Tuyau	Schlauch	Manguera
12			+21100-1303055-10	(01)(02)	1	Труба подводящая	Supply pipe	Tube d'arrivée	Einlaufrohr	Tubo de entrada
13	08847	->03.03	+21080-1300080-10	~	1	Хомут винтовой	Screw-type clip	Collier à vis	Schraubenschelle	Abrazadera elicoidal
13	8847	03.03->	+21080-1300080-60	~	1	Хомут винтовой	Screw-type clip	Collier à vis	Schraubenschelle	Abrazadera elicoidal
14			+21080-1303017-00	~	1	Прокладка патрубка	Gasket	Joint de tubulure	Auslaufstutzendichtung	Junta de la tubadura
14			+21080-1303017-01	~	1	Прокладка патрубка	Gasket	Joint de tubulure	Auslaufstutzendichtung	Junta de la tubadura
14			+21080-1303017-02	~	1	Прокладка патрубка	Gasket	Joint de tubulure	Auslaufstutzendichtung	Junta de la tubadura

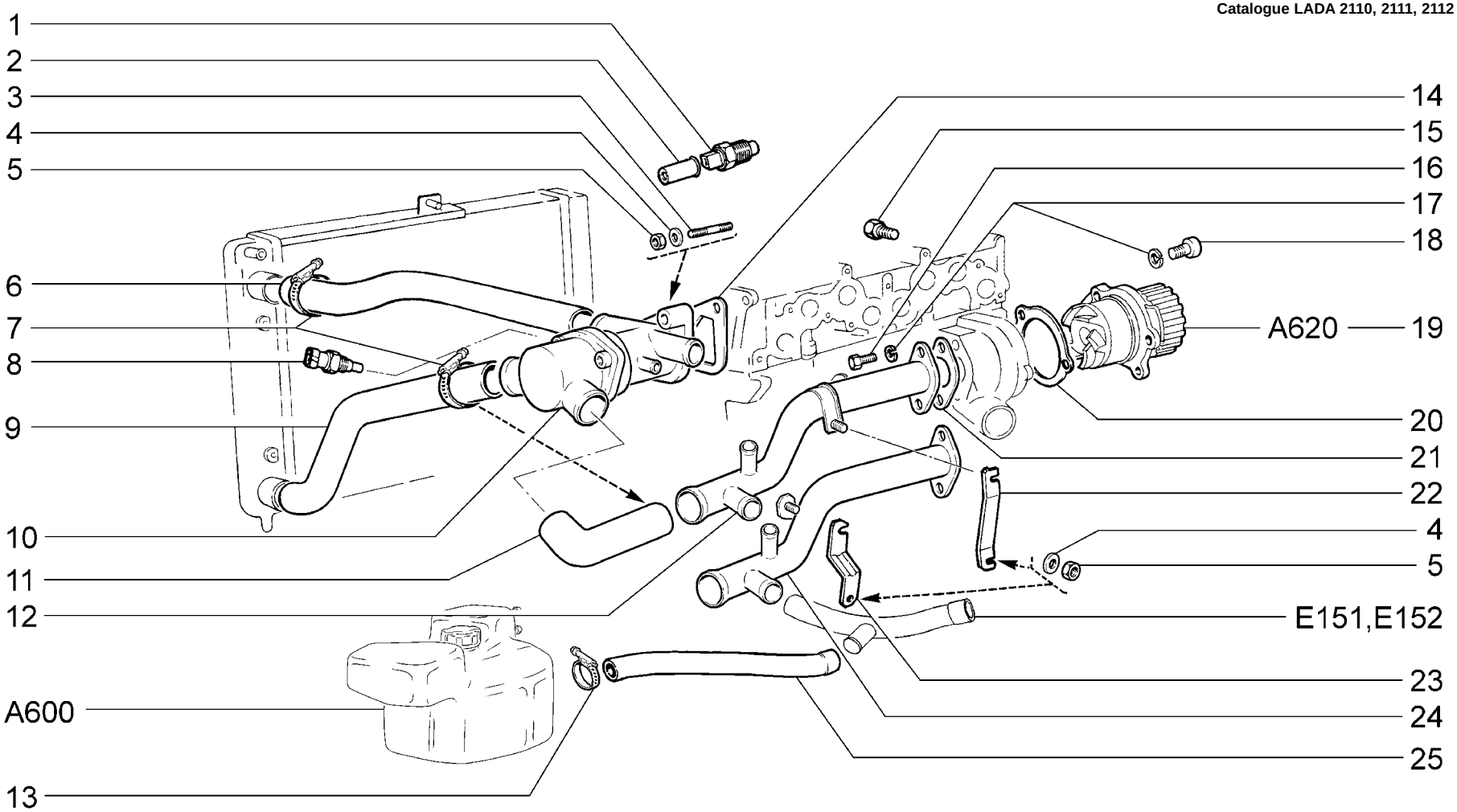

0173
→08.03

A611	**Насос водяной и трубопроводы** **Water pump and lines** **Pompe à eau et durits** **Wasserpumpe und Rohrleitungen** **Bomba de agua y tuberìas**	2110 (01) 21101 (02) 21101-01 (02) 21101-02 (02) 21101-51 (02) 21101-52 (02) 21102 (02)	21103 (03) 21104 (03) 21104-01 (03) 21104-02 (03) 21104-03 (03) 21104-51 (03) 21104-52 (03)	21104-53 (03) 2111 (02) 21112 (02) 21112-01 (02) 21112-02 (02) 21112-51 (02) 21112-52 (02)	21113 (03) 21114 (03) 21114-01 (03) 21114-02 (03) 21114-51 (03) 21114-52 (03) 2112 (03)	21121 (02) 21121-01 (02) 21121-02 (02) 21121-51 (02) 21121-52 (02) 21124 (03) 21124-01 (03)	21124-02 (03) 21124-51 (03) 21124-52 (03)

п. It.	№ изв. Notif. N.	Дата Not.Data	Номер детали Part N.	Применяемость Application	Кол QTY	RUS Наименование	GB Description	F Désignation	D Benennung	E Denominación
15			+21010-1305026-00		1	Пробка сливная	Drain plug	Bouchon de vidange	Ablaßschraube	Tapón de drenaje
16			+00001-0009024-21		2	Болт M6x20	Bolt M6x20	Boulon M6x20	Schraube M6x20	Tornillo M6x20
17			+00001-0005164-70		5	Шайба 6 пружинная	Spring washer 6	Rondelle élastique 6	Federscheibe 6	Arandela 6 elástica
18			+21080-1011023-00		3	Болт M6x20	Bolt M6x20	Boulon M6x20	Schraube M6x20	Tornillo M6x20
19			+21090-1307010-00	(01)(02)	1	Насос водяной	Water pump	Pompe à eau	Wasserpumpe	Bomba de agua
19			+21120-1307010-00	(03)	1	Насос водяной	Water pump	Pompe à eau	Wasserpumpe	Bomba de agua
20			+21080-1307042-00	~	1	Прокладка насоса	Gasket, pump	Joint de pompe	Kühlmittelpumpendichtung	Junta de la bomba
20			+21080-1307042-01	~	1	Прокладка насоса	Gasket, pump	Joint de pompe	Kühlmittelpumpendichtung	Junta de la bomba
21			+21080-1303067-00	~	1	Прокладка	Gasket	Joint	Dichtung	Junta
21			+21080-1303067-01	~	1	Прокладка	Gasket	Joint	Dichtung	Junta
21			+21080-1303067-02	~	1	Прокладка	Gasket	Joint	Dichtung	Junta
22			+21080-1303069-00	(01)(02)	1	Кронштейн	Bracket	Support	Halter	Soporte
23			+21120-1303069-00	(03)	1	Кронштейн	Bracket	Support	Halter	Soporte
24			+21120-1303055-10	(03)	1	Труба подводящая	Supply pipe	Tube d'arrivée	Einlaufrohr	Tubo de entrada
25	07650	->10.02	+21120-1303080-00		1	Шланг заправочный 350 мм	Hose 350 mm	Tuyau 350 mm	Schlauch 350 mm	Manguera 350 mm
25	7650	10.02->	+21120-1303080-10		1	Шланг заправочный 330 мм	Hose 330 mm	Tuyau 330 mm	Schlauch 330 mm	Manguera 330 mm

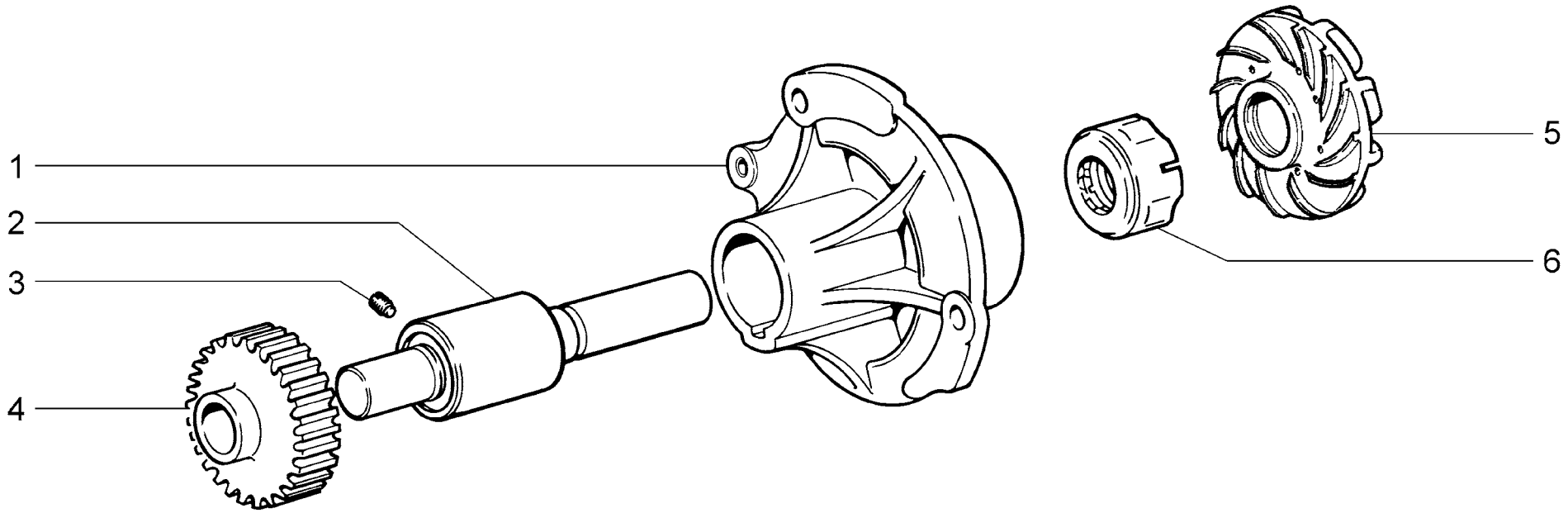

A620	**Насос водяной** **Water pump** **Pompe à eau** **Wasserpumpe** **Bomba de agua**	2110 (01) 21101 (01) 21101-01 (01) 21101-02 (01) 21101-51 (01) 21101-52 (01) 21102 (01)	21103 (02) 21104 (02) 21104-01 (02) 21104-02 (02) 21104-03 (02) 21104-51 (02) 21104-52 (02)	21104-53 (02) 2111 (01) 21112 (01) 21112-01 (01) 21112-02 (01) 21112-51 (01) 21112-52 (01)	21113 (02) 21114 (02) 21114-01 (02) 21114-02 (02) 21114-51 (02) 21114-52 (02) 2112 (02)	21121 (01) 21121-01 (01) 21121-02 (01) 21121-51 (01) 21121-52 (01) 21124 (02) 21124-01 (02)	21124-02 (02) 21124-51 (02) 21124-52 (02)

п. / It.	№ изв. / Notif. N.	Дата / Not.Data	Номер детали / Part N.	Применяемость / Application	Кол / QTY	RUS Наименование	GB Description	F Désignation	D Benennung	E Denominación
1			+21080-1307015-00	~	1	Корпус насоса	Water pump body	Corps de pompe	Wasserpumpengehäuse	Cuerpo de bomba
1			+21120-1307015-00	~	1	Корпус насоса	Water pump body	Corps de pompe	Wasserpumpengehäuse	Cuerpo de bomba
2			+21080-1307027-11	~	1	Подшипник водяного насоса	Water pump bearing	Roulement de pompe à eau	Pumpenwelle	Cojinete de bomba de agua
2			+21080-1307027-12	~	1	Подшипник водяного насоса	Water pump bearing	Roulement de pompe à eau	Pumpenwelle	Cojinete de bomba de agua
2			21080-1307027-13	~	1	Подшипник водяного насоса	Water pump bearing	Roulement de pompe à eau	Pumpenwelle	Cojinete de bomba de agua
2			+21100-1307027-00	~	1	Подшипник водяного насоса	Water pump bearing	Roulement de pompe à eau	Pumpenwelle	Cojinete de bomba de agua
2			+21100-1307027-01	~	1	Подшипник водяного насоса	Water pump bearing	Roulement de pompe à eau	Pumpenwelle	Cojinete de bomba de agua
3			+00001-0037463-30		1	Винт М6х10 установочный	Mounting screw M6x10	Vis de calage M6x10	Stellschraube M4x10	Tornillo M6x10 de ajuste
4			+21080-1307040-20	(01)	1	Шкив зубчатый водяного насоса	Toothed pulley, water pump	Pignon de pompe à eau	Zahnriemenrad Wasserpumpe	Piñón de bomba de agua
4			+21120-1307040-00	(02)	1	Шкив зубчатый водяного насоса	Toothed pulley, water pump	Pignon de pompe à eau	Zahnriemenrad Wasserpumpe	Piñón de bomba de agua
5			+21090-1307030-00		1	Крыльчатка насоса	Pump impeller	Turbine de pompe	Flügelrad	Rueda de paletas
6			+21010-1307013-00	~	1	Сальник водяного насоса	Oil seal, water pump	Garniture d'étanchéité de pompe à eau	Dichtring, Wasserpumpe	Retén de bomba de agua
6			+21010-1307013-01	~	1	Сальник водяного насоса	Oil seal, water pump	Garniture d'étanchéité de pompe à eau	Dichtring, Wasserpumpe	Retén de bomba de agua
6			+21010-1307013-02	~	1	Сальник водяного насоса	Oil seal, water pump	Garniture d'étanchéité de pompe à eau	Dichtring, Wasserpumpe	Retén de bomba de agua
6			+21010-1307013-03	~	1	Сальник водяного насоса	Oil seal, water pump	Garniture d'étanchéité de pompe à eau	Dichtring, Wasserpumpe	Retén de bomba de agua
6			+21080-1307013-00	~	1	Сальник водяного насоса	Oil seal, water pump	Garniture d'étanchéité de pompe à eau	Dichtring, Wasserpumpe	Retén de bomba de agua

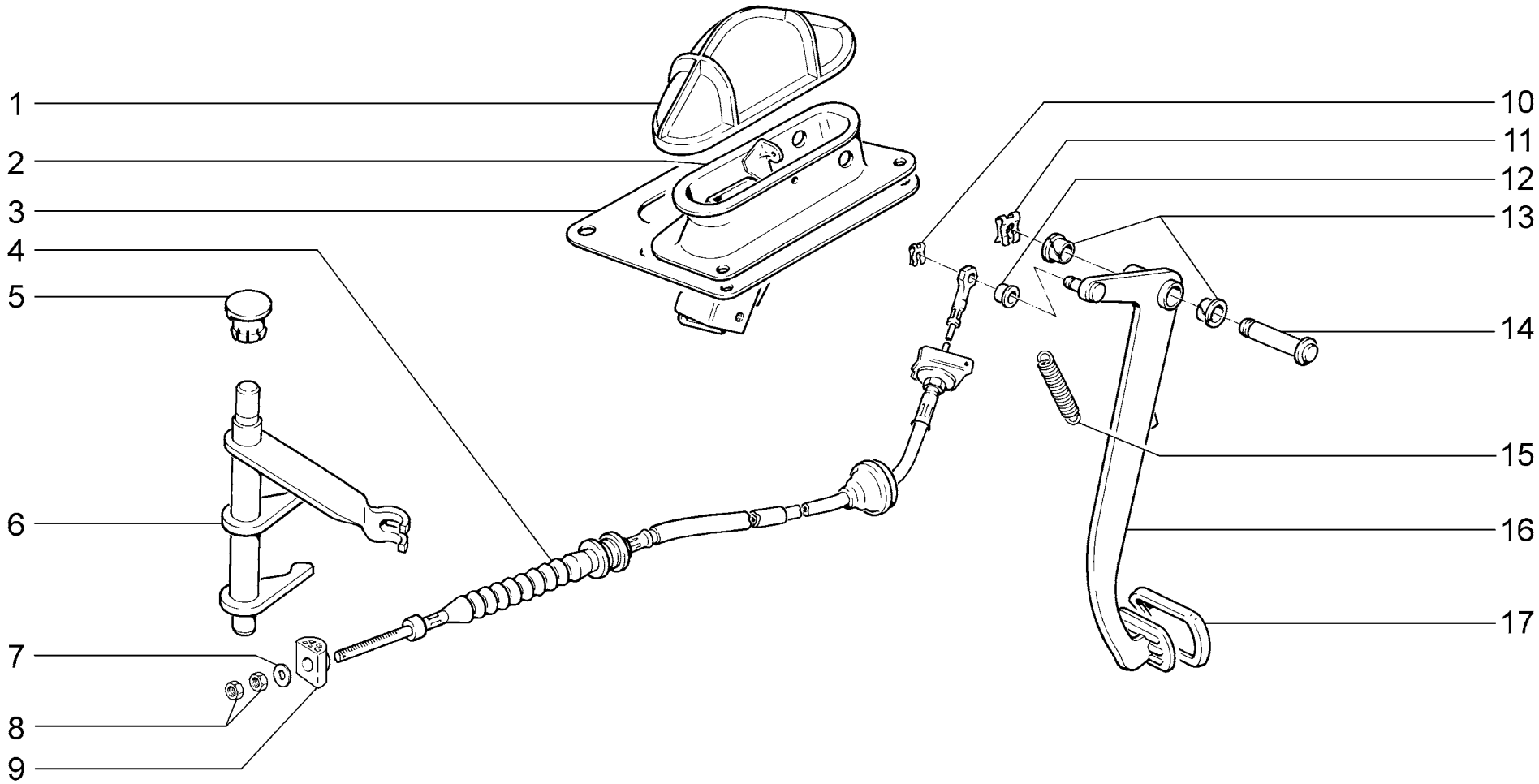

B110	**Привод сцепления** **Clutch drive** **Commande d'embrayage** **Kupplungsbetätigung** **Mando de embrague**	**2110** **21101** **21101-01** **21101-02** **21101-51** **21101-52** **21102**	**21103** **21104** **21104-01** **21104-02** **21104-03** **21104-51** **21104-52**	**21104-53** **2111** **21112** **21112-01** **21112-02** **21112-51** **21112-52**	**21113** **21114** **21114-01** **21114-02** **21114-51** **21114-52** **2112**	**21121** **21121-01** **21121-02** **21121-51** **21121-52** **21124** **21124-01**	**21124-02** **21124-51** **21124-52**

п. It.	№ изв. Notif. N.	Дата Not.Data	Номер детали Part N.	Применяемость Application	Кол QTY	RUS Наименование	GB Description	F Désignation	D Benennung	E Denominación
1			+21100-1602468-00		1	Чехол	Case	Soufflet protecteur	Deckel	Funda
2			+21100-1602063-00		1	Кронштейн	Bracket	Support	Halter	Soporte
3			+21100-1602466-00		1	Уплотнитель	Grommet	Joint d'étanchéité	Dichtung	Empaquetadura
4			+21100-1602210-00		1	Трос привода сцепления	Clutch cable	Câble de commande d'embrayage	Kupplungsseil	Cable de acción de embrague
5			+21080-1601216-00	~	1	Втулка	Bush	Douille	Buchse	Buje
5			+21080-1601216-01	~	1	Втулка	Bush	Douille	Buchse	Buje
6			+21100-1601200-00		1	Вилка выключения сцепления	Clutch release fork	Fourchette de débrayage	Kupplungsgabel	Horquilla de embrague
7			+00001-0026467-01		1	Шайба 8	Washer 8	Rondelle 8	Scheibe 8	Arandela 8
8			+00001-0061008-11		2	Гайка М8	Nut M8	Ecrou M8	Mutter M8	Tuerca M8
9			+21100-1602266-00		1	Поводок троса	Cable end	Entraîneur de câble	Seilmitnehmer	Perro de arrastre
10			+00001-0010640-76		1	Скоба стопорная	Retainer clip	Etrier d'arrêt	Sicherungsbügel	Grapa de fijación
11			+21080-1602059-00		1	Скоба	Clamp	Etrier	Bügel	Grapa
12			+21080-1602096-00		1	Втулка	Bush	Douille	Buchse	Buje
13			+21210-1804043-00		2	Втулка	Bush	Douille	Buchse	Casquillo
14			+21100-1602050-00		1	Ось педалей	Pedal pivot shaft	Axe des pédales	Achse	Eje de los pedales
15			+21010-1602155-00		1	Пружина	Spring	Ressort	Feder	Muelle
16			+21100-1602010-00		1	Педаль сцепления	Clutch pedal	Pédale d'embrayage	Kupplungspedal	Pedal de embrague
17			+21100-1602048-00		1	Накладка педали	Pedal pad	Couvre-pédale	Pedalauflage	Goma de pedal

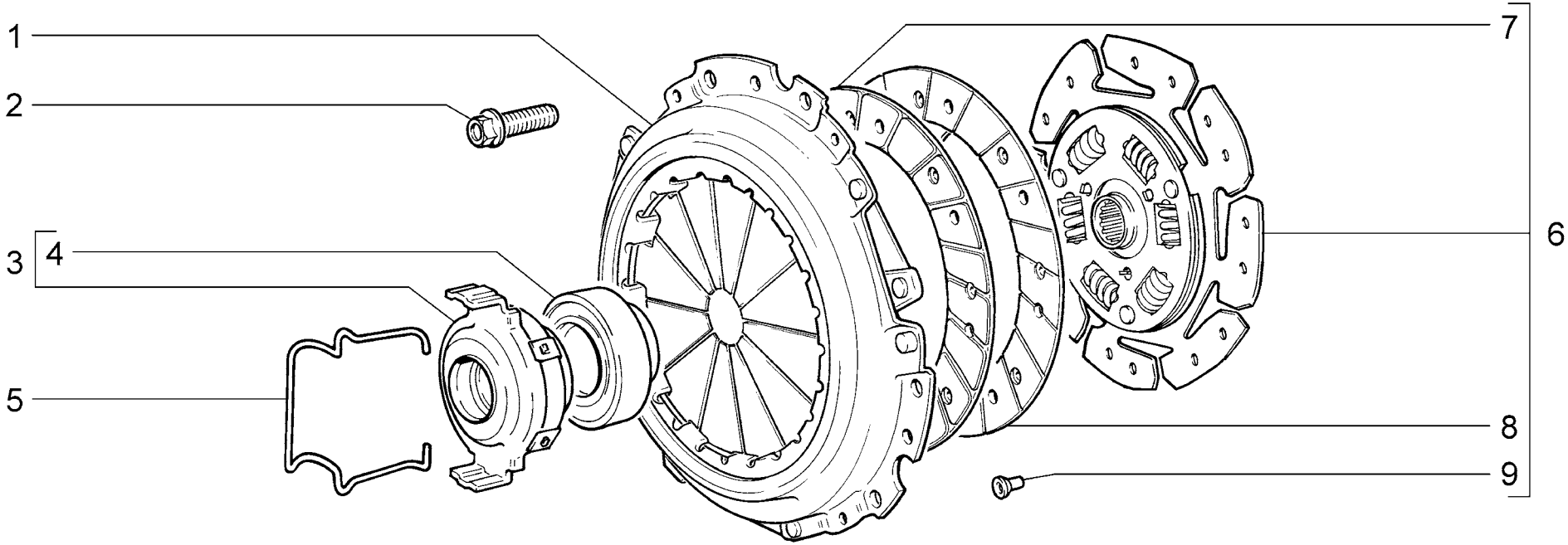

B140	**Сцепление** **Clutch** **Embrayage** **Kupplung** **Embrague**	2110 21101 21101-01 21101-02 21101-51 21101-52 21102	21103 21104 (01) 21104-01 (01) 21104-02 (01) 21104-03 (01) 21104-51 (01) 21104-52 (01)	21104-53 (01) 2111 21112 21112-01 21112-02 21112-51 21112-52	21113 (01) 21114 (01) 21114-01 (01) 21114-02 (01) 21114-51 (01) 21114-52 (01) 2112	21121 21121-01 21121-02 21121-51 21121-52 21124 (01) 21124-01 (01)	21124-02 (01) 21124-51 21124-52

п. It.	№ изв. Notif. N.	Дата Not.Data	Номер детали Part N.	Применяемость Application	Кол QTY	RUS Наименование	GB Description	F Désignation	D Benennung	E Denominación
1			+21100-1601085-00		1	Диск сцепления ведущий	Pressure plate	Mécanisme d'embrayage	Kupplungsdruckplatte	Mecanismo de embrague
1			+21120-1601085-00	(01)	1	Диск сцепления ведущий	Pressure plate	Mécanisme d'embrayage	Kupplungsdruckplatte	Mecanismo de embrague
2			+21080-1601207-00		6	Болт	Bolt	Boulon	Schraube	Tornillo
3			+21100-1601180-00	~	1	Муфта сцепления в сборе	Release bearing assy	Butée de débrayage	Kupplung	Collarín de embrague en conjunto
3			+21100-1601180-01	~	1	Муфта сцепления в сборе	Release bearing assy	Butée de débrayage	Kupplung	Collarín de embrague en conjunto
4			+11110-1601182-00	~	1	Подшипник сцепления	Release bearing	Roulement de débrayage	Ausrücklager	Cojinete de embrague
4			+21090-1601182-00	~	1	Подшипник сцепления	Release bearing	Roulement de débrayage	Ausrücklager	Cojinete de embrague
5			+21080-1601188-00		2	Пружина	Spring	Ressort	Feder	Muelle
6			+21100-1601130-00		1	Диск сцепления ведомый	Clutch disc	Disque d'embrayage	Kupplungsscheibe	Disco embrague
6			+21120-1601130-00	(01)	1	Диск сцепления ведомый	Clutch disc	Disque d'embrayage	Kupplungsscheibe	Disco embrague
7			+21100-1601138-03	~	2	Накладка фрикционная	Friction lining	Garniture de friction	Kupplungsbelag	Forro
8			+21100-1601138-00	~	2	Накладка фрикционная	Friction lining	Garniture de friction	Kupplungsbelag	Forro
8			+21100-1601138-04	~	2	Накладка фрикционная	Friction lining	Garniture de friction	Kupplungsbelag	Forro
9			+21080-1601295-00		18	Заклепка	Rivet	Rivet	Niet	Remache

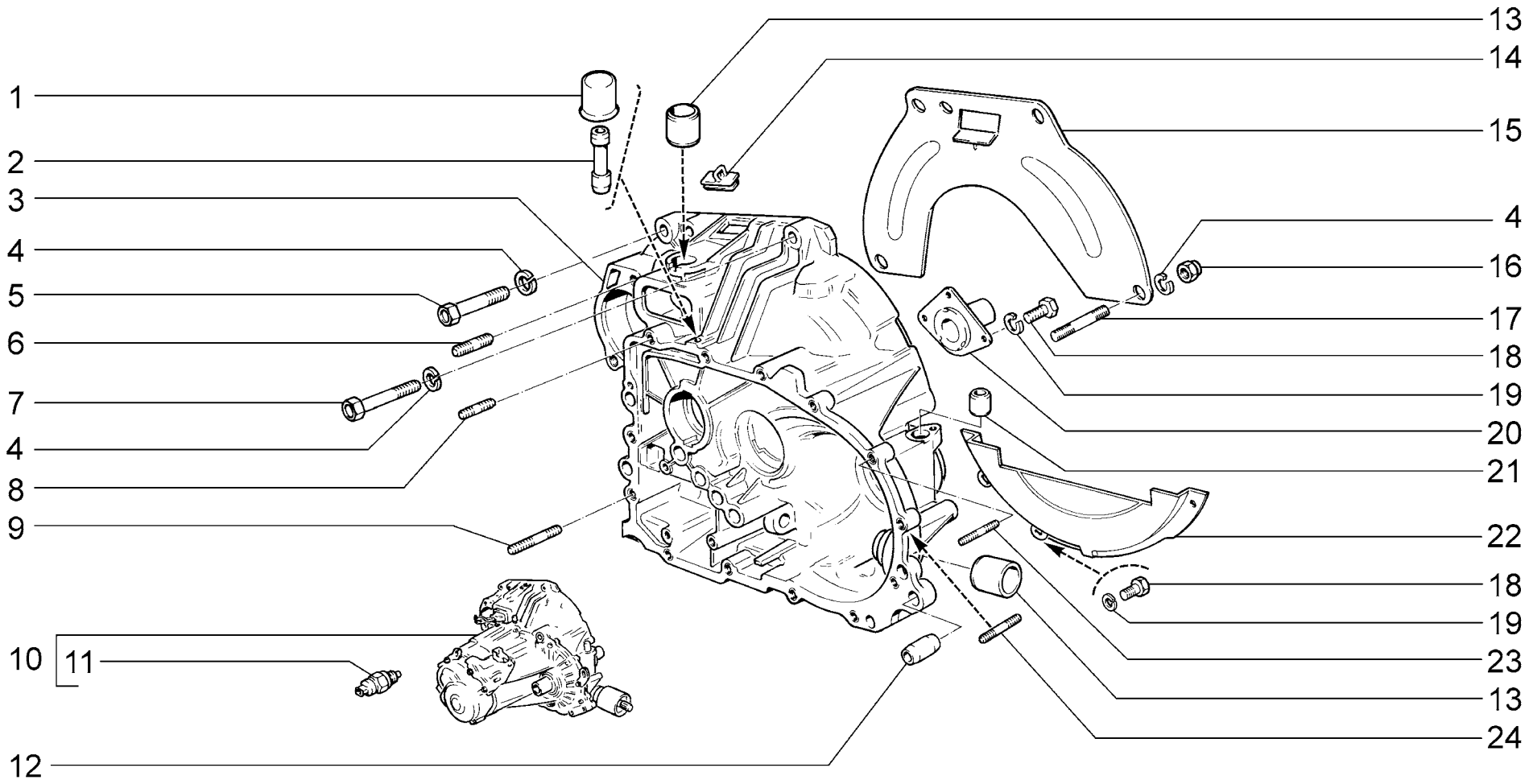

B200	**Коробка передач** **Gearbox** **Boîte de vitesses** **Schaltgetriebe** **Caja de cambios**	**2110** **21101** **21101-01** **21101-02** **21101-51** **21101-52** **21102**	**21103** **21104** **21104-01** **21104-02** **21104-03** **21104-51** **21104-52**	**21104-53** **2111** **21112** **21112-01** **21112-02** **21112-51** **21112-52**	**21113** **21114** **21114-01** **21114-02** **21114-51** **21114-52** **2112**	**21121** **21121-01** **21121-02** **21121-51** **21121-52** **21124** **21124-01**	**21124-02** **21124-51** **21124-52**

п. / It.	№ изв. / Notif. N.	Дата / Not.Data	Номер детали / Part N.	Применяемость / Application	Кол / QTY	RUS Наименование	GB Description	F Désignation	D Benennung	E Denominación
1			+11110-1700022-00		1	Колпачок сапуна	Breather cap	Capuchon de reniflard	Entlüfterkappe	Casquete del respiradero
2			+21100-1700021-00		1	Корпус сапуна	Breather housing	Corps de reniflard	Entlüftergechäuse	Cuerpo del respiradero
3			+21100-1601015-00		1	Картер сцепления	Clutch bellhousing	Carter d'embrayage	Kupplungsgehäuse	Carter de embrague
4			+00001-0005170-70		3	Шайба 12 пружинная	Spring washer 12	Rondelle élastique 12	Federscheibe 12	Arandela 12 elástica
5			+00001-0055410-21		1	Болт M12x1,25x60	Bolt M12x1.25x60	Boulon M12x1,25x60	Schraube M12x1,25x60	Tornillo M12x1,25x60
6			+00001-0035462-21		2	Шпилька M10x1,25x22	Stud M10x1.25x22	Goujon M10x1,25x22	Stift M10x1,25x22	Espárrago M10x1,25x22
7			+00001-0055413-21		1	Болт M12x1,25x75	Bolt M12x1.25x75	Boulon M12x1,25x75	Schraube M12x1,25x75	Tornillo M12x1,25x75
8			+00001-0035435-21		14	Шпилька M8x25	Stud M8x25	Goujon M8x25	Stift M8x25	Espárrago M8x25
9			+00001-0035441-21		1	Шпилька M8x55	Stud M8x55	Goujon M8x55	Stift M8x55	Espárrago M8x55
10			+21100-1700012-00		1	Коробка передач	Gearbox	Boîte de vitesses	Schaltgetriebe	Caja de cambios
11			+21080-3710410-01	~	1	Выключатель фонарей заднего хода	Reversing light switch	Contacteur de feux de recul	Rückwärtsfahrtgeber	Interruptor marcha atrás
11			+21080-3710410-02	~	1	Выключатель фонарей заднего хода	Reversing light switch	Contacteur de feux de recul	Rückwärtsfahrtgeber	Interruptor marcha atrás
11			+21080-3710410-03	~	1	Выключатель фонарей заднего хода	Reversing light switch	Contacteur de feux de recul	Rückwärtsfahrtgeber	Interruptor marcha atrás
11			+21080-3710410-04	~	1	Выключатель фонарей заднего хода	Reversing light switch	Contacteur de feux de recul	Rückwärtsfahrtgeber	Interruptor marcha atrás
12			+21010-1701017-00		2	Штифт	Pin	Cheville	Stift	Pasador
13			+21080-1601210-00		2	Втулка	Bush	Douille	Buchse	Buje
14			+21080-1601223-00		1	Заглушка	Plug	Obturateur	Stopfen	Obturador
15			+21100-1601120-00		1	Крышка верхняя	Upper cover	Couvercle supérieur	Oberdeckel	Tapa superior
16			+00001-0061015-11		1	Гайка M12x1,25	Nut M12x1.25	Ecrou M12x1,25	Mutter M12x1,25	Tuerca M12x1,25
17			+00001-0035528-21		1	Шпилька M10x1,25x50	Stud M12x1.25x50	Goujon M12x1,25x50	Stift M12x1,25x50	Espárrago M12x1,25x50
18			+00001-0009021-21		6	Болт M6x14	Bolt M6x14	Boulon M6x14	Schraube M6x14	Tornillo M6x14
19			+00001-0005164-70		6	Шайба 6 пружинная	Spring washer 6	Rondelle élastique 6	Federscheibe 6	Arandela 6 elástica
20			+21090-1601190-00	~	1	Втулка	Bush	Douille	Buchse	Buje
20			+21100-1601190-00	~	1	Втулка	Bush	Douille	Buchse	Buje
21			+21080-3802826-00		1	Втулка	Bush	Douille	Buchse	Casquillo
22			+21100-1601121-00		1	Крышка нижняя	Lower cover	Couvercle inférieur	Unterdeckel	Tapa inferior
23			+00001-0035436-21		1	Шпилька M8x30	Stud M8x30	Goujon M8x30	Stift M8x30	Espárrago M8x30
24			+00001-0035437-21		1	Шпилька M8x35	Stud M8x35	Goujon M8x35	Stift M8x35	Espárrago M8x35

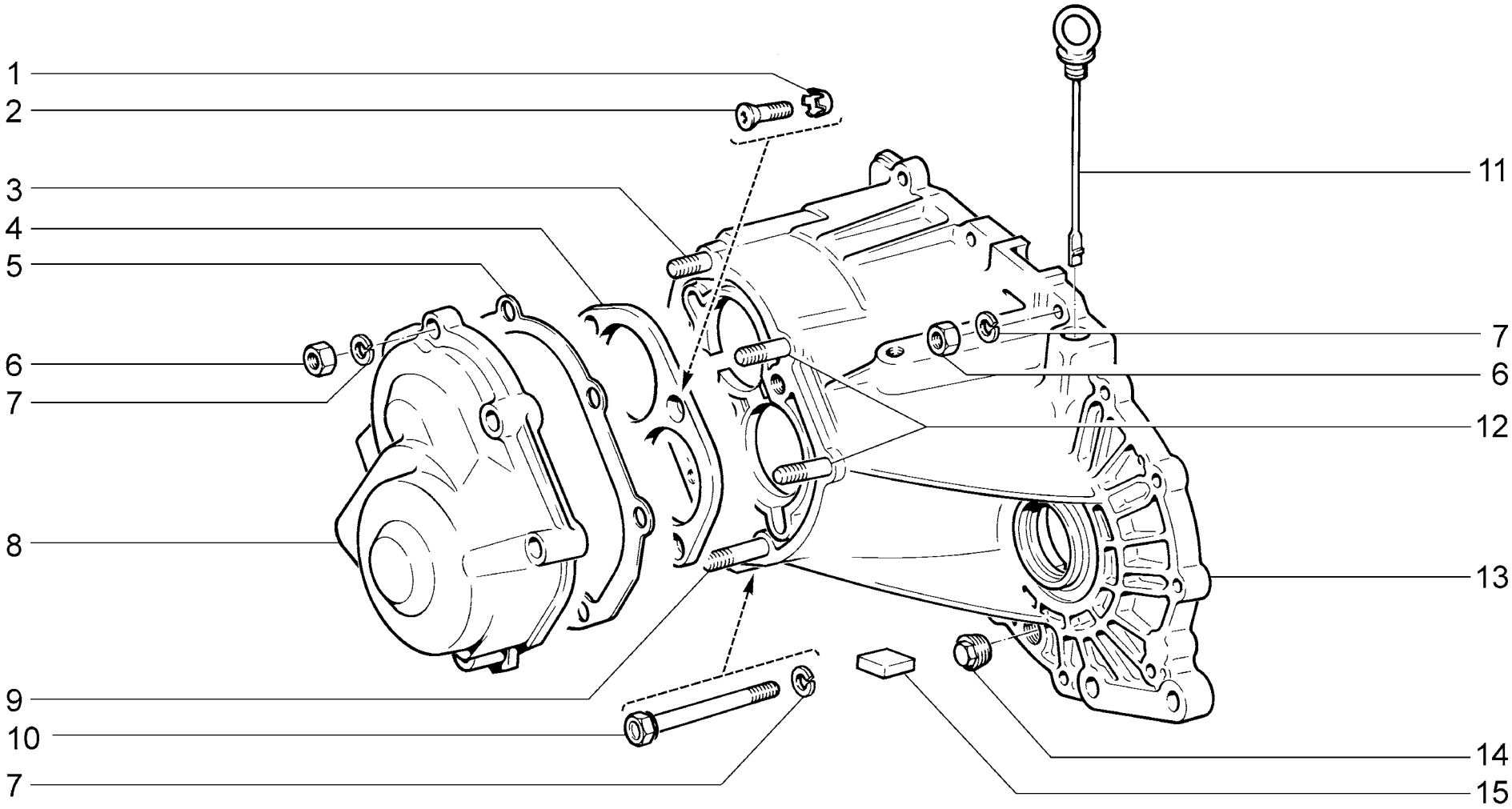

B210	**Картер коробки передач** **Gearbox casing** **Carter de boîte de vitesses** **Schaltgetriebegehäuse** **Carter de caja de cambios**	2110 21101 21101-01 21101-02 21101-51 21101-52 21102	21103 21104 21104-01 21104-02 21104-03 21104-51 21104-52	21104-53 2111 21112 21112-01 21112-02 21112-51 21112-52	21113 21114 21114-01 21114-02 21114-51 21114-52 2112	21121 21121-01 21121-02 21121-51 21121-52 21124 21124-01	21124-02 21124-51 21124-52

п. It.	№ изв. Notif. N.	Дата Not.Data	Номер детали Part N.	Применяемость Application	Кол QTY	RUS Наименование	GB Description	F Désignation	D Benennung	E Denominación
1			+00001-0026069-70		4	Шайба 8 стопорная	Lock washer 8	Rondelle d'arrêt 8	Sicherungsscheibe 8	Arandela 8 de fijación
2	07309 ПИ	->12.05	00001-0033037-11		4	Винт М8х25	Screw M8x25	Vis M8x25	Schraube M8x25	Tornillo M8x25
2	7309 ПИ	12.05->	+21080-1701272-00		4	Винт М8х25	Screw M8x25	Vis M8x25	Schraube M8x25	Tornillo M8x25
3			+00001-0035434-21		1	Шпилька М8х28	Stud M8x28	Goujon M8x28	Stift M8x28	Espárrago M8x28
4			+21083-1701094-00		1	Пластина упорная	Thrust plate	Plaque de butée	Stützplatte	Placa de tope
5			+21080-1701203-00	~	1	Прокладка	Gasket	Joint	Dichtung	Junta
5			+21080-1701203-01	~	1	Прокладка	Gasket	Joint	Dichtung	Junta
6			+00001-0061008-11		19	Гайка М8	Nut M8	Ecrou M8	Mutter M8	Tuerca M8
7			+00001-0005166-70		20	Шайба 8 пружинная	Spring washer 8	Rondelle élastique 8	Federscheibe 8	Arandela 8 elástica
8			+21100-1701205-00		1	Крышка КП задняя	Rear cover, gearbox	Couvercle de boîte de vitesses arrière	Hinterdeckel	Tapa de caja de cambios trasera
9			+00001-0035443-21		1	Шпилька М8х55	Stud M8x55	Goujon M8x55	Stift M8x55	Espárrago M8x65
10			+21100-1701250-00		1	Болт М8х85	Bolt M8x85	Boulon M8x85	Schraube M8x85	Tornillo M8x85
11			+21100-1700050-00		1	Указатель уровня масла	Oil level dipstick	Jauge à huile	Olmeßstab	Indicador del nivel de aceite
12			+00001-0035441-21		2	Шпилька М8х55	Stud M8x55	Goujon M8x55	Stift M8x55	Espárrago M8x55
13			+21100-1701015-00		1	Картер коробки передач	Gearbox casing	Carter de boîte de vitesses	Schaltgetriebegehäuse	Carter de caja de cambios
14			+21230-1701326-00		1	Пробка 22х1,5 коническая	Tapered plug 22x1.5	Bouchon conique 22x1,5	Verschlußschraube mit Kegelgewinde 22x1,5	Tapón cónico 22x1.5
15			+21100-1701200-00	~	1	Магнит постоянный	Permanent magnet	Aimant permanent	Permanentmagnet	Imán constante
15			+21100-1701200-01	~	1	Магнит постоянный	Permanent magnet	Aimant permanent	Permanentmagnet	Imán constante

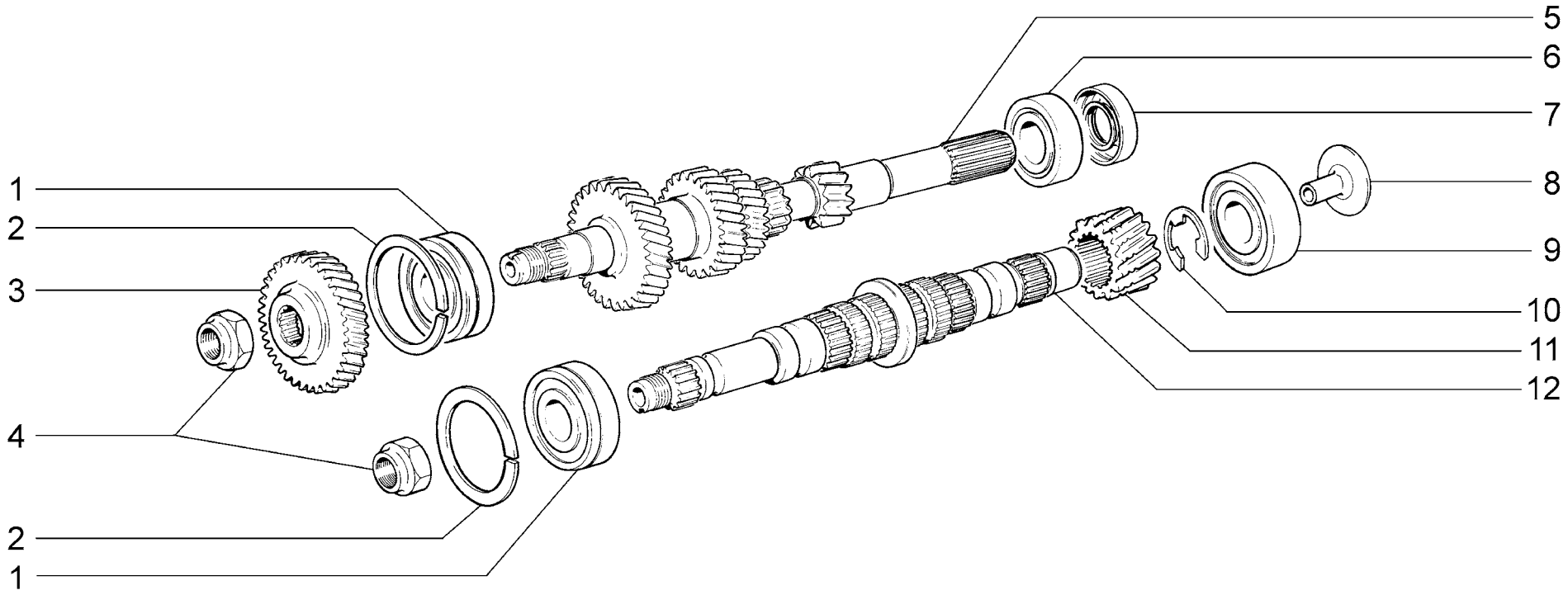

B220	**Валы коробки передач** **Gearbox shafts** **Arbres de boîte de vitesses** **Getriebewellen** **Arboles de caja de cambios**	**2110** **21101** **21101-01** **21101-02** **21101-51** **21101-52** **21102**	**21103** **21104** **21104-01** **21104-02** **21104-03** **21104-51** **21104-52**	**21104-53** **2111** **21112** **21112-01** **21112-02** **21112-51** **21112-52**	**21113** **21114** **21114-01** **21114-02** **21114-51** **21114-52** **2112**	**21121** **21121-01** **21121-02** **21121-51** **21121-52** **21124** **21124-01**	**21124-02** **21124-51** **21124-52**

п. It.	№ изв. Notif. N.	Дата Not.Data	Номер детали Part N.	Применяемость Application	Кол QTY	RUS Наименование	GB Description	F Désignation	D Benennung	E Denominación
1			+21080-1701033-00	~	2	Подшипник	Bearing	Roulement	Lager	Cojinete
1			+21080-1701033-01	~	2	Подшипник	Bearing	Roulement	Lager	Cojinete
1			+21080-1701033-02	~	2	Подшипник	Bearing	Roulement	Lager	Cojinete
1			+21080-1701033-03	~	2	Подшипник	Bearing	Roulement	Lager	Cojinete
2			+21080-1701034-00		2	Кольцо установочное	Backing ring	Bague de calage	Stellring	Anillo de ajuste
3			+21083-1701132-00		1	Шестерня 5-ой передачи	5th speed gear	Pignon de 5-e	5. Gangrad	Engranaje 5-a velocidad
4			+21080-1701244-00		2	Гайка	Nut	Ecrou	Mutter	Tuerca
5			+21100-1701030-00		1	Вал ведущий	Input shaft	Arbre primaire	Antriebswelle	Arbol primario
6			+21080-1701031-01	~	1	Подшипник	Bearing	Roulement	Lager	Cojinete
6			+21080-1701031-02	~	1	Подшипник	Bearing	Roulement	Lager	Cojinete
6			+21080-1701031-03	~	1	Подшипник	Bearing	Roulement	Lager	Cojinete
6			+21080-1701031-04	~	1	Подшипник	Bearing	Roulement	Lager	Cojinete
7			+21100-1701043-00		1	Сальник	Oil seal	Garniture d'étanchéité	Dichtring	Retén
7			+21100-1701043-01		1	Сальник	Oil seal	Garniture d'étanchéité	Dichtring	Retén
8			+21100-1701098-00		1	Маслосборник	Oil collector	Collecteur d'huile	Olsammelrohr	Colector de aceite
9			+21080-1701180-01	~	1	Подшипник	Bearing	Roulement	Lager	Cojinete
9			+21080-1701180-02	~	1	Подшипник	Bearing	Roulement	Lager	Cojinete
9			+21080-1701180-03	~	1	Подшипник	Bearing	Roulement	Lager	Cojinete
9			+21080-1701180-04	~	1	Подшипник	Bearing	Roulement	Lager	Cojinete
10			+21100-2302030-10		1	Кольцо стопорное	Circlip	Bague d'arrêt	Haltering	Anillo de fijación
11			+21100-2302017-00		1	Шестерня	Gear	Pignon	Zahnrad	Piñón
12			+21100-1701105-00		1	Вал ведомый	Output shaft	Arbre secondaire	Hauptwelle	Arbol secundario

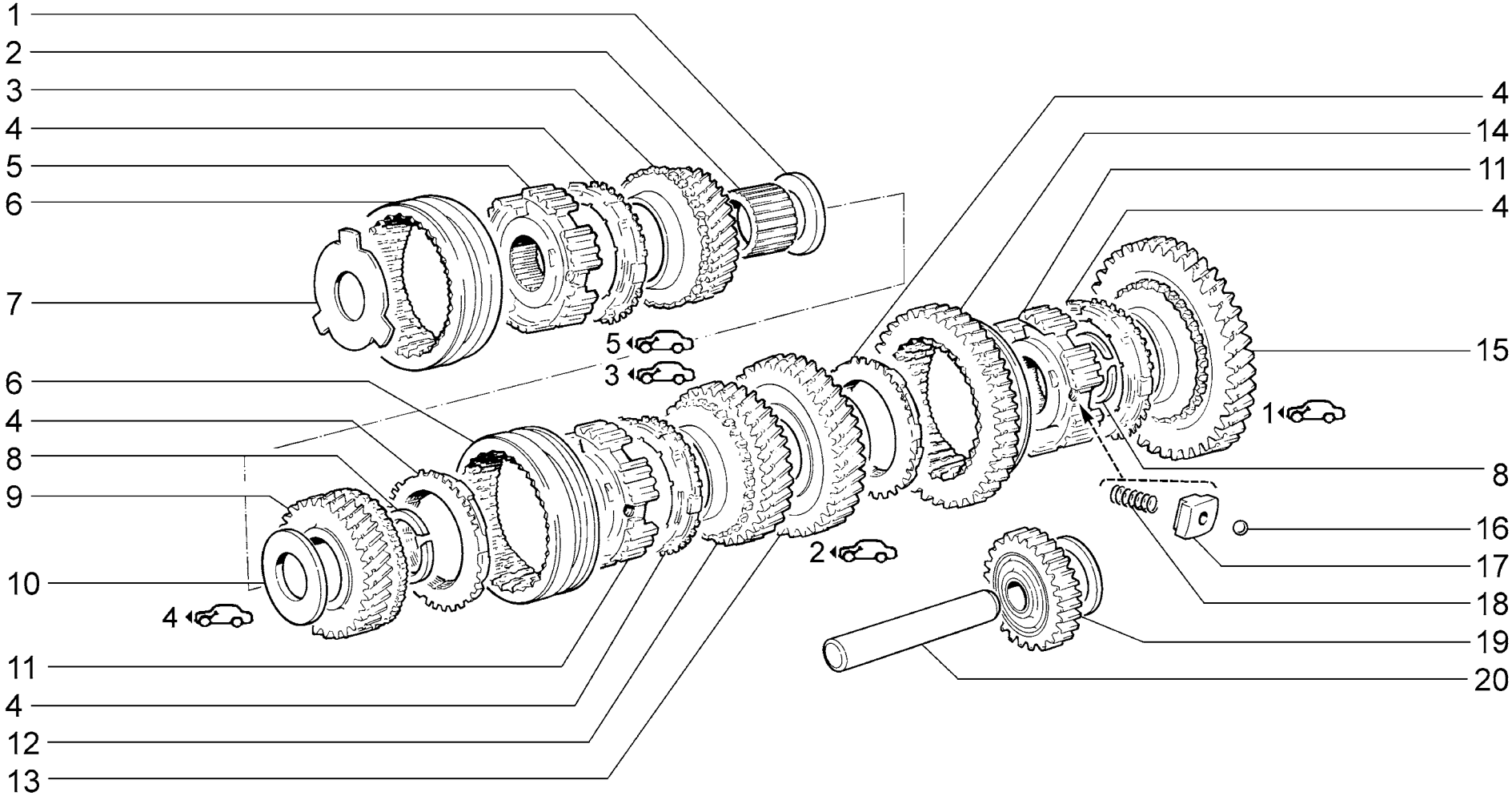

B230	**Шестерни коробки передач** **Gearbox gears** **Pignonnerie de boîte de vitesses** **Getrieberäder** **Engranajes de caja de cambios**	**2110** **21101** **21101-01** **21101-02** **21101-51** **21101-52** **21102**	**21103** **21104** **21104-01** **21104-02** **21104-03** **21104-51** **21104-52**	**21104-53** **2111** **21112** **21112-01** **21112-02** **21112-51** **21112-52**	**21113** **21114** **21114-01** **21114-02** **21114-51** **21114-52** **2112**	**21121** **21121-01** **21121-02** **21121-51** **21121-52** **21124** **21124-01**	**21124-02** **21124-51** **21124-52**

п. It.	№ изв. Notif. N.	Дата Not.Data	Номер детали Part N.	Применяемость Application	Кол QTY	RUS Наименование	GB Description	F Désignation	D Benennung	E Denominación
1			+21083-1701159-00		1	Шайба упорная	Thrust washer	Rondelle de butée	Anschlagscheibe	Arandela tope
2			+21100-1701133-00		1	Втулка шестерни	Bush	Douille de pignon	Zahnradbuchse	Buje de engranaje
3			+21100-1701158-00		1	Шестерня 5-ой передачи	5th speed gear	Pignon de 5-e	5. Gangrad	Engranaje 5-a velocidad
4			+21080-1701164-10		5	Кольцо блокирующее синхронизатора	Baulk ring	Bague de blocage de synchronisation	Synchronring	Anillo de bloqueo del sincronizador
5			+21083-1701174-00		1	Ступица синхронизатора	Synchro hub	Moyeu baladeur	Synchronkörper	Cubo del sincronizador
6			+21080-1701116-10		2	Муфта синхронизатора	Synchro sleeve	Baladeur	Schaltmuffe	Collarín del sincronizador
7			+21083-1701166-00		1	Пластина упорная	Thrust plate	Plaque de butée	Anschlagplatte	Placa de tope
8			+21080-1701117-00		2	Кольцо стопорное	Circlip	Bague d'arrêt	Haltering	Anillo de fijación
9			+21100-1701146-00		1	Шестерня 4-ой передачи	4th speed gear	Pignon de 4-e	4. Gangrad	Engranaje 4-a velocidad
10			+21080-1701148-00		1	Шайба упорная	Thrust washer	Rondelle de butée	Anschlagscheibe	Arandela tope
11	06842 ПИ	->06.05	21080-1701119-00		2	Ступица синхронизатора	Synchro hub	Moyeu baladeur	Synchronkörper	Cubo del sincronizador
11	6842 ПИ	06.05->	+21080-1701119-01		2	Ступица синхронизатора	Synchro hub	Moyeu baladeur	Synchronkörper	Cubo del sincronizador
12	06636	->06.05	21100-1701131-00		1	Шестерня 3-ей передачи	3rd speed gear	Pignon de 3-e	3. Gangrad	Engranaje 3-a velocidad
12	6636	06.05->	+21100-1701131-01		1	Шестерня 3-ей передачи	3rd speed gear	Pignon de 3-e	3. Gangrad	Engranaje 3-a velocidad
13	06636	->06.05	21100-1701127-00		1	Шестерня 2-ой передачи	2nd speed gear	Pignon de 2-e	2. Gangrad	Engranaje 2-a velocidad
13	6636	06.05->	+21100-1701127-01		1	Шестерня 2-ой передачи	2nd speed gear	Pignon de 2-e	2. Gangrad	Engranaje 2-a velocidad
14			+21100-1701175-00		1	Муфта синхронизатора	Synchro sleeve	Baladeur	Schaltmuffe	Collarín del sincronizador
15	06636	->06.05	21100-1701112-00		1	Шестерня 1-ой передачи	1st speed gear	Pignon de 1-re	1. Gangrad	Engranaje 1-a velocidad
15	6636	06.05->	+21100-1701112-01		1	Шестерня 1-ой передачи	1st speed gear	Pignon de 1-re	1. Gangrad	Engranaje 1-a velocidad
16			+21080-1701173-00		9	Фиксатор	Detent	Bille	Sperre	Fijador
17			+21080-1701171-00		9	Сухарь синхронизатора	Locking key	Taquet	Gleitstein	Chaveta
18			+21080-1701170-10		9	Пружина синхронизатора	Spring	Ressort de syncro	Feder	Muelle del sincronizador
19			+21100-1701080-00		1	Шестерня заднего хода	Reverse gear	Pignon de marche arrière	R-Gang-Rad	Engranaje de la marcha atrás
20			+21080-1701092-00		1	Ось промежуточной шестерни	Shaft, reverse idler gear	Axe de pignon intermédiaire	Zwischenradachse	Eje del piñón loco

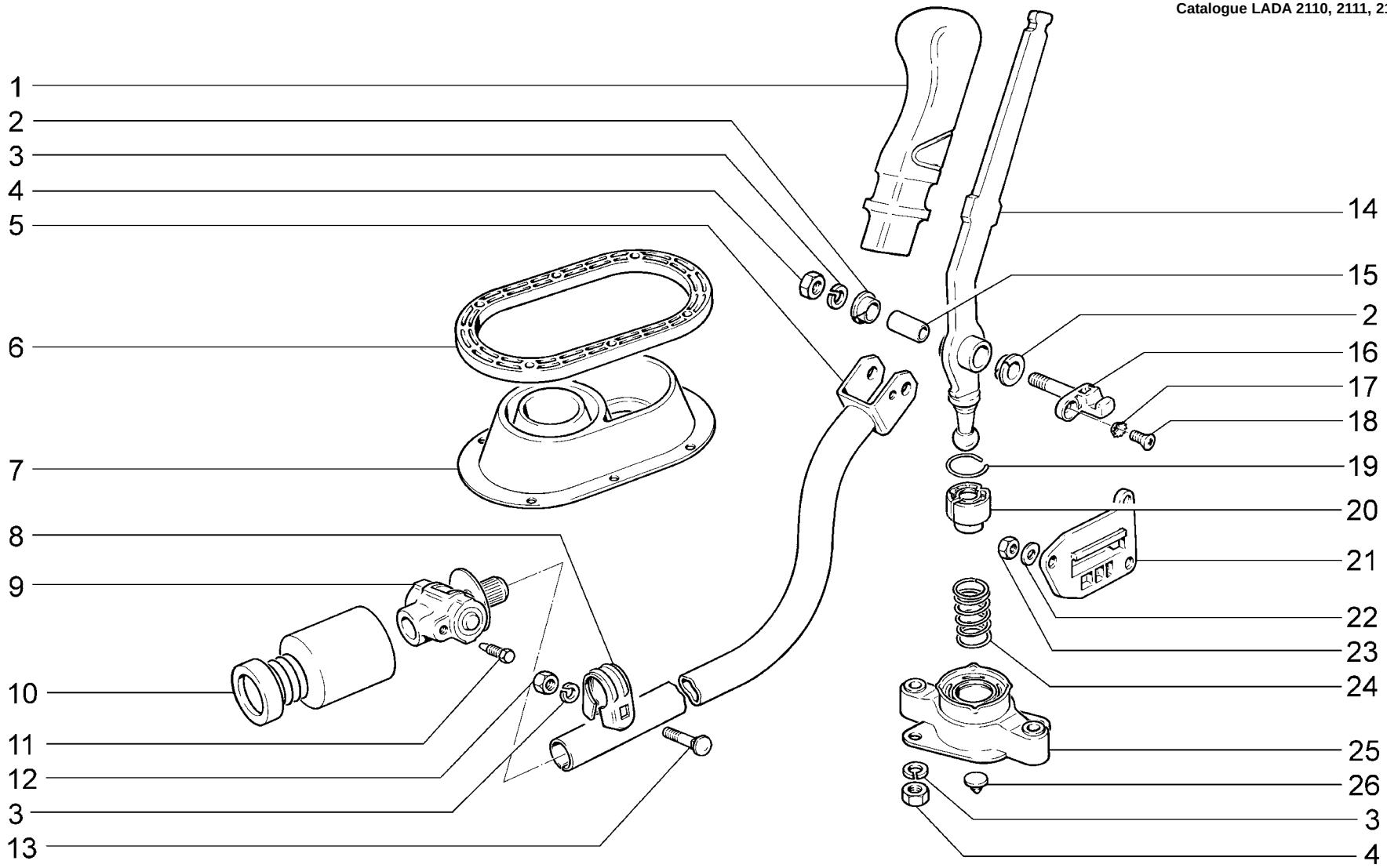

B250	**Привод механизма переключения передач** **Gearshifting drive** **Commande de boîte de vitesses** **Betätigung für Gangschaltung** **Mando de cambio velocidades**	2110 21101 21101-01 21101-02 21101-51 21101-52 21102	21103 21104 21104-01 21104-02 21104-03 21104-51 21104-52	21104-53 2111 21112 21112-01 21112-02 21112-51 21112-52	21113 21114 21114-01 21114-02 21114-51 21114-52 2112	21121 21121-01 21121-02 21121-51 21121-52 21124 21124-01	21124-02 21124-51 21124-52

п. / It.	№ изв. / Notif. N.	Дата / Not.Data	Номер детали / Part N.	Применяемость / Application	Кол / QTY	RUS Наименование	GB Description	F Désignation	D Benennung	E Denominación
1			+21100-1703088-00		1	Рукоятка	Grip	Pommeau	Griff	Empuñadura
2			+21100-1703226-00		2	Втулка	Bush	Douille	Buchse	Casquillo
3			+00001-0005166-70		3	Шайба 8 пружинная	Spring washer 8	Rondelle élastique 8	Federscheibe 8	Arandela 8 elástica
4			+00001-0061023-11		3	Гайка М8 низкая	Thin nut M8	Ecrou bas M8	Flachmutter M8	Tuerca M8 baja
5			+21100-1703138-00		1	Тяга	Operating rod	Tringle	Stange	Varilla
6			+21100-1703238-00		1	Пластина прижимная	Retaining plate	Plaque de serrage	Druckplatte	Placa de apriete
7			+11110-1703200-00		1	Чехол	Boot	Soufflet protecteur	Schutzabdeckung	Funda
8			+21100-1703148-00		1	Хомут	Clip	Collier	Schelle	Abrazadera
9			+21080-1703160-00		1	Шарнир	Joint	Articulation	Gelenk	Articulación
10			+21080-1703182-00		1	Чехол защитный	Boot	Soufflet protecteur	Schutzhülle	Funda de protección
11			+21080-1703169-00		1	Винт конический	Tapered screw	Vis d'arrêt	Kegelschraube	Tornillo cónico
12			+00001-0061008-11		4	Гайка М8	Nut M8	Ecrou M8	Mutter M8	Tuerca M8
13			+21100-1703367-00		1	Болт стяжной	Clamp bolt	Boulon de serrage	Spannbolzen	Tornillo de apriete
14			+21100-1703082-00		1	Рычаг переключения передач	Gear change lever	Levier de vitesses	Schalthebel	Palanca caja de cambios
15			+21100-1703227-01		1	Втулка	Bush	Douille	Buchse	Casquillo
16			+21100-1703219-00		1	Ось	Shaft	Axe	Achse	Eje
17			+00001-0026068-71		1	Шайба 6 стопорная	Lock washer 6	Rondelle d'arrêt 6	Sicherungsscheibe 6	Arandela 6 de fijación
18			+00001-0033129-01		1	Винт М6х14	Screw M6x14	Vis M6x14	Schraube M6x14	Tornillo M6x14
19			+21100-1703198-01		1	Кольцо стопорное	Circlip	Bague d'arrêt	Haltering	Anillo de fijación
20			+21100-1703041-00		1	Опора рычага шаровая	Ball end	Rotule de levier	Schaltkugel	Rotula de palanca
21			+21100-1703317-00		1	Накладка	Cover plate	Garniture	Auflage	Placa
22			+00001-0026012-71		9	Шайба 6 волнистая	Lock washer 6	Rondelle ondulée 6	Scheibe 6, wellenförmige	Arandela 6 ondulada
23			+00001-0007259-11		9	Гайка М6 низкая	Thin nut M6	Ecrou bas M6	Flachmutter M6	Tuerca M6 baja
24			+21100-1703086-00		1	Пружина рычага	Spring, lever	Ressort de levier	Hebelfeder	Muelle de palanca
25			+21100-1703190-00		1	Обойма	Hub	Cage	Schaltkugellagerung	Collar
26			+21100-1703319-00		1	Буфер оси рычага	Buffer, lever shaft	Tampon d'axe de levier	Puffer	Tope

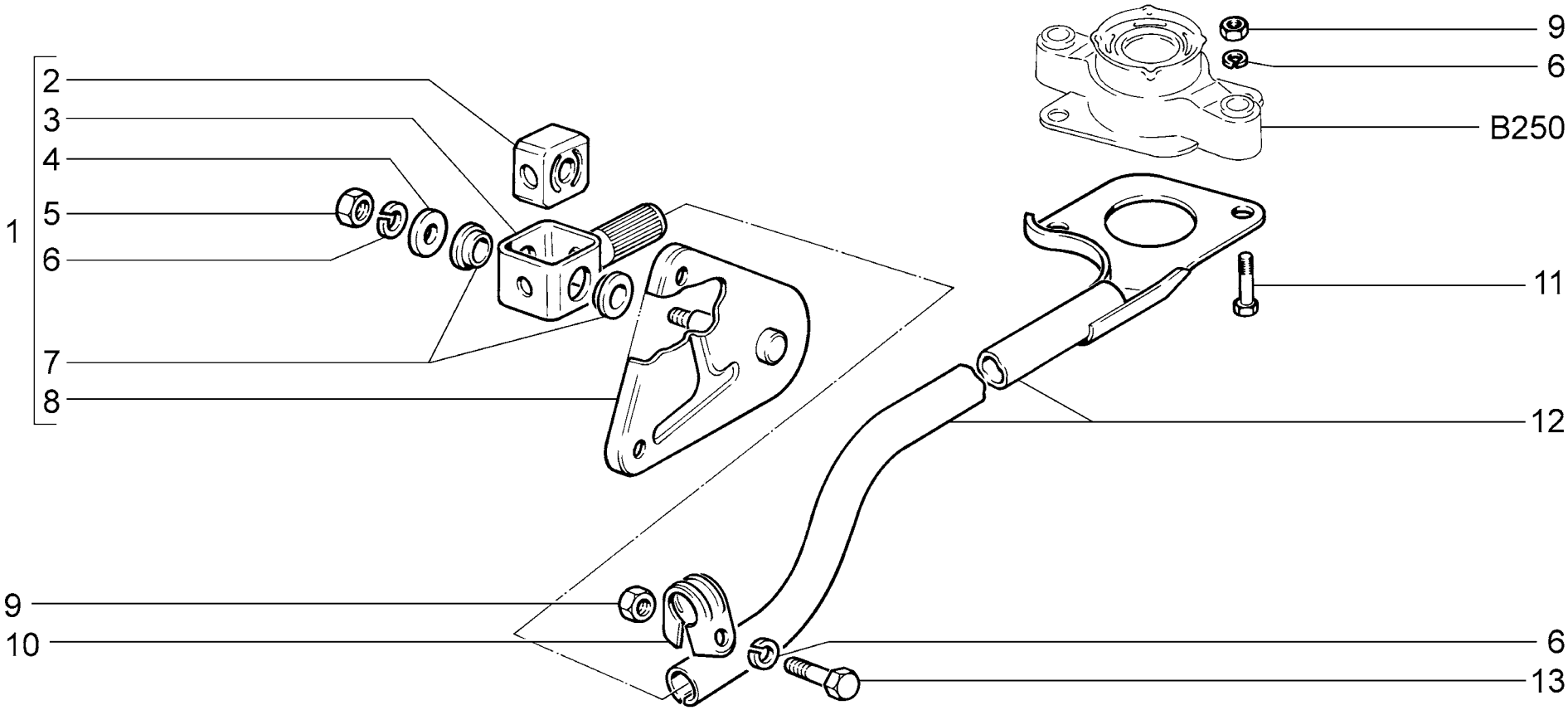

B251	**Тяга реактивная** **Torque rod** **Bielle de réaction** **Zugstrebe** **Tirante**	**2110** **21101** **21101-01** **21101-02** **21101-51** **21101-52** **21102**	**21103** **21104** **21104-01** **21104-02** **21104-03** **21104-51** **21104-52**	**21104-53** **2111** **21112** **21112-01** **21112-02** **21112-51** **21112-52**	**21113** **21114** **21114-01** **21114-02** **21114-51** **21114-52** **2112**	**21121** **21121-01** **21121-02** **21121-51** **21121-52** **21124** **21124-01**	**21124-02** **21124-51** **21124-52**

п. / It.	№ изв. / Notif. N.	Дата / Not.Data	Номер детали / Part N.	Применяемость / Application	Кол / QTY	RUS Наименование	GB Description	F Désignation	D Benennung	E Denominación
1			+ 21100-1703168-00		1	Шарнир реактивной тяги	Torque rod joint	Articulation de bielle de réaction	Scharniere Zugstrebe	Articulación de empuje de reacción
2			+ 21100-1703188-00		1	Демпфер шарнира	Damper, joint	Amortisseur	Dämpfer	Amortiguador de articulación
3			+ 21100-1703183-00		1	Проушина шарнира	Eye, joint	Oeillet	Scharnieröse	Orejeta de articulación
4			+ 00002-0020413-61		1	Шайба 8	Washer 8	Rondelle 8	Scheibe 8	Arandela 8
5			+ 00001-0061023-11		1	Гайка М8 низкая	Thin nut M8	Ecrou bas M8	Flachmutter M8	Tuerca M8 baja
6			+ 00001-0005166-70		4	Шайба 8 пружинная	Spring washer 8	Rondelle élastique 8	Federscheibe 8	Arandela 8 elástica
7			+ 21100-1703189-00		2	Втулка	Bush	Douille	Buchse	Casquillo
8			+ 21100-1703320-00		1	Кронштейн	Bracket	Support	Halter	Soporte
9			+ 00001-0061008-11		3	Гайка М8	Nut M8	Ecrou M8	Mutter M8	Tuerca M8
10			+ 21100-1703310-00		1	Хомут реактивной тяги	Reaction rod yoke	Collier de bielle de réaction	Bandschelle der Zugstrebe	Abrazadera de empuje de reacción
11			+ 00001-0060432-21		2	Болт М8х16	Bolt M8x16	Boulon M8x16	Schraube M8x16	Tornillo M8x16
12			+ 21100-1703300-00		1	Тяга реактивная	Torque rod	Bielle de réaction	Zugstrebe	Tirante
13			+ 00001-0060439-21		1	Болт М8х35	Bolt M8x35	Boulon M8x35	Schraube M8x35	Tornillo M8x35

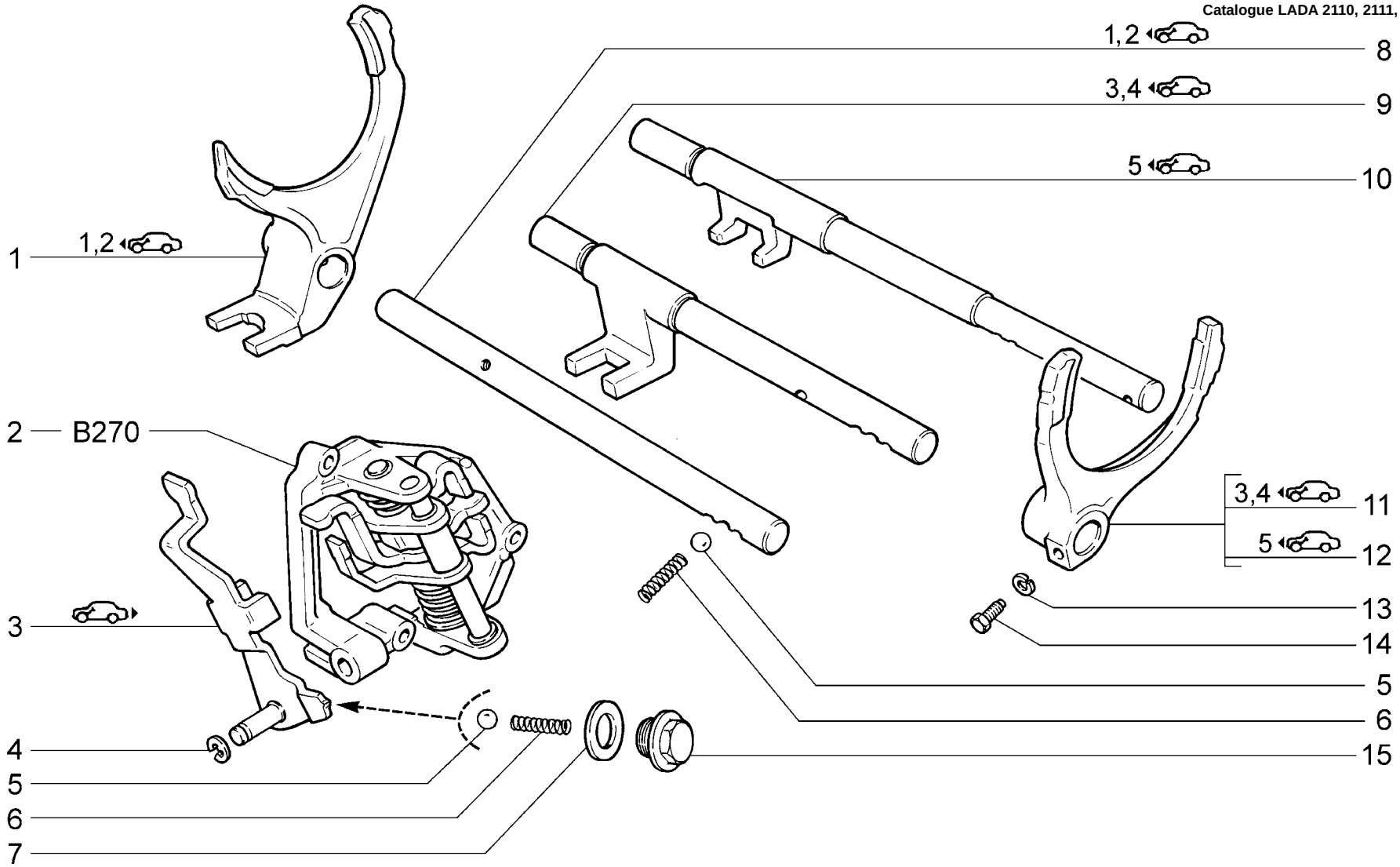

B260	**Механизм переключения передач** **Gearshifting mechanism** **Commande des vitesses** **Gangschaltung** **Mecanismo de cambio velocidades**	**2110** **21101** **21101-01** **21101-02** **21101-51** **21101-52** **21102**	**21103** **21104** **21104-01** **21104-02** **21104-03** **21104-51** **21104-52**	**21104-53** **2111** **21112** **21112-01** **21112-02** **21112-51** **21112-52**	**21113** **21114** **21114-01** **21114-02** **21114-51** **21114-52** **2112**	**21121** **21121-01** **21121-02** **21121-51** **21121-52** **21124** **21124-01**	**21124-02** **21124-51** **21124-52**

п. It.	№ изв. Notif. N.	Дата Not.Data	Номер детали Part N.	Применяемость Application	Кол QTY	RUS Наименование	GB Description	F Désignation	D Benennung	E Denominación
1			+21080-1702024-00		1	Вилка 1-ой и 2-ой передач	1st and 2nd gear selector fork	Fourchette de 1-ère et 2-e	Schaltgabel 1. und 2. Gang	Horquilla de cambio velocidades 1 y 2
2	07308 ПИ	->12.05	+11190-1703050-00		1	Механизм выбора передач	Gear selection mechanism	Mécanisme de sélection des vitesses	Gangwähler	Mecanismo de selección velocidades
2	7308 ПИ	12.05->	21100-1703050-00		1	Механизм выбора передач	Gear selection mechanism	Mécanisme de sélection des vitesses	Gangwähler	Mecanismo de selección velocidades
3			+21100-1702046-00	~	1	Вилка заднего хода	Reverse gear selector fork	Fourchette de marche arrière	Rückwärtsganggabel	Horquilla marcha atrás
3			+21100-1702046-10	~	1	Вилка заднего хода	Reverse gear selector fork	Fourchette de marche arrière	Rückwärtsganggabel	Horquilla marcha atrás
4			+21080-1107148-00		1	Шайба пружинная	Spring washer	Rondelle élastique	Federring	Arandela elástica
5			+21010-1702077-00		4	Шарик	Ball	Bille	Kugel	Bola
6			+21010-1702087-00		4	Пружина фиксатора	Spring, detent	Ressort de verrou	Riegelfeder	Muelle del fiador
7	0384	->03.00	+21080-1011062-00		4	Кольцо уплотнительное	Sealing ring	Bague d'étanchéité	Dichtring	Anillo de empaquetadura
7	384	03.00->	21080-3512115-00		4	Прокладка	Gasket	Joint	Dichtung	Junta de tapón
8			+21080-1702060-00		1	Шток 1-ой и 2-ой передачи	1st/2nd selector rod	Coulisseau de 1-ère et 2-e	Schaltstange 1. und 2. Gang	Vástago de velocidades 1 y 2
9			+21080-1702071-00		1	Шток 3-ей и 4-ой передачи	3rd/4th selector rod	Coulisseau de 3-e et 4-e	Schaltstange 3. und 4. Gang	Vástago de velocidades 3 y 4
10			+21100-1702098-00		1	Шток 5-ой передачи	5th selector rod	Coulisseau de 5-e	Schaltstange 5. Gang	Vástago de 5 velocidad
11			+21080-1702030-00		1	Вилка 3-ей, 4-ой и 5-ой передач	3rd, 4th and 5th gear selector fork	Fourchette de 3-e, 4-e et 5-e	Schaltgabel 3., 4. und 5. Gang	Horquilla de cambio velocidades 3, 4 y 5
12			+21100-1702036-00		1	Вилка 5-ой передачи	5th gear selector fork	Fourchette de 5-e	Schaltgabel 5. Gang	Horquilla 5-a velocidad
13			+00001-0005164-70		6	Шайба 6 пружинная	Spring washer 6	Rondelle élastique 6	Federscheibe 6	Arandela 6 elástica
14			+21010-1702028-00		3	Болт вилки	Bolt, selector fork	Boulon de fourchette	Gabelschraube	Tornillo de horquilla
15			+11110-1702112-00		4	Пробка	Retainer	Bouchon	Stopfen	Tapón

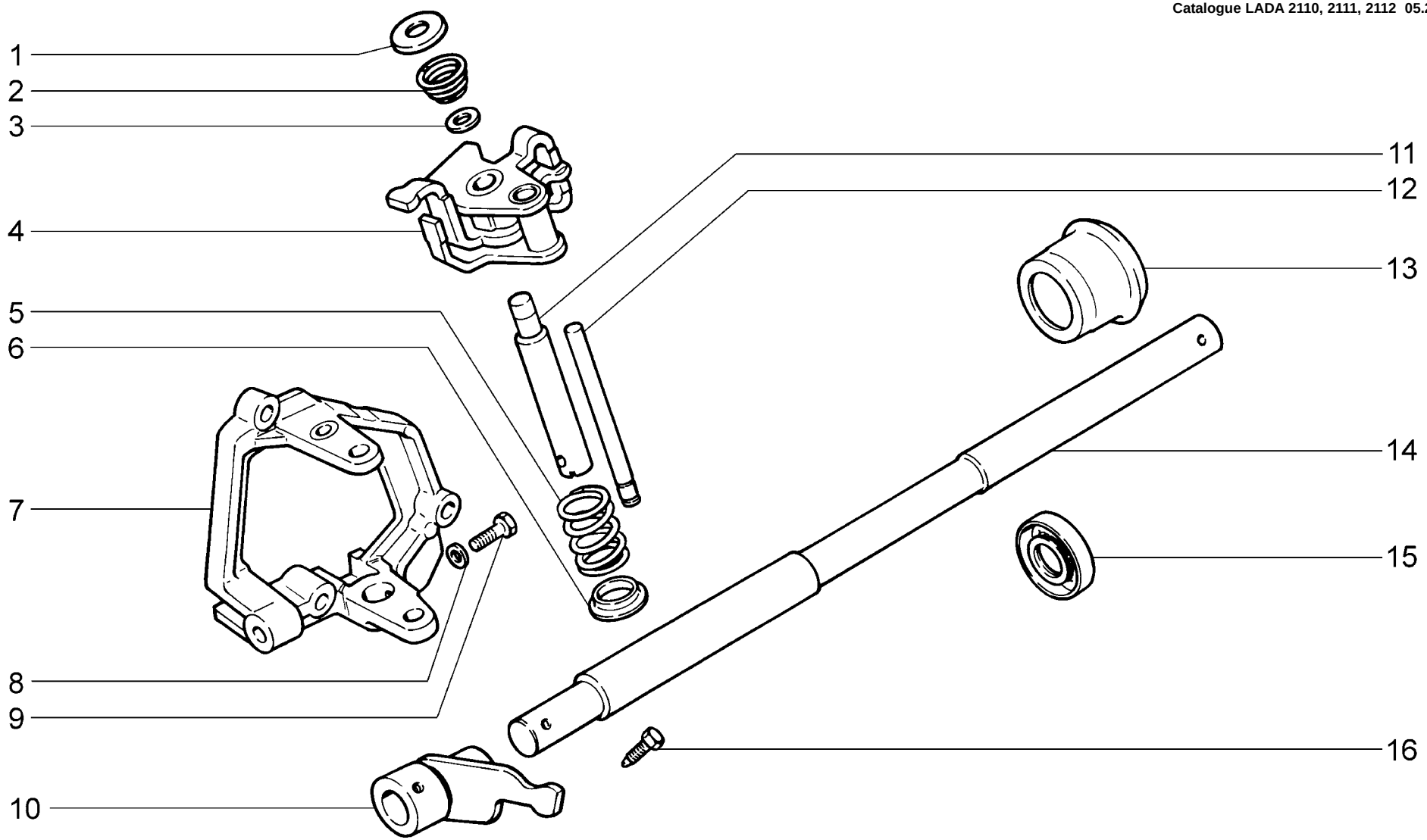

B270	**Механизм выбора передач** **Gear selection mechanism** **Mécanisme de sélection des vitesses** **Gangwähler** **Mecanismo de selección de las velocidades**	**2110** **21101** **21101-01** **21101-02** **21101-51** **21101-52** **21102**	**21103** **21104** **21104-01** **21104-02** **21104-03** **21104-51** **21104-52**	**21104-53** **2111** **21112** **21112-01** **21112-02** **21112-51** **21112-52**	**21113** **21114** **21114-01** **21114-02** **21114-51** **21114-52** **2112**	**21121** **21121-01** **21121-02** **21121-51** **21121-52** **21124** **21124-01**	**21124-02** **21124-51** **21124-52**

п. It.	№ изв. Notif. N.	Дата Not.Data	Номер детали Part N.	Применяемость Application	Кол QTY	RUS Наименование	GB Description	F Désignation	D Benennung	E Denominación
1			+ 21100-1703073-10		1	Опора пружины	Spring mounting	Appui de ressort	Federanschlag	Asiento muelle
2			+ 21100-1703075-10		1	Пружина	Spring	Ressort	Feder	Muelle
3			+ 21100-1703071-00		1	Шайба	Washer	Rondelle	Scheibe	Arandela
4			+ 21100-1703055-00		1	Рычаг	Lever	Levier	Hebel	Palanca
5			+ 11110-1703075-00		1	Пружина	Spring	Ressort	Feder	Muelle
6			+ 21100-1703074-00		1	Шайба упорная	Thrust washer	Rondelle de butée	Anschlagscheibe	Arandela tope
7	07360 ПИ	->01.06	21100-1703054-00		1	Корпус	Housing	Corps	Gehäuse	Cuerpo
7	7360 ПИ	01.06->	+ 21100-1703054-10		1	Корпус	Housing	Corps	Gehäuse	Cuerpo
8			+ 00001-0026012-71		1	Шайба 6 волнистая	Lock washer 6	Rondelle ondulée 6	Scheibe 6, wellenförmige	Arandela 6 ondulada
9			+ 21010-1702028-00		1	Болт вилки	Bolt, selector fork	Boulon de fourchette	Gabelschraube	Tornillo de horquilla
10			+ 21100-1703028-00		1	Рычаг штока	Lever, rod	Levier de tige	Umschalthebel	Palanca de vástago
11			+ 21100-1703072-00		1	Ось рычага	Lever shaft	Axe de levier	Hebelachse	Eje de palanca
12			+ 21100-1703069-00		1	Ось	Shaft	Axe	Achse	Eje
13			+ 21080-1703048-00		1	Корпус сальника	Oil seal housing	Corps de garniture d'étanchéité	Dichtringgehäuse	Cuerpo de retén
14			+ 21100-1703024-00		1	Шток	Rod	Tige	Schaltstange	Vástago
15			+ 21080-1703042-01		1	Сальник	Oil seal	Garniture d'étanchéité	Dichtring	Retén
16			+ 21080-1703038-00		1	Болт вилки	Bolt, selector fork	Boulon de fourchette	Gabelschraube	Tornillo de horquilla

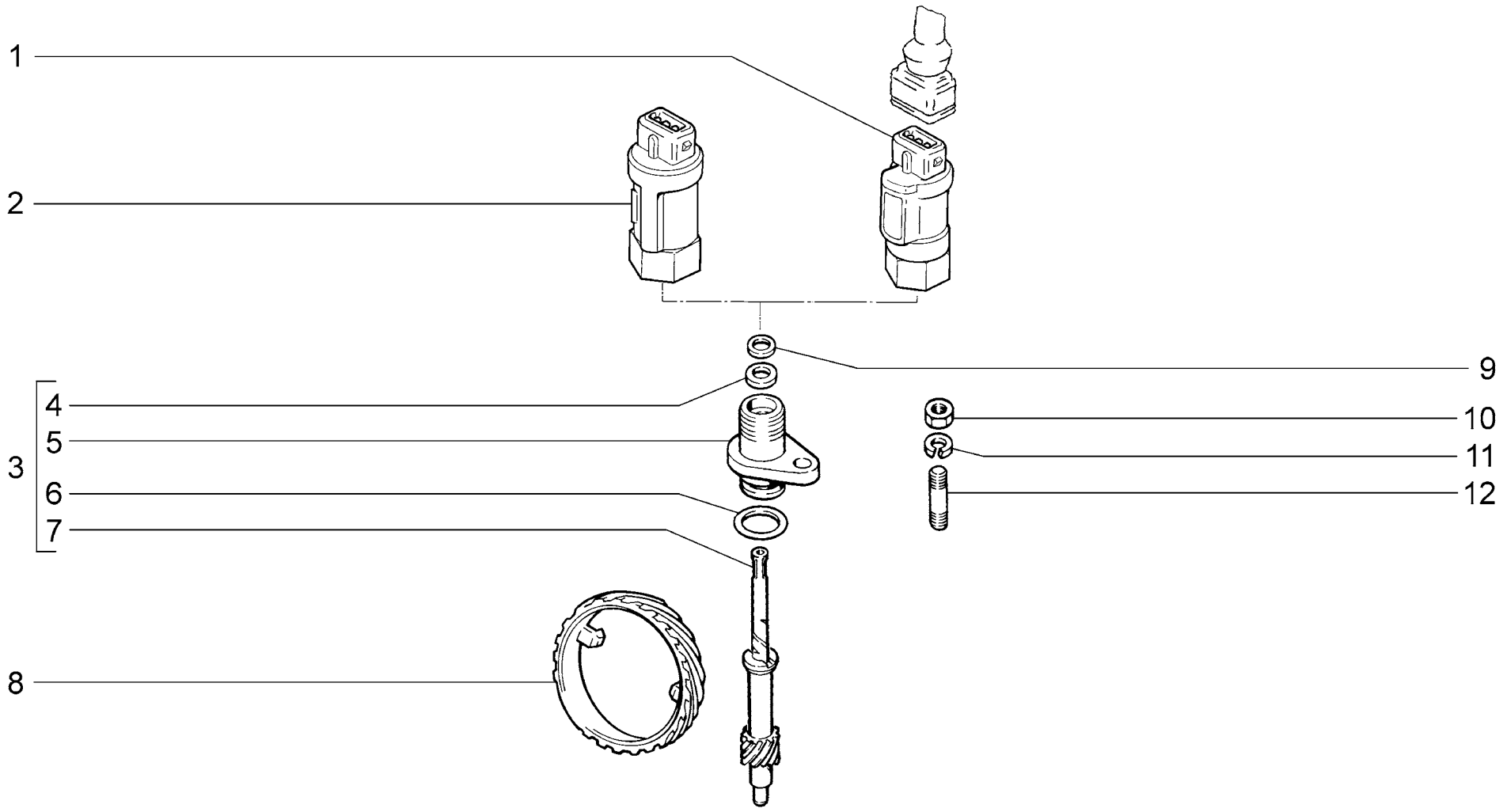

B290	**Привод спидометра** **Speedometer drive gear unit** **Commande du compteur de vitesse** **Geschwindigkeitsmes-serantrieb** **Mando del velocimetro**	2110 21101 21101-01 21101-02 21101-51 21101-52 21102	21103 21104 21104-01 21104-02 21104-03 21104-51 21104-52	21104-53 2111 21112 21112-01 21112-02 21112-51 21112-52	21113 21114 21114-01 21114-02 21114-51 21114-52 2112	21121 21121-01 21121-02 21121-51 21121-52 21124 21124-01	21124-02 21124-51 21124-52

п. It.	№ изв. Notif. N.	Дата Not.Data	Номер детали Part N.	Применяемость Application	Кол QTY	RUS Наименование	GB Description	F Désignation	D Benennung	E Denominación
1			+ 21110-3843010-00	~	1	Датчик скорости	Vehicle speed sender	Capteur de vitesse	Geschwindigkeitssensor	Sensor de velocidad
2			+ 21110-3843010-01	~	1	Датчик скорости	Vehicle speed sender	Capteur de vitesse	Geschwindigkeitssensor	Sensor de velocidad
3			+ 21080-3802820-10		1	Привод спидометра	Speedometer drive unit	Commande de compteur de vitesse	Tachoantrieb	Mando del velocímetro
4			+ 21010-3802718-01		1	Прокладка	Gasket	Joint	Dichtung	Junta
5			+ 21080-3802822-00		1	Корпус привода спидометра	Speedometer drive housing	Corps de commande de compteur de vitesse	Antriebsgehäuse des Geschwindigkeitsmessers	Cuerpo de mando del velocímetro
6			+ 21080-3802830-00		1	Кольцо уплотнительное	Sealing ring	Bague d'étanchéité	Dichtring	Anillo de empaquetadura
7			+ 21080-3802834-20		1	Шестерня ведомая	Driven gear	Pignon entraîné	Tachoritzel	Piñón conducido
8			+ 21080-3802833-20		1	Шестерня ведущая	Drive gear	Pignon d'attaque	Antriebsrad	Piñón motriz
9			+ 21010-3802717-00		1	Шайба	Washer	Rondelle	Scheibe	Arandela
10			+ 00001-0058962-11		1	Гайка М6	Nut M6	Ecrou M6	Mutter M6	Tuerca M6
11			+ 00001-0005164-70		1	Шайба 6 пружинная	Spring washer 6	Rondelle élastique 6	Federscheibe 6	Arandela 6 elástica
12			+ 00001-0015001-21		1	Шпилька М6х14	Stud M6x14	Goujon M6x14	Stift M6x14	Espárrago M6x14

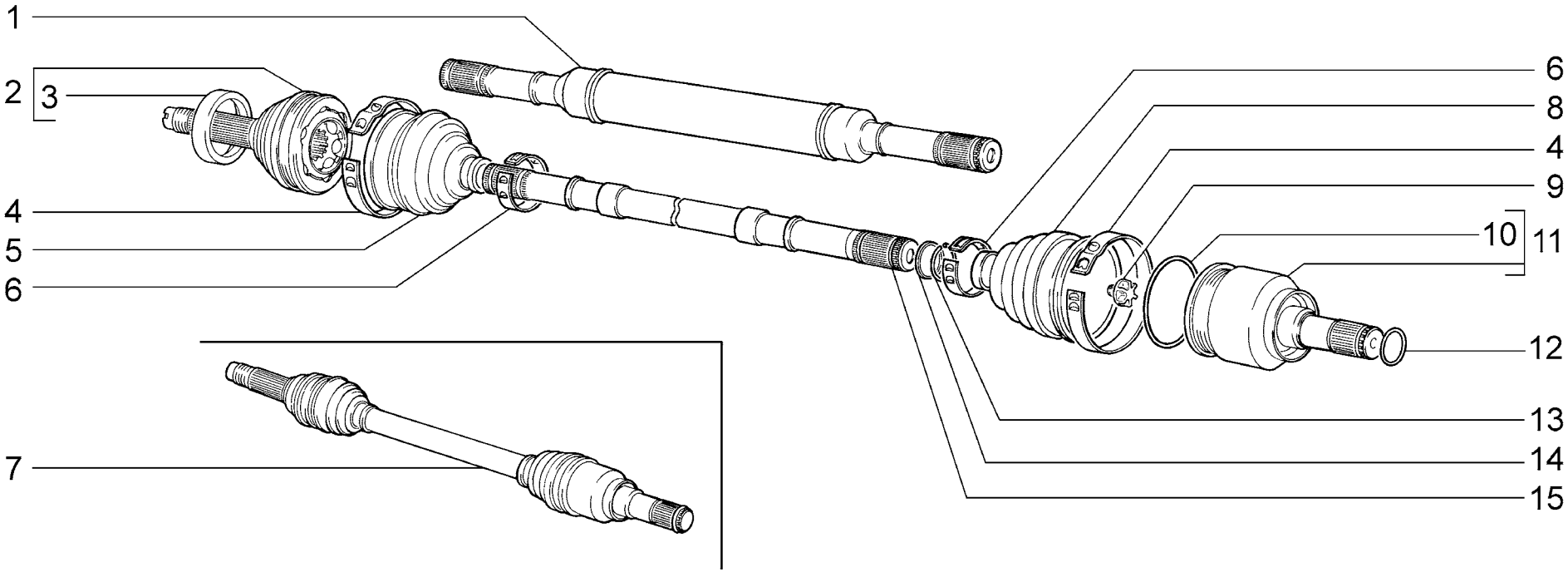

B400	**Привод передних колес** **Front wheel drive** **Transmission aux roues avant** **Vorderradantrieb** **Mando de las ruedas delanteras**	**2110** **21101** **21101-01** **21101-02** **21101-51** **21101-52** **21102**	**21103** **21104** **21104-01** **21104-02** **21104-03** **21104-51** **21104-52**	**21104-53** **2111** **21112** **21112-01** **21112-02** **21112-51** **21112-52**	**21113** **21114** **21114-01** **21114-02** **21114-51** **21114-52** **2112**	**21121** **21121-01** **21121-02** **21121-51** **21121-52** **21124** **21124-01**	**21124-02** **21124-51** **21124-52**

п. It.	№ изв. Notif. N.	Дата Not.Data	Номер детали Part N.	Применяемость Application	Кол QTY	RUS Наименование	GB Description	F Désignation	D Benennung	E Denominación
1			+ 21100-2215092-00		1	Вал привода правый	Drive shaft, RH	Arbre de transmission D	Welle, rechts	Arbol de transmisión der.
2			+ 21100-2215012-00		2	ШРУС наружный	Outer CV joint	Joint homocinétique extérieur	Außengelenk	Junta homocinética exterior
3			+ 21080-3103060-00		2	Кольцо грязезащитное	Guard ring	Bague pare-boue	Staubschutzring	Anillo guardapolvos
4			+ 21080-2215036-00		4	Хомут чехла	Clip	Collier	Bandschelle	Abrazadera de funda
5			+ 21080-2215030-00		2	Чехол наружного шарнира	Outer joint boot	Soufflet de joint homocinétique extérieur	Außengelenk-Manschette	Funda de la junta homocinética exterior
6			+ 21080-2215034-00		4	Хомут чехла	Clip	Collier	Bandschelle	Abrazadera de funda
7			+ 21100-2215011-00		1	Привод левый	Wheel drive, LH	Transmission G complète	Antriebswelle links	Transmisión izq.
7			+ 21100-2215010-00		1	Привод правый	Wheel drive, RH	Transmission D complète	Antriebswelle rechts	Transmisión der.
8			+ 21080-2215068-00		2	Чехол внутреннего шарнира	Inner joint boot	Soufflet de joint homocinétique intérieur	Innengelenk-Manschette	Funda de la junta homocinética interior
9			+ 21080-2215073-01		2	Буфер вала	Shaft buffer	Tampon d'arbre	Puffer	Tope árbol de transmisión
10			+ 21080-2215086-00		2	Фиксатор	Retaining clip	Circlip	Arretierung	Fijador
11			+ 21080-2215056-00		2	ШРУС внутренний	Inner CV joint	Joint homocinétique intérieur	Innengelenk	Junta homocinética interior
12			+ 21080-2215104-00		2	Кольцо стопорное	Circlip	Bague d'arrêt	Haltering	Anillo de fijación
13			+ 21210-2215084-00		4	Кольцо стопорное	Circlip	Bague d'arrêt	Haltering	Anillo de fijación
14			+ 21210-2215082-00		4	Кольцо упорное	Thrust ring	Bague de butée	Anschlagscheibe	Anillo de tope
15			+ 21100-2215070-00		1	Вал привода левый	Drive shaft, LH	Arbre de transmission G	Welle, links	Arbol de transmisión izq.

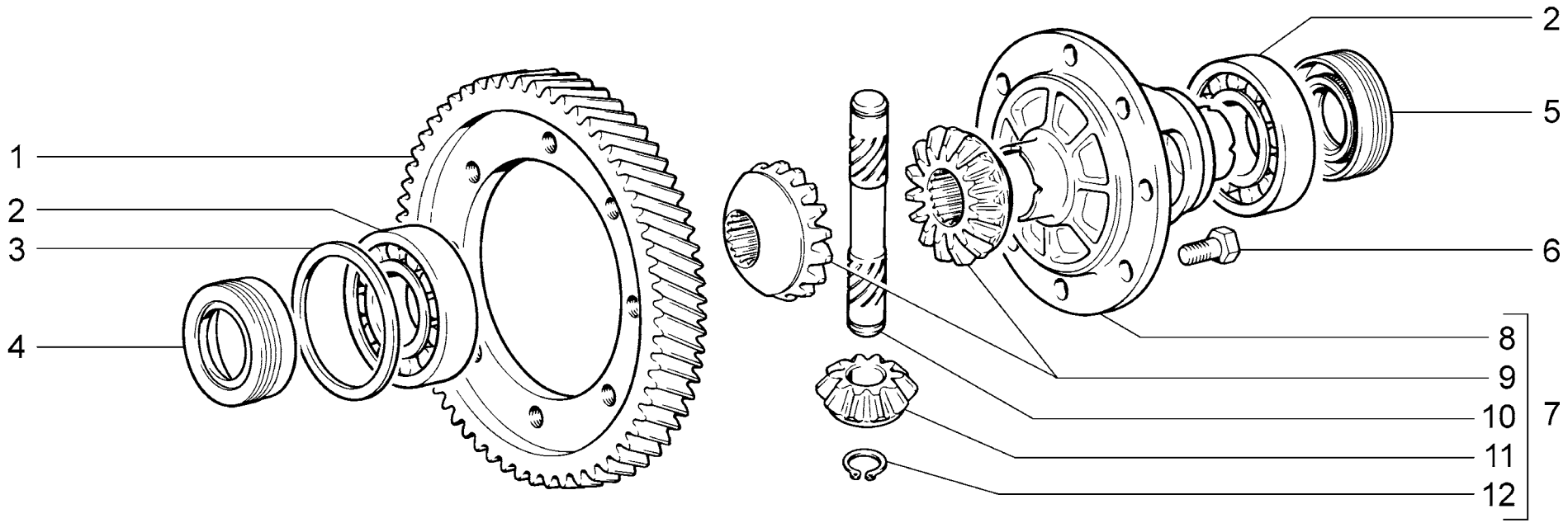

B410	**Дифференциал** **Differential** **Différentiel** **Differential** **Diferencial**	**2110** **21101** **21101-01** **21101-02** **21101-51** **21101-52** **21102**	**21103** **21104** **21104-01** **21104-02** **21104-03** **21104-51** **21104-52**	**21104-53** **2111** **21112** **21112-01** **21112-02** **21112-51** **21112-52**	**21113** **21114** **21114-01** **21114-02** **21114-51** **21114-52** **2112**	**21121** **21121-01** **21121-02** **21121-51** **21121-52** **21124** **21124-01**	**21124-02** **21124-51** **21124-52**

п. It.	№ изв. Notif. N.	Дата Not.Data	Номер детали Part N.	Применяемость Application	Кол QTY	RUS Наименование	GB Description	F Désignation	D Benennung	E Denominación
1			+ 21080-2302060-30		1	Шестерня ведомая главной передачи	Crown wheel	Courrone de transmission	Tellerrad	Corona de transmisión principal
2			+ 21080-2303036-01	~	2	Подшипник	Bearing	Roulement	Lager	Cojinete
2			+ 21080-2303036-02	~	2	Подшипник	Bearing	Roulement	Lager	Cojinete
2			+ 21080-2303036-03	~	2	Подшипник	Bearing	Roulement	Lager	Cojinete
3			+ 21080-2303090-00	~	1	Кольцо регулировочное 1.65	Adjuster ring 1.65	Bague de réglage 1.65	Einstellring 1.65	Anillo de regulación 1.65
3			+ 21080-2303091-00	~	1	Кольцо регулировочное 1.70	Adjuster ring 1.70	Bague de réglage 1.70	Einstellring 1.70	Anillo de regulación 1.70
3			+ 21080-2303092-00	~	1	Кольцо регулировочное 1.75	Adjuster ring 1.75	Bague de réglage 1.75	Einstellring 1.75	Anillo de regulación 1.75
3			+ 21080-2303093-00	~	1	Кольцо регулировочное 1.80	Adjuster ring 1.80	Bague de réglage 1.80	Einstellring 1.80	Anillo de regulación 1.80
3			+ 21080-2303094-00	~	1	Кольцо регулировочное 1.85	Adjuster ring 1.85	Bague de réglage 1.85	Einstellring 1.85	Anillo de regulación 1.85
3			+ 21080-2303095-00	~	1	Кольцо регулировочное 1.90	Adjuster ring 1.90	Bague de réglage 1.90	Einstellring 1.90	Anillo de regulación 1.90
3			+ 21080-2303096-00	~	1	Кольцо регулировочное 1.95	Adjuster ring 1.95	Bague de réglage 1.95	Einstellring 1.95	Anillo de regulación 1.95
3			+ 21080-2303097-00	~	1	Кольцо регулировочное 2.00	Adjuster ring 2.00	Bague de réglage 2.00	Einstellring 2.00	Anillo de regulación 2.00
3			+ 21080-2303098-00	~	1	Кольцо регулировочное 2.05	Adjuster ring 2.05	Bague de réglage 2.05	Einstellring 2.05	Anillo de regulación 2.05
3			+ 21080-2303099-00	~	1	Кольцо регулировочное 2.10	Adjuster ring 2.10	Bague de réglage 2.10	Einstellring 2.10	Anillo de regulación 2.10
3			+ 21080-2303100-00	~	1	Кольцо регулировочное 2.15	Adjuster ring 2.15	Bague de réglage 2.15	Einstellring 2.15	Anillo de regulación 2.15
3			+ 21080-2303101-00	~	1	Кольцо регулировочное 2.20	Adjuster ring 2.20	Bague de réglage 2.20	Einstellring 2.20	Anillo de regulación 2.20
3			+ 21080-2303102-00	~	1	Кольцо регулировочное 2.25	Adjuster ring 2.25	Bague de réglage 2.25	Einstellring 2.25	Anillo de regulación 2.25
3			+ 21080-2303103-00	~	1	Кольцо регулировочное 2.30	Adjuster ring 2.30	Bague de réglage 2.30	Einstellring 2.30	Anillo de regulación 2.30
3			+ 21080-2303104-00	~	1	Кольцо регулировочное 2.35	Adjuster ring 2.35	Bague de réglage 2.35	Einstellring 2.35	Anillo de regulación 2.35
3			+ 21080-2303105-00	~	1	Кольцо регулировочное 2.40	Adjuster ring 2.40	Bague de réglage 2.40	Einstellring 2.40	Anillo de regulación 2.40

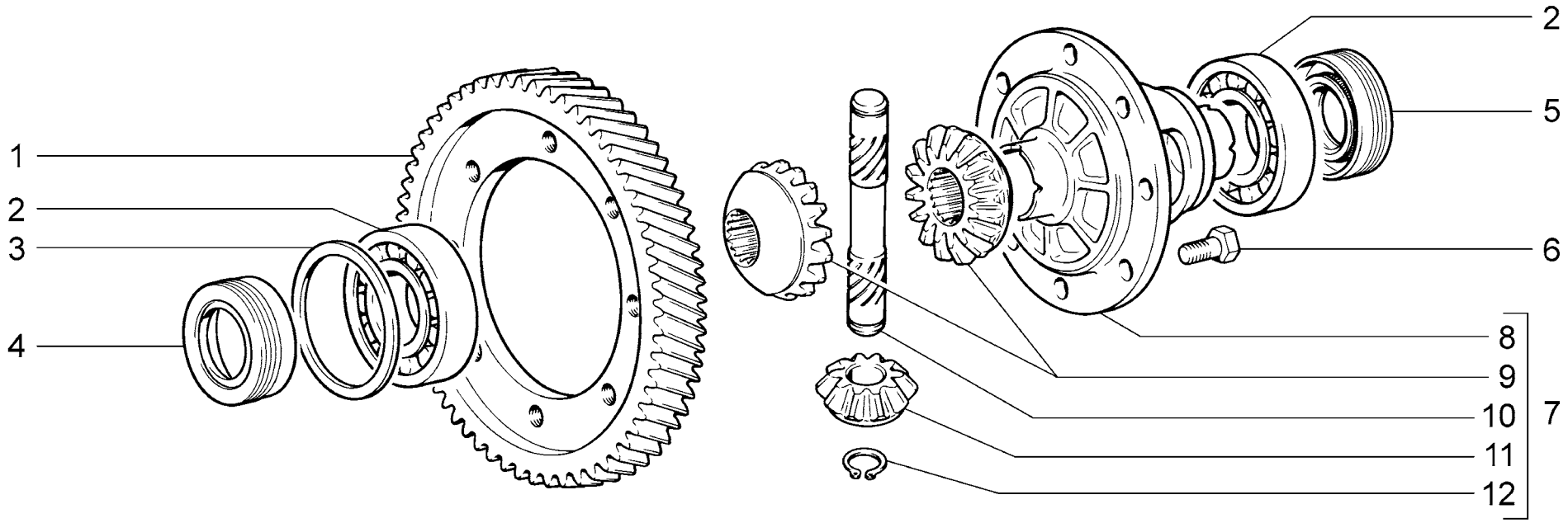

B410	**Дифференциал** **Differential** **Différentiel** **Differential** **Diferencial**	**2110** **21101** **21101-01** **21101-02** **21101-51** **21101-52** **21102**	**21103** **21104** **21104-01** **21104-02** **21104-03** **21104-51** **21104-52**	**21104-53** **2111** **21112** **21112-01** **21112-02** **21112-51** **21112-52**	**21113** **21114** **21114-01** **21114-02** **21114-51** **21114-52** **2112**	**21121** **21121-01** **21121-02** **21121-51** **21121-52** **21124** **21124-01**	**21124-02** **21124-51** **21124-52**

п. It.	№ изв. Notif. N.	Дата Not.Data	Номер детали Part N.	Применяемость Application	Кол QTY	RUS Наименование	GB Description	F Désignation	D Benennung	E Denominación
3			+ 21080-2303106-00	~	1	Кольцо регулировочное 2.45	Adjuster ring 2.45	Bague de réglage 2.45	Einstellring 2.45	Anillo de regulación 2.45
3			+ 21080-2303107-00	~	1	Кольцо регулировочное 2.50	Adjuster ring 2.50	Bague de réglage 2.50	Einstellring 2.50	Anillo de regulación 2.50
3			+ 21080-2303108-00	~	1	Кольцо регулировочное 2.55	Adjuster ring 2.55	Bague de réglage 2.55	Einstellring 2.55	Anillo de regulación 2.55
3			+ 21080-2303109-00	~	1	Кольцо регулировочное 2.60	Adjuster ring 2.60	Bague de réglage 2.60	Einstellring 2.60	Anillo de regulación 2.60
3			+ 21080-2303110-00	~	1	Кольцо регулировочное 2.65	Adjuster ring 2.65	Bague de réglage 2.65	Einstellring 2.65	Anillo de regulación 2.65
4			+ 21100-2301035-00	~	1	Сальник левый	Oil seal, LH	Garniture d'étanchéité G	Dichtring links	Retén izq.
4			+ 21100-2301035-01	~	1	Сальник левый	Oil seal, LH	Garniture d'étanchéité G	Dichtring links	Retén izq.
5			+ 21100-2301034-00	~	1	Сальник правый	Oil seal, RH	Garniture d'étanchéité D	Dichtring rechts	Retén der.
5			+ 21100-2301034-01	~	1	Сальник правый	Oil seal, RH	Garniture d'étanchéité D	Dichtring rechts	Retén der.
6			+ 21100-2403021-00		8	Болт	Bolt	Boulon	Schraube	Tornillo
7			+ 21080-2303012-00		1	Дифференциал	Differential	Différentiel	Differential	Diferencial
8			+ 21080-2303018-00		1	Коробка дифференциала	Differential case	Boîtier de différentiel	Differentialgehäuse	Caja del diferencial
9			+ 21080-2303050-00		2	Шестерня полуоси	Differential side gear	Planétaire	Antriebswellenrad	Piñón planetario
10			+ 21080-2303060-00		1	Ось сателлитов	Pinion shaft	Axe des satellites	Ausgleichbolzen	Eje de los satélites
11			+ 21010-2403055-01		2	Сателлит	Pinion	Satellite	Ausgleichkegelrad	Satélite
12			+ 00001-0010664-76		2	Кольцо упорное 16	Thrust ring 16	Bague de butée 16	Seegerring 16	Anillo de tope 16

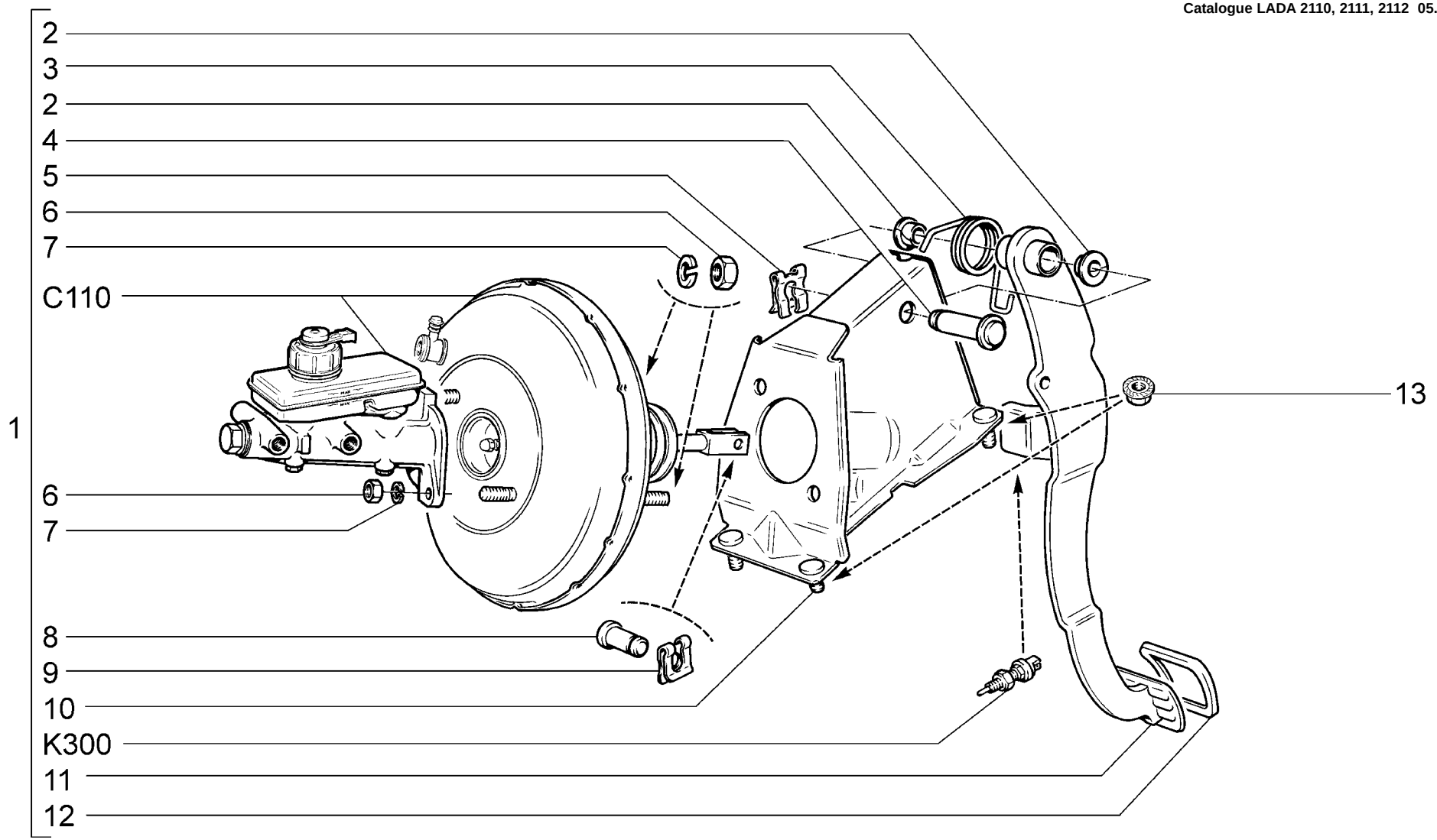

C100	**Педаль тормоза** **Brake pedal** **Pédale de frein** **Bremspedal** **Pedal del freno**	**2110** **21101** **21101-01** **21101-02** **21101-51** **21101-52** **21102**	**21103** **21104** **21104-01** **21104-02** **21104-03** **21104-51** **21104-52**	**21104-53** **2111** **21112** **21112-01** **21112-02** **21112-51** **21112-52**	**21113** **21114** **21114-01** **21114-02** **21114-51** **21114-52** **2112**	**21121** **21121-01** **21121-02** **21121-51** **21121-52** **21124** **21124-01**	**21124-02** **21124-51** **21124-52**

п. It.	№ изв. Notif. N.	Дата Not.Data	Номер детали Part N.	Применяемость Application	Кол QTY	RUS Наименование	GB Description	F Désignation	D Benennung	E Denominación
1	03259	->05.01	21100-3504006-00		1	Педаль тормоза в сборе	Brake pedal assy	Pédale de frein complete	Bremspedal komplett	Pedal del freno en conjunto
1	3259	05.01->	+ 21100-3504006-01		1	Педаль тормоза в сборе	Brake pedal assy	Pédale de frein complete	Bremspedal komplett	Pedal del freno en conjunto
2			+ 21210-1804043-00		2	Втулка	Bush	Douille	Buchse	Casquillo
3			+ 21100-3504094-01		1	Пружина	Spring	Ressort	Feder	Muelle
4			+ 21100-1602050-00		1	Ось педалей	Pedal pivot shaft	Axe des pédales	Achse	Eje de los pedales
5			+ 21080-1602059-00		1	Скоба	Clamp	Etrier	Bügel	Grapa
6			00001-0021647-11		4	Гайка M10x1,25	Nut M10x1.25	Ecrou M10x1,25	Mutter M10x1,25	Tuerca M10x1,25
7			+ 00001-0005168-70		4	Шайба 10 пружинная	Spring washer 10	Rondelle élastique 10	Federscheibe 10	Arandela 10 elástica
8			+ 21030-3504016-00		1	Палец толкателя	Pin, plunger	Axe de poussoir	Stangenbolzen	Perno del empujador
9			+ 00001-0010640-76		1	Скоба стопорная	Retainer clip	Etrier d'arrêt	Sicherungsbügel	Grapa de fijación
10			+ 21100-3504050-00		1	Кронштейн педали тормоза	Brake pedal bracket	Support de pédale de frein	Bremspedalträger	Soporte del pedal de freno
11			+ 21100-3504010-00		1	Педаль тормоза	Brake pedal	Pédale de frein	Bremspedal	Pedal del freno
12			+ 21100-1602048-00		1	Накладка педали	Pedal pad	Couvre-pédale	Pedalauflage	Goma de pedal
13			00001-0038322-01		4	Гайка M8 с зубчатым буртиком	Toothed collar nut M8	Ecrou M8 à collet denté	Zahnbundmutter M8	Tuerca M8 de collar dentado

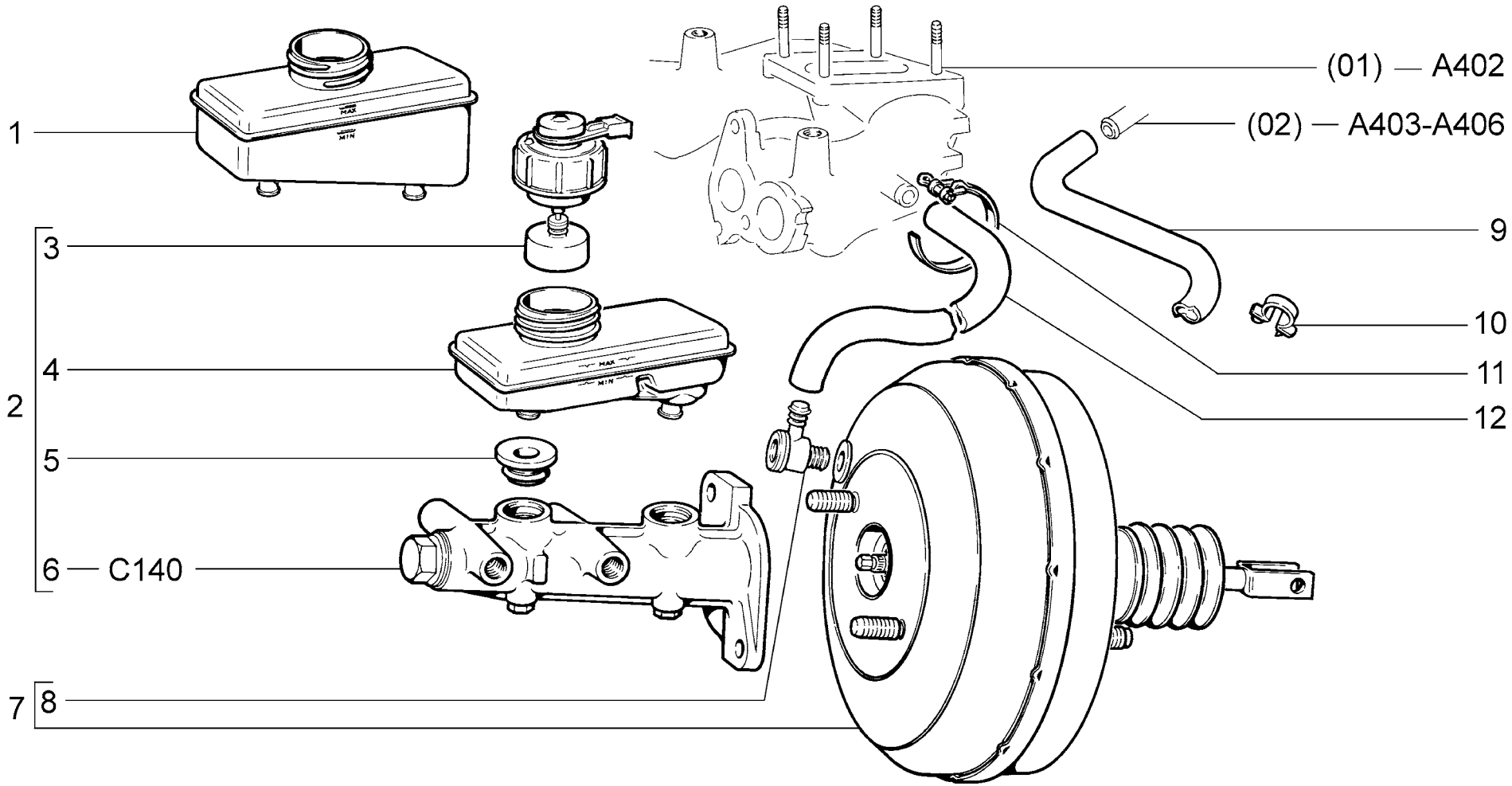

C110	**Элементы привода тормозов** **Brake drive components** **Eléments constitutifs de la commande des freins** **Hauptteile des Bremsantriebs** **Elementos de mando de frenos**	2110 (01) 21101 (02) 21101-01 (02) 21101-02 (02) 21101-51 (02) 21101-52 (02) 21102 (02)	21103 (02) 21104 (02) 21104-01 (02) 21104-02 (02) 21104-03 (02) 21104-51 (02) 21104-52 (02)	21104-53 (02) 2111 (02) 21112 (02) 21112-01 (02) 21112-02 (02) 21112-51 (02) 21112-52 (02)	21113 (02) 21114 (02) 21114-01 (02) 21114-02 (02) 21114-51 (02) 21114-52 (02) 2112 (02)	21121 (02) 21121-01 (02) 21121-02 (02) 21121-51 (02) 21121-52 (02) 21124 (02) 21124-01 (02)	21124-02 (02) 21124-51 (02) 21124-52 (02)

п. It.	№ изв. Notif. N.	Дата Not.Data	Номер детали Part N.	Применяемость Application	Кол QTY	RUS Наименование	GB Description	F Désignation	D Benennung	E Denominación
1	04550-ПИ	->06.02	+21080-3505102-00		1	Бачок гидротормозов	Brake fluid reservoir	Réservoir de compensation	Bremsflüssigkeitsbehälter	Depósito de frenos hidráulicos
2			+21080-3505006-00		1	Цилиндр тормозной главный	Brake master cylinder	Maître-cylindre de frein	Hauptbremszylinder	Cilindro maestro
3			+21100-3505110-00	~	1	Датчик уровня тормозной жидкости	Brake fluid level sensor	Bouchon-contacteur de niveau	Standsgeber, Bremsflüssigkeit	Aforador nivel líquido de frenos
3			+21100-3505110-01	~	1	Датчик уровня тормозной жидкости	Brake fluid level sensor	Bouchon-contacteur de niveau	Standsgeber, Bremsflüssigkeit	Aforador nivel líquido de frenos
4	4550-ПИ	06.02->	21100-3505102-00		1	Бачок гидротормозов	Brake fluid reservoir	Réservoir de compensation	Bremsflüssigkeitsbehälter	Depósito de frenos hidráulicos
5			+21080-3505092-01		2	Втулка соединительная	Connecting bush	Douille de liaison	Verbindungsbuchse	Casquillo de unión
6			+21080-3505010-00		1	Цилиндр тормозной главный	Brake master cylinder	Maître-cylindre de frein	Hauptbremszylinder	Cilindro maestro
7			+21100-3510010-00		1	Усилитель тормозов вакуумный	Vacuum servo unit	Servo-frein à dépression	Bremskraftverstärker	Refuerzo de servofreno
8	08882	->01.06	21100-3510040-00		1	Клапан обратный	Non-return valve	Clapet antiretour	Rückschlagventil	Válvula de retorno
8	8882	01.06->	+21100-3510040-02		1	Клапан обратный	Non-return valve	Clapet antiretour	Rückschlagventil	Válvula de retorno
9			+21103-3510050-00	(02)	1	Шланг вакуумного усилителя 800 мм	Hose, servo unit 800 mm	Durit de servo-frein 800 mm	Schlauch 800 mm	Manguera del servofreno 800 mm
10			+00001-0045702-80	(02)	2	Скоба 24	Clamp 24	Etrier 24	Kabelschelle 24	Grapa 24
11			+21070-3510430-00		1	Хомут	Clip	Collier	Schelle	Abrazadera
12			+21100-3510050-10	(01)	1	Шланг вакуумного усилителя 420 мм	Hose, servo unit 420 mm	Durit de servo-frein 420 mm	Schlauch 420 mm	Manguera del servofreno 420 mm

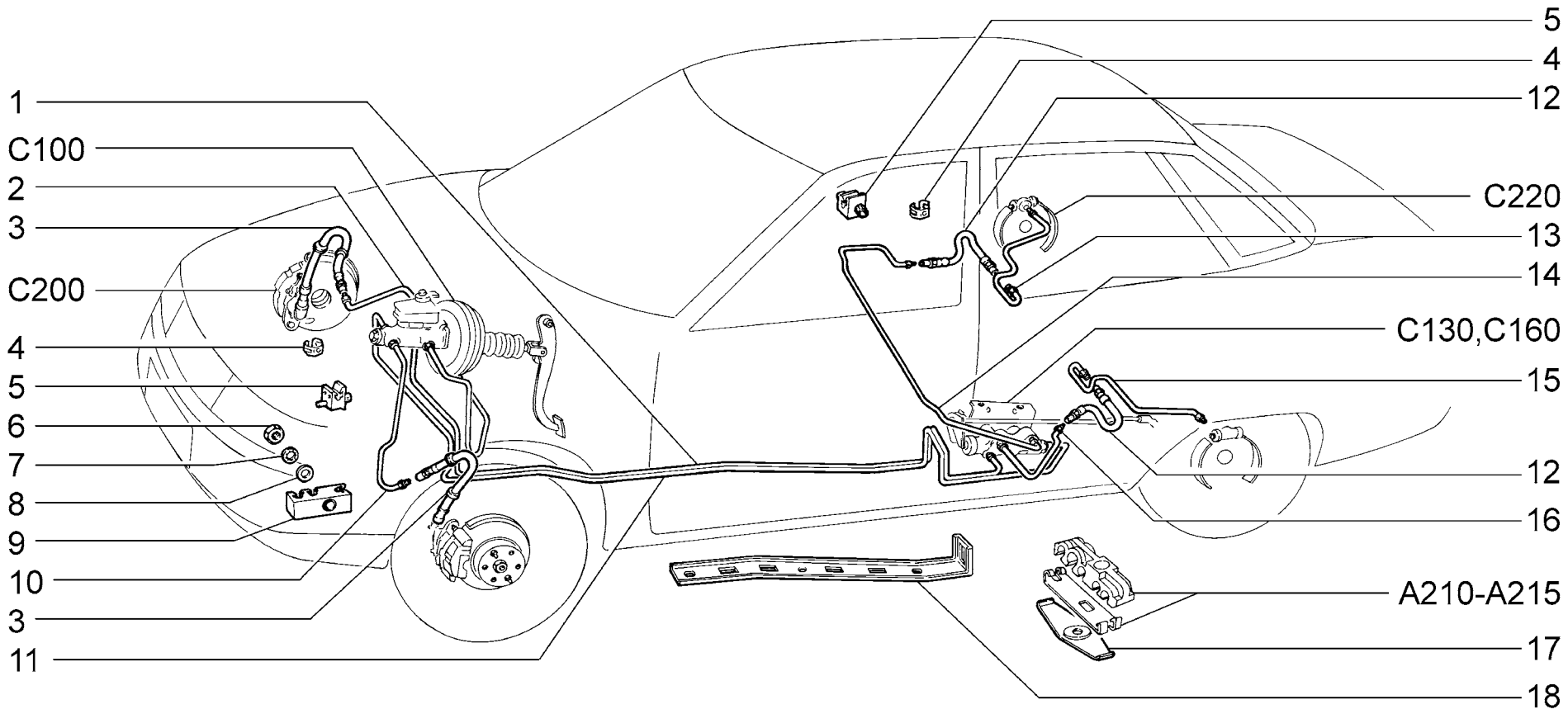

C120	**Привод гидротормозов** **Hydraulic brakes drive** **Commande hydraulique des freins** **Hydraulikbremsen** **Mando de frenos hidráulicos**	**2110** **21101** **21101-01** **21101-02** **21101-51** **21101-52** **21102**	**21103** **21104** **21104-01** **21104-02** **21104-03** **21104-51** **21104-52**	**21104-53** **2111** **21112** **21112-01** **21112-02** **21112-51** **21112-52**	**21113** **21114** **21114-01** **21114-02** **21114-51** **21114-52** **2112**	**21121** **21121-01** **21121-02** **21121-51** **21121-52** **21124** **21124-01**	**21124-02** **21124-51** **21124-52**

п. It.	№ изв. Notif. N.	Дата Not.Data	Номер детали Part N.	Применяемость Application	Кол QTY	RUS Наименование	GB Description	F Désignation	D Benennung	E Denominación
1			+ 21100-3506080-00		1	Трубка	Pipe	Tube	Rohr	Tubo
2			+ 21100-3506040-00		1	Трубка правая передняя	Front pipe, RH	Tube D avant	Rohr rechts vorne	Tubo der. delantera
3			+ 21100-3506060-10	~	2	Шланг тормозов передний	Brake hose	Durit avant	Schlauch	Manguera
3			+ 21100-3506060-11	~	2	Шланг тормозов передний	Brake hose	Durit avant	Schlauch	Manguera
4			+ 21080-3506073-00		6	Скоба	Clamp	Etrier	Klammer	Grapa
5			+ 21010-3506045-00		11	Скоба	Clamp	Etrier	Klammer	Grapa
6			+ 00001-0058962-11		1	Гайка М6	Nut M6	Ecrou M6	Mutter M6	Tuerca M6
7			+ 00001-0026053-70		1	Шайба 6 стопорная	Lock washer 6	Rondelle d'arrêt 6	Sicherungsscheibe 6	Arandela 6 de fijación
8			00001-0026397-01		1	Шайба 6	Washer 6	Rondelle 6	Scheibe 6	Arandela 6
9			+ 21100-3506045-00		1	Скоба	Clamp	Etrier	Klammer	Grapa
10			+ 21100-3506050-00		1	Трубка левая передняя	Front pipe, LH	Tube G avant	Rohr links vorne	Tubo izq. delantera
11			+ 21100-3506082-00		1	Трубка	Pipe	Tube	Rohr	Tubo
12			+ 21100-3506085-00		2	Шланг тормозов задний	Brake hose	Durit arrière	Bremsleitung	Manguera de freno
13			+ 21100-3506100-00		1	Трубка правая задняя	Rear pipe, RH	Tube D arrière	Rohr rechts hinten	Tubo der. trasero
14			+ 21100-3506130-00		1	Трубка правая	Pipe, RH	Tube D	Rohr rechts	Tubo der.
15			+ 21100-3506110-01		1	Трубка левая задняя	Rear pipe, LH	Tube G arrière	Rohr links hinten	Tubo izq. trasero
16			+ 21100-3506140-00		1	Трубка левая	Pipe, LH	Tube G	Rohr links	Tubo izq.
17			+ 21100-3506474-00		3	Пластина	Plate	Plaque	Platte	Placa
18			+ 21100-3506472-00		1	Кожух защитный	Protective shield	Carter de protection	Abdeckung	Funda de protección

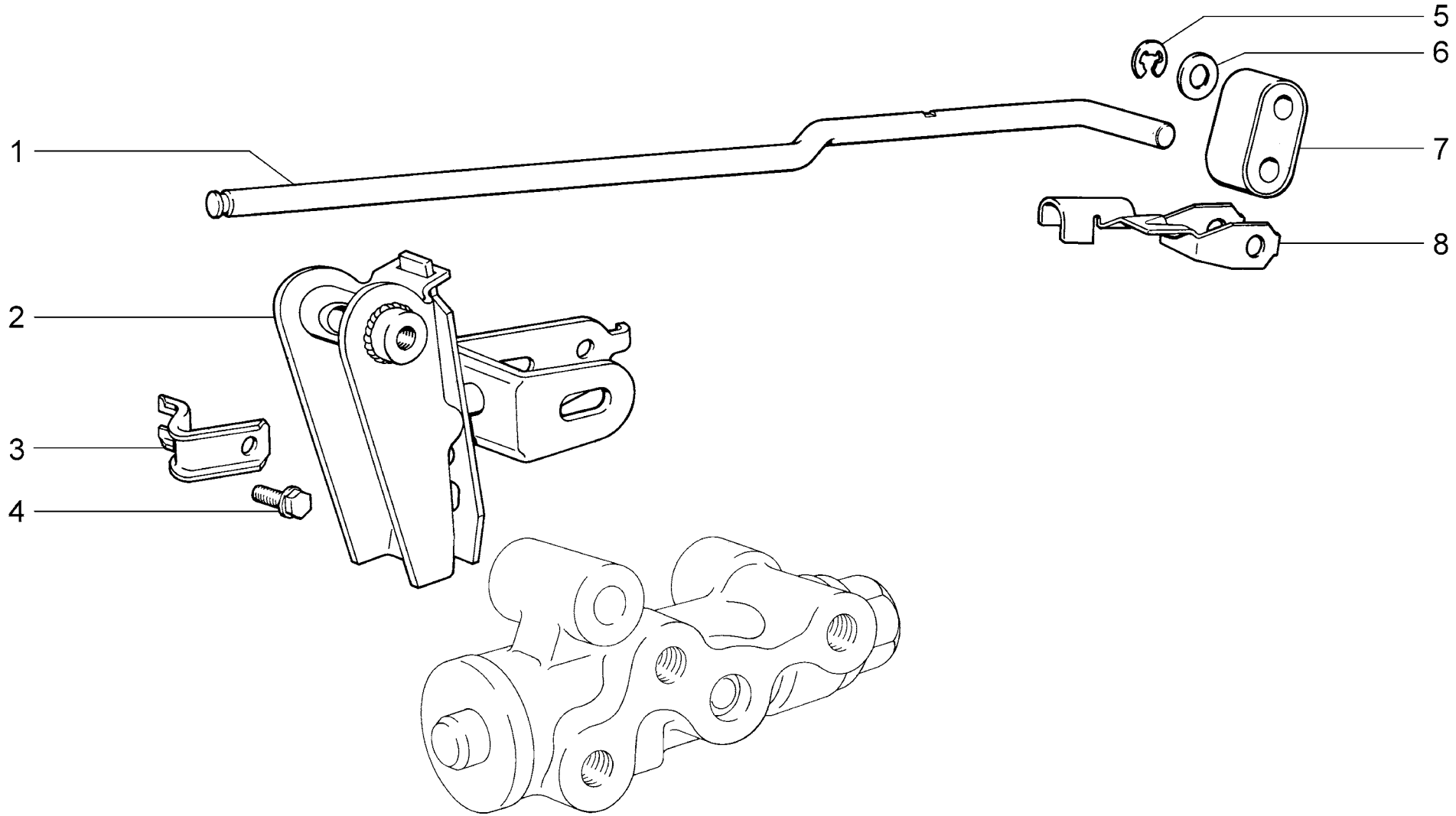

C130	**Привод регулятора давления** **Pressure regulator actuator** **Commande du compensateur de freinage** **Druckreglerantrieb** **Mando del regulador de presión**	**2110** **21101** **21101-01** **21101-02** **21101-51** **21101-52** **21102**	**21103** **21104** **21104-01** **21104-02** **21104-03** **21104-51** **21104-52**	**21104-53** **2111** **21112** **21112-01** **21112-02** **21112-51** **21112-52**	**21113** **21114** **21114-01** **21114-02** **21114-51** **21114-52** **2112**	**21121** **21121-01** **21121-02** **21121-51** **21121-52** **21124** **21124-01**	**21124-02** **21124-51** **21124-52**

п. It.	№ изв. Notif. N.	Дата Not.Data	Номер детали Part N.	Применяемость Application	Кол QTY	RUS Наименование	GB Description	F Désignation	D Benennung	E Denominación
1			+ 21080-3512122-00		1	Рычаг упругий привода регулятора	Operating rod	Levier élastique de limiteur	Betätigungshebel Druckregler	Palanca flexible de mando de regulador
2			+ 21080-3512016-00		1	Рычаг привода с кронштейном	Operating rod/bracket	Levier de commande avec support	Betätigungshebel mit Stütze	Palanca de mando con soporte
3			+ 21080-3512117-00		1	Фиксатор рычага	Lockplate, operating rod	Arrêtoir de levier	Hebelarretierung	Fijador de palanca
4			+ 00001-0038200-21		1	Болт М5х10 с пружинной шайбой	Bolt M5x10 w/spring washer	Boulon M5x10 avec rondelle élastique	Schraube M5x10 mit Federring	Tornillo M5x10 con arandela elástica
5			+ 21080-1107148-00		1	Шайба пружинная	Spring washer	Rondelle élastique	Federring	Arandela elástica
6			+ 21080-3512141-00		1	Шайба	Washer	Rondelle	Scheibe	Arandela
7			+ 21080-3512132-00		1	Серьга рычага привода	Link	Boucle de commande	Schäkel	Estribo de mando
8			+ 21080-3512128-00		1	Обойма серьги рычага	Retainer	Cage de boucle de commande	Schäkelbügel	Grapa de estribo palanca

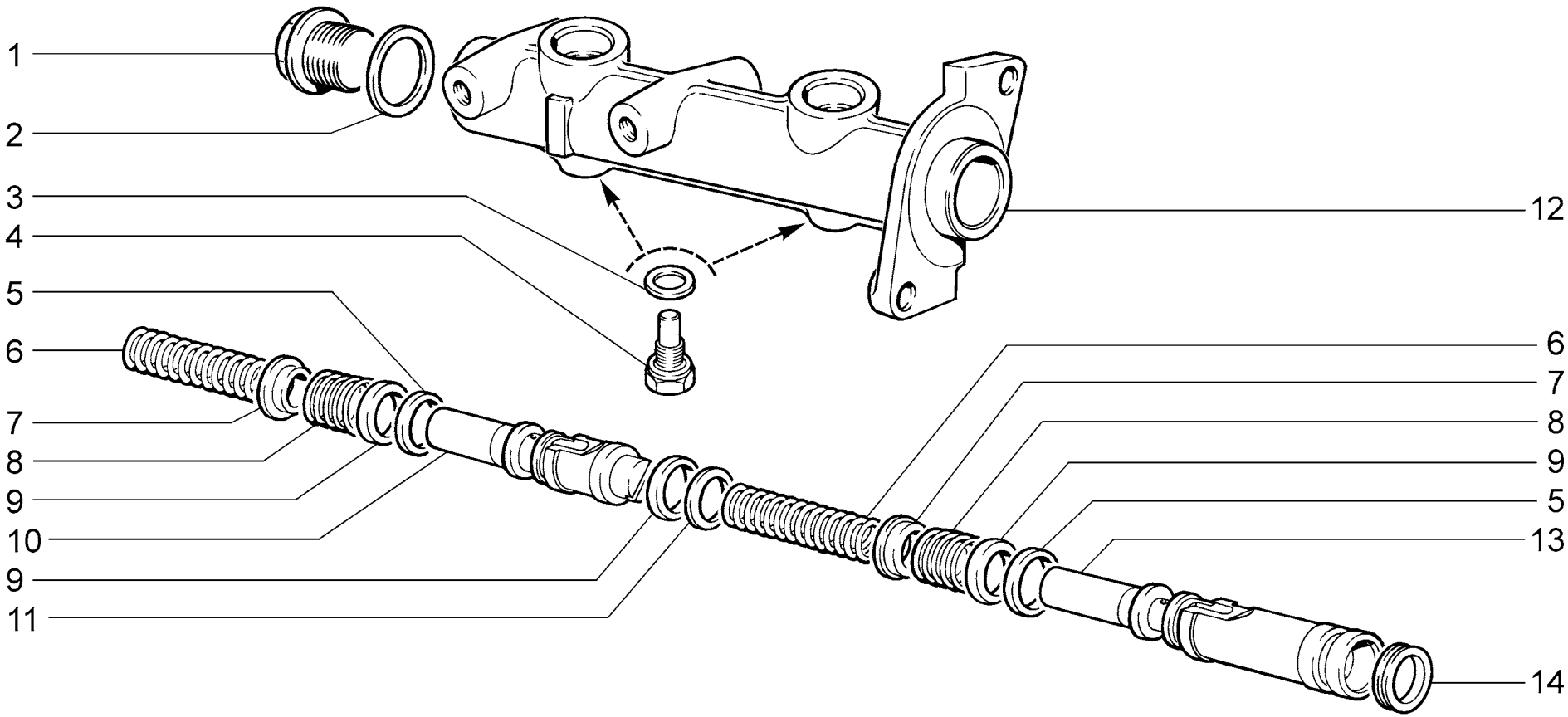

C140	**Цилиндр главный тормозов** **Main brake cylinder** **Maître-cylindre des freins** **Hauptbremszylinder** **Cilindro maestro de frenos hidráulicos**	**2110** **21101** **21101-01** **21101-02** **21101-51** **21101-52** **21102**	**21103** **21104** **21104-01** **21104-02** **21104-03** **21104-51** **21104-52**	**21104-53** **2111** **21112** **21112-01** **21112-02** **21112-51** **21112-52**	**21113** **21114** **21114-01** **21114-02** **21114-51** **21114-52** **2112**	**21121** **21121-01** **21121-02** **21121-51** **21121-52** **21124** **21124-01**	**21124-02** **21124-51** **21124-52**

п. It.	№ изв. Notif. N.	Дата Not.Data	Номер детали Part N.	Применяемость Application	Кол QTY	RUS Наименование	GB Description	F Désignation	D Benennung	E Denominación
1			+ 21010-1602617-00		1	Пробка	Plug	Bouchon	Stopfen	Tapón
2			+ 21010-1602618-00		1	Прокладка	Gasket	Joint	Dichtung	Junta
3			+ 21010-3505039-00		2	Прокладка	Gasket	Joint	Dichtung	Junta
4			+ 21010-3505038-00		2	Винт стопорный	Stop screw	Vis d'arrêt	Halteschraube	Tornillo de fijación
5			+ 21080-3505037-00		2	Втулка распорная	Spacer sleeve	Douille entretoise	Abstandshülse	Casquillo distanciador
6			+ 21010-3505031-01		2	Пружина возвратная	Return spring	Ressort de rappel	Rückholfeder	Muelle de retorno
7			21080-3505032-00		2	Чашка пружины	Spring cup	Cuvette de ressort	Federschale	Cazoleta del muelle
8			+ 21080-3505034-00		2	Пружина	Spring	Ressort	Feder	Muelle
9			+ 21010-3502051-01		3	Кольцо уплотнительное	Sealing ring	Bague d'étanchéité	Dichtring	Anillo de empaquetadura
10			21080-3505028-00		1	Поршень плавающий	Floating-type piston	Piston flottant	Schwimmkolben	Pistón flotante
11			+ 21080-3505041-00		1	Шайба упорная	Thrust washer	Rondelle de butée	Anschlagscheibe	Arandela tope
12			21080-3505015-00		1	Цилиндр тормозной главный	Brake master cylinder	Maître-cylindre de frein	Hauptbremszylinder	Cilindro maestro
13			21080-3505029-00		1	Поршень толкателя	Piston, plunger	Piston de poussoir	Kolben	Pistón del empujador
14			+ 21080-3505033-00		1	Кольцо уплотнительное	Sealing ring	Bague d'étanchéité	Dichtring	Anillo de empaquetadura

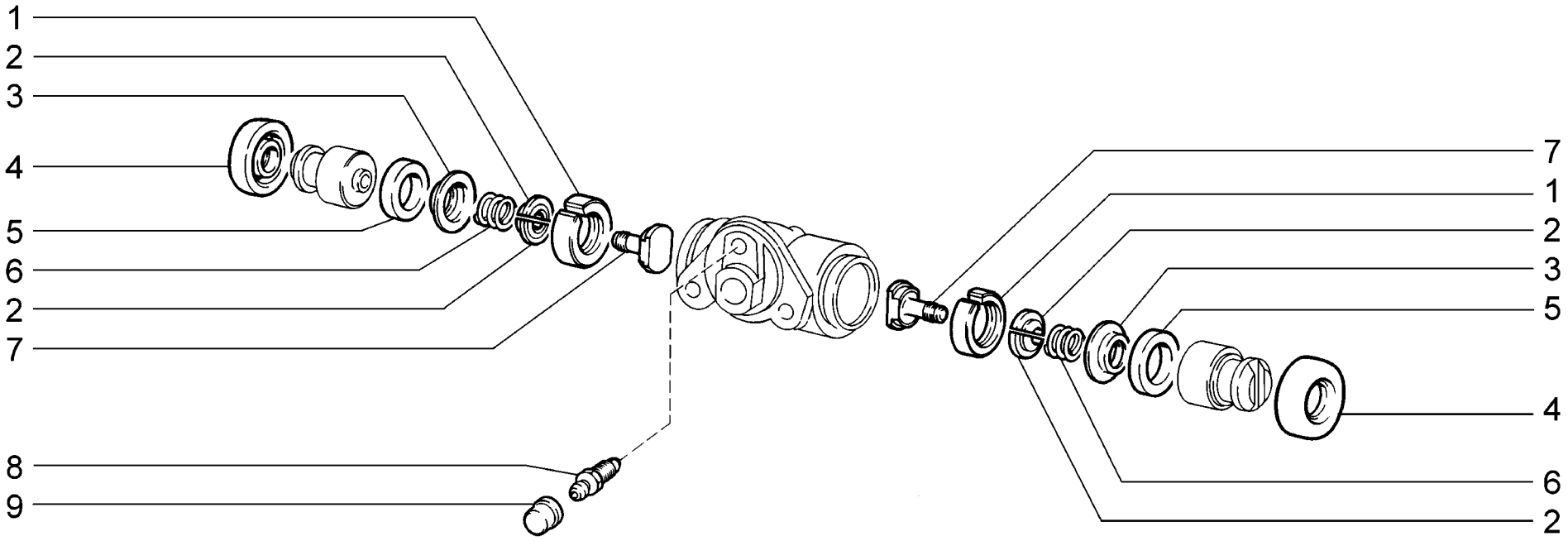

C150	**Цилиндр колесный заднего тормоза** **Rear brake wheel cylinder** **Cylindre récepteur de frein AR** **Hinterradbremszylinder** **Cilindro de ruedas del freno trasero**	2110 21101 21101-01 21101-02 21101-51 21101-52 21102	21103 21104 21104-01 21104-02 21104-03 21104-51 21104-52	21104-53 2111 21112 21112-01 21112-02 21112-51 21112-52	21113 21114 21114-01 21114-02 21114-51 21114-52 2112	21121 21121-01 21121-02 21121-51 21121-52 21124 21124-01	21124-02 21124-51 21124-52

п. It.	№ изв. Notif. N.	Дата Not.Data	Номер детали Part N.	Применяемость Application	Кол QTY	RUS Наименование	GB Description	F Désignation	D Benennung	E Denominación
1			21050-3502043-00		2	Кольцо	Ring	Bague	Ring	Anillo
2			21050-3502048-00		4	Сухарь	Retainer	Taquet	Einlegekeil	Chaveta
3			21050-3502054-00		2	Чашка	Backing cup	Cuvette	Schale	Platillo
4			+ 21010-3502058-01		2	Колпачок защитный	Protective cap	Capuchon de protection	Gummimanschette	Protector
5			+ 21010-3502051-01		2	Кольцо уплотнительное	Sealing ring	Bague d'étanchéité	Dichtring	Anillo de empaquetadura
6			21050-3502053-00		2	Пружина колесного цилиндра	Spring, wheel cylinder	Ressort de cylindre-récepteur	Radbremszylinderfeder	Muelle del cilindro de la rueda
7			21050-3502044-00		2	Винт стопорный	Stop screw	Vis d'arrêt	Sperrschraube	Tornillo de fijación
8			21010-1602591-01		1	Штуцер шланга	Union, hose	Raccord de durit	Schlauchstutzen	Racor de tubo flexible
9			21010-1602592-00		1	Колпачок штуцера	Cap, union	Capuchon de raccord	Kappe	Casquete de racor

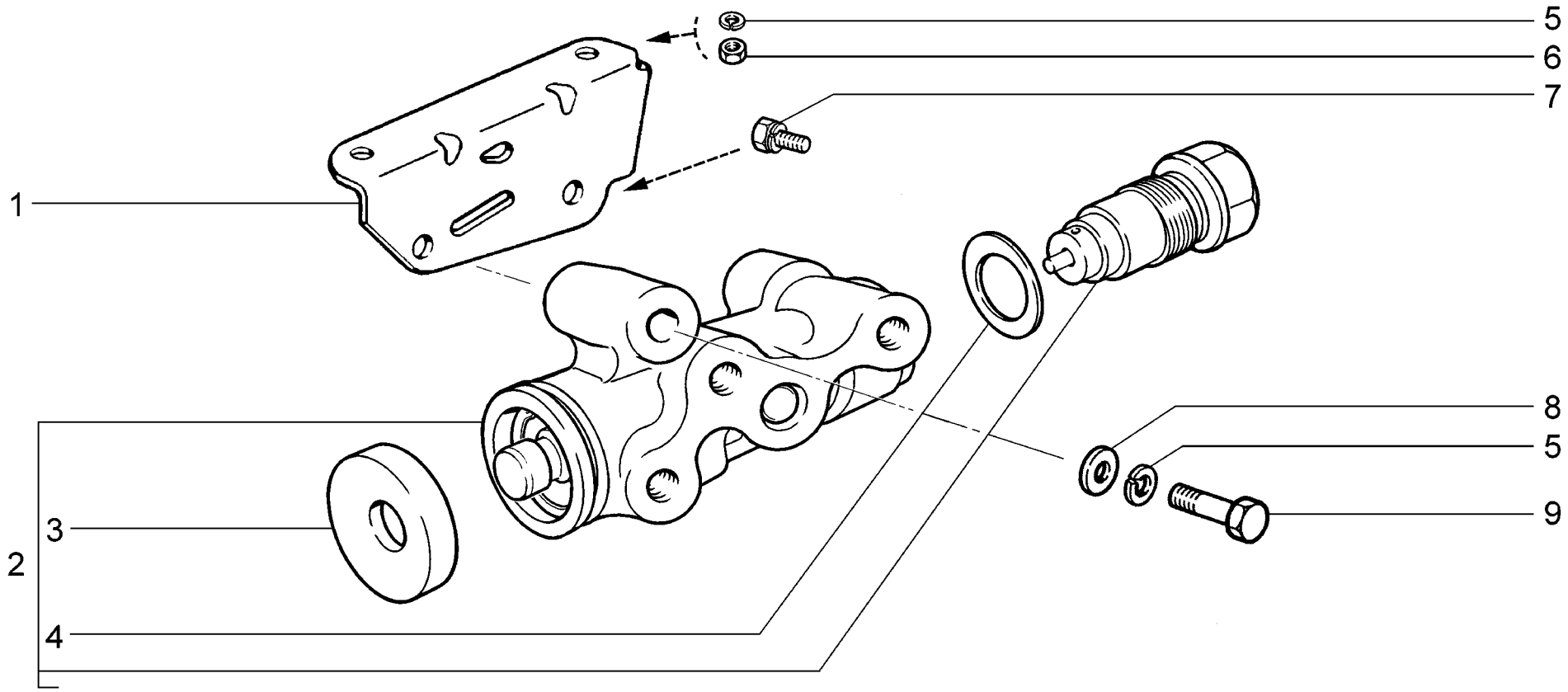

C160	**Регулятор давления** **Pressure regulator** **Compensateur de freinage** **Druckregler** **Regulador de presión**	2110 21101 21101-01 21101-02 21101-51 21101-52 21102	21103 21104 21104-01 21104-02 21104-03 21104-51 21104-52	21104-53 2111 21112 21112-01 21112-02 21112-51 21112-52	21113 21114 21114-01 21114-02 21114-51 21114-52 2112	21121 21121-01 21121-02 21121-51 21121-52 21124 21124-01	21124-02 21124-51 21124-52

п. It.	№ изв. Notif. N.	Дата Not.Data	Номер детали Part N.	Применяемость Application	Кол QTY	RUS Наименование	GB Description	F Désignation	D Benennung	E Denominación
1			+ 21080-3512120-00		1	Кронштейн регулятора давления	Bracket, brake pressure regulator	Support de limiteur de pression	Druckreglerhalter	Soporte del regulador de presión
2	04248-ПИ	->11.01	+ 21080-3512010-00		1	Регулятор давления	Brake pressure regulator	Limiteur de pression	Druckregler	Regulador de presión
2	4248-ПИ	11.01->	+ 21080-3512010-01		1	Регулятор давления	Brake pressure regulator	Limiteur de pression	Druckregler	Regulador de presión
3			+ 21010-1602550-00		1	Колпачок защитный	Protective cap	Capuchon de protection	Schutzkappe	Casquete de protección
4			+ 21080-3512115-00		1	Прокладка	Gasket	Joint	Dichtung	Junta de tapón
5			+ 00001-0005166-70		3	Шайба 8 пружинная	Spring washer 8	Rondelle élastique 8	Federscheibe 8	Arandela 8 elástica
6			+ 00001-0061008-21		2	Гайка М8	Nut M8	Ecrou M8	Mutter M8	Tuerca M8
7			00001-0038255-21		1	Болт М8х14 с пружинной шайбой	Bolt M8x14 w/spring washer	Boulon M8x14 avec rondelle élastique	Schraube M8x14 mit Federring	Tornillo M8x14 con arandela elástica
8			+ 00001-0005196-01		1	Шайба 8	Washer 8	Rondelle 8	Scheibe 8	Arandela 8
9			00001-0060442-21		1	Болт М8х50	Bolt M8x50	Boulon M8x50	Schraube M8x50	Tornillo M8x50

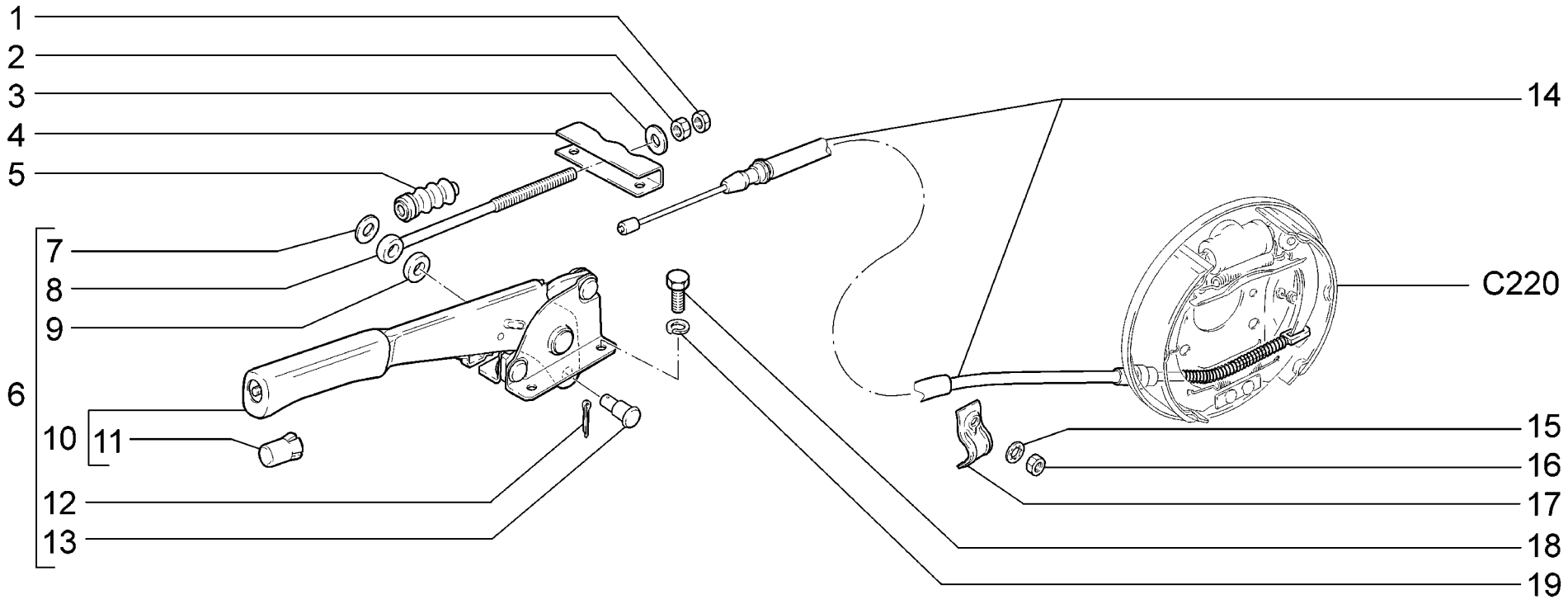

C170	**Привод стояночного тормоза** **Parking brake drive** **Commande de frein de stationnement** **Feststellbremsbetätigung** **Mando del freno de estacionamiento**	**2110** **21101** **21101-01** **21101-02** **21101-51** **21101-52** **21102**	**21103** **21104** **21104-01** **21104-02** **21104-03** **21104-51** **21104-52**	**21104-53** **2111** **21112** **21112-01** **21112-02** **21112-51** **21112-52**	**21113** **21114** **21114-01** **21114-02** **21114-51** **21114-52** **2112**	**21121** **21121-01** **21121-02** **21121-51** **21121-52** **21124** **21124-01**	**21124-02** **21124-51** **21124-52**

п. It.	№ изв. Notif. N.	Дата Not.Data	Номер детали Part N.	Применяемость Application	Кол QTY	RUS Наименование	GB Description	F Désignation	D Benennung	E Denominación
1			+ 00001-0061023-11		1	Гайка М8 низкая	Thin nut M8	Ecrou bas M8	Flachmutter M8	Tuerca M8 baja
2			00001-0061008-11		1	Гайка М8	Nut M8	Ecrou M8	Mutter M8	Tuerca M8
3			+ 00001-0026467-01		1	Шайба 8	Washer 8	Rondelle 8	Scheibe 8	Arandela 8
4			21100-3508075-00		1	Уравнитель троса	Cable equalizer	Palonnier de frein	Bremsausgleicher	Equilibrador del cable
5			+ 21080-3508046-00		1	Чехол защитный	Gaiter	Soufflet de protection	Schutzhülle	Funda protectora
6			+ 21100-3508010-00		1	Рычаг привода ручного тормоза	Handbrake lever	Levier de commande de frein à main	Handbremshebel	Palanca de freno de mano
7			+ 00001-0005196-01		1	Шайба 8	Washer 8	Rondelle 8	Scheibe 8	Arandela 8
8			+ 21080-3508071-00		1	Тяга привода	Operating rod	Tringle de commande	Betätigungsstange	Tirante de mando
9			21100-3508089-00		1	Прокладка оси	Grommet, shaft	Joint d'axe	Achsdichtung	Junta del eje
10			+ 21100-3508012-00		1	Рычаг привода ручного тормоза	Handbrake lever	Levier de commande de frein à main	Handbremshebel	Palanca de freno de mano
11			+ 21100-3508039-00		1	Кнопка рычага	Button, handbrake lever	Bouton de levier	Hebelknopf	Botón de palanca
12			+ 00001-0007342-01		1	Шплинт 2x15	Split pin 2x15	Goupille 2x15	Splint 2x15	Clavija 2x15
13			21100-3508073-00		1	Ось тяги	Shaft	Axe de tringle	Stangenachse	Eje de varilla
14			+ 21100-3508180-00		2	Трос ручного тормоза	Handbrake cable	Câble de frein à main	Handbremsseil	Cable de freno manual
15			+ 00001-0026053-70		2	Шайба 6 стопорная	Lock washer 6	Rondelle d'arrêt 6	Sicherungsscheibe 6	Arandela 6 de fijación
16			+ 00001-0058962-11		2	Гайка М6	Nut M6	Ecrou M6	Mutter M6	Tuerca M6
17			+ 21080-3508214-20		2	Скоба троса	Clip, cable	Etrier de câble	Seilzugbügel	Grapa de cable
18			+ 00001-0009021-21		4	Болт М6x14	Bolt M6x14	Boulon M6x14	Schraube M6x14	Tornillo M6x14
19			+ 00001-0005164-70		4	Шайба 6 пружинная	Spring washer 6	Rondelle élastique 6	Federscheibe 6	Arandela 6 elástica

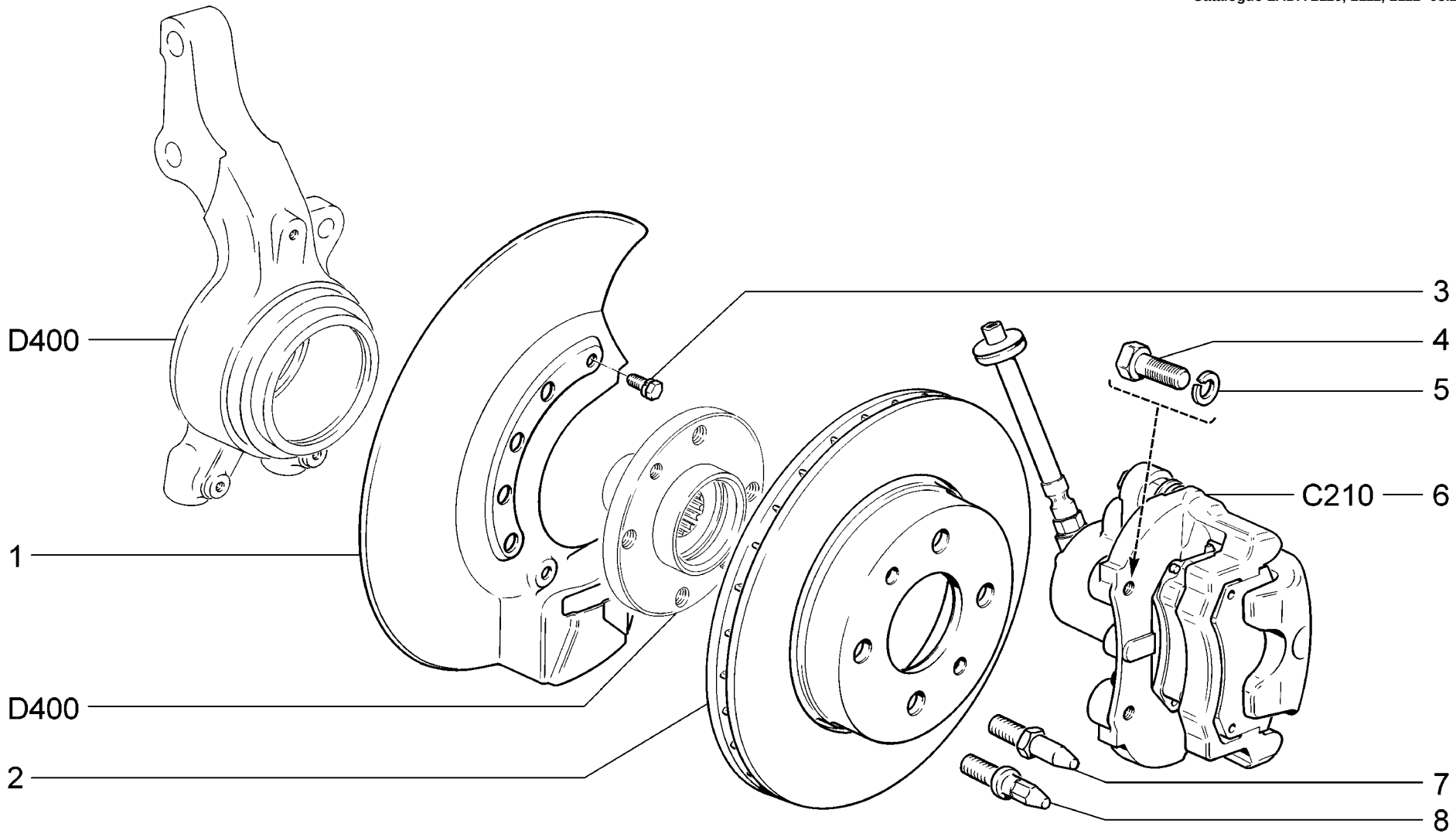

C200	**Тормоза передние** **Front brakes** **Freins avant** **Vorderradbremse** **Frenos delanteros**	2110 (01) 21101 (01) 21101-01 (01) 21101-02 (01) 21101-51 (01) 21101-52 (01) 21102 (01)	21103 (02) 21104 (02) 21104-01 (02) 21104-02 (02) 21104-03 (02) 21104-51 (02) 21104-52 (02)	21104-53 (02) 2111 (01) 21112 (01) 21112-01 (01) 21112-02 (01) 21112-51 (01) 21112-52 (01)	21113 (02) 21114 (02) 21114-01 (02) 21114-02 (02) 21114-51 (02) 21114-52 (02) 2112 (02)	21121 (01) 21121-01 (01) 21121-02 (01) 21121-51 (01) 21121-52 (01) 21124 (02) 21124-01 (02)	21124-02 (02) 21124-51 (02) 21124-52 (02)

п. It.	№ изв. Notif. N.	Дата Not.Data	Номер детали Part N.	Применяемость Application	Кол QTY	RUS Наименование	GB Description	F Désignation	D Benennung	E Denominación
1			+21120-3501147-00		1	Кожух защитный левый	Splash guard, LH	Tôle de protection G	Abdeckplatte, links	Protector izq.
1			+21120-3501146-00		1	Кожух защитный правый	Splash guard, RH	Tôle de protection D	Abdeckplatte, rechts	Protector der.
2			+21100-3501070-00	(01)	2	Диск переднего тормоза	Front brake disc	Disque de frein avant	Bremsscheibe, vorne	Disco del freno delantero
2			+21120-3501070-00	~ (02)	2	Диск переднего тормоза	Front brake disc	Disque de frein avant	Bremsscheibe, vorne	Disco del freno delantero
2			+21120-3501070-01	~ (02)	2	Диск переднего тормоза	Front brake disc	Disque de frein avant	Bremsscheibe, vorne	Disco del freno delantero
3			00001-0038241-11		6	Болт М6х12 с пружинной шайбой	Bolt M6x12 w/spring washer	Boulon M6x12 avec rondelle élastique	Schraube M6x12 mit Federring	Tornillo M6x12 con arandela elástica
4			+00001-0059707-30		4	Болт М10х1,25х25	Bolt M10x1.25x25	Boulon M10x1,25x25	Schraube M10x1,25x25	Tornillo M10x1,25x25
5			+00001-0005168-70		4	Шайба 10 пружинная	Spring washer 10	Rondelle élastique 10	Federscheibe 10	Arandela 10 elástica
6			+21100-3501013-00	(01)	1	Тормоз передний левый	LH front brake	Frein avant G	Vorderradbremse links	Freno delantero izq.
6			+21120-3501013-00	(02)	1	Тормоз передний левый	LH front brake	Frein avant G	Vorderradbremse links	Freno delantero izq.
6			+21100-3501012-00	(01)	1	Тормоз передний правый	RH front brake	Frein avant D	Vorderradbremse rechts	Freno delantero der.
6			+21120-3501012-00	(02)	1	Тормоз передний правый	RH front brake	Frein avant D	Vorderradbremse rechts	Freno delantero der.
7	05470	->03.05	+21010-3101082-00		4	Штифт направляющий	Guide pin	Cheville de guidage	Führungsstift	Pasador de gula
8	5470	03.05->	+21120-3101082-00		4	Штифт направляющий	Guide pin	Cheville de guidage	Führungsstift	Pasador de gula

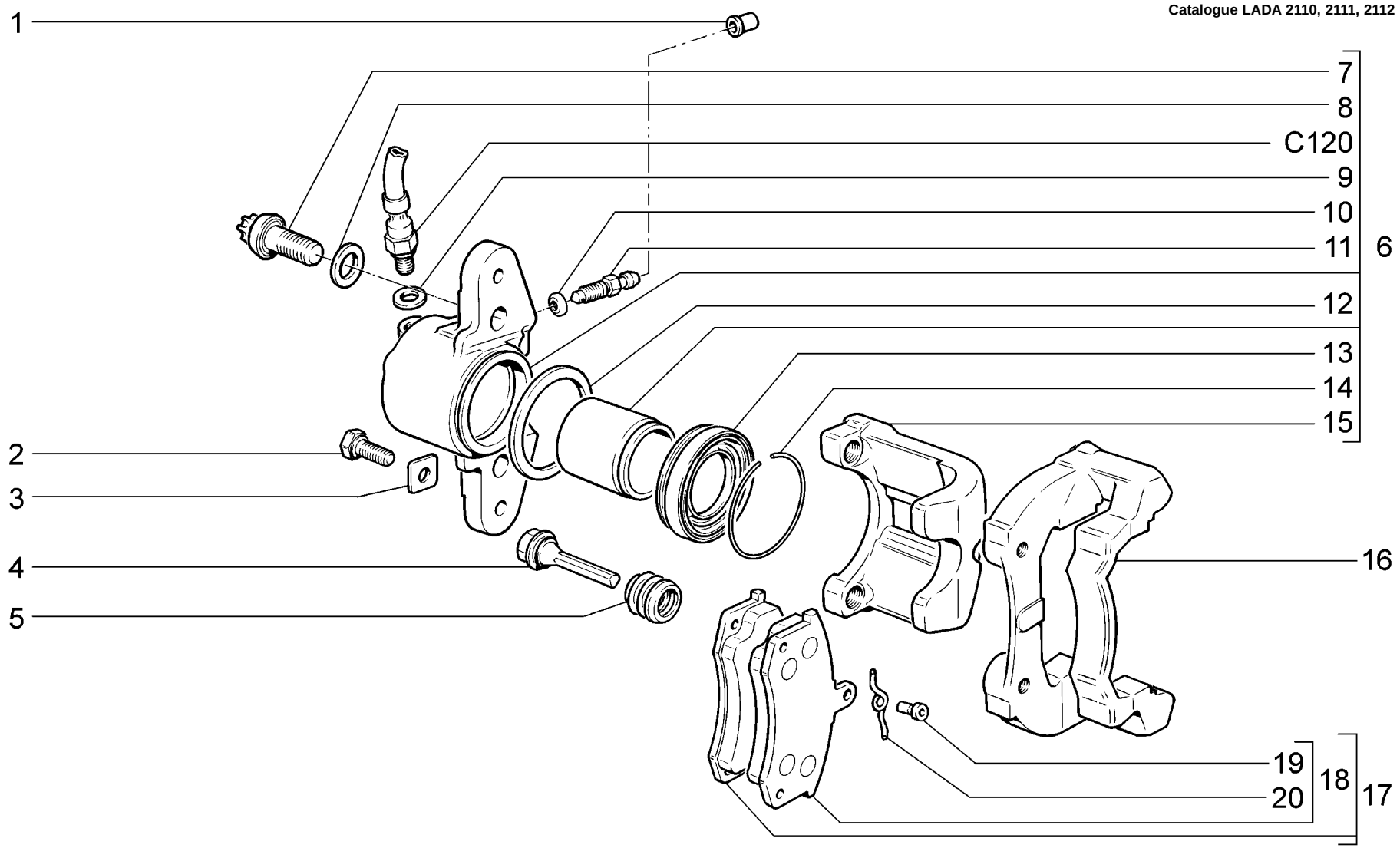

C210	**Элементы передних тормозов** **Front brakes components** **Vue éclatée des freins avant** **Hauptteile der Vorderbremsen** **Elementos de los frenos delanteros**	2110 (01) 21101 (01) 21101-01 (01) 21101-02 (01) 21101-51 (01) 21101-52 (01) 21102 (01)	21103 (02) 21104 (02) 21104-01 (02) 21104-02 (02) 21104-03 (02) 21104-51 (02) 21104-52 (02)	21104-53 (02) 2111 (01) 21112 (01) 21112-01 (01) 21112-02 (01) 21112-51 (01) 21112-52 (01)	21113 (02) 21114 (02) 21114-01 (02) 21114-02 (02) 21114-51 (02) 21114-52 (02) 2112 (02)	21121 (01) 21121-01 (01) 21121-02 (01) 21121-51 (01) 21121-52 (01) 21124 (02) 21124-01 (02)	21124-02 (02) 21124-51 (02) 21124-52 (02)

п. It.	№ изв. Notif. N.	Дата Not.Data	Номер детали Part N.	Применяемость Application	Кол QTY	RUS Наименование	GB Description	F Désignation	D Benennung	E Denominación
1			21010-1602592-00		2	Колпачок штуцера	Cap, union	Capuchon de raccord	Kappe	Casquete de racor
2			+ 21080-3501033-00		4	Болт	Bolt	Boulon	Schraube	Tornillo
3			+ 21080-3501032-00		4	Шайба стопорная	Lockwasher	Rondelle d'arrét	Sicherungsscheibe	Arandela de fijación
4			+ 21080-3501018-00		4	Палец направляющий	Guide pin	Colonnette	Führungsbolzen	Perno de gula
5			+ 21080-3501019-00		4	Чехол защитный	Protective boot	Cache-poussière	Schutzhülle	Funda protectora
6			+ 21100-3501015-00		1	Суппорт левый в сборе	LH caliper assy	Etrier de frein G	Vorderradbremsträger links	Soporte izq.
6			+ 21100-3501014-00		1	Суппорт правый в сборе	RH caliper assy	Etrier de frein D	Vorderradbremsträger rechts	Soporte der.
7			+ 21080-3501030-01		4	Болт	Bolt	Boulon	Schraube	Tornillo
8			+ 21080-3501039-01		4	Шайба болта	Washer, bolt	Rondelle de boulon	Scheibe	Arandela del tornillo
9			+ 00001-0002844-60		2	Прокладка	Gasket	Joint	Dichtring	Junta
10			+ 21080-3501063-00		2	Кольцо уплотнительное	Sealing ring	Bague d'étanchéité	Dichtring	Anillo de empaquetadura
11			21010-1602591-01		2	Штуцер шланга	Union, hose	Raccord de durit	Schlauchstutzen	Racor de tubo flexible
12			+ 21010-3501051-00		2	Кольцо уплотнительное	Sealing ring	Bague d'étanchéité	Dichtring	Anillo de empaquetadura
13			+ 21080-3501058-00		2	Колпачок защитный	Protective cap	Cache-poussière	Gummimanschette	Casquete de protección
14			+ 21080-3501057-00		2	Кольцо стопорное	Circlip	Bague d'arrêt	Haltering	Anillo de fijación
15	09428	->03.06	21100-3501017-00		2	Скоба суппорта	ëaliper	Etrier	Bremssattel	Soporte
15	9428	03.06->	+ 21100-3501017-01		2	Суппорт левый	LH caliper	Etrier de frein G	Vorderradbremsträger links	Soporte izq.
16			+ 21100-3501155-00	(01)	2	Направляющая колодок	Brake pad carrier	Support d'étrier	Bremsbackenhalter	Guía de pastillas
16			+ 21120-3501155-00	(02)	2	Направляющая колодок	Brake pad carrier	Support d'étrier	Bremsbackenhalter	Guía de pastillas
17			+ 21100-3501089-00		1	Комплект	Kit	Jeu	Satz	Juego
18			+ 21100-3501080-00		4	Колодка переднего тормоза	Front brake pad	Plaquette de frein avant	Bremsbacke, vorne	Pastilla de freno delantero
19			21080-3501170-00		4	Ось пружины	Spring shaft	Axe de ressort	Federachse	Eje de muelle
20			+ 21080-3501166-00		4	Пружина	Spring	Ressort	Feder	Muelle

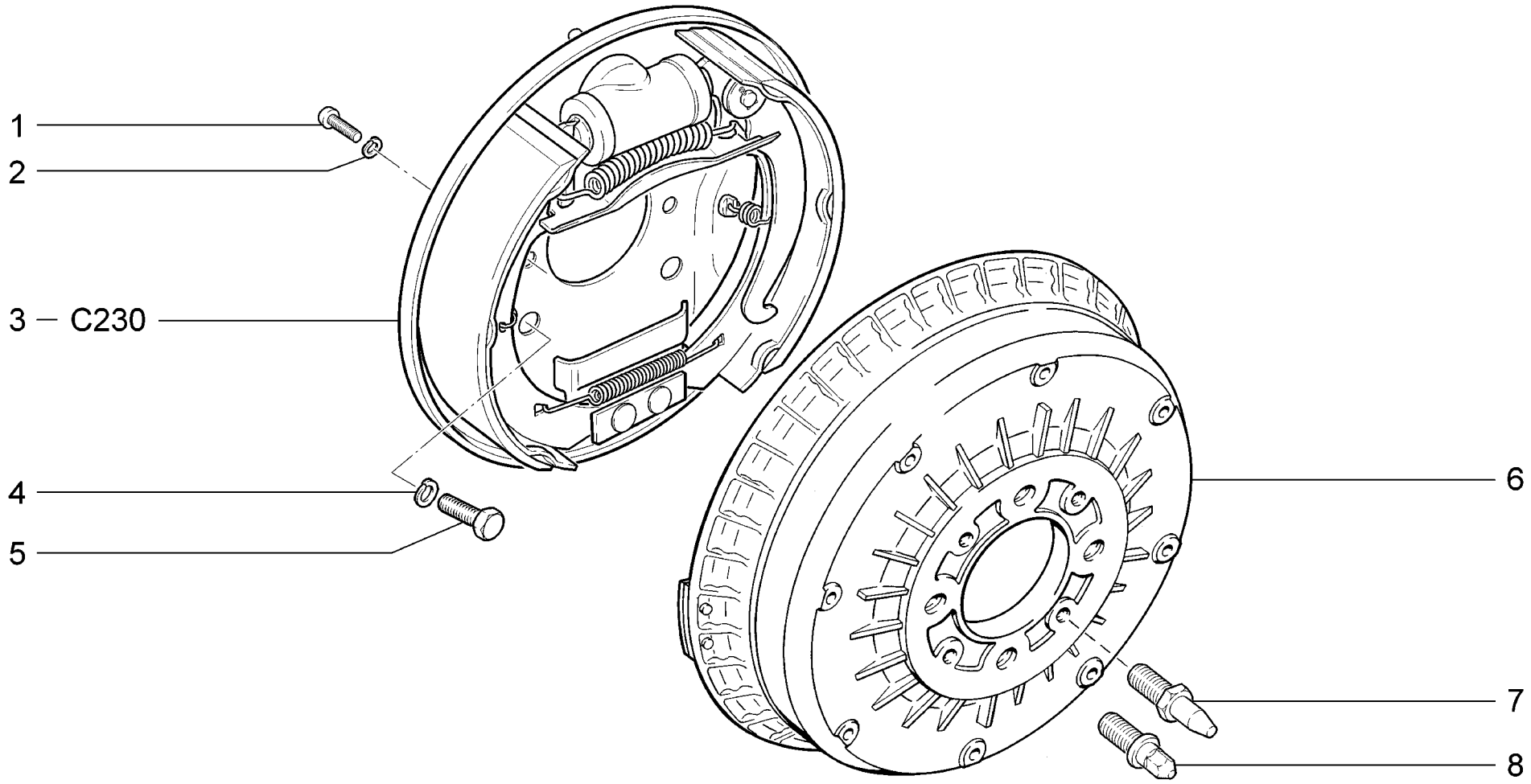

C220	**Тормоза задние в сборе** **Rear brakes assembly** **Freins arrière complets** **Hinterradbremse, komplett** **Comjunto de frenos traseros**	2110 21101 21101-01 21101-02 21101-51 21101-52 21102	21103 21104 21104-01 21104-02 21104-03 21104-51 21104-52	21104-53 2111 21112 21112-01 21112-02 21112-51 21112-52	21113 21114 21114-01 21114-02 21114-51 21114-52 2112	21121 21121-01 21121-02 21121-51 21121-52 21124 21124-01	21124-02 21124-51 21124-52

п. It.	№ изв. Notif. N.	Дата Not.Data	Номер детали Part N.	Применяемость Application	Кол QTY	RUS Наименование	GB Description	F Désignation	D Benennung	E Denominación
1			+00001-0032759-01		4	Винт М6х10	Screw M6x10	Vis M6x10	Schraube M6x10	Tornillo M6x10
2			+00001-0005164-70		4	Шайба 6 пружинная	Spring washer 6	Rondelle élastique 6	Federscheibe 6	Arandela 6 elástica
3			+21080-3502011-11		1	Тормоз задний левый	Rear brake, LH	Frein AR G	Hinterradbremse, links	Freno trasero izquierdo
3			+21080-3502010-11		1	Тормоз задний правый	Rear brake, RH	Frein AR D	Hinterradbremse, rechts	Freno trasero derecho
4			+00001-0005168-70		8	Шайба 10 пружинная	Spring washer 10	Rondelle élastique 10	Federscheibe 10	Arandela 10 elástica
5			+00001-0059707-21		8	Болт М10х1,25х25	Bolt M10x1.25x25	Boulon M10x1,25x25	Schraube M10x1,25x25	Tornillo M10x1,25x25
6			+21080-3502070-00		2	Барабан тормозной	Brake drum	Tambour de frein	Bremstrommel	Tambor del freno
7	05470	->03.05	+21010-3101082-00		4	Штифт направляющий	Guide pin	Cheville de guidage	Führungsstift	Pasador de gula
8	5470	03.05->	+21120-3101082-00		4	Штифт направляющий	Guide pin	Cheville de guidage	Führungsstift	Pasador de gula

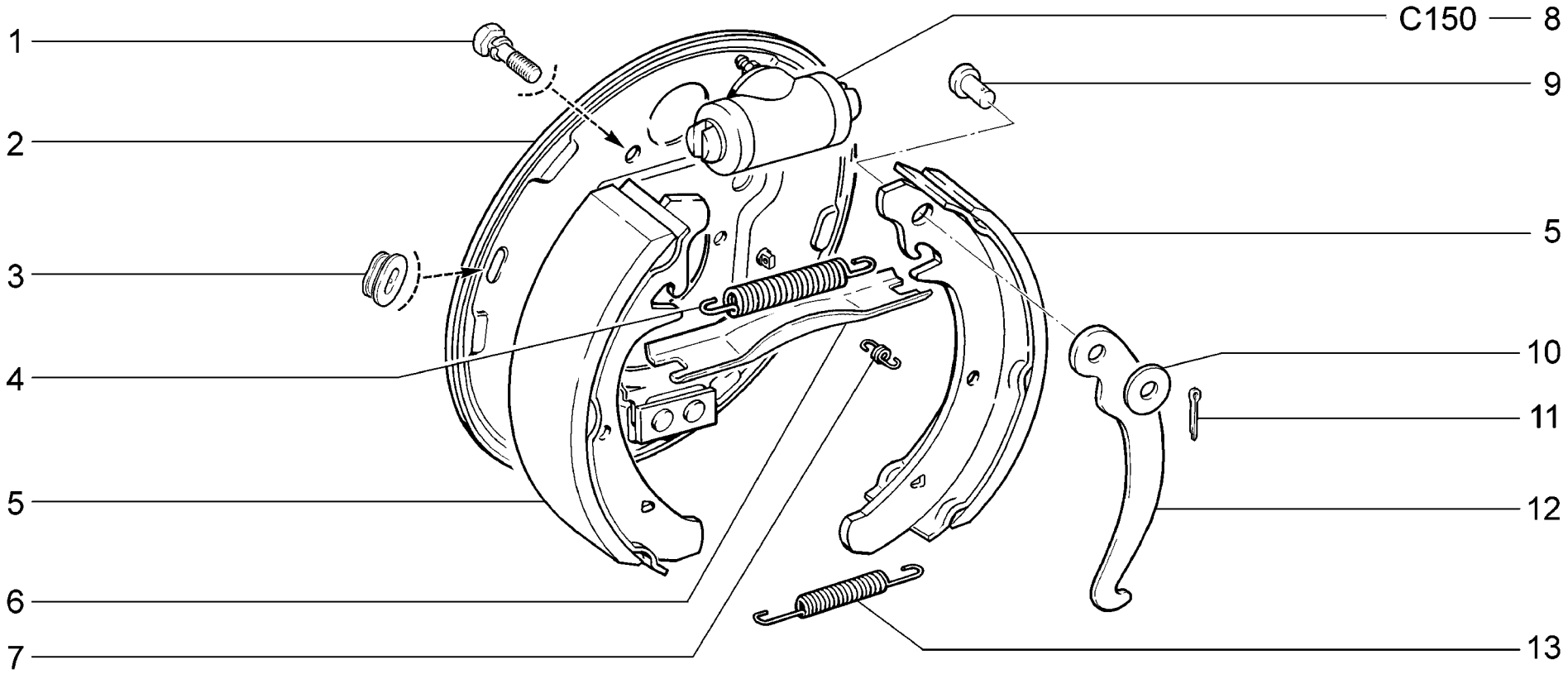

C230	**Тормоза задние** **Rear brakes** **Freins arrière** **Hinterradbremse** **Frenos traseros**	2110 21101 21101-01 21101-02 21101-51 21101-52 21102	21103 21104 21104-01 21104-02 21104-03 21104-51 21104-52	21104-53 2111 21112 21112-01 21112-02 21112-51 21112-52	21113 21114 21114-01 21114-02 21114-51 21114-52 2112	21121 21121-01 21121-02 21121-51 21121-52 21124 21124-01	21124-02 21124-51 21124-52

п. It.	№ изв. Notif. N.	Дата Not.Data	Номер детали Part N.	Применяемость Application	Кол QTY	RUS Наименование	GB Description	F Désignation	D Benennung	E Denominación
1			+ 00001-0038241-21		4	Болт М6х12 с пружинной шайбой	Bolt M6x12 w/spring washer	Boulon M6x12 avec rondelle élastique	Schraube M6x12 mit Federring	Tornillo M6x12 con arandela elástica
2			+ 21080-3502013-10		1	Щит заднего тормоза левый	LH brake backplate	Flasque G de frein arrière	Bremsschild, links	Plato de freno izq.
2			+ 21080-3502012-10		1	Щит заднего тормоза правый	RH brake backplate	Flasque D de frein arrière	Bremsschild, rechts	Plato de freno der.
3			+ 21080-3502019-01		2	Заглушка щита	End plug	Obturateur	Stopfen	Obturador
4			+ 21080-3502035-00		2	Пружина верхняя	Upper spring	Ressort supérieur	Rückholfeder, oben	Muelle superior
5			+ 21080-3502090-01		4	Колодка тормозная с накладкой	Brake shoe and lining	Segment de frein avec garniture	Bremsbacke mit Belag	Zapata de freno con pastilla
6			+ 21080-3507037-00		1	Планка разжимная левая	Expander strut, LH	Expandeur G	Spreileiste, links	Placa de separación izq.
6			+ 21080-3507036-00		1	Планка разжимная правая	Expander strut, RH	Expandeur D	Speizleiste, rechts	Placa de separación der.
7			+ 21080-3502033-00		4	Пружина направляющая	Shoe hold-down spring	Ressort de guidage	Führungsfeder	Muelle guía
8			+ 21050-3502040-00		2	Цилиндр колесный заднего тормоза	Rear brake wheel cylinder	Cylindre-récepteur arrière	Radbremszylinder hinten	Cilindro de rueda de freno trasero
9			+ 21010-3507038-00		2	Ось рычага	Lever shaft	Axe de levier	Hebelbolzen	Eje de palanca
10			+ 00001-0026386-01		2	Шайба 10	Washer 10	Rondelle 10	Scheibe 10	Arandela 10
11			+ 00001-0007343-01		2	Шплинт 2х20	Split pin 2x20	Goupille 2x20	Splint 2x20	Clavija 2x20
12			+ 21080-3507035-00		1	Рычаг левый	Lever, LH	Levier G	Hebel, links	Palanca izq.
12			+ 21080-3507034-00		1	Рычаг правый	Lever, RH	Levier D	Hebel rechts	Palanca der.
13			+ 21080-3502038-00		2	Пружина нижняя	Lower spring	Ressort inférieur	Rückholfeder, unten	Muelle inferior

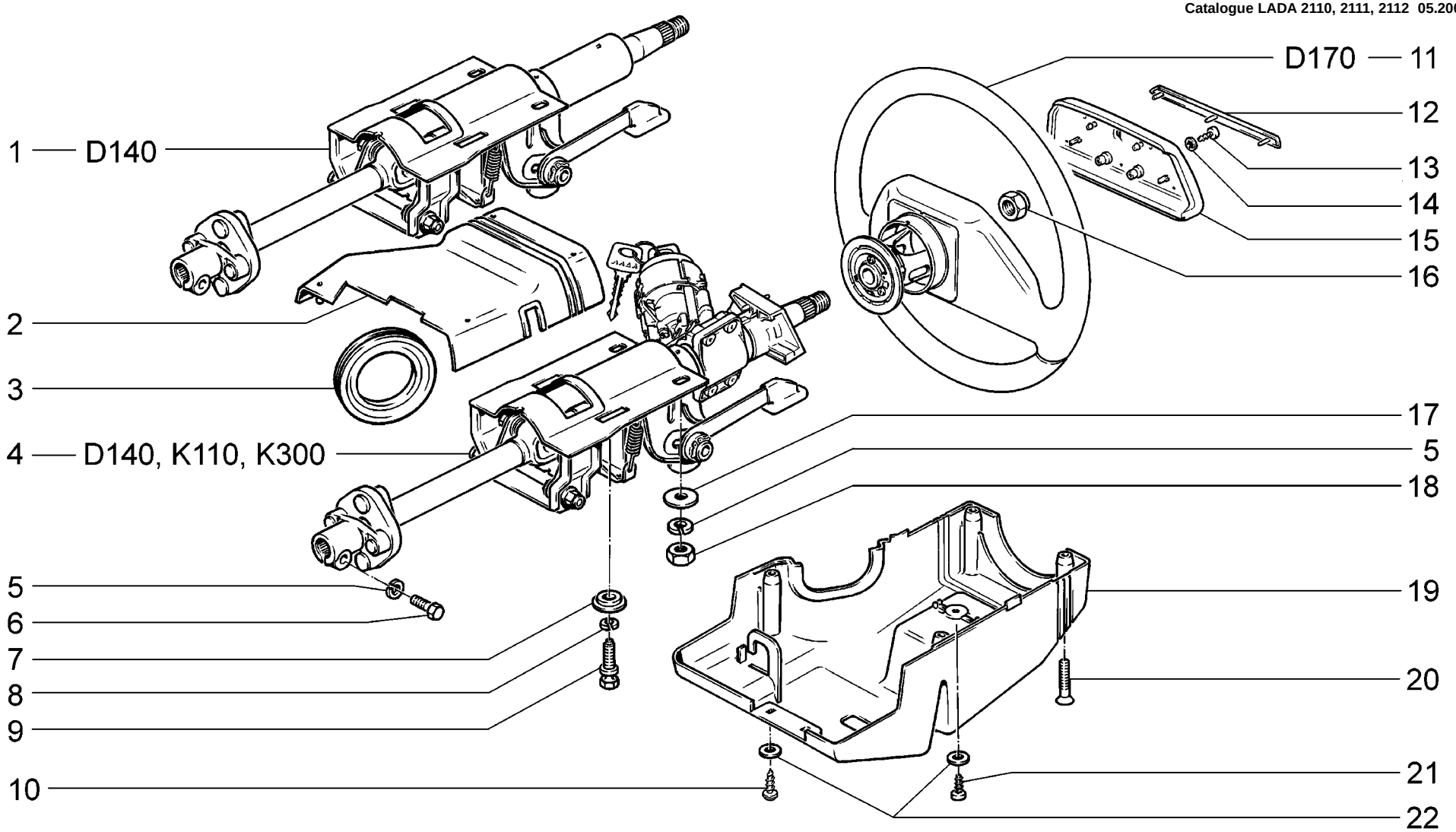

D100	**Колонка рулевая** **Steering column** **Colonne de direction** **Lenksäule** **Columna de dirección**	**2110** **21101** **21101-01** **21101-02** **21101-51** **21101-52** **21102**	**21103** **21104** **21104-01** **21104-02** **21104-03** **21104-51** **21104-52**	**21104-53** **2111** **21112** **21112-01** **21112-02** **21112-51** **21112-52**	**21113** **21114** **21114-01** **21114-02** **21114-51** **21114-52** **2112**	**21121** **21121-01** **21121-02** **21121-51** **21121-52** **21124** **21124-01**	**21124-02** **21124-51** **21124-52**

п. It.	№ изв. Notif. N.	Дата Not.Data	Номер детали Part N.	Применяемость Application	Кол QTY	RUS Наименование	GB Description	F Désignation	D Benennung	E Denominación
1			+ 21100-3401100-20		1	Вал рулевого управления	Steering shaft	Arbre de direction	Lenkspindel	Arbol de dirección
2			+ 21100-3403070-10		1	Кожух верхний	Upper column shroud	Capot supérieur	Deckel, oben	Cubierta superior
3			+ 21100-3403204-00		1	Кольцо уплотнительное	Sealing ring	Bague d'étanchéité	Dichtring	Anillo de empaquetadura
4			+ 21100-3400024-20		1	Вал рулевой в сборе	Steering shaft assy	Arbre de direction complète	Lenkspindel komplett	Arbol de dirección en conjunto
5			+ 00001-0005166-70		3	Шайба 8 пружинная	Spring washer 8	Rondelle élastique 8	Federscheibe 8	Arandela 8 elástica
6			+ 00001-0060436-21		1	Болт M8x25	Bolt M8x25	Boulon M8x25	Schraube M8x25	Tornillo M8x25
7			+ 21100-3403044-00		2	Пластина	Plate	Plaque	Platte	Placa
8			+ 00001-0005164-70		2	Шайба 6 пружинная	Spring washer 6	Rondelle élastique 6	Federscheibe 6	Arandela 6 elástica
9			+ 21100-3704324-00		2	Болт M6	Bolt M6	Boulon M6	Schraube M6	Tornillo M6
10			+ 21140-5325388-00		2	Винт самонарезающий	Self-tapping screw	Vis taraudeuse	Blechschraube	Tornillo autorroscante
11			+ 21100-3402012-00		1	Колесо рулевое в сборе	Steering wheel assy	Volant de direction complet	Lenkrad komplett	Volante de dirección en conjunto
12			+ 21100-3402088-01		1	Молдинг руля	Molding	Enjoliveur	Zierleiste	Moldura
13			00001-0076705-01		2	Винт самонарезающий	Self-tapping screw	Vis taraudeuse	Blechschraube	Tornillo autorroscante
14			00001-0026051-70		2	Шайба 4 стопорная	Lock washer 4	Rondelle d'arrêt 4	Sicherungsscheibe 4	Arandela 4 de fijación
15			+ 21100-3402060-00		1	Крышка кнопки звукового сигнала	Horn push pad	Couvercle de contacteur d'avertisseur sonore	Lenkradschalterdeckel	Cubierta del interruptor
16			+ 21100-3402136-00		1	Гайка	Nut	Ecrou	Mutter	Tuerca
17			+ 00001-0026467-01		2	Шайба 8	Washer 8	Rondelle 8	Scheibe 8	Arandela 8
18			00001-0061008-11		2	Гайка M8	Nut M8	Ecrou M8	Mutter M8	Tuerca M8
19			+ 21100-3403072-10		1	Кожух нижний	Lower column shroud	Capot inférieur	Deckel, unten	Cubierta inferior
20			+ 00001-0033112-01		4	Винт M5x20	Screw M5x20	Vis M5x20	Schraube M5x20	Tornillo M5x20
21			+ 00001-0076711-01		1	Винт самонарезающий	Self-tapping screw	Vis taraudeuse	Blechschraube	Tornillo autorroscante
22			+ 00001-0005193-01		3	Шайба 5	Washer 5	Rondelle 5	Scheibe 5	Arandela 5

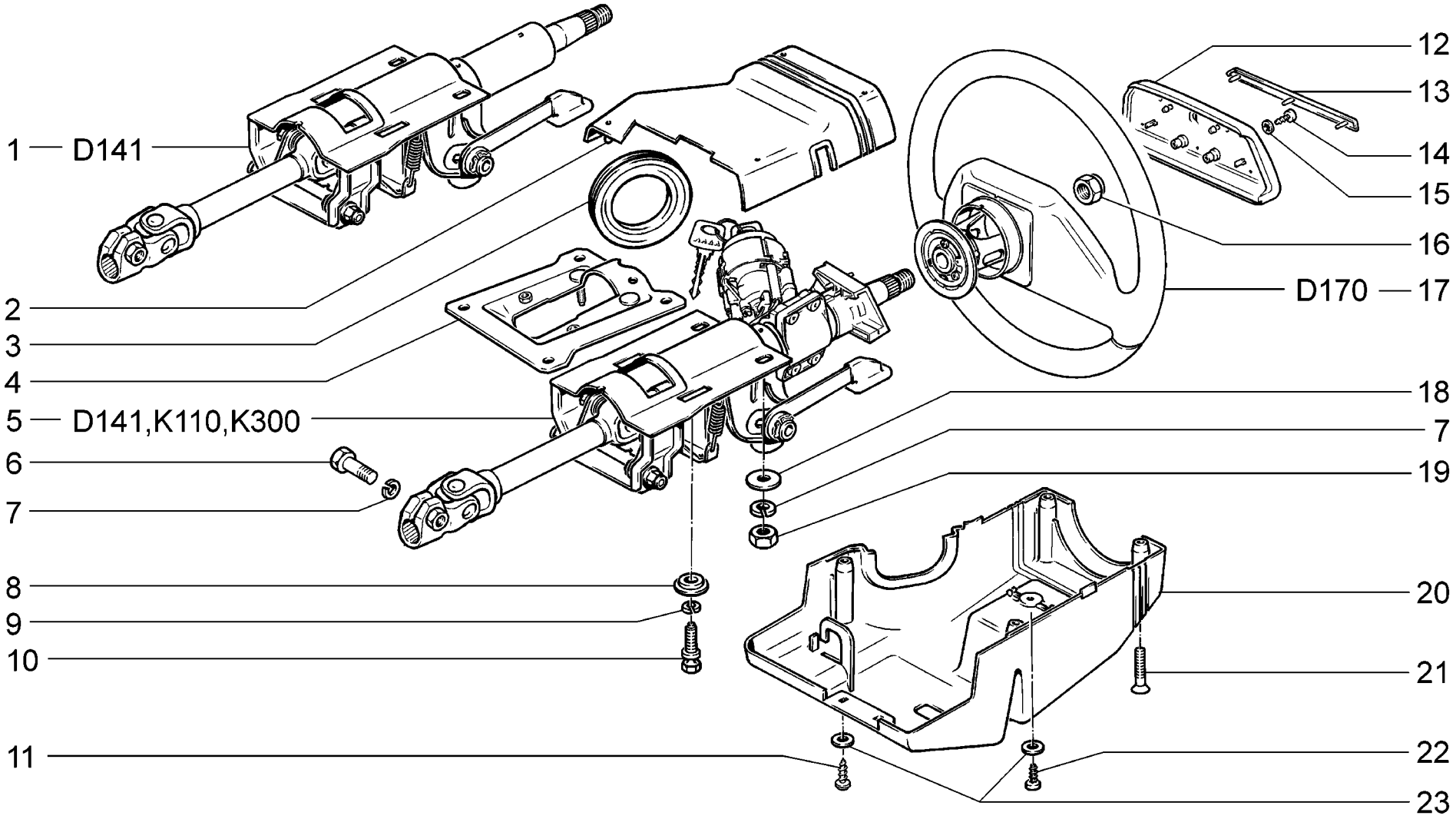

D101	**(16, 125, 136, 142)** **Колонка рулевая** **Steering column** **Colonne de direction** **Lenksäule** **Columna de dirección**	**21101-01** **21101-02** **21101-51** **21101-52** **21104-01** **21104-02** **21104-51**	**21104-52** **21112-01** **21112-02** **21112-51** **21112-52** **21114-01** **21114-02**	**21114-51** **21114-52** **21121-01** **21121-02** **21121-51** **21121-52** **21124-01**	**21124-02** **21124-51** **21124-52**

п. It.	№ изв. Notif. N.	Дата Not.Data	Номер детали Part N.	Применяемость Application	Кол QTY	RUS Наименование	GB Description	F Désignation	D Benennung	E Denominación
1			+21100-3401100-50		1	Вал рулевого управления	Steering shaft	Arbre de direction	Lenkspindel	Arbol de dirección
2			+21100-3403070-10		1	Кожух верхний	Upper column shroud	Capot supérieur	Deckel, oben	Cubierta superior
3			+21100-3403204-00		1	Кольцо уплотнительное	Sealing ring	Bague d'étanchéité	Dichtring	Anillo de empaquetadura
4	7390-ПИ	02.06->	+21100-3403172-50		1	Кронштейн промежуточный	Bracket	Support	Halter	Soporte
5			+21100-3400024-50		1	Вал рулевой в сборе	Steering shaft assy	Arbre de direction complète	Lenkspindel komplett	Arbol de dirección en conjunto
6			+00001-0060426-31		1	Болт M8x35	Bolt M8x35	Boulon M8x35	Schraube M8x35	Tornillo M8x35
7			+00001-0005166-70		3	Шайба 8 пружинная	Spring washer 8	Rondelle élastique 8	Federscheibe 8	Arandela 8 elástica
8			+21100-3403044-00		2	Пластина	Plate	Plaque	Platte	Placa
9			+00001-0005164-70		2	Шайба 6 пружинная	Spring washer 6	Rondelle élastique 6	Federscheibe 6	Arandela 6 elástica
10			+21100-3704324-00		2	Болт M6	Bolt M6	Boulon M6	Schraube M6	Tornillo M6
11			+21140-5325388-00		2	Винт самонарезающий	Self-tapping screw	Vis taraudeuse	Blechschraube	Tornillo autorroscante
12			+21100-3402060-00		1	Крышка кнопки звукового сигнала	Horn push pad	Couvercle de contacteur d'avertisseur sonore	Lenkradschalterdeckel	Cubierta del interruptor
13			+21100-3402088-01		1	Молдинг руля	Molding	Enjoliveur	Zierleiste	Moldura
14			00001-0076705-01		2	Винт самонарезающий	Self-tapping screw	Vis taraudeuse	Blechschraube	Tornillo autorroscante
15			00001-0026051-70		2	Шайба 4 стопорная	Lock washer 4	Rondelle d'arrêt 4	Sicherungsscheibe 4	Arandela 4 de fijación
16			+21100-3402136-00		1	Гайка	Nut	Ecrou	Mutter	Tuerca
17			+21100-3402012-00		1	Колесо рулевое в сборе	Steering wheel assy	Volant de direction complet	Lenkrad komplett	Volante de dirección en conjunto
18			+00001-0026467-01		2	Шайба 8	Washer 8	Rondelle 8	Scheibe 8	Arandela 8
19			00001-0061008-11		2	Гайка M8	Nut M8	Ecrou M8	Mutter M8	Tuerca M8
20			+21100-3403072-10		1	Кожух нижний	Lower column shroud	Capot inférieur	Deckel, unten	Cubierta inferior
21			+00001-0033112-01		4	Винт M5x20	Screw M5x20	Vis M5x20	Schraube M5x20	Tornillo M5x20
22			+00001-0076711-01		1	Винт самонарезающий	Self-tapping screw	Vis taraudeuse	Blechschraube	Tornillo autorroscante
23			+00001-0005193-01		3	Шайба 5	Washer 5	Rondelle 5	Scheibe 5	Arandela 5

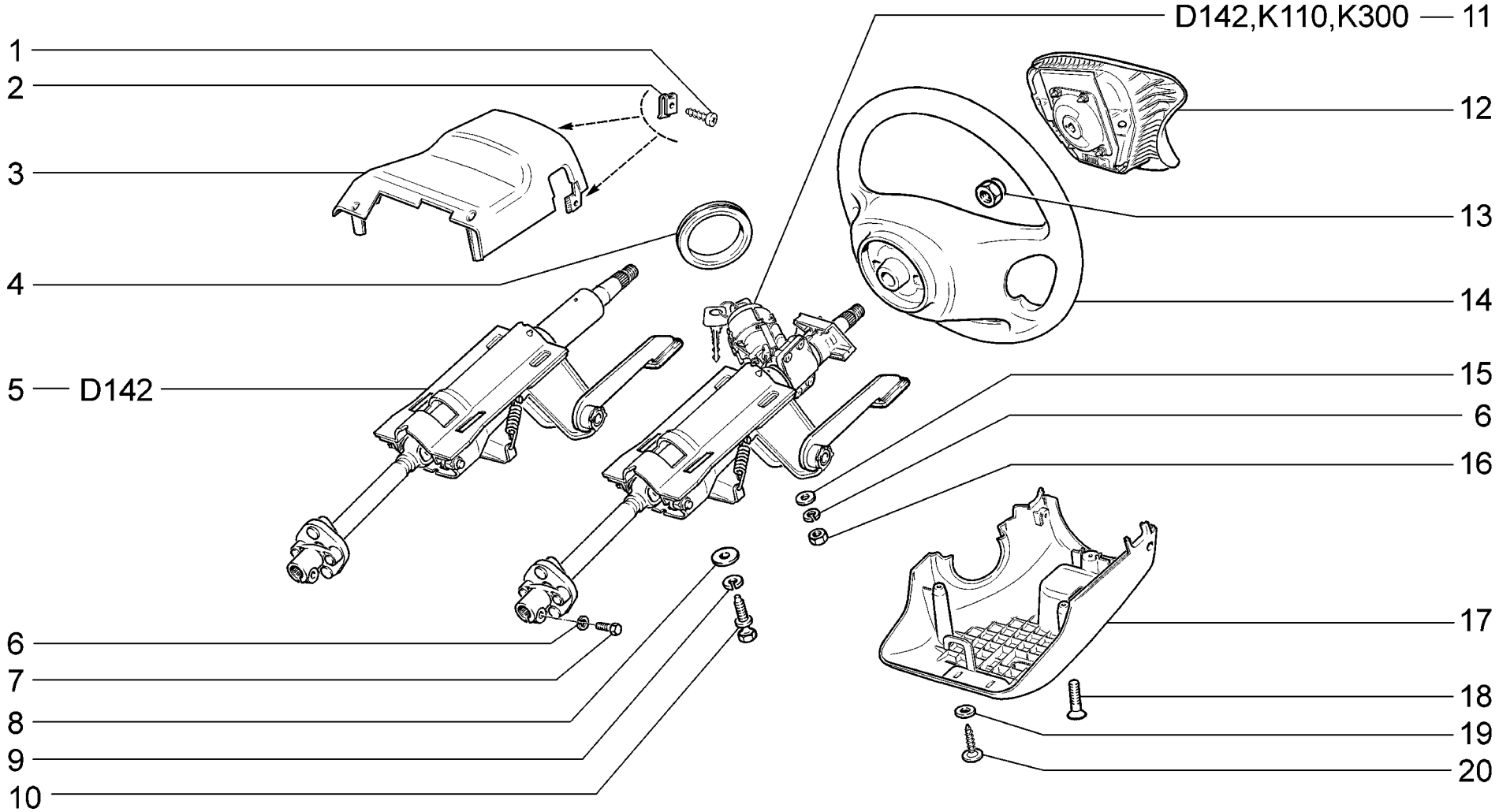

D102	**(133, 141)** **Колонка рулевая** **Steering column** **Colonne de direction** **Lenksäule** **Columna de dirección**	**21101-01** **21101-02** **21101-51** **21101-52** **21104-01** **21104-02** **21104-51**	**21104-52** **21112-01** **21112-02** **21112-51** **21112-52** **21114-01** **21114-02**	**21114-51** **21114-52** **21121-01** **21121-02** **21121-51** **21121-52** **21124-01**	**21124-02** **21124-51** **21124-52**

п. It.	№ изв. Notif. N.	Дата Not.Data	Номер детали Part N.	Применяемость Application	Кол QTY	RUS Наименование	GB Description	F Désignation	D Benennung	E Denominación
1			00001-0076701-07		2	Винт самонарезающий	Self-tapping screw	Vis taraudeuse	Blechschraube	Tornillo autorroscante
2			+ 21010-8109137-00		2	Гайка пружинная	Spring nut	Bride à ressort	Federmutter	Tuerca elástica
3			+ 21120-3403070-00		1	Кожух верхний	Upper column shroud	Capot supérieur	Deckel, oben	Cubierta superior
4			+ 21100-3403204-00		1	Кольцо уплотнительное	Sealing ring	Bague d'étanchéité	Dichtring	Anillo de empaquetadura
5			21120-3401100-00		1	Вал рулевого управления	Steering shaft	Arbre de direction	Lenkspindel	Arbol de dirección
6			+ 00001-0005166-70		3	Шайба 8 пружинная	Spring washer 8	Rondelle élastique 8	Federscheibe 8	Arandela 8 elástica
7			+ 00001-0060436-21		1	Болт M8x25	Bolt M8x25	Boulon M8x25	Schraube M8x25	Tornillo M8x25
8			+ 00001-0026444-01		2	Шайба 6	Washer 6	Rondelle 6	Scheibe 6	Arandela 6
9			+ 00001-0005164-70		2	Шайба 6 пружинная	Spring washer 6	Rondelle élastique 6	Federscheibe 6	Arandela 6 elástica
10			+ 21100-3704324-00		2	Болт M6	Bolt M6	Boulon M6	Schraube M6	Tornillo M6
11			+ 21120-3400024-00		1	Вал рулевой в сборе	Steering shaft assy	Arbre de direction complète	Lenkspindel komplett	Arbol de dirección en conjunto
12			+ 21120-8232010-00		1	Модуль надувной подушки	Air bag module	Module de airbag	Air-Bag-Modul	Módulo de airbag
13			+ 21100-3402136-00		1	Гайка	Nut	Ecrou	Mutter	Tuerca
14			+ 21120-3402012-00		1	Колесо рулевое в сборе	Steering wheel assy	Volant de direction complet	Lenkrad komplett	Volante de dirección en conjunto
15			+ 00001-0026467-01		2	Шайба 8	Washer 8	Rondelle 8	Scheibe 8	Arandela 8
16			00001-0061008-11		2	Гайка M8	Nut M8	Ecrou M8	Mutter M8	Tuerca M8
17			+ 21120-3403072-00		1	Кожух нижний	Lower column shroud	Capot inférieur	Deckel, unten	Cubierta inferior
18			+ 00001-0033112-01		2	Винт M5x20	Screw M5x20	Vis M5x20	Schraube M5x20	Tornillo M5x20
19			+ 00001-0005193-01		3	Шайба 5	Washer 5	Rondelle 5	Scheibe 5	Arandela 5
20			+ 21140-5325388-00		3	Винт самонарезающий	Self-tapping screw	Vis taraudeuse	Blechschraube	Tornillo autorroscante

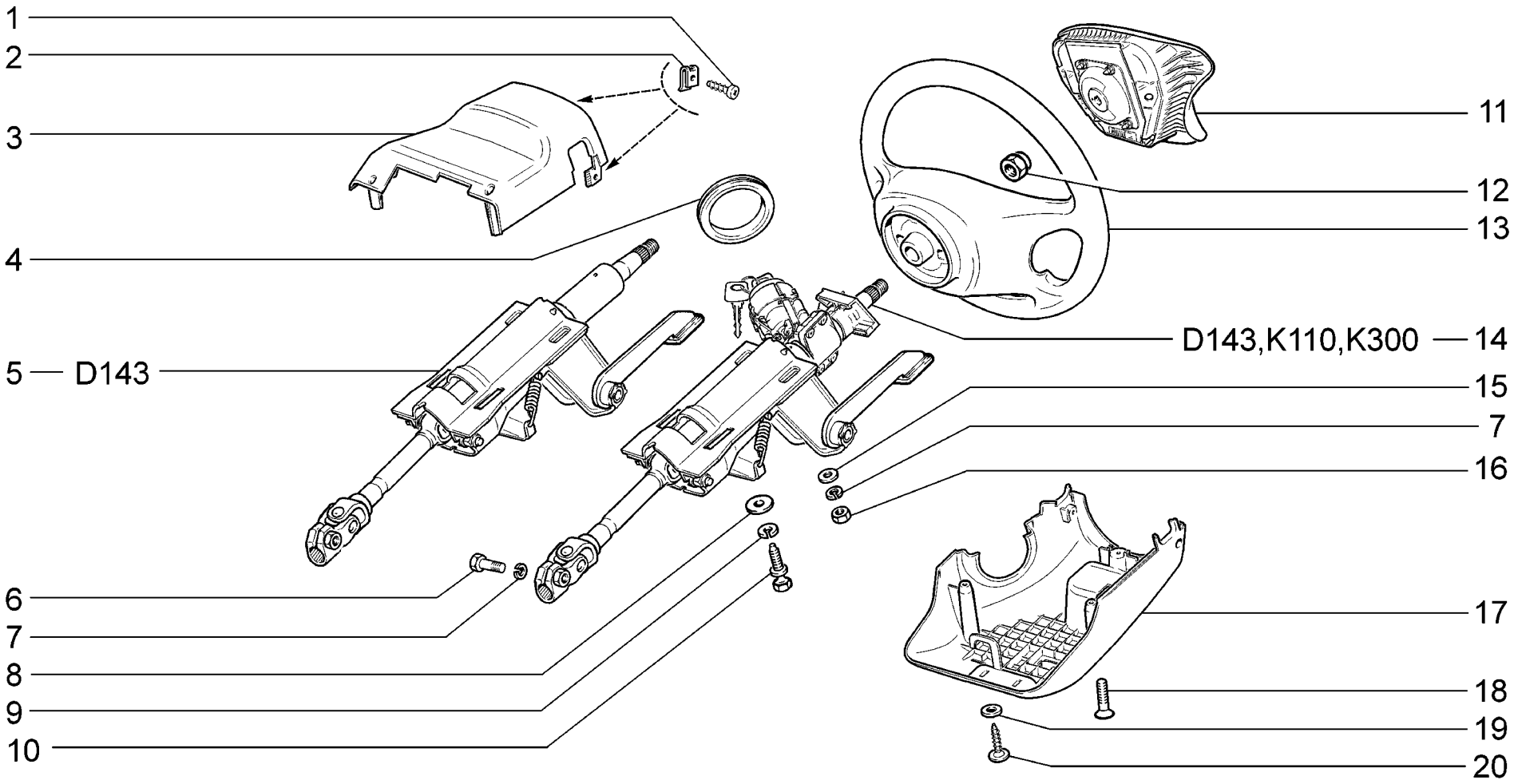

D103	**(135, 143)** **Колонка рулевая** **Steering column** **Colonne de direction** **Lenksäule** **Columna de dirección**	**21101-01** **21101-02** **21101-51** **21101-52** **21104-01** **21104-02** **21104-51**	**21104-52** **21112-01** **21112-02** **21112-51** **21112-52** **21114-01** **21114-02**	**21114-51** **21114-52** **21121-01** **21121-02** **21121-51** **21121-52** **21124-01**	**21124-02** **21124-51** **21124-52**

п. / It.	№ изв. / Notif. N.	Дата / Not.Data	Номер детали / Part N.	Применяемость / Application	Кол / QTY	RUS Наименование	GB Description	F Désignation	D Benennung	E Denominación
1			00001-0076701-07		2	Винт самонарезающий	Self-tapping screw	Vis taraudeuse	Blechschraube	Tornillo autorroscante
2			+ 21010-8109137-00		2	Гайка пружинная	Spring nut	Bride à ressort	Federmutter	Tuerca elástica
3			+ 21120-3403070-00		1	Кожух верхний	Upper column shroud	Capot supérieur	Deckel, oben	Cubierta superior
4			+ 21100-3403204-00		1	Кольцо уплотнительное	Sealing ring	Bague d'étanchéité	Dichtring	Anillo de empaquetadura
5			+ 21120-3401100-10		1	Вал рулевого управления	Steering shaft	Arbre de direction	Lenkspindel	Arbol de dirección
6			+ 00001-0060426-31		1	Болт M8x35	Bolt M8x35	Boulon M8x35	Schraube M8x35	Tornillo M8x35
7			+ 00001-0005166-70		3	Шайба 8 пружинная	Spring washer 8	Rondelle élastique 8	Federscheibe 8	Arandela 8 elástica
8			+ 00001-0026444-01		2	Шайба 6	Washer 6	Rondelle 6	Scheibe 6	Arandela 6
9			+ 00001-0005164-70		2	Шайба 6 пружинная	Spring washer 6	Rondelle élastique 6	Federscheibe 6	Arandela 6 elástica
10			+ 21100-3704324-00		2	Болт M6	Bolt M6	Boulon M6	Schraube M6	Tornillo M6
11			+ 21120-8232010-00		1	Модуль надувной подушки	Air bag module	Module de airbag	Air-Bag-Modul	Módulo de airbag
12			+ 21100-3402136-00		1	Гайка	Nut	Ecrou	Mutter	Tuerca
13			+ 21120-3402012-00		1	Колесо рулевое в сборе	Steering wheel assy	Volant de direction complet	Lenkrad komplett	Volante de dirección en conjunto
14			+ 21120-3400024-10		1	Вал рулевой в сборе	Steering shaft assy	Arbre de direction complète	Lenkspindel komplett	Arbol de dirección en conjunto
15			+ 00001-0026467-01		2	Шайба 8	Washer 8	Rondelle 8	Scheibe 8	Arandela 8
16			00001-0061008-11		2	Гайка M8	Nut M8	Ecrou M8	Mutter M8	Tuerca M8
17			+ 21120-3403072-00		1	Кожух нижний	Lower column shroud	Capot inférieur	Deckel, unten	Cubierta inferior
18			+ 00001-0033112-01		2	Винт M5x20	Screw M5x20	Vis M5x20	Schraube M5x20	Tornillo M5x20
19			+ 00001-0005193-01		3	Шайба 5	Washer 5	Rondelle 5	Scheibe 5	Arandela 5
20			+ 21140-5325388-00		3	Винт самонарезающий	Self-tapping screw	Vis taraudeuse	Blechschraube	Tornillo autorroscante

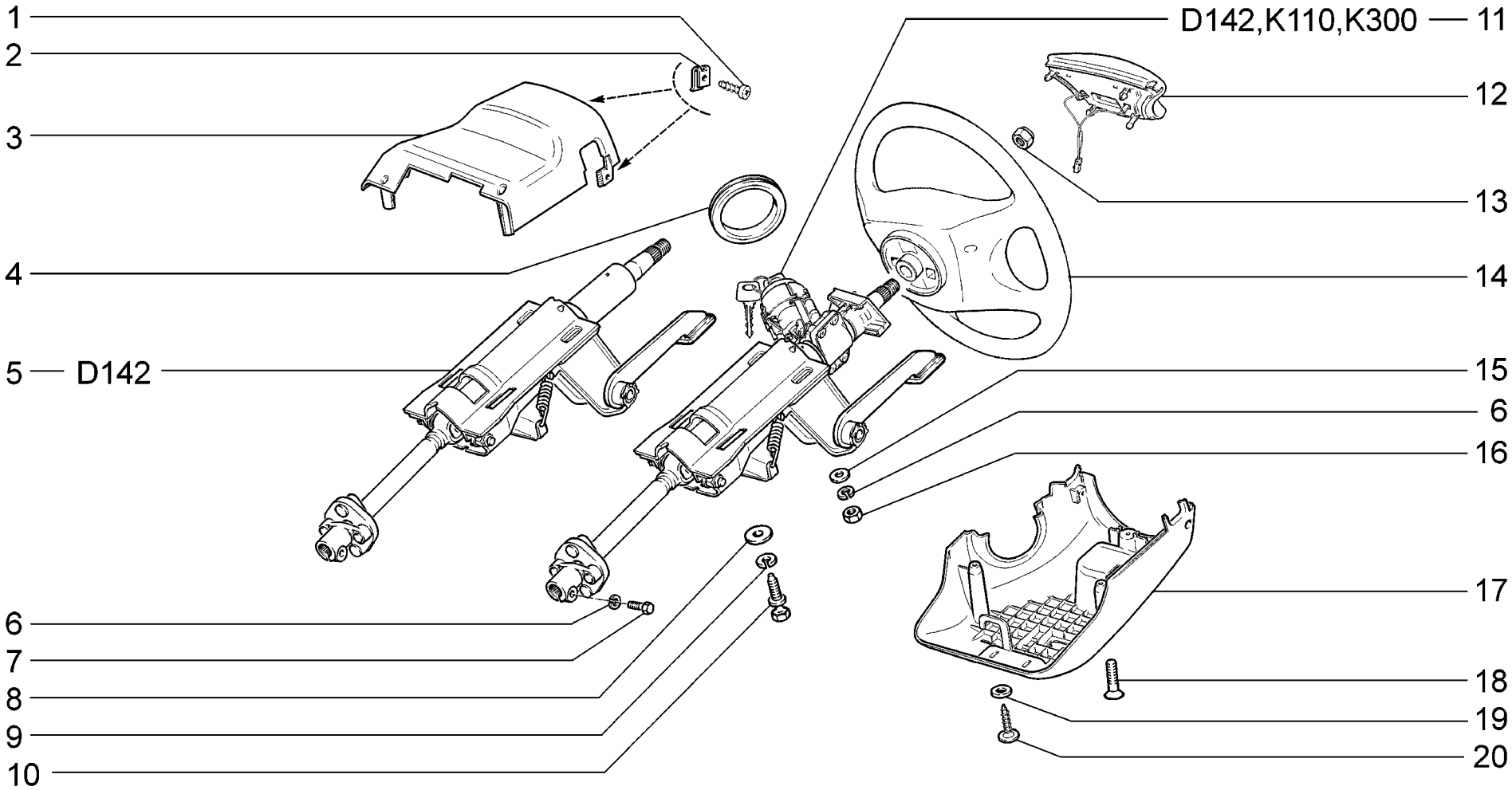

D104	**(23, 24)** **Колонка рулевая** **Steering column** **Colonne de direction** **Lenksäule** **Columna de dirección**	**21101-51** **21101-52** **21104-51** **21104-52 (01)** **21104-53** **21112-51** **21112-52**	**21114-51** **21114-52 (01)** **21121-51** **21121-52** **21124-51** **21124-52 (01)**

п. It.	№ изв. Notif. N.	Дата Not.Data	Номер детали Part N.	Применяемость Application	Кол QTY	RUS Наименование	GB Description	F Désignation	D Benennung	E Denominación
1			00001-0076701-07		2	Винт самонарезающий	Self-tapping screw	Vis taraudeuse	Blechschraube	Tornillo autorroscante
2			+ 21010-8109137-00		2	Гайка пружинная	Spring nut	Bride à ressort	Federmutter	Tuerca elástica
3			+ 21120-3403070-00		1	Кожух верхний	Upper column shroud	Capot supérieur	Deckel, oben	Cubierta superior
4			+ 21100-3403204-00		1	Кольцо уплотнительное	Sealing ring	Bague d'étanchéité	Dichtring	Anillo de empaquetadura
5			21120-3401100-00		1	Вал рулевого управления	Steering shaft	Arbre de direction	Lenkspindel	Arbol de dirección
6			+ 00001-0005166-70		3	Шайба 8 пружинная	Spring washer 8	Rondelle élastique 8	Federscheibe 8	Arandela 8 elástica
7			+ 00001-0060436-21		1	Болт M8x25	Bolt M8x25	Boulon M8x25	Schraube M8x25	Tornillo M8x25
8			+ 00001-0026444-01		2	Шайба 6	Washer 6	Rondelle 6	Scheibe 6	Arandela 6
9			+ 00001-0005164-70		2	Шайба 6 пружинная	Spring washer 6	Rondelle élastique 6	Federscheibe 6	Arandela 6 elástica
10			+ 21100-3704324-00		2	Болт M6	Bolt M6	Boulon M6	Schraube M6	Tornillo M6
11			+ 21103-3400024-00	(23)	1	Вал рулевого управления в сборе	Steering shaft assy	Arbre de direction complète	Lenkspindel komplett	Arbol de dirección en conjunto
11			21103-3400024-10	(01-24)	1	Вал рулевого управления в сборе	Steering shaft assy	Arbre de direction complète	Lenkspindel komplett	Arbol de dirección en conjunto
12			+ 11180-3402050-00	!	1	Включатель звукового сигнала	Horn pushbutton	Contacteur d'avertisseur sonore	Lenkradschalter	Interruptor del claxón
12			+ 11183-3402050-00	!	1	Включатель звукового сигнала	Horn pushbutton	Contacteur d'avertisseur sonore	Lenkradschalter	Interruptor del claxón
13			+ 21100-3402136-00		1	Гайка	Nut	Ecrou	Mutter	Tuerca
14			+ 11180-3402015-00	~ !	1	Колесо рулевое	Steering wheel	Volant de direction	Lenkrad	Volante de dirección
14			+ 11183-3402018-00	~ !	1	Колесо рулевое	Steering wheel	Volant de direction	Lenkrad	Volante de dirección
15			+ 00001-0026467-01		2	Шайба 8	Washer 8	Rondelle 8	Scheibe 8	Arandela 8
16			00001-0061008-11		2	Гайка M8	Nut M8	Ecrou M8	Mutter M8	Tuerca M8
17			+ 21120-3403072-00		1	Кожух нижний	Lower column shroud	Capot inférieur	Deckel, unten	Cubierta inferior
18			+ 00001-0033112-01		2	Винт M5x20	Screw M5x20	Vis M5x20	Schraube M5x20	Tornillo M5x20
19			+ 00001-0005193-01		3	Шайба 5	Washer 5	Rondelle 5	Scheibe 5	Arandela 5
20			+ 21140-5325388-00		3	Винт самонарезающий	Self-tapping screw	Vis taraudeuse	Blechschraube	Tornillo autorroscante

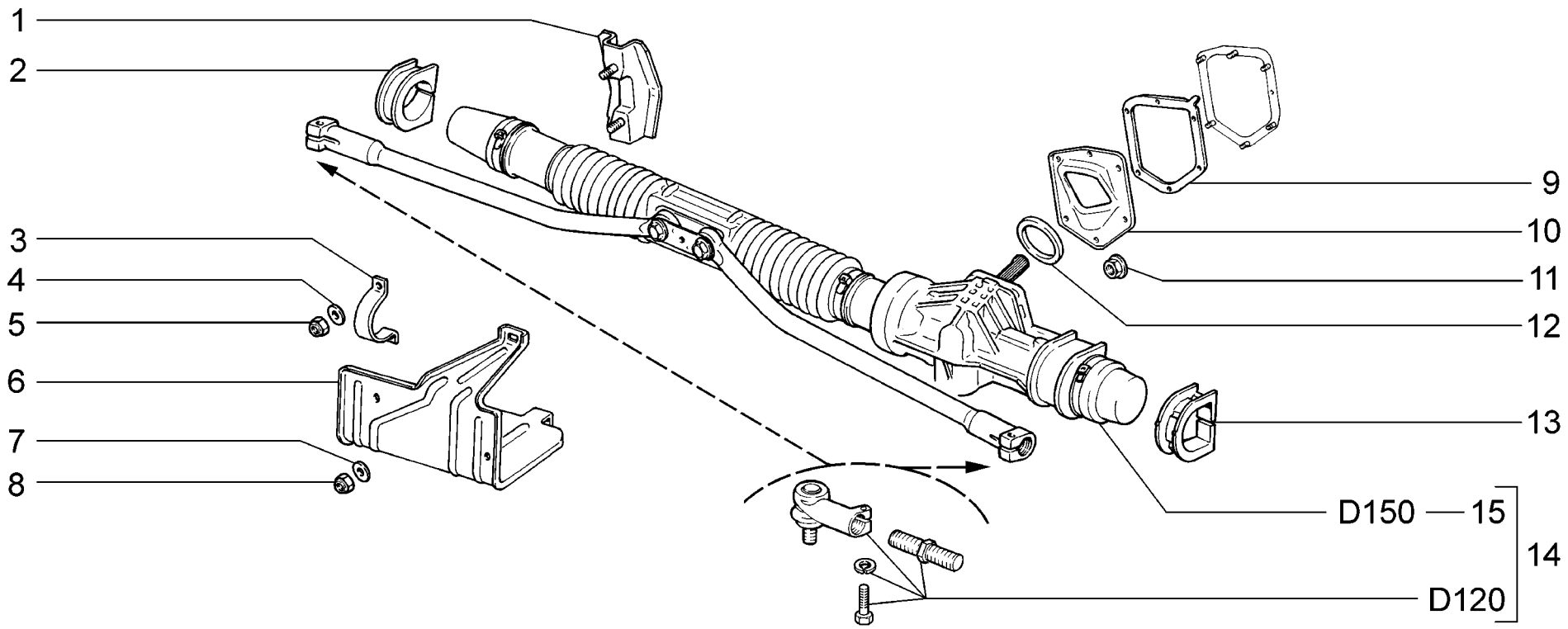

D110	**Механизм рулевой** **Steering mechanism** **Mécanisme de direction** **Lenkung** **Mecanismo de dirección**	**2110** **21101** **21101-01** **21101-02** **21101-51** **21101-52** **21102**	**21103** **21104** **21104-01** **21104-02** **21104-03** **21104-51** **21104-52**	**21104-53** **2111** **21112** **21112-01** **21112-02** **21112-51** **21112-52**	**21113** **21114** **21114-01** **21114-02** **21114-51** **21114-52** **2112**	**21121** **21121-01** **21121-02** **21121-51** **21121-52** **21124** **21124-01**	**21124-02** **21124-51** **21124-52**

п. It.	№ изв. Notif. N.	Дата Not.Data	Номер детали Part N.	Применяемость Application	Кол QTY	RUS Наименование	GB Description	F Désignation	D Benennung	E Denominación
1			+ 21100-3403016-10		1	Кронштейн рулевого механизма	Steering bracket	Support de direction	Lenkgetriebeträger	Soporte del mecanismo de dirección
2			+ 21100-3403080-00		1	Опора правая	RH mounting	Palier de fixation D	Lagerung, rechts	Apoyo der.
3			+ 21080-3403020-10		2	Скоба	Clip	Etrier	Bügel	Grapa
4			+ 00001-0005196-01		4	Шайба 8	Washer 8	Rondelle 8	Scheibe 8	Arandela 8
5			+ 00001-0061041-11		4	Гайка М8 самоконтрящаяся	Self-locking nut M8	Ecrou autofreiné M8	S.Mutter M8	Tuerca M8 autoblocante
6			+ 21100-3403086-00		1	Кожух защитный	Gaiter	Revêtement de protection	Abdeckung	Funda de protección
7			+ 00001-0005194-01		3	Шайба 6	Washer 6	Rondelle 6	Scheibe 6	Arandela 6
8			+ 00001-0025742-11		3	Гайка М6 самоконтрящаяся	Self-locking nut M6	Ecrou autofreiné M6	S.Mutter M6	Tuerca M6 autoblocante
9			21100-3401204-00		1	Прокладка	Gasket	Joint	Dichtung	Junta
10			+ 21100-3401202-10		1	Пластина упорная	Mounting plate	Plaque d'appui	Stützplatte	Placa de apoyo
11			+ 00001-0038318-01		6	Гайка М5 с зубчатым буртиком	Toothed collar nut M5	Ecrou M5 à collet denté	Zahnbundmutter M5	Tuerca M5 de collar dentado
12			+ 21100-3401165-00		1	Уплотнитель вала	Seal	Joint d'étanchéité d'arbre	Dichtung	Empaquetadura de árbol
13			+ 21100-3403082-00		1	Опора левая	LH mounting	Palier de fixation G	Lagerung, links	Apoyo izq.
14			+ 21100-3400010-00		1	Механизм рулевой в сборе	Steering mechanism assy	Direction complète	Lenkgetriebe komplett	Mecanismo de dirección en conjunto
15			+ 21100-3400012-00		1	Механизм рулевой	Steering	Direction	Lenkgetriebe	Mecanismo de dirección

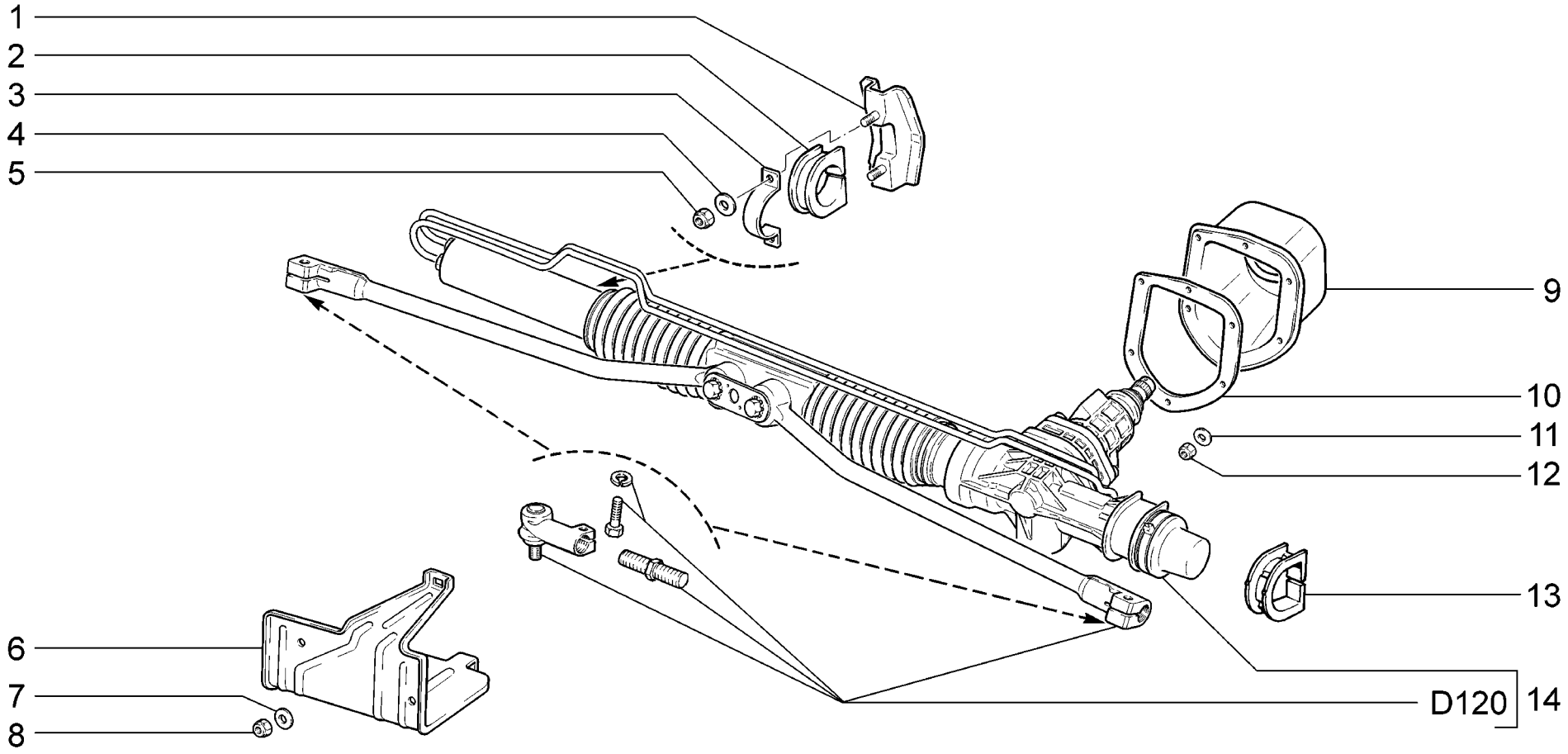

D111	**(16, 125, 135, 136, 142, 143)** **Механизм рулевой** **Steering mechanism** **Mécanisme de direction** **Lenkung** **Mecanismo de dirección**	**21101-01** **21101-02** **21101-51** **21101-52** **21104-01** **21104-02** **21104-51**	**21104-52** **21112-01** **21112-02** **21112-51** **21112-52** **21114-01** **21114-02**	**21114-51** **21114-52** **21121-01** **21121-02** **21121-51** **21121-52** **21124-01**	**21124-02** **21124-51** **21124-52**

п. It.	№ изв. Notif. N.	Дата Not.Data	Номер детали Part N.	Применяемость Application	Кол QTY	RUS Наименование	GB Description	F Désignation	D Benennung	E Denominación
1			+21100-3403016-10		1	Кронштейн рулевого механизма	Steering bracket	Support de direction	Lenkgetriebeträger	Soporte del mecanismo de dirección
2			+21100-3403080-00		1	Опора правая	RH mounting	Palier de fixation D	Lagerung, rechts	Apoyo der.
3			+21080-3403020-10		2	Скоба	Clip	Etrier	Bügel	Grapa
4			+00001-0005196-01		4	Шайба 8	Washer 8	Rondelle 8	Scheibe 8	Arandela 8
5			+00001-0061041-11		4	Гайка М8 самоконтрящаяся	Self-locking nut M8	Ecrou autofreiné M8	S.Mutter M8	Tuerca M8 autoblocante
6			+21100-3403086-00		1	Кожух защитный	Gaiter	Revêtement de protection	Abdeckung	Funda de protección
7			+00001-0005194-01		3	Шайба 6	Washer 6	Rondelle 6	Scheibe 6	Arandela 6
8			+00001-0025742-11		3	Гайка М6 самоконтрящаяся	Self-locking nut M6	Ecrou autofreiné M6	S.Mutter M6	Tuerca M6 autoblocante
9			+21100-3401165-20		1	Уплотнитель вала	Seal	Joint d'étanchéité d'arbre	Dichtung	Empaquetadura de árbol
10			+21100-3401208-20		1	Пластина прижимная	Retaining plate	Plaque de serrage	Druckplatte	Placa de apriete
11			+00001-0005193-01		6	Шайба 5	Washer 5	Rondelle 5	Scheibe 5	Arandela 5
12			+00001-0025741-11		6	Гайка М5 самоконтрящаяся	Self-locking nut M5	Ecrou autofreiné M5	S.Mutter M5	Tuerca M5 autoblocante
13			+21100-3403082-00		1	Опора левая	LH mounting	Palier de fixation G	Lagerung, links	Apoyo izq.
14			+21100-3400010-30		1	Механизм рулевой в сборе	Steering mechanism assy	Direction complète	Lenkgetriebe komplett	Mecanismo de dirección en conjunto

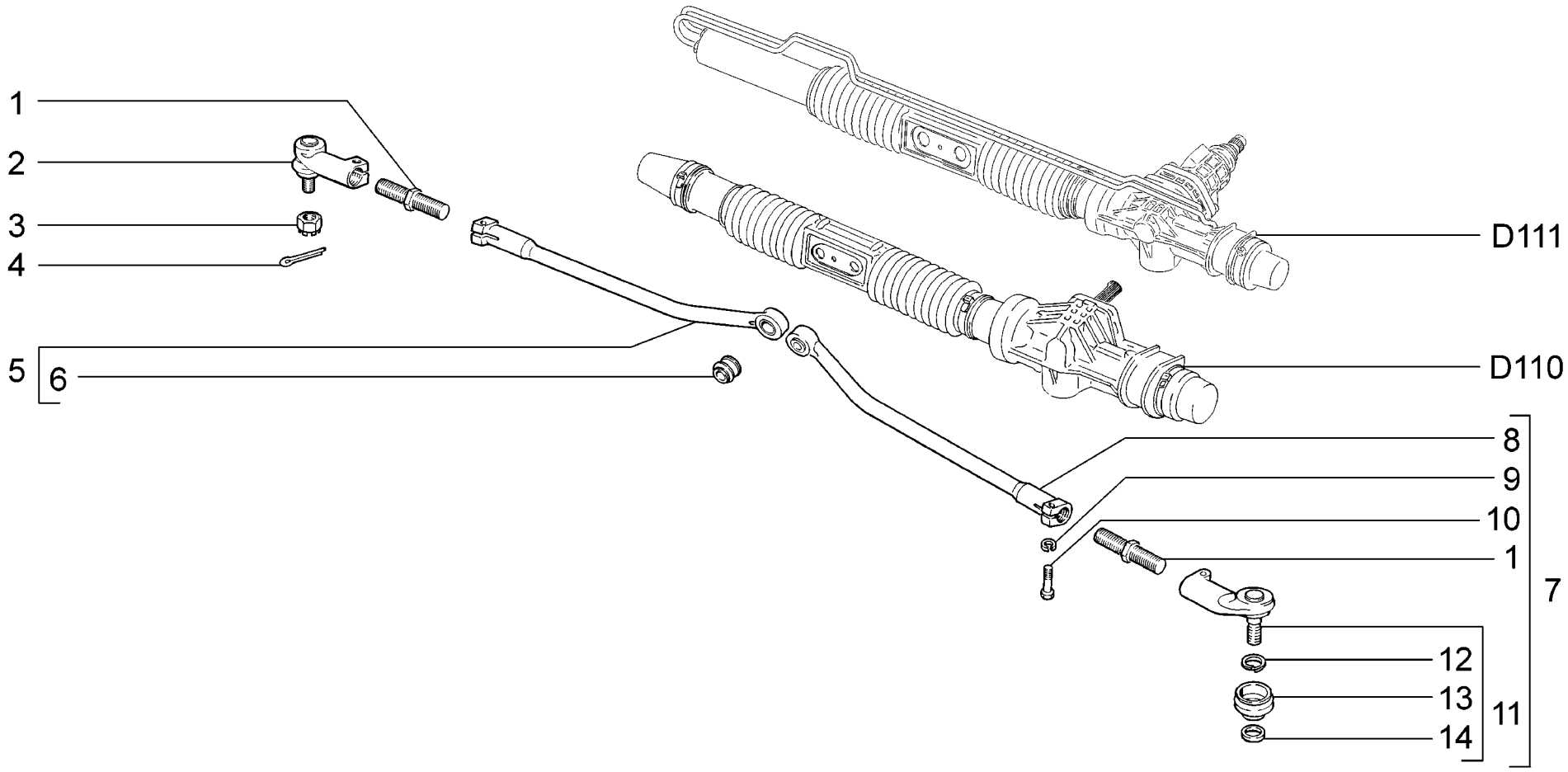

D120	**Привод рулевой** **Steering drive** **Timonerie de direction** **Lenkgestänge** **Mando de dirección**	2110 21101 21101-01 21101-02 21101-51 21101-52 21102	21103 21104 21104-01 21104-02 21104-03 21104-51 21104-52	21104-53 2111 21112 21112-01 21112-02 21112-51 21112-52	21113 21114 21114-01 21114-02 21114-51 21114-52 2112	21121 21121-01 21121-02 21121-51 21121-52 21124 21124-01	21124-02 21124-51 21124-52

п. It.	№ изв. Notif. N.	Дата Not.Data	Номер детали Part N.	Применяемость Application	Кол QTY	RUS Наименование	GB Description	F Désignation	D Benennung	E Denominación
1			+ 21100-3414054-00	~	2	Тяга соединительная	Link rod	Barre d'accouplement	Zwischenstange	Biela de conexión
1			21100-3414054-01	~	2	Тяга соединительная	Link rod	Barre d'accouplement	Zwischenstange	Biela de conexión
2			+ 21100-3414056-00		1	Наконечник тяги правый	Tie rod end RH	Embout de biellette de direction D	Spurstangenkopf, rechts	Rótula de bieleta der.
3			+ 21080-3414078-00		2	Гайка шарового пальца	Ballpin nut	Ecrou de rotule	Mutter	Tuerca del perno de articulación
4			+ 00001-0007346-01		2	Шплинт 3x30	Split pin 3x30	Goupille 3x30	Splint 3x30	Clavija 3x30
5			+ 21100-3414058-10		1	Наконечник тяги правый	Tie rod end RH	Embout de biellette de direction D	Spurstangen-Innenendstück, rechts	Rótula de bieleta der.
6			+ 21100-3414070-00		2	Шарнир внутренний	Inner joint	Articulation intérieure	Innengelenk	Articulación interior
7			+ 21100-3414053-10		1	Тяга рулевая левая	Track rod, LH	Biellette de direction G	Spurstange links	Bieleta de dirección izq.
7			+ 21100-3414052-10		1	Тяга рулевая правая	Track rod, RH	Biellette de direction D	Spurstange rechts	Bieleta de dirección der.
8			+ 21100-3414059-10		1	Наконечник тяги левый	Tie rod end LH	Embout de biellette de direction G	Spurstangen-Innenendstück, links	Rótula de bieleta izq.
9			+ 00001-0005166-70		4	Шайба 8 пружинная	Spring washer 8	Rondelle élastique 8	Federscheibe 8	Arandela 8 elástica
10			+ 00001-0060438-21		4	Болт M8x30	Bolt M8x30	Boulon M8x30	Schraube M8x30	Tornillo M8x30
11			+ 21100-3414057-00		1	Наконечник тяги левый	Tie rod end LH	Embout de biellette de direction G	Spurstangenkopf, links	Rótula de bieleta izq.
12			+ 21080-3414076-00		2	Кольцо пружинное	Spring ring	Bague élastique	Federscheibe	Anillo elástico
13			+ 21080-3414077-00		2	Колпачок защитный	Protective cap	Capuchon de protection	Gummimanschette	Casquete de protección
14			+ 21080-3414075-00		2	Кольцо уплотнительное	Sealing ring	Bague d'étanchéité	Dichtring	Anillo de empaquetadura

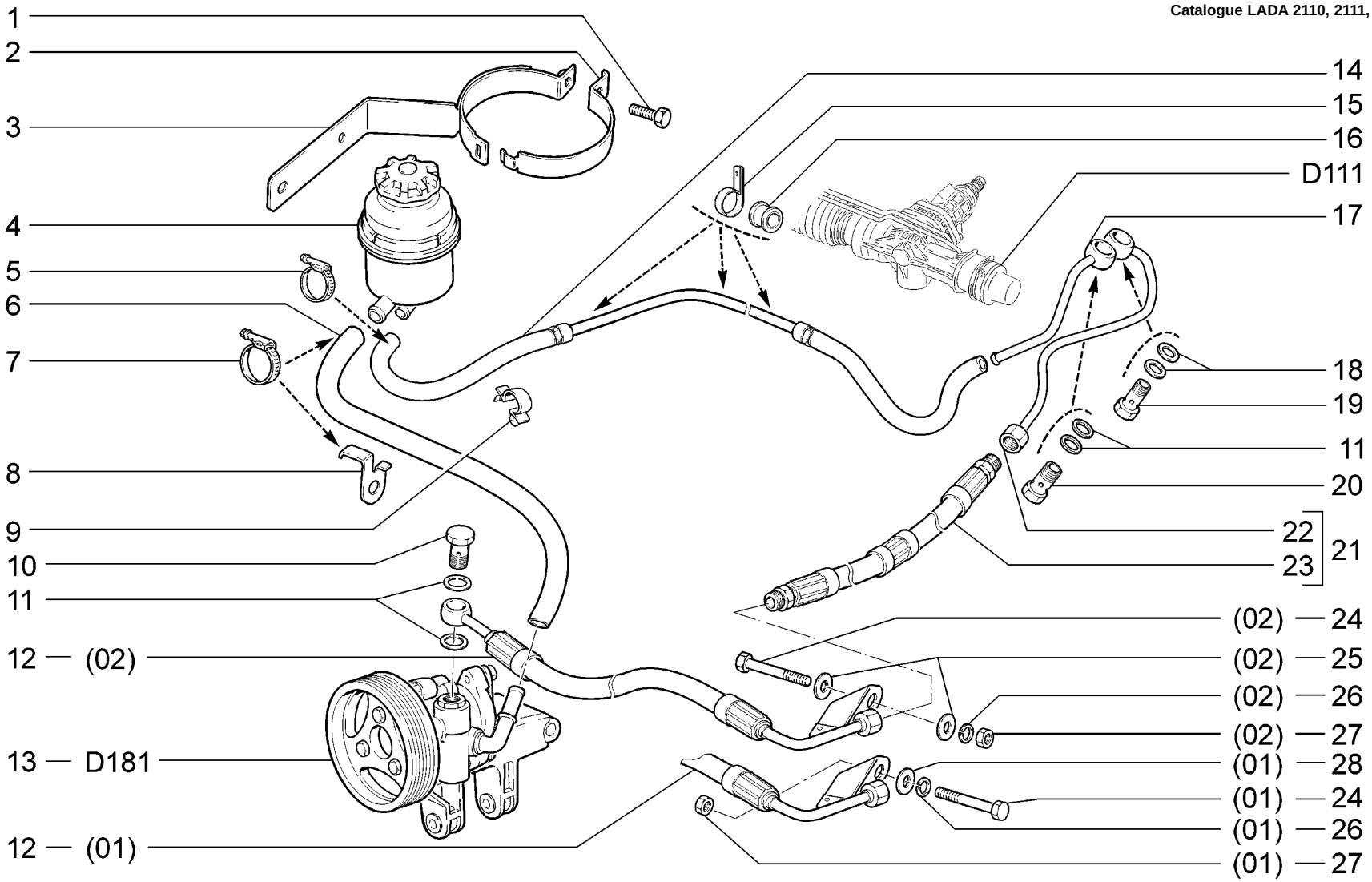

D131	**(16, 125, 135, 136, 142, 143)** **Гидроусилитель рулевого управления** **Power steering** **Système de direction assitée** **Servolenkung** **Servodirección hidráulica**	**21101-01 (01)** **21101-02 (01)** **21101-51 (01)** **21101-52 (01)** **21104-01 (02)** **21104-02 (02)** **21104-51 (02)** **21104-52 (02)** **21112-01 (01)** **21112-02 (01)** **21112-51 (01)** **21112-52 (01)** **21114-01 (02)** **21114-02 (02)** **21114-51 (02)** **21114-52 (02)** **21121-01 (01)** **21121-02 (01)** **21121-51 (01)** **21121-52 (01)** **21124-01 (02)** **21124-02 (02)** **21124-51 (02)** **21124-52 (02)**

п. It.	№ изв. Notif. N.	Дата Not.Data	Номер детали Part N.	Применяемость Application	Кол QTY	RUS Наименование	GB Description	F Désignation	D Benennung	E Denominación
1			00001-0009026-21		1	Болт М6х25	Bolt M6x25	Boulon M6x25	Schraube M6x25	Tornillo M6x25
2			+ 21100-3410105-00	!	1	Лента длинная масляного бака	Oil reservoir strap (long)	Sangle longue de fixation du réservoir d'huile	Band, lang	Cinta larga del depósito de aceite
3			+ 21100-3410100-00	~	1	Кронштейн масляного бака	Oil reservoir bracket	Support du réservoir d'huile	Halter Hydraulikölbehälter	Soporte del depósito de aceite
3			+ 21100-3410100-01	~ !	1	Кронштейн масляного бака	Oil reservoir bracket	Support du réservoir d'huile	Halter Hydraulikölbehälter	Soporte del depósito de aceite
4			+ 21230-3410010-00		1	Бак масляный	Oil reservoir	Réservoir d'huile	Hydraulikölbehälter	Depósito de aceite
5			+ 21080-1300080-50		2	Хомут винтовой	Screw-type clip	Collier à vis	Schraubenschelle	Abrazadera elicoidal
6			+ 21100-3408124-00		1	Шланг подводящий	Supply hose	Tuyau d'arrivée	Zulaufschlauch	Manguera de entrada
7			+ 21080-1300080-60		3	Хомут винтовой	Screw-type clip	Collier à vis	Schraubenschelle	Abrazadera elicoidal
8			+ 21100-3408159-10		1	Скоба	Clamp	Etrier	Klammer	Grapa
9			+ 00001-0045702-80		1	Скоба 24	Clamp 24	Etrier 24	Kabelschelle 24	Grapa 24
10			+ 21230-3408144-00		1	Болт М16х1,5 шланга высокого давления	Channel bolt M16x1.5, high pressure line	Boulon du tuyau à haute pression M16x1.5	Schraube M16x1.5 für Hochdruckschlauch	Tornillo M16x1,5 de la manguera de alta presión
11			+ 00001-0002570-60		4	Шайба 16	Washer 16	Rondelle 16	Scheibe 16	Arandela 16
12			+ 21100-3408100-01	(01)(02)	1	Шланг высокого давления передний	High pressure hose, front section	Tuyau AV à haute pression	Hochdruckschlauch vorne	Manguera de alta presión delantera
13			+ 21100-3407009-00		1	Насос гидроусилителя	Power steering pump	Pompe d'assistance	Servopumpe	Bomba del reforzador hidráulico
14			+ 21100-3408026-00		1	Шланг низкого давления с трубкой	Low pressure hose and pipe	Tuyau à basse pression avec tube	Niederdruckschlauch mit Rohr	Manguera de baja presión con tubo
15			+ 21100-3408159-00		3	Скоба	Clamp	Etrier	Klammer	Grapa
16			+ 21100-3408157-00		4	Подушка	Mounting rubber	Coussinet	Gummikissen	Casquillo elástico
17			+ 21100-3408040-00		1	Трубка низкого давления	Low pressure pipe	Tube à basse pression	Niederdruckrohr	Tubo de baja presión
18			+ 00001-0002800-60		2	Шайба 14	Washer 14	Rondelle 14	Scheibe 14	Arandela 14
19			+ 21100-3408070-00		1	Болт М14х1,5 шланга высокого давления	Channel bolt M14x1.5, high pressure line	Boulon du tuyau à haute pression M14x1.5	Schraube M14x1.5 für Hochdruckschlauch	Tornillo M14x1,5 de la manguera de alta presión
20			+ 21100-3408074-00		1	Болт М16х1,5 шланга низкого давления	Channel bolt M16x1.5, low pressure line	Boulon du tuyau à basse pression M16x1.5	Schraube M16x1.5 für Niederdruckschlauch	Tornillo M16x1,5 de la manguera de baja presión
21			+ 21100-3408018-01		1	Шланг высокого давления с трубкой	High pressure hose with pipe	Tuyau de haute pression avec tube	Hochdruckschlauch mit Rohr	Tubo flexible de alta presión con el tubo
22			+ 21100-3408080-01		1	Трубка высокого давления	High pressure pipe	Tube à haute pression	Hochdruckrohr	Tubo de alta presión
23			21100-3408020-00		1	Шланг высокого давления	High pressure hose	Tuyau à haute pression	Hochdruckschlauch	Manguera de alta presión
24			00001-0060442-21	(01)(02)	1	Болт М8х50	Bolt M8x50	Boulon M8x50	Schraube M8x50	Tornillo M8x50
25			+ 00001-0005196-01	(02)	2	Шайба 8	Washer 8	Rondelle 8	Scheibe 8	Arandela 8
26			+ 00001-0005166-70	(01)(02)	1	Шайба 8 пружинная	Spring washer 8	Rondelle élastique 8	Federscheibe 8	Arandela 8 elástica
27			00001-0061008-11	(01)(02)	1	Гайка М8	Nut M8	Ecrou M8	Mutter M8	Tuerca M8
28			+ 00001-0005196-01	(01)	1	Шайба 8	Washer 8	Rondelle 8	Scheibe 8	Arandela 8

21100-3410105-00 (!) 21100-3410100-01

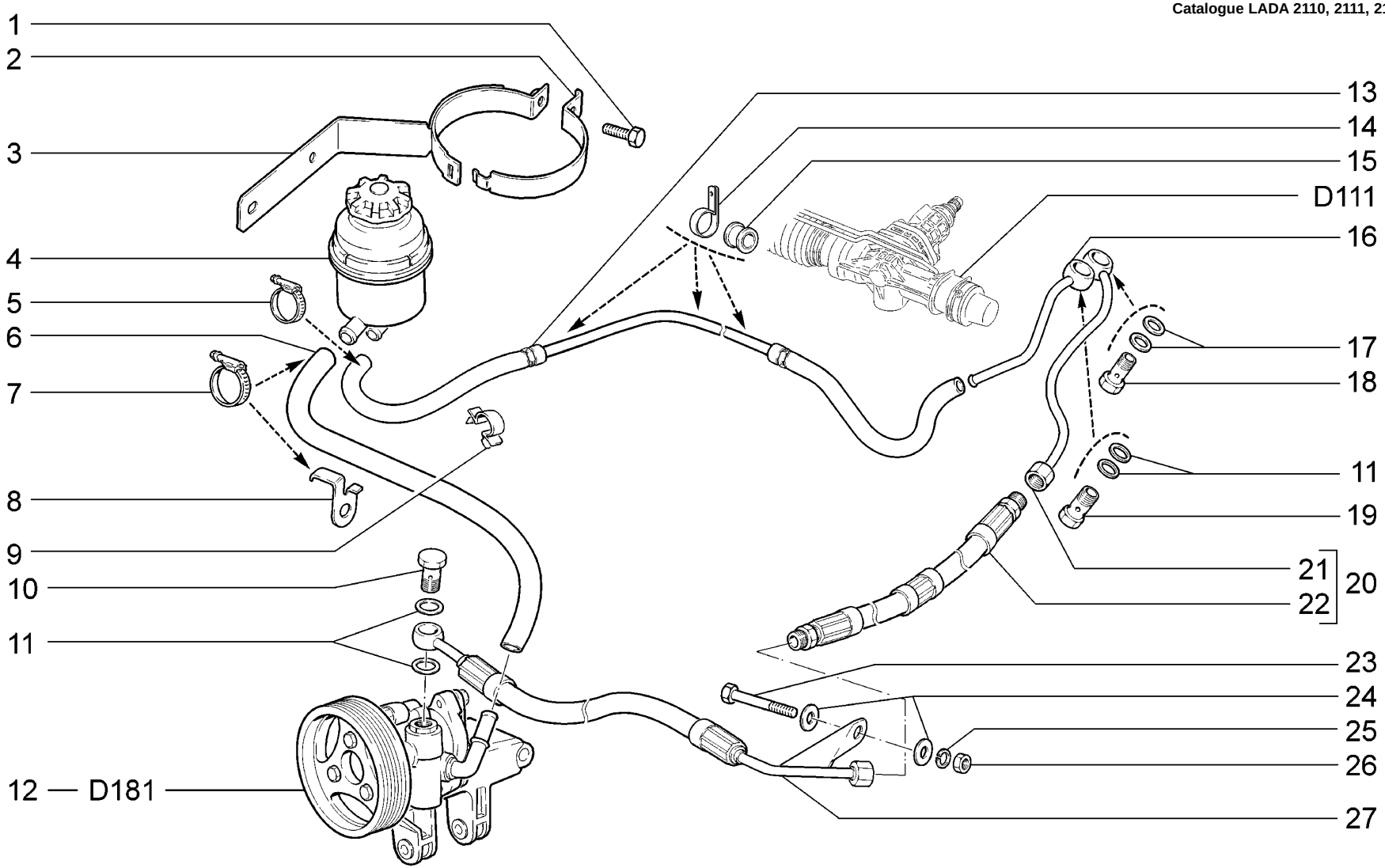

D133	**(16, 125, 135, 136, 142, 143)** **Гидроусилитель рулевого управления** **Power steering** **Système de direction assitée** **Servolenkung** **Servodirección hidráulica**	**21104-01** **21104-02** **21104-51** **21104-52** **21114-01** **21114-02** **21114-51** **21114-52** **21124-01** **21124-02** **21124-51** **21124-52**

п. / It.	№ изв. / Notif. N.	Дата / Not.Data	Номер детали / Part N.	Применяемость / Application	Кол / QTY	RUS Наименование	GB Description	F Désignation	D Benennung	E Denominación
1			00001-0009026-21		1	Болт M6x25	Bolt M6x25	Boulon M6x25	Schraube M6x25	Tornillo M6x25
2			+ 21100-3410105-00	!	1	Лента длинная масляного бака	Oil reservoir strap (long)	Sangle longue de fixation du réservoir d'huile	Band, lang	Cinta larga del depósito de aceite
3			+ 21100-3410100-00	~	1	Кронштейн масляного бака	Oil reservoir bracket	Support du réservoir d'huile	Halter Hydraulikölbehälter	Soporte del depósito de aceite
3			+ 21100-3410100-01	~ !	1	Кронштейн масляного бака	Oil reservoir bracket	Support du réservoir d'huile	Halter Hydraulikölbehälter	Soporte del depósito de aceite
4			+ 21230-3410010-00		1	Бак масляный	Oil reservoir	Réservoir d'huile	Hydraulikölbehälter	Depósito de aceite
5			+ 21080-1300080-50		2	Хомут винтовой	Screw-type clip	Collier à vis	Schraubenschelle	Abrazadera elicoidal
6			+ 21100-3408124-00		1	Шланг подводящий	Supply hose	Tuyau d'arrivée	Zulaufschlauch	Manguera de entrada
7			+ 21080-1300080-60		3	Хомут винтовой	Screw-type clip	Collier à vis	Schraubenschelle	Abrazadera elicoidal
8			+ 21100-3408159-10		1	Скоба	Clamp	Etrier	Klammer	Grapa
9			+ 00001-0045702-80		1	Скоба 24	Clamp 24	Etrier 24	Kabelschelle 24	Grapa 24
10			+ 21230-3408144-00		1	Болт M16x1,5 шланга высокого давления	Channel bolt M16x1.5, high pressure line	Boulon du tuyau à haute pression M16x1.5	Schraube M16x1.5 für Hochdruckschlauch	Tornillo M16x1,5 de la manguera de alta presión
11			+ 00001-0002570-60		4	Шайба 16	Washer 16	Rondelle 16	Scheibe 16	Arandela 16
12			+ 21100-3407009-00		1	Насос гидроусилителя	Power steering pump	Pompe d'assistance	Servopumpe	Bomba del reforzador hidráulico
13			+ 21100-3408026-00		1	Шланг низкого давления с трубкой	Low pressure hose and pipe	Tuyau à basse pression avec tube	Niederdruckschlauch mit Rohr	Manguera de baja presión con tubo
14			+ 21100-3408159-00		3	Скоба	Clamp	Etrier	Klammer	Grapa
15			+ 21100-3408157-00		4	Подушка	Mounting rubber	Coussinet	Gummikissen	Casquillo elástico
16			+ 21100-3408040-00		1	Трубка низкого давления	Low pressure pipe	Tube à basse pression	Niederdruckrohr	Tubo de baja presión
17			+ 00001-0002800-60		2	Шайба 14	Washer 14	Rondelle 14	Scheibe 14	Arandela 14
18			+ 21100-3408070-00		1	Болт M14x1,5 шланга высокого давления	Channel bolt M14x1.5, high pressure line	Boulon du tuyau à haute pression M14x1.5	Schraube M14x1.5 für Hochdruckschlauch	Tornillo M14x1,5 de la manguera de alta presión
19			+ 21100-3408074-00		1	Болт M16x1,5 шланга низкого давления	Channel bolt M16x1.5, low pressure line	Boulon du tuyau à basse pression M16x1.5	Schraube M16x1.5 für Niederdruckschlauch	Tornillo M16x1,5 de la manguera de baja presión
20			+ 21100-3408018-00		1	Шланг высокого давления	High pressure hose	Tuyau à haute pression	Hochdruckschlauch	Manguera de alta presión
21			+ 21100-3408080-00		1	Трубка высокого давления	High pressure pipe	Tube à haute pression	Hochdruckrohr	Tubo de alta presión
22			21100-3408020-00		1	Шланг высокого давления	High pressure hose	Tuyau à haute pression	Hochdruckschlauch	Manguera de alta presión
23			00001-0060442-21		1	Болт M8x50	Bolt M8x50	Boulon M8x50	Schraube M8x50	Tornillo M8x50
24			+ 00001-0005196-01		2	Шайба 8	Washer 8	Rondelle 8	Scheibe 8	Arandela 8
25			+ 00001-0005166-70		1	Шайба 8 пружинная	Spring washer 8	Rondelle élastique 8	Federscheibe 8	Arandela 8 elástica
26			00001-0061008-11		1	Гайка M8	Nut M8	Ecrou M8	Mutter M8	Tuerca M8
27			+ 21100-3408100-00		1	Шланг высокого давления передний	High pressure hose, front section	Tuyau AV à haute pression	Hochdruckschlauch vorne	Manguera de alta presión delantera

21100-3410105-00 (!) 21100-3410100-01

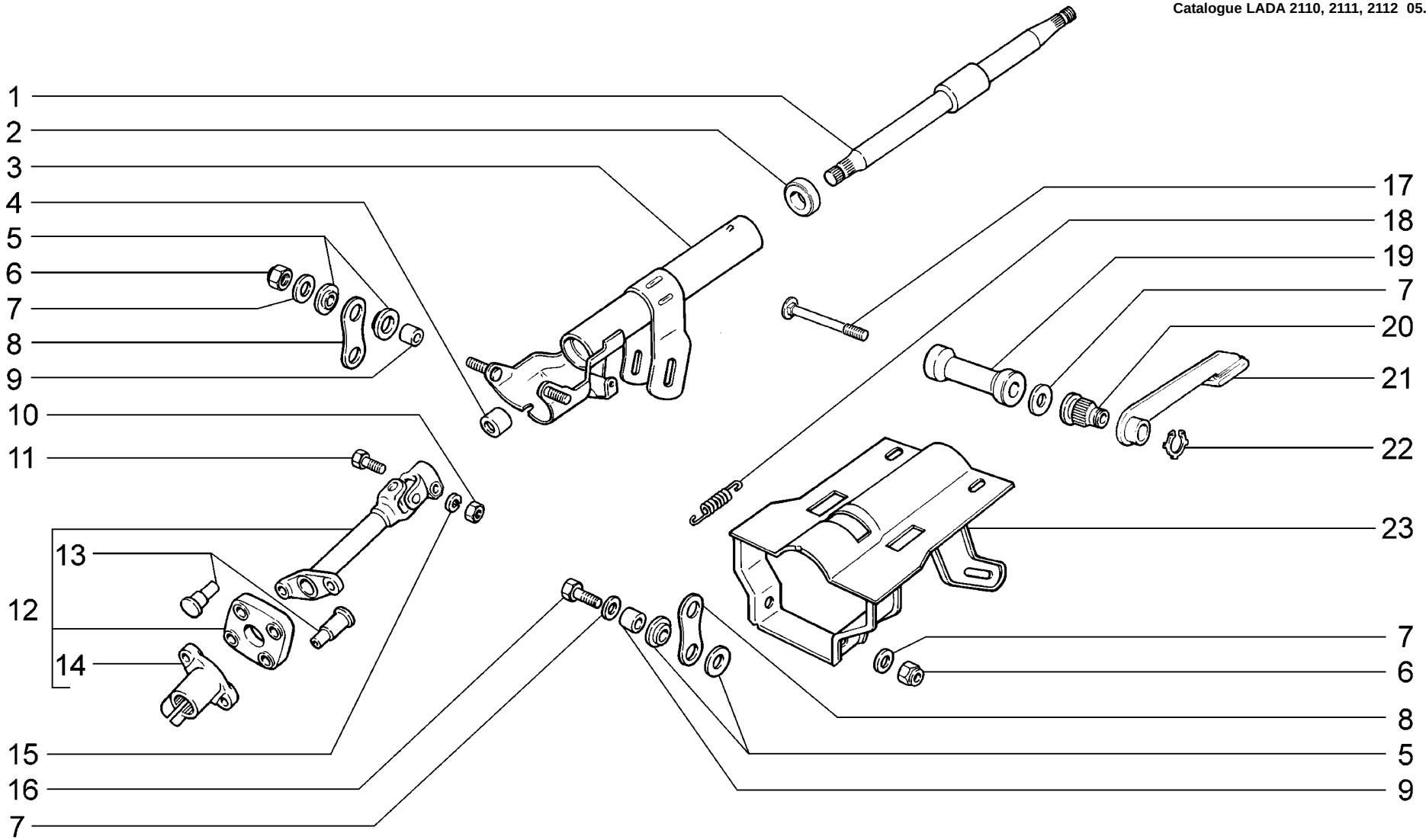

D140	**Вал рулевого управления** **Steering mechanism shaft** **Arbre de direction** **Lenkspindel** **Arbol de dirección**	**2110** **21101** **21101-01** **21101-02** **21101-51** **21101-52** **21102**	**21103** **21104** **21104-01** **21104-02** **21104-03** **21104-51** **21104-52**	**21104-53** **2111** **21112** **21112-01** **21112-02** **21112-51** **21112-52**	**21113** **21114** **21114-01** **21114-02** **21114-51** **21114-52** **2112**	**21121** **21121-01** **21121-02** **21121-51** **21121-52** **21124** **21124-01**	**21124-02** **21124-51** **21124-52**

п. It.	№ изв. Notif. N.	Дата Not.Data	Номер детали Part N.	Применяемость Application	Кол QTY	RUS Наименование	GB Description	F Désignation	D Benennung	E Denominación
1			+ 21100-3401160-00		1	Вал рулевого управления	Steering shaft	Arbre de direction	Lenkspindel	Arbol de dirección
2			+ 21080-3401120-01	~	2	Подшипник в сборе	Bearing assy	Roulement complet	Lager komplett	Cojinete en conjunto
2			+ 21080-3401120-02	~	2	Подшипник в сборе	Bearing assy	Roulement complet	Lager komplett	Cojinete en conjunto
2			+ 21080-3401120-03	~	2	Подшипник в сборе	Bearing assy	Roulement complet	Lager komplett	Cojinete en conjunto
3			+ 21100-3403160-00		1	Труба кронштейна	Bracket tube	Tube de support	Stützrohr	Tubo del soporte
4			21100-3401134-00		1	Кольцо установочное	Mounting ring	Bague de calage	Stellring	Anillo de ajuste
5			+ 21100-3403181-00		8	Втулка опорной пластины	Bush, backing plate	Douille de plaque d'appui	Stützplattenbuchse	Casquillo de la placa de apoyo
6			+ 00001-0061041-11		4	Гайка М8 самоконтрящаяся	Self-locking nut M8	Ecrou autofreiné M8	S.Mutter M8	Tuerca M8 autoblocante
7			+ 00001-0005196-01		7	Шайба 8	Washer 8	Rondelle 8	Scheibe 8	Arandela 8
8			21100-3403177-00		2	Пластина опорная	Backing plate	Plaque d'appui	Stützplatte	Placa de apoyo
9			+ 21100-3403179-00		4	Втулка распорная	Distance sleeve	Douille entretoise	Abstandshülse	Casquillo distanciador
10			+ 00001-0061008-21		1	Гайка М8	Nut M8	Ecrou M8	Mutter M8	Tuerca M8
11			+ 00001-0060426-31		1	Болт М8х35	Bolt M8x35	Boulon M8x35	Schraube M8x35	Tornillo M8x35
12			+ 21100-3401092-10		1	Вал промежуточный	Intermediate shaft	Arbre intermédiaire	Zwischenwelle	Arbol intermedio
13			+ 21080-3401241-30		4	Заклепка	Rivet	Rivet	Niet	Remache
14			+ 21080-3401239-30		1	Фланец муфты нижний	Coupling flange, lower	Bride de manchon inférieur	Flansch, unten	Brida del acoplamiento inferior
15			+ 00001-0005166-70		1	Шайба 8 пружинная	Spring washer 8	Rondelle élastique 8	Federscheibe 8	Arandela 8 elástica
16			+ 00001-0060436-21		2	Болт М8х25	Bolt M8x25	Boulon M8x25	Schraube M8x25	Tornillo M8x25
17			+ 21100-3403185-00		1	Болт стяжной	Clamp bolt	Boulon de serrage	Spannbolzen	Tornillo de apriete
18			21100-3403061-00		2	Пружина	Spring	Ressort	Feder	Muelle
19			21100-3403183-00		1	Втулка стяжного болта	Bush, clamp bolt	Douille de boulon de serrage	Buchse	Casquillo de tornillo de apriete
20			+ 21100-3403062-00		1	Втулка регулировки	Adjusting sleeve	Douille de réglage	Verstellbuchse	Casquillo de regulación
21			21140-3403041-00		1	Рычаг регулировки	Adjusting lever	Levier de réglage	Lenksäulen-Verstellhebel	Palanca de regulación
22			+ 21100-3403188-00		1	Кольцо стопорное	Circlip	Bague d'arrêt	Haltering	Anillo de fijación
23			+ 21100-3403010-00		1	Кронштейн рулевого вала	Steering shaft bracket	Support d'arbre de direction	Lenkspindelrohr	Soporte de dirección

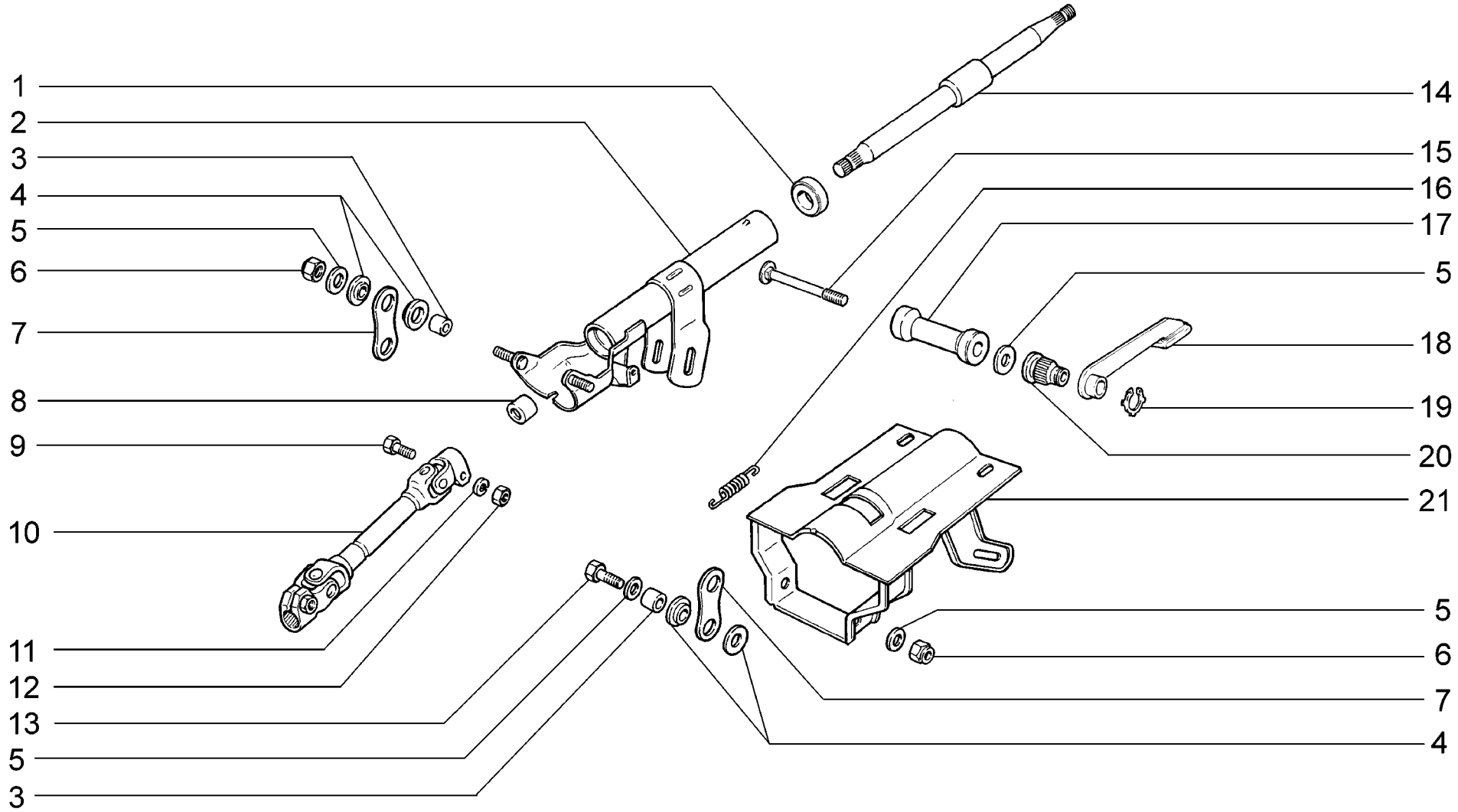

D141	**(16, 125, 136, 142)** **Вал рулевого управления** **Steering mechanism shaft** **Arbre de direction** **Lenkspindel** **Arbol de dirección**	**21101-01** **21101-02** **21101-51** **21101-52** **21104-01** **21104-02** **21104-51**	**21104-52** **21112-01** **21112-02** **21112-51** **21112-52** **21114-01** **21114-02**	**21114-51** **21114-52** **21121-01** **21121-02** **21121-51** **21121-52** **21124-01**	**21124-02** **21124-51** **21124-52**

п. It.	№ изв. Notif. N.	Дата Not.Data	Номер детали Part N.	Применяемость Application	Кол QTY	RUS Наименование	GB Description	F Désignation	D Benennung	E Denominación
1			+ 21080-3401120-01	~	2	Подшипник в сборе	Bearing assy	Roulement complet	Lager komplett	Cojinete en conjunto
1			+ 21080-3401120-02	~	2	Подшипник в сборе	Bearing assy	Roulement complet	Lager komplett	Cojinete en conjunto
1			+ 21080-3401120-03	~	2	Подшипник в сборе	Bearing assy	Roulement complet	Lager komplett	Cojinete en conjunto
2			+ 21100-3403160-00		1	Труба кронштейна	Bracket tube	Tube de support	Stützrohr	Tubo del soporte
3			+ 21100-3403179-00		4	Втулка распорная	Distance sleeve	Douille entretoise	Abstandshülse	Casquillo distanciador
4			+ 21100-3403181-00		8	Втулка опорной пластины	Bush, backing plate	Douille de plaque d'appui	Stützplattenbuchse	Casquillo de la placa de apoyo
5			+ 00001-0005196-01		7	Шайба 8	Washer 8	Rondelle 8	Scheibe 8	Arandela 8
6			+ 00001-0061041-11		4	Гайка М8 самоконтрящаяся	Self-locking nut M8	Ecrou autofreiné M8	S.Mutter M8	Tuerca M8 autoblocante
7			21100-3403177-00		2	Пластина опорная	Backing plate	Plaque d'appui	Stützplatte	Placa de apoyo
8			21100-3401134-00		1	Кольцо установочное	Mounting ring	Bague de calage	Stellring	Anillo de ajuste
9			+ 00001-0060426-31		1	Болт М8х35	Bolt M8x35	Boulon M8x35	Schraube M8x35	Tornillo M8x35
10			+ 21100-3401092-20		1	Вал промежуточный	Intermediate shaft	Arbre intermédiaire	Zwischenwelle	Arbol intermedio
11			+ 00001-0005166-70		1	Шайба 8 пружинная	Spring washer 8	Rondelle élastique 8	Federscheibe 8	Arandela 8 elástica
12			+ 00001-0061008-21		1	Гайка М8	Nut M8	Ecrou M8	Mutter M8	Tuerca M8
13			+ 00001-0060436-21		2	Болт М8х25	Bolt M8x25	Boulon M8x25	Schraube M8x25	Tornillo M8x25
14			+ 21100-3401160-00		1	Вал рулевого управления	Steering shaft	Arbre de direction	Lenkspindel	Arbol de dirección
15			+ 21100-3403185-00		1	Болт стяжной	Clamp bolt	Boulon de serrage	Spannbolzen	Tornillo de apriete
16			21100-3403061-00		2	Пружина	Spring	Ressort	Feder	Muelle
17			21100-3403183-00		1	Втулка стяжного болта	Bush, clamp bolt	Douille de boulon de serrage	Buchse	Casquillo de tornillo de apriete
18			21140-3403041-00		1	Рычаг регулировки	Adjusting lever	Levier de réglage	Lenksäulen-Verstellhebel	Palanca de regulación
19			+ 21100-3403188-00		1	Кольцо стопорное	Circlip	Bague d'arrêt	Haltering	Anillo de fijación
20			+ 21100-3403062-00		1	Втулка регулировки	Adjusting sleeve	Douille de réglage	Verstellbuchse	Casquillo de regulación
21			+ 21100-3403010-00		1	Кронштейн рулевого вала	Steering shaft bracket	Support d'arbre de direction	Lenkspindelrohr	Soporte de dirección

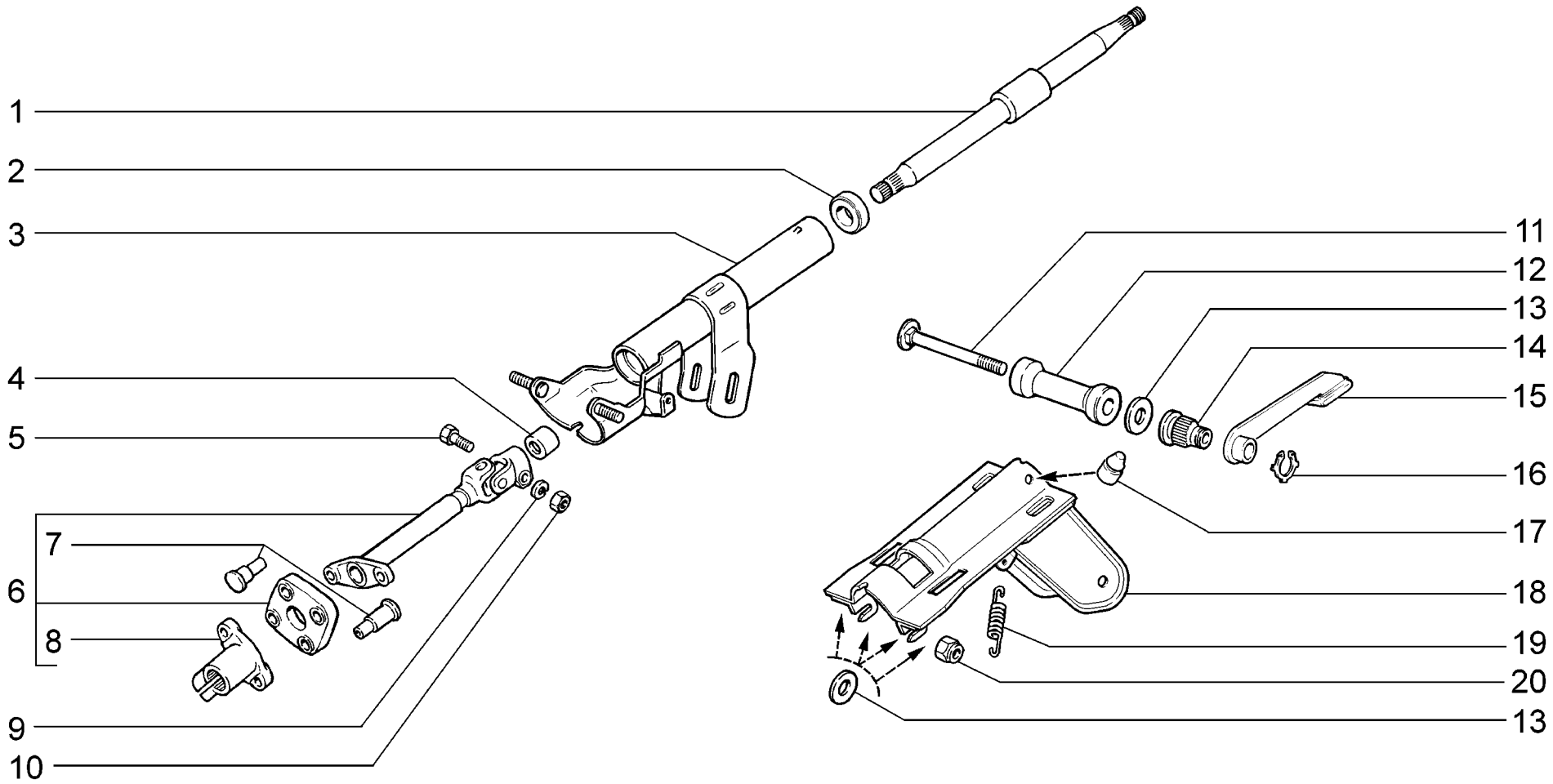

D142	**(23, 24, 133, 141)** **Вал рулевого управления** **Steering mechanism shaft** **Arbre de direction** **Lenkspindel** **Arbol de dirección**	**21101-01** **21101-02** **21101-51** **21101-52** **21104-01** **21104-02** **21104-51**	**21104-52** **21112-01** **21112-02** **21112-51** **21112-52** **21114-01** **21114-02**	**21114-51** **21114-52** **21121-01** **21121-02** **21121-51** **21121-52** **21124-01**	**21124-02** **21124-51** **21124-52**

п. It.	№ изв. Notif. N.	Дата Not.Data	Номер детали Part N.	Применяемость Application	Кол QTY	RUS Наименование	GB Description	F Désignation	D Benennung	E Denominación
1			+11180-3401160-00		1	Вал рулевого управления	Steering shaft	Arbre de direction	Lenkspindel	Arbol de dirección
2			+21080-3401120-01	~	2	Подшипник в сборе	Bearing assy	Roulement complet	Lager komplett	Cojinete en conjunto
2			+21080-3401120-02	~	2	Подшипник в сборе	Bearing assy	Roulement complet	Lager komplett	Cojinete en conjunto
2			+21080-3401120-03	~	2	Подшипник в сборе	Bearing assy	Roulement complet	Lager komplett	Cojinete en conjunto
3			+21230-3403160-00		1	Труба кронштейна	Bracket tube	Tube de support	Stützrohr	Tubo del soporte
4			21100-3401134-00		1	Кольцо установочное	Mounting ring	Bague de calage	Stellring	Anillo de ajuste
5			+00001-0060426-31		1	Болт M8x35	Bolt M8x35	Boulon M8x35	Schraube M8x35	Tornillo M8x35
6			+21100-3401092-30		1	Вал промежуточный	Intermediate shaft	Arbre intermédiaire	Zwischenwelle	Arbol intermedio
7			+21080-3401241-30		4	Заклепка	Rivet	Rivet	Niet	Remache
8			+21080-3401239-30		1	Фланец муфты нижний	Coupling flange, lower	Bride de manchon inférieur	Flansch, unten	Brida del acoplamiento inferior
9			+00001-0005166-70		1	Шайба 8 пружинная	Spring washer 8	Rondelle élastique 8	Federscheibe 8	Arandela 8 elástica
10			+00001-0061008-21		1	Гайка M8	Nut M8	Ecrou M8	Mutter M8	Tuerca M8
11			+21100-3403185-00		1	Болт стяжной	Clamp bolt	Boulon de serrage	Spannbolzen	Tornillo de apriete
12			21100-3403183-00		1	Втулка стяжного болта	Bush, clamp bolt	Douille de boulon de serrage	Buchse	Casquillo de tornillo de apriete
13			+00001-0005196-01		5	Шайба 8	Washer 8	Rondelle 8	Scheibe 8	Arandela 8
14			+21100-3403062-00		1	Втулка регулировки	Adjusting sleeve	Douille de réglage	Verstellbuchse	Casquillo de regulación
15			21140-3403041-00		1	Рычаг регулировки	Adjusting lever	Levier de réglage	Lenksäulen-Verstellhebel	Palanca de regulación
16			+21100-3403188-00		1	Кольцо стопорное	Circlip	Bague d'arrêt	Haltering	Anillo de fijación
17	7150-ПИ	11.05->	+21100-3403206-00		1	Буфер регулировочный	Adjusting buffer	Tampon de réglage	Einstellpuffer	Tope de regulación
18			21120-3403009-00		1	Кронштейн рулевого управления	Steering bracket	Support de direction	Lenkgetriebeträger	Soporte del mecanismo de dirección
19			21100-3403061-00		2	Пружина	Spring	Ressort	Feder	Muelle
20			+00001-0061041-11		2	Гайка M8 самоконтрящаяся	Self-locking nut M8	Ecrou autofreiné M8	S.Mutter M8	Tuerca M8 autoblocante

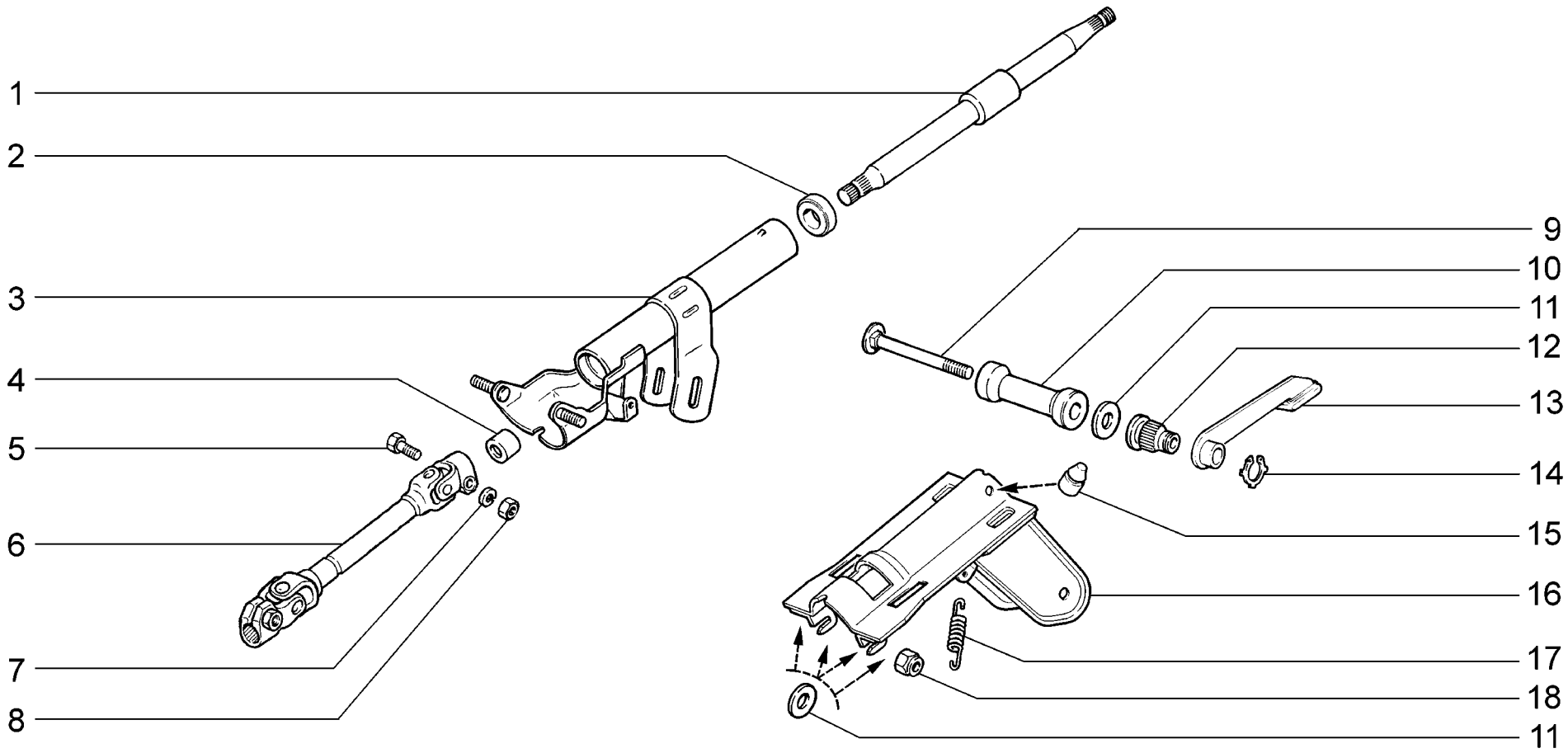

D143	**(135, 143)** **Вал рулевого управления** **Steering mechanism shaft** **Arbre de direction** **Lenkspindel** **Arbol de dirección**	**21101-01** **21101-02** **21101-51** **21101-52** **21104-01** **21104-02** **21104-51**	**21104-52** **21112-01** **21112-02** **21112-51** **21112-52** **21114-01** **21114-02**	**21114-51** **21114-52** **21121-01** **21121-02** **21121-51** **21121-52** **21124-01**	**21124-02** **21124-51** **21124-52**

п. It.	№ изв. Notif. N.	Дата Not.Data	Номер детали Part N.	Применяемость Application	Кол QTY	RUS Наименование	GB Description	F Désignation	D Benennung	E Denominación
1			+ 11180-3401160-00		1	Вал рулевого управления	Steering shaft	Arbre de direction	Lenkspindel	Arbol de dirección
2			+ 21080-3401120-01	~	2	Подшипник в сборе	Bearing assy	Roulement complet	Lager komplett	Cojinete en conjunto
2			+ 21080-3401120-02	~	2	Подшипник в сборе	Bearing assy	Roulement complet	Lager komplett	Cojinete en conjunto
2			+ 21080-3401120-03	~	2	Подшипник в сборе	Bearing assy	Roulement complet	Lager komplett	Cojinete en conjunto
3			+ 21230-3403160-00		1	Труба кронштейна	Bracket tube	Tube de support	Stützrohr	Tubo del soporte
4			21100-3401134-00		1	Кольцо установочное	Mounting ring	Bague de calage	Stellring	Anillo de ajuste
5			+ 00001-0060426-31		1	Болт M8x35	Bolt M8x35	Boulon M8x35	Schraube M8x35	Tornillo M8x35
6			+ 21100-3401092-20		1	Вал промежуточный	Intermediate shaft	Arbre intermédiaire	Zwischenwelle	Arbol intermedio
7			+ 00001-0005166-70		1	Шайба 8 пружинная	Spring washer 8	Rondelle élastique 8	Federscheibe 8	Arandela 8 elástica
8			+ 00001-0061008-21		1	Гайка M8	Nut M8	Ecrou M8	Mutter M8	Tuerca M8
9			+ 21100-3403185-00		1	Болт стяжной	Clamp bolt	Boulon de serrage	Spannbolzen	Tornillo de apriete
10			21100-3403183-00		1	Втулка стяжного болта	Bush, clamp bolt	Douille de boulon de serrage	Buchse	Casquillo de tornillo de apriete
11			+ 00001-0005196-01		5	Шайба 8	Washer 8	Rondelle 8	Scheibe 8	Arandela 8
12			+ 21100-3403062-00		1	Втулка регулировки	Adjusting sleeve	Douille de réglage	Verstellbuchse	Casquillo de regulación
13			21140-3403041-00		1	Рычаг регулировки	Adjusting lever	Levier de réglage	Lenksäulen-Verstellhebel	Palanca de regulación
14			+ 21100-3403188-00		1	Кольцо стопорное	Circlip	Bague d'arrêt	Haltering	Anillo de fijación
15	7150-ПИ	11.05->	+ 21100-3403206-00		1	Буфер регулировочный	Adjusting buffer	Tampon de réglage	Einstellpuffer	Tope de regulación
16			21120-3403009-00		1	Кронштейн рулевого управления	Steering bracket	Support de direction	Lenkgetriebeträger	Soporte del mecanismo de dirección
17			21100-3403061-00		2	Пружина	Spring	Ressort	Feder	Muelle
18			+ 00001-0061041-11		2	Гайка M8 самоконтрящаяся	Self-locking nut M8	Ecrou autofreiné M8	S.Mutter M8	Tuerca M8 autoblocante

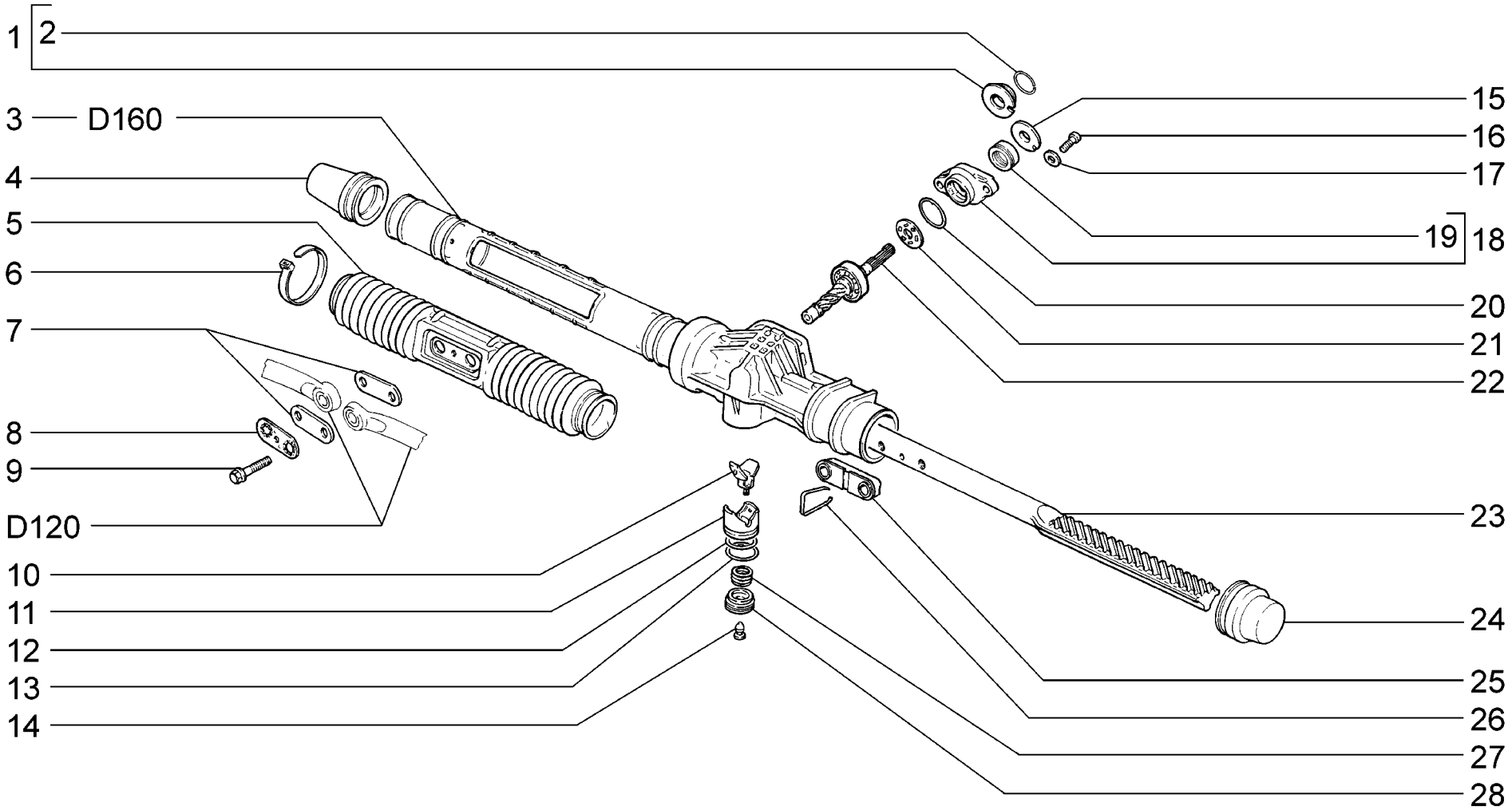

D150	**Элементы рулевого механизма** **Steering mechanism components** **Vue éclatée du boîtier de direction** **Hauptteile der Lenkung** **Elementos de dirección**	**2110** **21101** **21101-01** **21101-02** **21101-51** **21101-52** **21102**	**21103** **21104** **21104-01** **21104-02** **21104-03** **21104-51** **21104-52**	**21104-53** **2111** **21112** **21112-01** **21112-02** **21112-51** **21112-52**	**21113** **21114** **21114-01** **21114-02** **21114-51** **21114-52** **2112**	**21121** **21121-01** **21121-02** **21121-51** **21121-52** **21124** **21124-01**	**21124-02** **21124-51** **21124-52**

п. It.	№ изв. Notif. N.	Дата Not.Data	Номер детали Part N.	Применяемость Application	Кол QTY	RUS Наименование	GB Description	F Désignation	D Benennung	E Denominación
1	6074-ПИ	07.04->	+21100-3401028-00		1	Пыльник	Dust cap	Cache-poussière	Staubkappe	Guardapolvo
2	6074-ПИ	07.04->	+21080-3401029-00		1	Кольцо фиксирующее	Tensioning ring	Rondelle d'arrêt	Sicherungsring	Anillo de fijación
3			+21100-3401010-00		1	Картер рулевого механизма в сборе	Steering box assy	Boîtier de direction complète	Lenkgetriebegehäuse komplett	Carter del mecanismo de dirección en conjunto
4			21100-3401225-00		1	Колпак защитный рейки правый	LH protective cap, rack	Cache de crémaillère D	Schutzkappe der Zahnstange, rechts	Capacete protector de la cremaliera
5			+21100-3401224-00		1	Чехол рейки	Steering rack gaiter	Soufflet de crémaillère	Gummimanschette	Funda de la cremaliera
6			+21080-3401228-00		4	Хомут чехла рейки	Clip	Collier	Schelle	Abrazadera
7			21100-3401269-00		2	Пластина	Plate	Plaquette	Platte	Placa
8			+21100-3401089-00		1	Пластина стопорная	Lockplate	Plaque d'arrêt	Stützblech	Placa de fijación
9			21100-3401066-10		2	Болт тяг рулевой трапеции	Bolt, steering linkage	Boulon de timonerie de direction	Spurstangenschraube	Tornillo de bielas de dirección
10			+21100-3401070-00		1	Вкладыш упора	Hub, damper slipper	Coussinet de butée	Lagerschale	Casquillo
11			+21100-3401071-00		1	Упор рейки	Steering rack damper slipper	Butée de crémaillère	Druckstück	Tope de cremaliera
12			+21100-3401026-00		1	Кольцо уплотнительное	Sealing ring	Bague d'étanchéité	Dichtring	Anillo de empaquetadura
13			+21100-3401075-00		1	Кольцо стопорное	Circlip	Bague d'arrêt	Haltering	Anillo de fijación
14			21100-3401276-00		1	Заглушка гайки	Plug, nut	Bouchon d'ecrou	Stopfen	Obturador de tuerca
15	06074-ПИ	->07.04	+21100-3401036-00		1	Пыльник шестерни	Dust boot	Cache-poussière de pignon	Staubkappe	Guardapolvo del engranaje
16			+21100-3401018-00		2	Болт	Bolt	Boulon	Schraube	Tornillo
17			21100-3401304-00		2	Шайба	Washer	Rondelle	Scheibe	Arandela
18			21100-3401044-00		1	Крышка картера	Cover	Couvercle de boîtier de direction	Gehäusedeckel	Tapa del carter
19			+21100-3401024-00		1	Сальник шестерни	Oil seal	Garniture d'étanchéité	Dichtring	Retén
20			+21100-3401302-00		1	Кольцо уплотнительное	Sealing ring	Bague d'étanchéité	Dichtring	Anillo de empaquetadura
21			21100-3401116-00		1	Сепаратор в сборе	Separator assy	Cage complète	Kugelkäfig komplett	Jaula en conjunto
22			+21100-3401025-00		1	Шестерня в сборе	Steering gear assy	Pignon de crémaillère	Lenkritzel	Piñón en conjunto
23			+21100-3401068-00		1	Рейка рулевого механизма	Steering rack	Crémaillère de direction	Zahnstange	Cremaliera de mecanismo de dirección
24			+21100-3401223-00		1	Колпак защитный рейки левый	RH protective cap, rack	Cache de crémaillère G	Schutzkappe der Zahnstange, links	Capacete protector de la cremaliera
25			21100-3401284-10		1	Опора рулевых тяг	Steering rod mounting plate	Appui de bielles de direction	Lagerung für Spurstangen	Apoyo de varillas de dirección
26			+21100-3401286-00		1	Скоба опоры тяг	Clamp, steering rod mounting plate	Agrafe d'appui de bielles	Lagerungsbügel	Grapa de apoyo de varillas
27			+21100-3401053-00		1	Пружина	Spring	Ressort	Feder	Muelle
28			21100-3401057-00		1	Гайка	Nut	Ecrou	Mutter	Tuerca

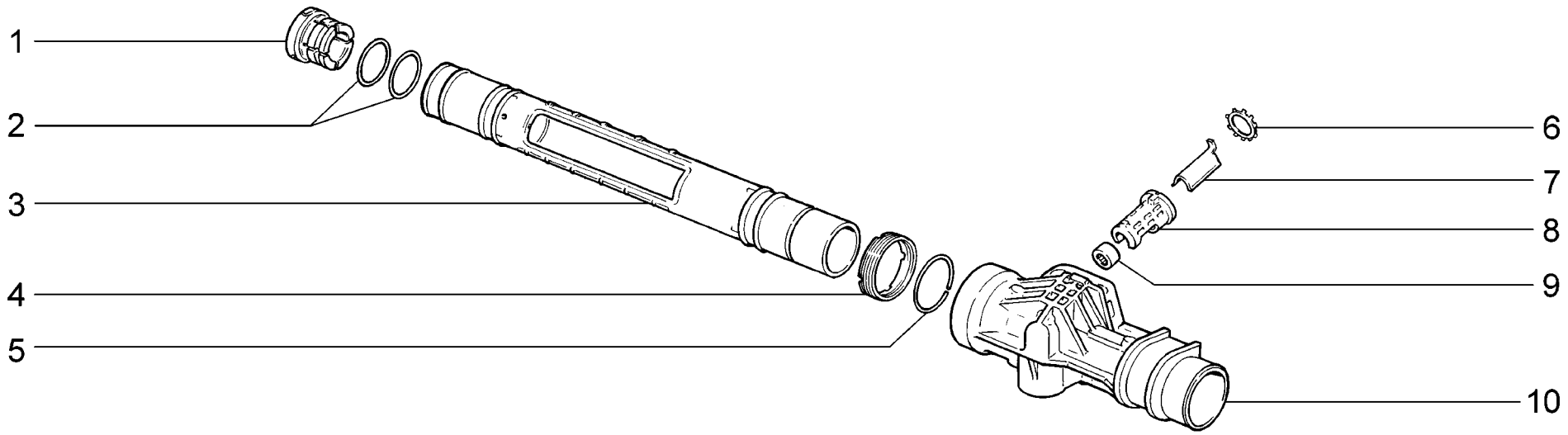

D160	**Картер рулевого механизма** **Steering box** **Boîtier de direction** **Lenkgetriebegehäuse** **Carter del mecanismo de dirección**	2110 21101 21101-01 21101-02 21101-51 21101-52 21102	21103 21104 21104-01 21104-02 21104-03 21104-51 21104-52	21104-53 2111 21112 21112-01 21112-02 21112-51 21112-52	21113 21114 21114-01 21114-02 21114-51 21114-52 2112	21121 21121-01 21121-02 21121-51 21121-52 21124 21124-01	21124-02 21124-51 21124-52

п. It.	№ изв. Notif. N.	Дата Not.Data	Номер детали Part N.	Применяемость Application	Кол QTY	RUS Наименование	GB Description	F Désignation	D Benennung	E Denominación
1			+ 21100-3401022-00	~	1	Втулка рейки	Bush, rack	Douille de crémaillère	Hülse der Zahnstange	Casquillo de la cremaliera
1			+ 21100-3401022-01	~	1	Втулка рейки	Bush, rack	Douille de crémaillère	Hülse der Zahnstange	Casquillo de la cremaliera
1			+ 21100-3401022-02	~	1	Втулка рейки	Bush, rack	Douille de crémaillère	Hülse der Zahnstange	Casquillo de la cremaliera
2			+ 21100-3401020-00		2	Кольцо втулки рейки	Ring, rack bush	Bague de douille de crémaillère	Hülsenring der Zahnstange	Anillo del casquillo de la cremaliera
3			21100-3401016-00		1	Труба картера	Steering box tube	Tube de carter	Rohr	Tubo de carter
4			+ 21100-3401268-00		1	Гайка трубы	Nut	Ecrou de tube	Mutter	Tuerca
5			+ 21100-3401270-00		1	Кольцо стопорное	Circlip	Bague d'arrêt	Haltering	Anillo de fijación
6			+ 21100-3401048-00		1	Шайба стопорная	Lockwasher	Rondelle d'arrét	Sicherungsblech	Arandela de fijación
7			+ 21100-3401274-00		1	Пластина опорная	Mounting plate	Plaque d'appui	Stützplatte	Placa de apoyo
8			+ 21100-3401272-00		1	Корпус	Housing	Corps	Gehäuse	Cuerpo
9			+ 21100-3401104-00	~	1	Подшипник нижний	Bearing	Roulement	Lager	Cojinete
9			+ 21100-3401104-01	~	1	Подшипник нижний	Bearing	Roulement	Lager	Cojinete
10			+ 21100-3401015-00		1	Картер рулевого механизма	Steering box	Boîtier de direction	Lenkgetriebegehäuse	Carter del mecanismo de dirección

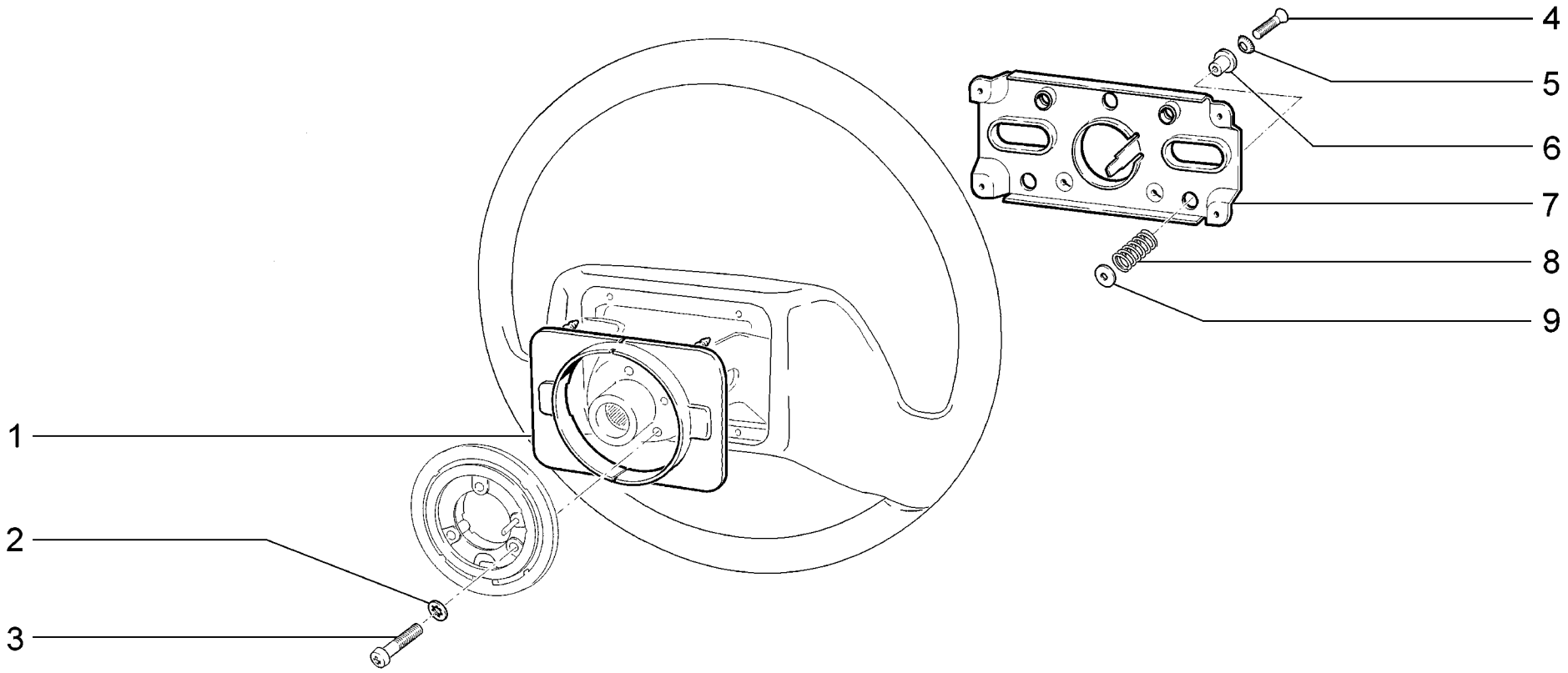

D170	**Колесо рулевое** **Steering wheel** **Volant de direction** **Lenkrad** **Volante de dirección**	2110 21101 21101-01 21101-02 21101-51 21101-52 21102	21103 21104 21104-01 21104-02 21104-03 21104-51 21104-52	21104-53 2111 21112 21112-01 21112-02 21112-51 21112-52	21113 21114 21114-01 21114-02 21114-51 21114-52 2112	21121 21121-01 21121-02 21121-51 21121-52 21124 21124-01	21124-02 21124-51 21124-52

п. It.	№ изв. Notif. N.	Дата Not.Data	Номер детали Part N.	Применяемость Application	Кол QTY	RUS Наименование	GB Description	F Désignation	D Benennung	E Denominación
1			+ 21100-3402014-00		1	Кожух	Casing	Soufflet protecteur	Abdeckung	Protector
2			00001-0026051-70		3	Шайба 4 стопорная	Lock washer 4	Rondelle d'arrêt 4	Sicherungsscheibe 4	Arandela 4 de fijación
3			+ 00001-0032726-01		3	Винт M4x25	Screw M4x25	Vis M4x25	Schraube M4x25	Tornillo M4x25
4			00001-0033094-01		3	Винт M4x20	Screw M4x20	Vis M4x20	Schraube M4x20	Tornillo M4x20
5			00001-0026066-71		3	Шайба 4 стопорная	Lock washer 4	Rondelle d'arrêt 4	Sicherungsscheibe 4	Arandela 4 de fijación
6			+ 21100-3402079-00		3	Втулка	Bush	Douille	Buchse	Casquillo
7			+ 21100-3402073-00		1	Пластина контактная	Contact plate	Plaque de contact	Kontaktplatte	Placa de contacto
8			21080-3402076-00		3	Пружина	Spring	Ressort	Feder	Muelle
9			+ 21100-3402077-00		3	Шайба	Washer	Rondelle	Scheibe	Arandela

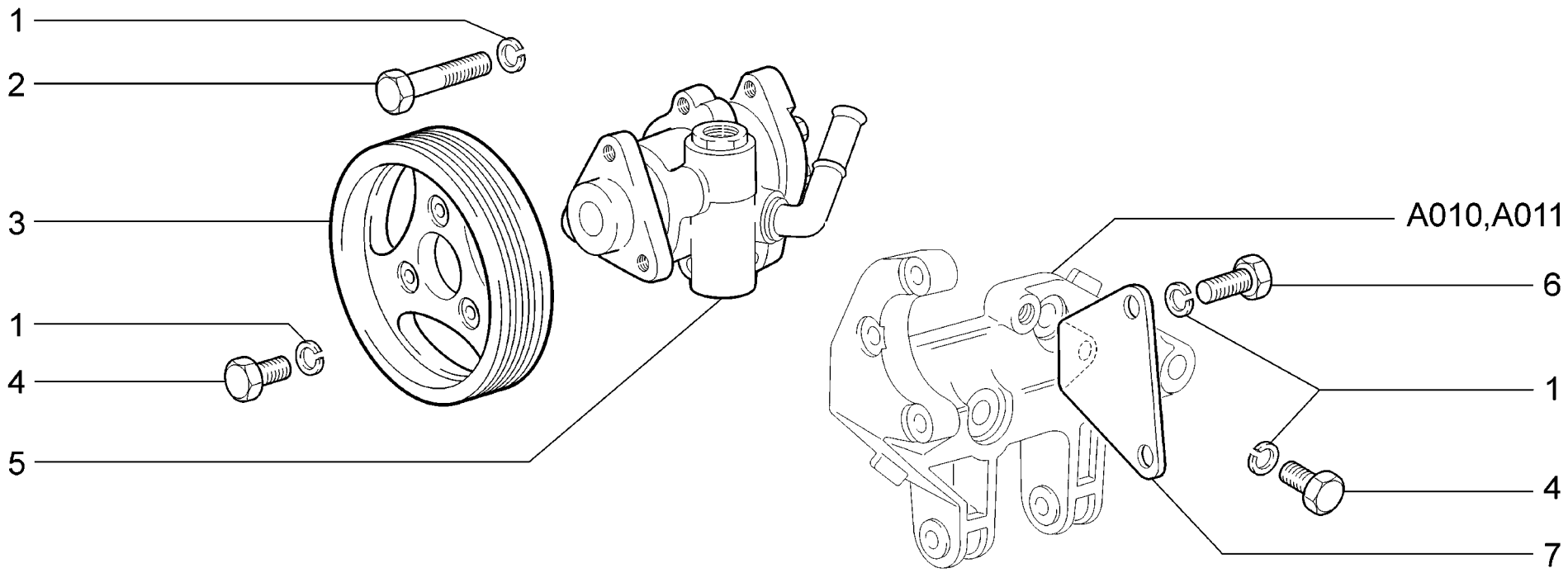

D181	**(16, 125, 135, 136, 142, 143)** **Насос усилителя рулевого управления** **HPS pump** **Pompe d'assistance de direction** **Pumpe für Servolenkung** **Bomba de servodirección**	**21101-01** **21101-02** **21101-51** **21101-52** **21104-01** **21104-02** **21104-51**	**21104-52** **21112-01** **21112-02** **21112-51** **21112-52** **21114-01** **21114-02**	**21114-51** **21114-52** **21121-01** **21121-02** **21121-51** **21121-52** **21124-01**	**21124-02** **21124-51** **21124-52**

п. It.	№ изв. Notif. N.	Дата Not.Data	Номер детали Part N.	Применяемость Application	Кол QTY	RUS Наименование	GB Description	F Désignation	D Benennung	E Denominación
1			+ 00001-0005166-70		9	Шайба 8 пружинная	Spring washer 8	Rondelle élastique 8	Federscheibe 8	Arandela 8 elástica
2			+ 00001-0060440-21		3	Болт M8x40	Bolt M8x40	Boulon M8x40	Schraube M8x40	Tornillo M8x40
3			21100-3407180-10		1	Шкив масляного насоса	Oil pump pulley	Poulie de la pompe d'assistance	Schwungrad Olpumpe	Polea de la bomba de aceite
4			+ 00001-0060432-21		4	Болт M8x16	Bolt M8x16	Boulon M8x16	Schraube M8x16	Tornillo M8x16
5			+ 21230-3407012-00		1	Насос гидроусилителя	Power steering pump	Pompe d'assistance	Servopumpe	Bomba del reforzador hidráulico
6			+ 00001-0060436-21		2	Болт M8x25	Bolt M8x25	Boulon M8x25	Schraube M8x25	Tornillo M8x25
7			21100-3407152-00		1	Пластина задняя	Backplate	Plaque arrière	Platte, hinten	Placa trasera

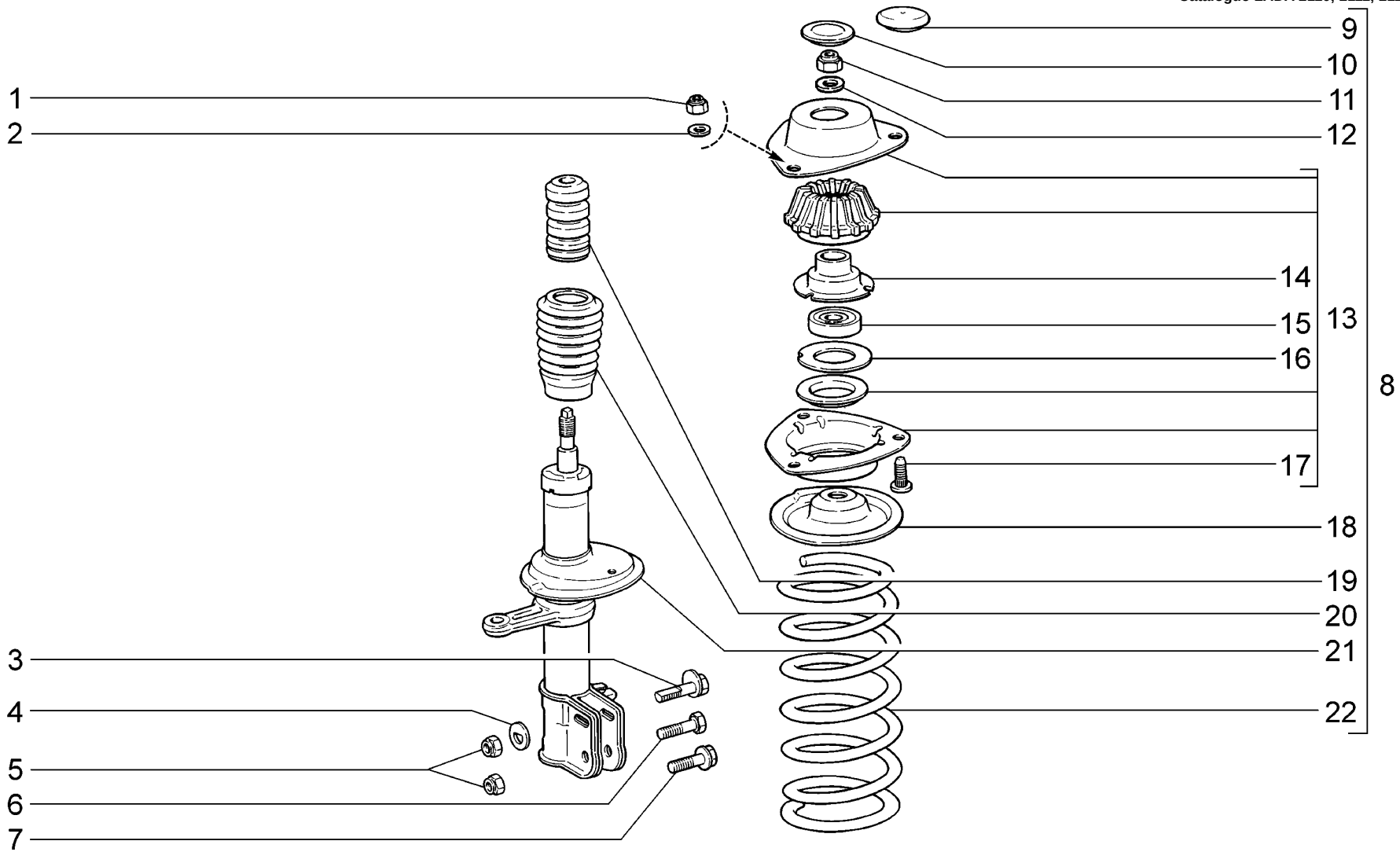

D200	**Элементы передней подвески** **Front suspension components** **Vue éclatée d'un élément de suspension avant** **Hauptteile der Vorderradaufhängung** **Elementos de la suspensión delantera**	2110 (01) 21101 (01) 21101-01 (01) 21101-02 (01) 21101-51 (01) 21101-52 (01) 21102 (01)	21103 (02) 21104 (02) 21104-01 (02) 21104-02 (02) 21104-03 (02) 21104-51 (02) 21104-52 (02)	21104-53 (02) 2111 (01) 21112 (01) 21112-01 (01) 21112-02 (01) 21112-51 (01) 21112-52 (01)	21113 (02) 21114 (02) 21114-01 (02) 21114-02 (02) 21114-51 (02) 21114-52 (02) 2112 (02)	21121 (01) 21121-01 (01) 21121-02 (01) 21121-51 (01) 21121-52 (01) 21124 (02) 21124-01 (02)	21124-02 (02) 21124-51 (02) 21124-52 (02)

п. It.	№ изв. Notif. N.	Дата Not.Data	Номер детали Part N.	Применяемость Application	Кол QTY	RUS Наименование	GB Description	F Désignation	D Benennung	E Denominación
1			+00001-0061041-11		6	Гайка М8 самоконтрящаяся	Self-locking nut M8	Ecrou autofreiné M8	S.Mutter M8	Tuerca M8 autoblocante
2			+00001-0005196-01		6	Шайба 8	Washer 8	Rondelle 8	Scheibe 8	Arandela 8
3			+21080-2901050-00		2	Болт стойки верхний	Upper bolt, strut	Boulon de montant, supérieure	Federbeinschraube, obere	Tornillo superior de montante
4			+21080-2901052-00		2	Шайба болта	Washer, bolt	Rondelle de boulon	Scheibe	Arandela del tornillo
5			+00001-0061050-21		4	Гайка М12х1,25 самоконтрящаяся	Self-locking nut M12x1.25	Ecrou autofreiné M12x1,25	S.Mutter M12x1,25	Tuerca M12x1,25 autoblocante
6	03698	->07.01	+00001-0055409-31		2	Болт М12х1,25х55	Bolt M12x1.25x55	Boulon M12x1,25x55	Schraube M12x1,25x55	Tornillo M12x1,25x50
7	3698	07.01->	+21080-2901051-00		2	Болт стойки нижний	Lower bolt, strut	Boulon de montant, inférieur	Federbeinschraube, unten	Tornillo inferior de montante
8			+21100-2901031-00	~ (01)	1	Стойка передней подвески левая	LH front suspension strut	Montant G de suspension avant	Vorderer Stoßdämpfer links	Pata telescópica izq.
8			21100-2901031-01	~ (01)	1	Стойка передней подвески левая	LH front suspension strut	Montant G de suspension avant	Vorderer Stoßdämpfer links	Pata telescópica izq.
8			21120-2901031-00	~ (02)	1	Стойка передней подвески левая	LH front suspension strut	Montant G de suspension avant	Vorderer Stoßdämpfer links	Pata telescópica izq.
8			21120-2901031-01	~ (02)	1	Стойка передней подвески левая	LH front suspension strut	Montant G de suspension avant	Vorderer Stoßdämpfer links	Pata telescópica izq.
8			+21100-2901030-00	~ (01)	1	Стойка передней подвески правая	RH front suspension strut	Montant D de suspension avant	Vorderer Stoßdämpfer rechts	Pata telescópica der.
8			21100-2901030-01	~ (01)	1	Стойка передней подвески правая	RH front suspension strut	Montant D de suspension avant	Vorderer Stoßdämpfer rechts	Pata telescópica der.
8			21120-2901030-00	~ (02)	1	Стойка передней подвески правая	RH front suspension strut	Montant D de suspension avant	Vorderer Stoßdämpfer rechts	Pata telescópica der.
8			21120-2901030-01	~ (02)	1	Стойка передней подвески правая	RH front suspension strut	Montant D de suspension avant	Vorderer Stoßdämpfer rechts	Pata telescópica der.
9			+21100-2901054-01	~	2	Колпак защитный	Protective cap	Capuchon de protection	Schutzkappe	Casquete de protección
10			+21100-2901054-00	~	2	Колпак защитный	Protective cap	Capuchon de protection	Schutzkappe	Casquete de protección
11			+21080-2901056-00		2	Гайка М14х1,5	Nut M14x1.5	Ecrou M14x1,5	Mutter M14x1,5	Tuerca M14x1,5
12			+21100-2901032-00		2	Шайба	Washer	Rondelle	Scheibe	Arandela
13			+21100-2902820-00		2	Опора верхняя стойки в сборе	Strut upper mounting assy	Support élastique de suspension complet	Lagerung obere komplett	Apoyo superior en conjunto
14			+21100-2902826-00		2	Корпус	Housing	Corps	Gehäuse	Cuerpo
15			+21080-2902840-02	~	2	Подшипник верхней опоры	Bearing, upper mounting	Roulement	Lager	Cojinete de apoyo superior
15			+21100-2902840-00	~	2	Подшипник верхней опоры	Bearing, upper mounting	Roulement	Lager	Cojinete de apoyo superior
15			+21100-2902840-01	~	2	Подшипник верхней опоры	Bearing, upper mounting	Roulement	Lager	Cojinete de apoyo superior
16			+21100-2902842-00		2	Шайба	Washer	Rondelle	Scheibe	Arandela
17			+21100-2902830-00		6	Болт	Bolt	Boulon	Schraube	Tornillo
18			+21100-2902760-00		2	Чашка пружины верхняя	Coil spring seat, upper	Coupelle de ressort supérieure	Obere Federschale	Cazoleta del muelle superior
19			+21100-2902816-00	~	2	Буфер хода сжатия	Compression buffer	Butée élastique	Dämpfergummi	Tope de carrera de compresión
19			+21100-2902816-01	~	2	Буфер хода сжатия	Compression buffer	Butée élastique	Dämpfergummi	Tope de carrera de compresión
20			+21100-2905681-00		2	Кожух защитный	Bellows	Soufflet protecteur	Faltenbalg	Protector
21			+21100-2905003-02		1	Амортизатор передний левый	Front shock absorber, LH	Amortisseur avant G	Stoßdämpfer, vorne links	Amortiguador delantero izq.
21			+21100-2905002-02		1	Амортизатор передний правый	Front shock absorber, RH	Amortisseur avant D	Stoßdämpfer, vorne rechts	Amortiguador delantero der.
22			+21080-2902712-00	(01)	2	Пружина передней подвески	Front coil spring	Ressort de suspension avant	Feder	Muelle de suspensión delantera
22			+21120-2902712-00	(02)	2	Пружина передней подвески	Front coil spring	Ressort de suspension avant	Feder	Muelle de suspensión delantera

21100-2901030-00(21100-2902816-00) + 21100-2901031-00(21100-2902816-00) (~) 21100-2901030-01(21100-2902816-01) + 21100-2901031-01(21100-2902816-01)
21120-2901030-00(21100-2902816-00) + 21120-2901031-00(21100-2902816-00) (~) 21120-2901030-01(21100-2902816-01) + 21120-2901031-01(21100-2902816-01)

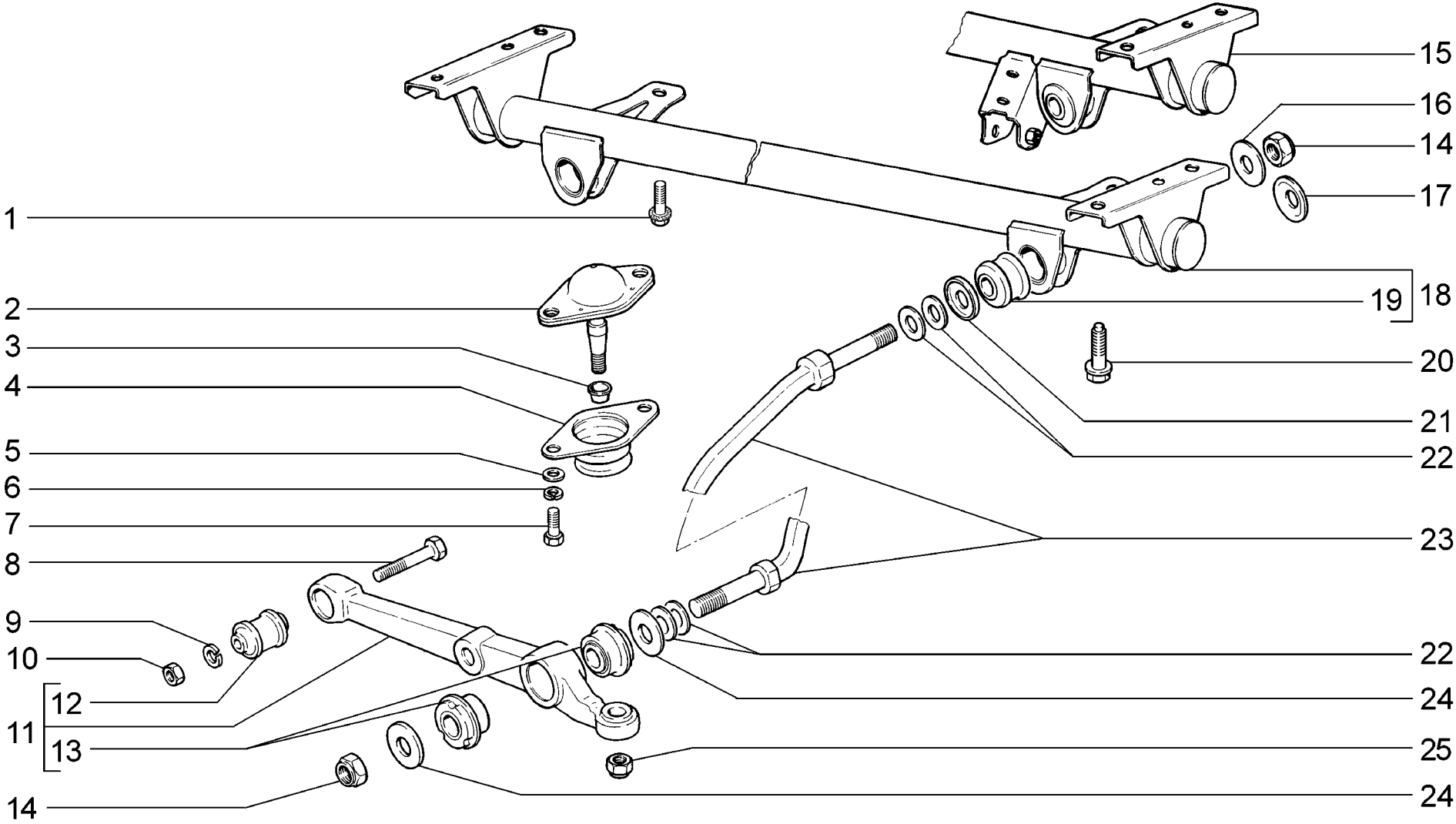

D201	**Элементы передней подвески** **Front suspension components** **Vue éclatée d'un élément de suspension avant** **Hauptteile der Vorderradaufhängung** **Elementos de la suspensión delantera**	2110 (01) 21101 (01) 21101-01 (01) 21101-02 (01) 21101-51 (01) 21101-52 (01) 21102 (01)	21103 (02) 21104 (02) 21104-01 (02) 21104-02 (02) 21104-03 (02) 21104-51 (02) 21104-52 (02)	21104-53 (02) 2111 (01) 21112 (01) 21112-01 (01) 21112-02 (01) 21112-51 (01) 21112-52 (01)	21113 (02) 21114 (02) 21114-01 (02) 21114-02 (02) 21114-51 (02) 21114-52 (02) 2112 (02)	21121 (01) 21121-01 (01) 21121-02 (01) 21121-51 (01) 21121-52 (01) 21124 (02) 21124-01 (02)	21124-02 (02) 21124-51 (02) 21124-52 (02)

п. It.	№ изв. Notif. N.	Дата Not.Data	Номер детали Part N.	Применяемость Application	Кол QTY	RUS Наименование	GB Description	F Désignation	D Benennung	E Denominación
1			+00001-0038381-21		2	Болт M8x20 с зубчатым буртиком	Toothed collar bolt M8x20	Boulon M8x20 à collet denté	Zahnbundschraube M8x20	Tornillo M8x20 de collar dentado
2			+21080-2904185-01		2	Палец шаровой	Ballpin	Rotule	Kugelbolzen	Rótula
3			+21100-2904076-00		2	Втулка распорная	Spacer sleeve	Douille entretoise	Abstandshülse	Casquillo distanciador
4			+21100-2904070-00		2	Чехол шарового пальца	Boot, ballpin	Protecteur de rotule	Kugelbolzenmanschette	Funda del perno esférico
5			+00001-0026386-01		4	Шайба 10	Washer 10	Rondelle 10	Scheibe 10	Arandela 10
6			+00001-0005168-70		4	Шайба 10 пружинная	Spring washer 10	Rondelle élastique 10	Federscheibe 10	Arandela 10 elástica
7			+00001-0059707-30		4	Болт M10x1,25x25	Bolt M10x1.25x25	Boulon M10x1,25x25	Schraube M10x1,25x25	Tornillo M10x1,25x25
8			+00001-0055412-31		2	Болт M12x1,25x70	Bolt M12x1.25x70	Boulon M12x1,25x70	Schraube M12x1,25x70	Tornillo M12x1,25x70
9			+00001-0005170-70		2	Шайба 12 пружинная	Spring washer 12	Rondelle élastique 12	Federscheibe 12	Arandela 12 elástica
10			00001-0061015-21		2	Гайка M12x1,25	Nut M12x1.25	Ecrou M12x1,25	Mutter M12x1,25	Tuerca M12x1,25
11			+21080-2904020-00		2	Рычаг подвески нижний	Suspension arm, lower	Bras de suspension inférieur	Achslenker, unten	Brazo de suspensión inferior
12			+21080-2904040-00		2	Шарнир нижнего рычага	Lower lever silentblock	Silentbloc de bras inférieur	Lenkergelenk	Silentblock
13			+21080-2904046-00		4	Шарнир растяжки задний	Rear tie rod silentblock	Silentbloc arrière de tirant	Zugstrebengelenk, hinten	Buje
14			+00001-0025749-21		4	Гайка M16x1,5 самоконтрящаяся	Self-locking nut M16x1.5	Ecrou autofreiné M16x1,5	S.Mutter M16x1,5	Tuerca M16x1,5
15			+21120-2904400-00	(02)	1	Поперечина передней подвески	Front suspension crossmember	Traverse de suspension avant	Querträger	Travesaño de suspensión delantera
16	02203	->12.00	21080-2904054-00		2	Шайба переднего шарнира	Washer	Rondelle de silentbloc avant	Gelenkscheibe, vorne	Arandela de la articulación delantera
17	2203	12.00->	+21100-2904054-00		2	Шайба переднего шарнира	Washer	Rondelle de silentbloc avant	Gelenkscheibe, vorne	Arandela de la articulación delantera
18			+21100-2904400-00	(01)	1	Поперечина передней подвески	Front suspension cross-member	Traverse de suspension avant	Querträger	Travesaño de suspensión delantera
19			+21080-2904050-00		2	Подушка переднего шарнира растяжки	Mounting rubber, front tie rod silentblock	Silentbloc de tirant avant	Gelenklagerung, vorne	Casquillo elástico de atriculación delantera
20			+21100-2904312-00		4	Болт	Bolt	Boulon	Schraube	Tornillo
21			+21100-2904055-00		2	Шайба переднего шарнира	Washer	Rondelle de silentbloc avant	Gelenkscheibe, vorne	Arandela de la articulación delantera
22			+21080-2904225-00		8	Шайба регулировочная	Adjuster shim	Rondelle de calage	Einstellscheibe	Arandela de regulación
23			+21080-2904270-00		2	Растяжка нижнего рычага	Tie rod, lower control arm	Tirant de bras de suspension	Zugstrebe unten	Tirante del brazo inferior
24			+21080-2904045-00		4	Шайба упорная	Thrust washer	Rondelle de butée	Anschlagscheibe	Arandela tope
25			+00001-0061050-11		2	Гайка M12x1,25 самоконтрящаяся	Self-locking nut M12x1.25	Ecrou autofreiné M12x1,25	S.Mutter M12x1,25	Tuerca M12x1,25 autoblocante

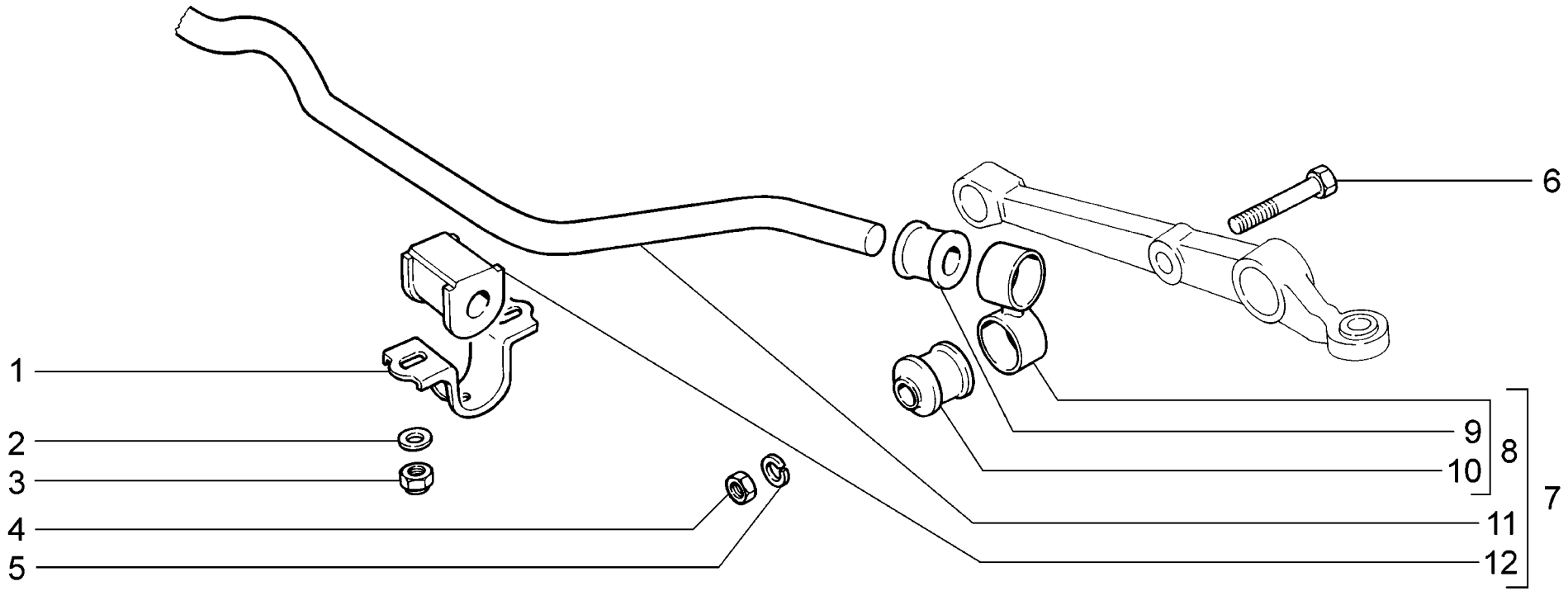

D220	**Стабилизатор поперечной устойчивости** **Anti-roll bar** **Barre stabilisatrice anti-roulis** **Querstabilisator** **Barra estabilizadora trasversal**	2110 21101 21101-01 21101-02 21101-51 21101-52 21102	21103 21104 21104-01 21104-02 21104-03 21104-51 21104-52	21104-53 2111 21112 21112-01 21112-02 21112-51 21112-52	21113 21114 21114-01 21114-02 21114-51 21114-52 2112	21121 21121-01 21121-02 21121-51 21121-52 21124 21124-01	21124-02 21124-51 21124-52

п. It.	№ изв. Notif. N.	Дата Not.Data	Номер детали Part N.	Применяемость Application	Кол QTY	RUS Наименование	GB Description	F Désignation	D Benennung	E Denominación
1			+ 21080-2906042-00		2	Кронштейн подушки штанги	Bracket, anti-roll bar flexible mounting	Support de palier de barre stabilisatrice	Halter der Stabilisatorlagerung	Soporte de tope de la barra
2			+ 00001-0005196-01		4	Шайба 8	Washer 8	Rondelle 8	Scheibe 8	Arandela 8
3			+ 00001-0061041-11		4	Гайка M8 самоконтрящаяся	Self-locking nut M8	Ecrou autofreiné M8	S.Mutter M8	Tuerca M8 autoblocante
4			00001-0021647-11		2	Гайка M10x1,25	Nut M10x1.25	Ecrou M10x1,25	Mutter M10x1,25	Tuerca M10x1,25
5			+ 00001-0005168-70		2	Шайба 10 пружинная	Spring washer 10	Rondelle élastique 10	Federscheibe 10	Arandela 10 elástica
6			00001-0059713-21		2	Болт M10x1,25x75	Bolt M10x1.25x75	Boulon M10x1,25x75	Schraube M10x1,25x75	Tornillo M10x1,25x75
7			+ 21100-2906010-00		1	Стабилизатор в сборе	Anti-roll bar assy	Barre stabilisatrice	Stabilisatorstab	Barra del estabilizador conjunto
8			+ 21100-2906050-00		2	Стойка стабилизатора	Anti-roll strut	Biellette	Stabilisatorhalterung	Montante del estabilizador
9			+ 21100-2906078-00		2	Втулка стойки верхняя	Upper bush, strut	Douille supérieure de biellette	Buchse	Casquillo del péndulo superior
10			+ 21080-2906079-00		2	Втулка стойки нижняя	Lower bush, strut	Douille inférieure de biellette	Federbeinlagerbuchse, unten	Casquillo del péndulo inferior
11			+ 21100-2906016-00		1	Штанга стабилизатора	Anti-roll bar	Barre stabilisatrice	Stabilisatorstab	Barra del estabilizador
12			+ 21100-2906040-00		2	Подушка штанги	Flexible mounting, anti-roll bar	Palier élastique de barre stabilisatrice	Stabilisatordämpfer	Tope de la barra

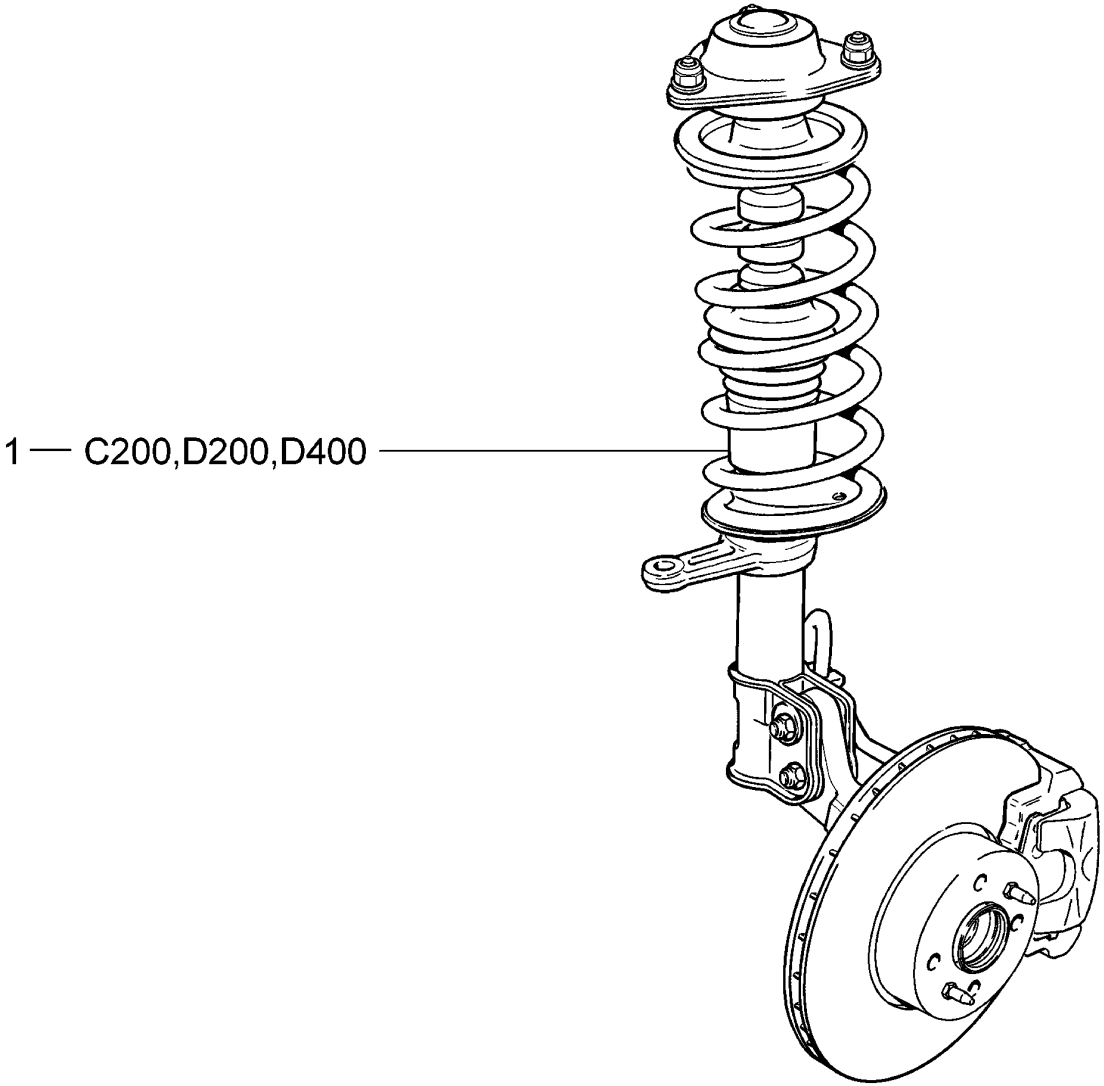

D240	**Стойки телескопические в сборе** **Telescopic struts assy** **Jambes téléscopiques complètes** **Federbein, komplett** **Montantes telescópicos en conjunto**	2110 (01) 21101 (01) 21101-01 (01) 21101-02 (01) 21101-51 (01) 21101-52 (01) 21102 (01)	21103 (02) 21104 (02) 21104-01 (02) 21104-02 (02) 21104-03 (02) 21104-51 (02) 21104-52 (02)	21104-53 (02) 2111 (01) 21112 (01) 21112-01 (01) 21112-02 (01) 21112-51 (01) 21112-52 (01)	21113 (02) 21114 (02) 21114-01 (02) 21114-02 (02) 21114-51 (02) 21114-52 (02) 2112 (02)	21121 (01) 21121-01 (01) 21121-02 (01) 21121-51 (01) 21121-52 (01) 21124 (02) 21124-01 (02)	21124-02 (02) 21124-51 (02) 21124-52 (02)

п. It.	№ изв. Notif. N.	Дата Not.Data	Номер детали Part N.	Применяемость Application	Кол QTY	RUS Наименование	GB Description	F Désignation	D Benennung	E Denominación
1			+ 21100-2901023-00	(01)	1	Стойка передней подвески левая в сборе	LH front suspension strut assy	Montant G de suspension avant	Vorderer Stoßdämpfer links komplett	Pata telescópica izq. en conjunto
1			+ 21120-2901023-00	(02)	1	Стойка передней подвески левая в сборе	LH front suspension strut assy	Montant G de suspension avant	Vorderer Stoßdämpfer links komplett	Pata telescópica izq. en conjunto
1			+ 21100-2901022-00	(01)	1	Стойка передней подвески правая в сборе	RH front suspension strut assy	Montant D de suspension avant	Vorderer Stoßdämpfer rechts komplett	Pata telescópica der. en conjunto
1			+ 21120-2901022-00	(02)	1	Стойка передней подвески правая в сборе	RH front suspension strut assy	Montant D de suspension avant	Vorderer Stoßdämpfer rechts komplett	Pata telescópica der. en conjunto

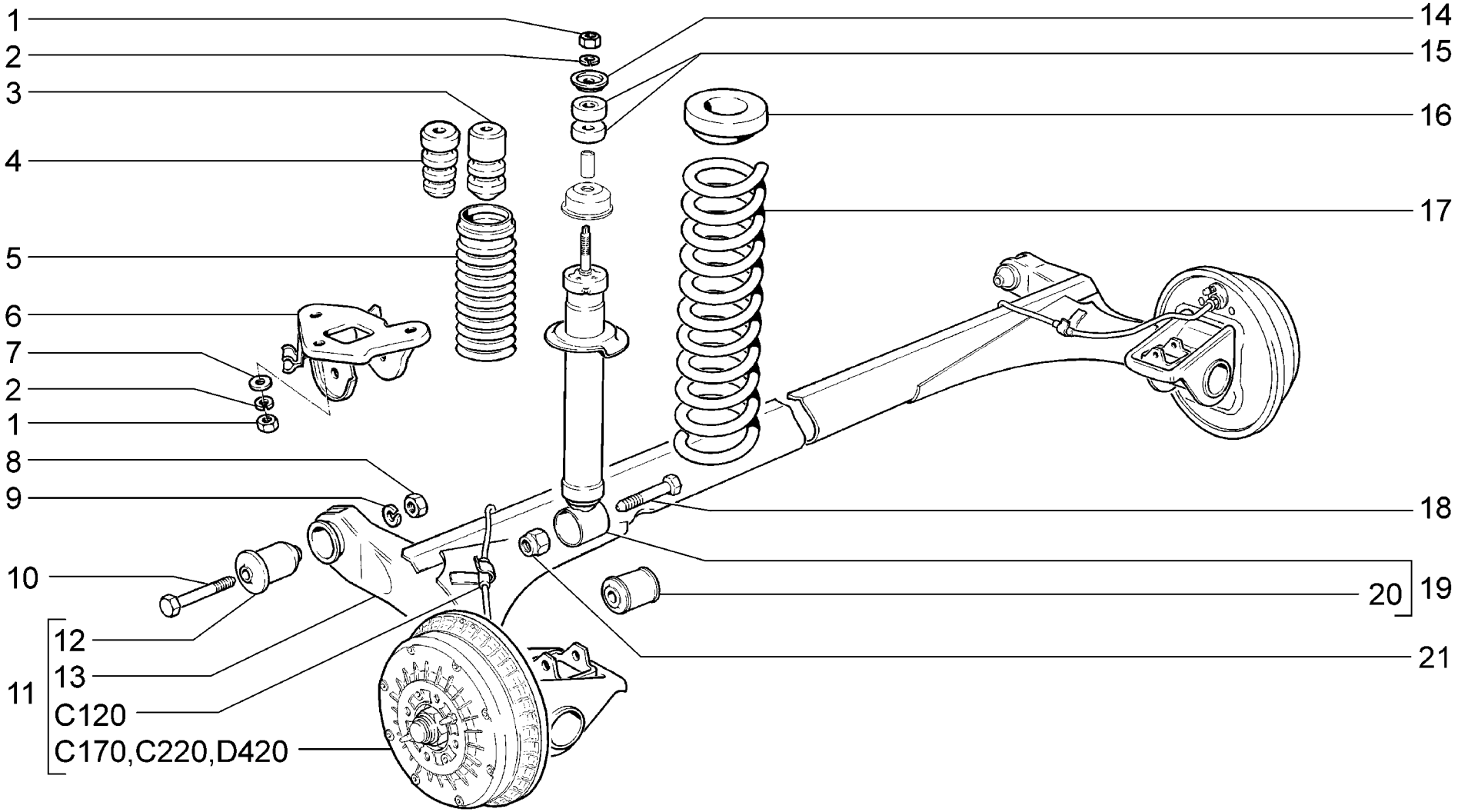

D300	**Подвеска задняя** **Rear suspension** **Suspension arrière** **Hinterradaufhängung** **Suspensión trasera**	2110 (01) 21101 (01) 21101-01 (01) 21101-02 (01) 21101-51 (01) 21101-52 (01) 21102 (01)	21103 (02) 21104 (01) 21104-01 (01) 21104-02 (01) 21104-03 (01) 21104-51 (01) 21104-52 (01)	21104-53 (01) 2111 (03) 21112 (03) 21112-01 (03) 21112-02 (03) 21112-51 (03) 21112-52 (03)	21113 (03) 21114 (03) 21114-01 (03) 21114-02 (03) 21114-51 (03) 21114-52 (03) 2112 (01)	21121 (01) 21121-01 (01) 21121-02 (01) 21121-51 (01) 21121-52 (01) 21124 (01) 21124-01 (01)	21124-02 (01) 21124-51 (01) 21124-52 (01)

п. It.	№ изв. Notif. N.	Дата Not.Data	Номер детали Part N.	Применяемость Application	Кол QTY	RUS Наименование	GB Description	F Désignation	D Benennung	E Denominación
1			00001-0021647-11		8	Гайка M10x1,25	Nut M10x1.25	Ecrou M10x1,25	Mutter M10x1,25	Tuerca M10x1,25
2			+00001-0005168-70		8	Шайба 10 пружинная	Spring washer 10	Rondelle élastique 10	Federscheibe 10	Arandela 10 elástica
3			+21080-2912622-01	(02-Exp)	2	Буфер задней подвески	Rear suspension buffer	Butée élastique de suspension arrière	Dämpfergummi	Tope de suspensión trasera
3			+21100-2912622-00	~ (01)(02-10)(03)	2	Буфер задней подвески	Rear suspension buffer	Butée élastique de suspension arrière	Dämpfergummi	Tope de suspensión trasera
4			+21100-2912622-01	~ (01)(02-10)(03)	2	Буфер задней подвески	Rear suspension buffer	Butée élastique de suspension arrière	Dämpfergummi	Tope de suspensión trasera
5			21080-2915681-00	~	2	Кожух защитный	Bellows	Soufflet protecteur	Faltenbalg	Protector
5			+21080-2915681-01	~	2	Кожух защитный	Bellows	Soufflet protecteur	Faltenbalg	Protector
6			+21100-2914047-00		1	Кронштейн рычага левый	LH bracket, arm	Palier-support G de bras	Lenkerträger, links	Soporte de palanca izq.
6			+21100-2914046-00		1	Кронштейн рычага правый	RH bracket, arm	Palier-support D de bras	Lenkerträger, rechts	Soporte de palanca der.
7			+00001-0026297-01		6	Шайба 10	Washer 10	Rondelle 10	Scheibe 10	Arandela 10
8			+00001-0061015-11		2	Гайка M12x1,25	Nut M12x1.25	Ecrou M12x1,25	Mutter M12x1,25	Tuerca M12x1,25
9			+00001-0005170-70		2	Шайба 12 пружинная	Spring washer 12	Rondelle élastique 12	Federscheibe 12	Arandela 12 elástica
10			+21080-2914040-00		2	Болт рычага	Bolt, arm	Boulon de bras	Lenkerschraube	Tornillo de palanca
11			+21100-2914002-00		1	Рычаги задней подвески в сборе	Rear suspension arms assy	Bras de suspension arrière assemblés	Hinterachslenker komplett	Brazos de suspensión trasera en conjunto
12			+21100-2914054-00		2	Шарнир рычага	Silentblock, arm	Silentbloc de bras	Lenkergelenk	Articulación del brazo
13			+21100-2914008-00		1	Рычаги задней подвески	Rear suspension arms	Bras de suspension arrière	Hinterachslenker	Brazos de suspensión trasera
14			+21010-2905455-01		2	Шайба	Washer	Rondelle	Scheibe	Arandela
15			+21100-2915450-00		4	Подушка амортизатора	Shock absorber mounting rubber	Bloc élastique de fixation d'amortisseur	Stoßdämpferlagerung	Tope del amortiguador
16			+21080-2912652-00		2	Прокладка верхняя	Gasket, upper	Joint supérieur	Obere Dichtung	Junta superior
17			+21100-2912712-00	(01)(02-10)	2	Пружина задней подвески	Rear suspension coil spring	Ressort de suspension arrière	Feder	Muelle de la suspensión trasera
17			+21100-2912712-10	(02-Exp)	2	Пружина задней подвески	Rear suspension coil spring	Ressort de suspension arrière	Feder	Muelle de la suspensión trasera
17			+21110-2912712-00	(03)	2	Пружина задней подвески	Rear suspension coil spring	Ressort de suspension arrière	Feder	Muelle de la suspensión trasera
18			+00001-0061429-21		2	Болт M12x1,25x80 с заостренным концом	Sharp-end bolt M12x1.25x80	Boulon M12x1,25x80 à queue pointue	Schraube M12x1,25x80 mit Spitze	Tornillo M12x1,25x80 con extremo agudo
19			+21100-2915004-02		2	Амортизатор задней подвески	Rear suspension shock absorber	Amortisseur arrière	Stoßdämpfer, hinten	Amortiguador de suspensión trasera
20			+21080-2915446-01		2	Втулка амортизатора	Bush, shock absorber	Silentbloc d'amortisseur	Stoßdämpferbuchse	Casquillo del amortiguador
21			+00001-0061050-11		2	Гайка M12x1,25 самоконтрящаяся	Self-locking nut M12x1.25	Ecrou autofreiné M12x1,25	S.Mutter M12x1,25	Tuerca M12x1,25 autoblocante

21100-2912622-00x2 = 21100-2912622-01x2

21080-2915681-00x2 = 21080-2915681-01x2

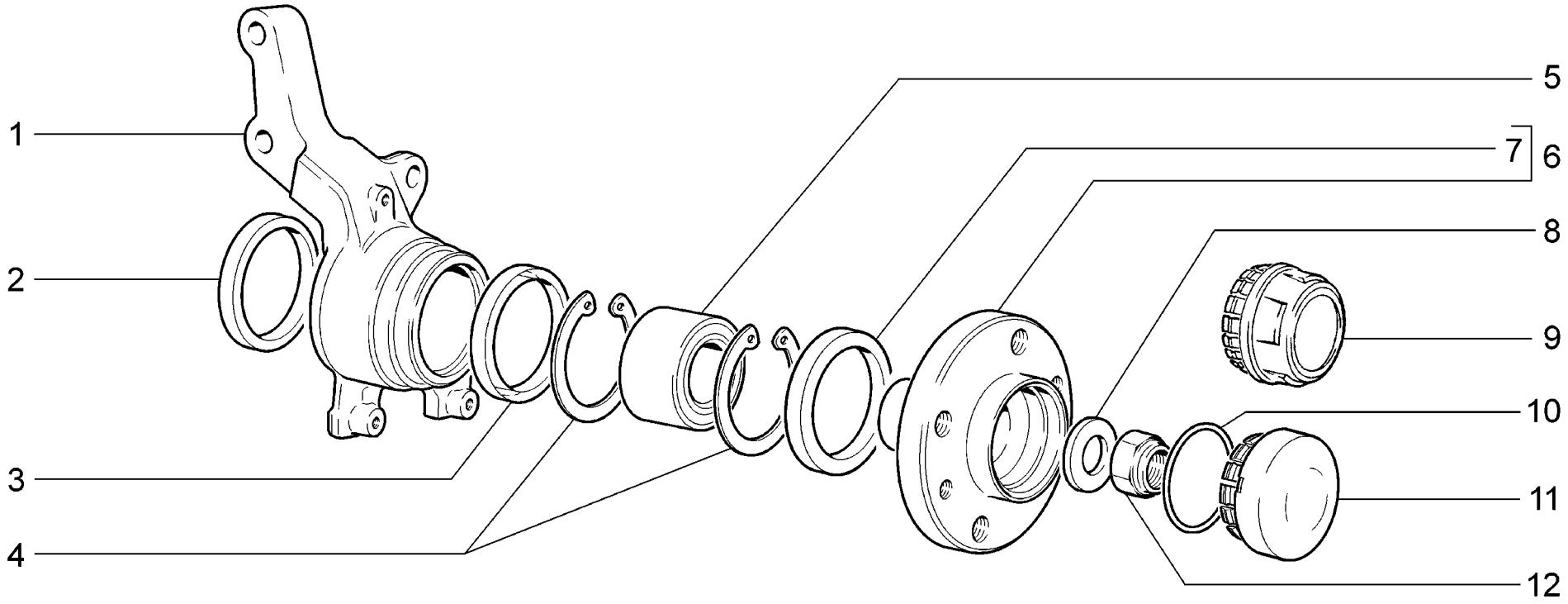

D400	**Кулаки поворотные и ступицы** **Steering knuckles and hubs** **Pivots et moyeux** **Achsschenkel und Naben** **Manguetas y cubos**	**2110** **21101** **21101-01** **21101-02** **21101-51** **21101-52** **21102**	**21103** **21104** **21104-01** **21104-02** **21104-03** **21104-51** **21104-52**	**21104-53** **2111** **21112** **21112-01** **21112-02** **21112-51** **21112-52**	**21113** **21114** **21114-01** **21114-02** **21114-51** **21114-52** **2112**	**21121** **21121-01** **21121-02** **21121-51** **21121-52** **21124** **21124-01**	**21124-02** **21124-51** **21124-52**

п. It.	№ изв. Notif. N.	Дата Not.Data	Номер детали Part N.	Применяемость Application	Кол QTY	RUS Наименование	GB Description	F Désignation	D Benennung	E Denominación
1			+21080-3001015-00		1	Кулак поворотный левый	Stub axle, LH	Pivot G	Achsschenkel, links	Muñón de rotación izq.
1			+21080-3001014-00		1	Кулак поворотный правый	Stub axle, RH	Pivot D	Achsschenkel, rechts	Muñón de rotación der.
2			+21080-3001060-00		2	Кольцо грязезащитное внутреннее	Inner guard ring	Bague pare-boue intérieure	Schutzring, innen	Anillo de protección interior
3			+21080-3001061-00		2	Кольцо грязезащитное наружное	Outer guard ring	Bague pare-boue extérieure	Schutzring, außen	Anillo de protección exterior
4			+21080-3103032-00		4	Кольцо стопорное	Circlip	Bague d'arrêt	Haltering	Anillo de fijación
5			+21080-3103020-01	~	2	Подшипник ступицы	Hub bearing	Roulement de moyeu	Radlager	Rodamiento del cubo
5			+21080-3103020-02	~	2	Подшипник ступицы	Hub bearing	Roulement de moyeu	Radlager	Rodamiento del cubo
6			+21080-3103012-00		2	Ступица переднего колеса	Hub, front roadwheel	Moyeu de roue avant	Vorderradnabe	Cubo de rueda delantera
7			+21080-3103061-00		2	Кольцо грязезащитное	Guard ring	Bague pare-boue	Staubschutzring	Anillo guardapolvos
8			+21080-3103079-00		2	Шайба подшипника	Bearing washer	Rondelle de roulement	Lagerscheibe	Arandela del cojinete
9	08398	->01.03	+21080-3103065-00		2	Колпак ступицы колеса	Wheel hub cover	Couvre-moyeu	Radnabenkappe	Casquete del cubo rueda
10			+21080-3103068-00		2	Кольцо уплотнительное	Sealing ring	Bague d'étanchéité	Dichtring	Anillo de empaquetadura
11	8398	01.03->	+21100-3103065-00		2	Колпак ступицы колеса	Wheel hub cover	Couvre-moyeu	Radnabenkappe	Casquete del cubo rueda
12			+00001-0040442-71		2	Гайка M20x1,5 самоконтрящаяся	Self-locking nut M20x1.5	Ecrou autofreiné M20x1,5	S.Mutter M20x1,5	Tuerca M20x1,5

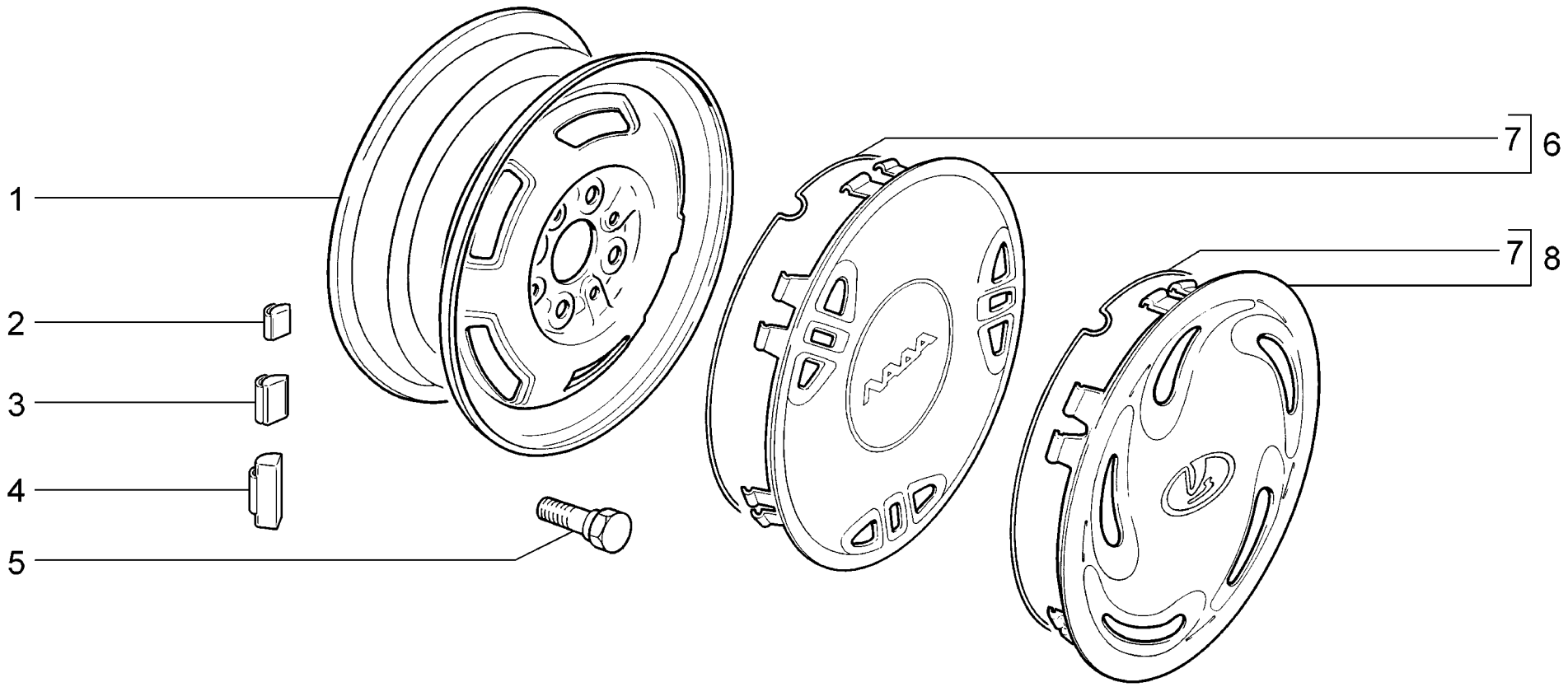

D410	**Колеса** **Wheels** **Roues** **Räder** **Ruedas**	**2110** **21101** **21101-01** **21101-02** **21101-51** **21101-52** **21102**	**2111** **21112** **21112-01** **21112-02** **21112-51** **21112-52** **2112**	**21121** **21121-01** **21121-02** **21121-51** **21121-52**

п. It.	№ изв. Notif. N.	Дата Not.Data	Номер детали Part N.	Применяемость Application	Кол QTY	RUS Наименование	GB Description	F Désignation	D Benennung	E Denominación
1	01788	->02.04	21080-3101015-06	~	5	Колесо	Road wheel	Jante	Rad	Rueda
1	01788	->02.04	21080-3101015-07	~	5	Колесо	Road wheel	Jante	Rad	Rueda
1	1788	02.04->	+21080-3101015-08		5	Колесо	Road wheel	Jante	Rad	Rueda
2	9008	01.06->	11180-3101301-01	~ (140)	10*	Грузик балансировочный 5г	Balance weight, 5 g	Masse d'équilibrage 5 g	Ausgleichgewicht 5 g	Contrapeso 5 gr.
2			+21080-3101308-00	~	10*	Грузик балансировочный 5 г	Balance weight, 5 g	Masse d'équilibrage 5 g	Ausgleichgewicht 5 g	Contrapeso 5 gr.
3			+21080-3101301-00	~	10*	Грузик балансировочный 10 г	Balance weight, 10 g	Masse d'équilibrage 10 g	Ausgleichgewicht 10 g	Contrapeso 10 gr.
4	9008	01.06->	11180-3101302-01	~ (140)	10*	Грузик балансировочный 10г	Balance weight, 10 g	Masse d'équilibrage 10 g	Ausgleichgewicht 10 g	Contrapeso 10 gr.
4	9008	01.06->	11180-3101303-01	~ (140)	10*	Грузик балансировочный 15г	Balance weight, 15 g	Masse d'équilibrage 15 g	Ausgleichgewicht 15 g	Contrapeso 15 gr.
4			+21080-3101309-00	~	10*	Грузик балансировочный 15 г	Balance weight, 15 g	Masse d'équilibrage 15 g	Ausgleichgewicht 15 g	Contrapeso 15 gr.
4	9008	01.06->	11180-3101304-01	~ (140)	10*	Грузик балансировочный 20г	Balance weight, 20 g	Masse d'équilibrage 20 g	Ausgleichgewicht 20 g	Contrapeso 20 gr.
4			+21080-3101302-00	~	10*	Грузик балансировочный 20 г	Balance weight, 20 g	Masse d'équilibrage 20 g	Ausgleichgewicht 20 g	Contrapeso 20 gr.
4	9008	01.06->	11180-3101306-01	~ (140)	10*	Грузик балансировочный 25г	Balance weight, 25 g	Masse d'équilibrage 25 g	Ausgleichgewicht 25 g	Contrapeso 25 gr.
4			+21080-3101310-00	~	10*	Грузик балансировочный 25 г	Balance weight, 25 g	Masse d'équilibrage 25 g	Ausgleichgewicht 25 g	Contrapeso 25 gr.
4	9008	01.06->	11180-3101307-01	~ (140)	10*	Грузик балансировочный 30г	Balance weight, 30 g	Masse d'équilibrage 30 g	Ausgleichgewicht 30 g	Contrapeso 30 gr.
4			+21080-3101303-00	~	10*	Грузик балансировочный 30 г	Balance weight, 30 g	Masse d'équilibrage 30 g	Ausgleichgewicht 30 g	Contrapeso 30 gr.
4	9008	01.06->	11180-3101308-01	~ (140)	10*	Грузик балансировочный 35г	Balance weight, 35 g	Masse d'équilibrage 35 g	Ausgleichgewicht 35 g	Contrapeso 35 gr.
4			+21080-3101311-00	~	10*	Грузик балансировочный 35 г	Balance weight, 35 g	Masse d'équilibrage 35 g	Ausgleichgewicht 35 g	Contrapeso 35 gr.
4	9008	01.06->	11180-3101309-01	~ (140)	10*	Грузик балансировочный 40г	Balance weight, 40 g	Masse d'équilibrage 40 g	Ausgleichgewicht 40 g	Contrapeso 40 gr.
4			+21080-3101304-00	~	10*	Грузик балансировочный 40 г	Balance weight, 40 g	Masse d'équilibrage 40 g	Ausgleichgewicht 40 g	Contrapeso 40 gr.
4	9008	01.06->	11180-3101310-01	~ (140)	10*	Грузик балансировочный 45г	Balance weight, 45 g	Masse d'équilibrage 45 g	Ausgleichgewicht 45 g	Contrapeso 45 gr.
4			+21080-3101312-00	~	10*	Грузик балансировочный 45 г	Balance weight, 45 g	Masse d'équilibrage 45 g	Ausgleichgewicht 45 g	Contrapeso 45 gr.
4	9008	01.06->	11180-3101311-01	~ (140)	10*	Грузик балансировочный 50г	Balance weight, 50 g	Masse d'équilibrage 50 g	Ausgleichgewicht 50 g	Contrapeso 50 gr.
4			+21080-3101306-00	~	10*	Грузик балансировочный 50 г	Balance weight, 50 g	Masse d'équilibrage 50 g	Ausgleichgewicht 50 g	Contrapeso 50 gr.
4	9008	01.06->	11180-3101312-01	~ (140)	10*	Грузик балансировочный 55г	Balance weight, 55 g	Masse d'équilibrage 55 g	Ausgleichgewicht 55 g	Contrapeso 55 gr.
4			+21080-3101313-00	~	10*	Грузик балансировочный 55 г	Balance weight, 55 g	Masse d'équilibrage 55 g	Ausgleichgewicht 55 g	Contrapeso 55 gr.
4	9008	01.06->	11180-3101313-01	~ (140)	10*	Грузик балансировочный 60г	Balance weight, 60 g	Masse d'équilibrage 60 g	Ausgleichgewicht 60 g	Contrapeso 60 gr.
4			+21080-3101307-00	~	10*	Грузик балансировочный 60 г	Balance weight, 60 g	Masse d'équilibrage 60 g	Ausgleichgewicht 60 g	Contrapeso 60 gr.
5			+21080-3101040-00		16	Болт колеса	Wheel bolt	Boulon de roue	Radbolzen	Tornillo de rueda
6			+21100-3102010-00	~	4	Колпак колеса	Wheel cap	Enjoliveur de roue	Radkappe	Embellecedor de rueda
7			+21093-3102020-00		4	Пружина колпака	Cap spring	Ressort	Nabenkappefeder	Muelle
8			+21130-3102010-00	~	4	Колпак колеса	Wheel cap	Enjoliveur de roue	Radkappe	Embellecedor de rueda
8			+21130-3102010-01	~	4	Колпак колеса	Wheel cap	Enjoliveur de roue	Radkappe	Embellecedor de rueda
8			+21130-3102010-02	~	4	Колпак колеса	Wheel cap	Enjoliveur de roue	Radkappe	Embellecedor de rueda

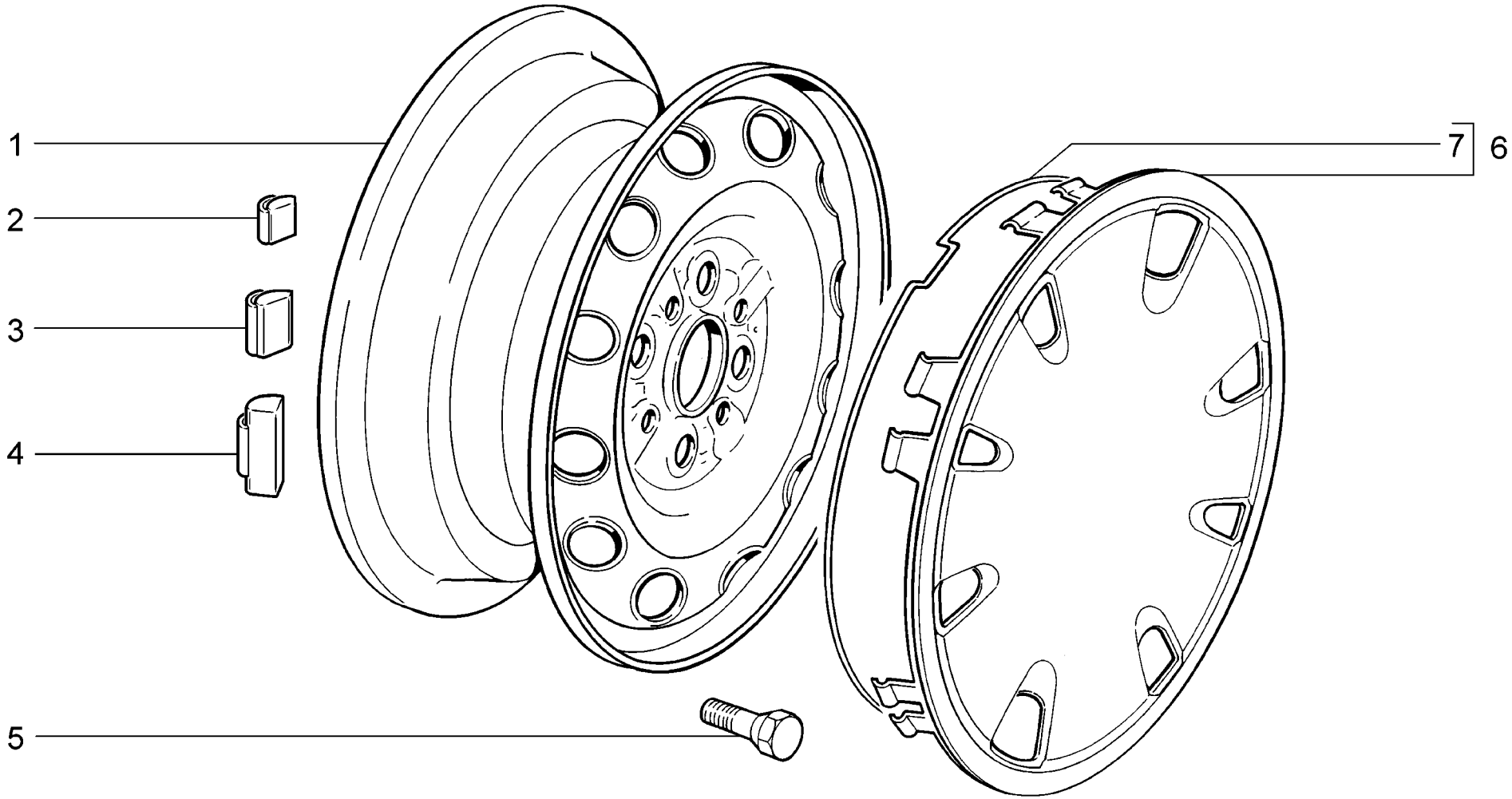

D411	**Колеса** **Wheels** **Roues** **Räder** **Ruedas**	**21103** **21104** **21104-01** **21104-02** **21104-03** **21104-51** **21104-53**	**21113** **21114** **21114-01** **21114-02** **21114-51** **2112** **21124**	**21124-01** **21124-51**

п. It.	№ изв. Notif. N.	Дата Not.Data	Номер детали Part N.	Применяемость Application	Кол QTY	RUS Наименование	GB Description	F Désignation	D Benennung	E Denominación
1	0769	->05.00	21120-3101015-01		5	Колесо	Road wheel	Jante	Rad	Rueda
1	769	05.00->	+21120-3101015-02	~	5	Колесо	Road wheel	Jante	Rad	Rueda
1	01781	->02.04	21120-3101015-03	~	5	Колесо	Road wheel	Jante	Rad	Rueda
2	9008	01.06->	11180-3101301-01	~ (140)	10*	Грузик балансировочный 5г	Balance weight, 5 g	Masse d'équilibrage 5 g	Ausgleichgewicht 5 g	Contrapeso 5 gr.
2			+21080-3101308-00	~	10*	Грузик балансировочный 5 г	Balance weight, 5 g	Masse d'équilibrage 5 g	Ausgleichgewicht 5 g	Contrapeso 5 gr.
3			+21080-3101301-00	~	10*	Грузик балансировочный 10 г	Balance weight, 10 g	Masse d'équilibrage 10 g	Ausgleichgewicht 10 g	Contrapeso 10 gr.
4	9008	01.06->	11180-3101302-01	~ (140)	10*	Грузик балансировочный 10г	Balance weight, 10 g	Masse d'équilibrage 10 g	Ausgleichgewicht 10 g	Contrapeso 10 gr.
4	9008	01.06->	11180-3101303-01	~ (140)	10*	Грузик балансировочный 15г	Balance weight, 15 g	Masse d'équilibrage 15 g	Ausgleichgewicht 15 g	Contrapeso 15 gr.
4			+21080-3101309-00	~	10*	Грузик балансировочный 15 г	Balance weight, 15 g	Masse d'équilibrage 15 g	Ausgleichgewicht 15 g	Contrapeso 15 gr.
4	9008	01.06->	11180-3101304-01	~ (140)	10*	Грузик балансировочный 20г	Balance weight, 20 g	Masse d'équilibrage 20 g	Ausgleichgewicht 20 g	Contrapeso 20 gr.
4			+21080-3101302-00	~	10*	Грузик балансировочный 20 г	Balance weight, 20 g	Masse d'équilibrage 20 g	Ausgleichgewicht 20 g	Contrapeso 20 gr.
4	9008	01.06->	11180-3101306-01	~ (140)	10*	Грузик балансировочный 25г	Balance weight, 25 g	Masse d'équilibrage 25 g	Ausgleichgewicht 25 g	Contrapeso 25 gr.
4			+21080-3101310-00	~	10*	Грузик балансировочный 25 г	Balance weight, 25 g	Masse d'équilibrage 25 g	Ausgleichgewicht 25 g	Contrapeso 25 gr.
4	9008	01.06->	11180-3101307-01	~ (140)	10*	Грузик балансировочный 30г	Balance weight, 30 g	Masse d'équilibrage 30 g	Ausgleichgewicht 30 g	Contrapeso 30 gr.
4			+21080-3101303-00	~	10*	Грузик балансировочный 30 г	Balance weight, 30 g	Masse d'équilibrage 30 g	Ausgleichgewicht 30 g	Contrapeso 30 gr.
4	9008	01.06->	11180-3101308-01	~ (140)	10*	Грузик балансировочный 35г	Balance weight, 35 g	Masse d'équilibrage 35 g	Ausgleichgewicht 35 g	Contrapeso 35 gr.
4			+21080-3101311-00	~	10*	Грузик балансировочный 35 г	Balance weight, 35 g	Masse d'équilibrage 35 g	Ausgleichgewicht 35 g	Contrapeso 35 gr.
4	9008	01.06->	11180-3101309-01	~ (140)	10*	Грузик балансировочный 40г	Balance weight, 40 g	Masse d'équilibrage 40 g	Ausgleichgewicht 40 g	Contrapeso 40 gr.
4			+21080-3101304-00	~	10*	Грузик балансировочный 40 г	Balance weight, 40 g	Masse d'équilibrage 40 g	Ausgleichgewicht 40 g	Contrapeso 40 gr.
4	9008	01.06->	11180-3101310-01	~ (140)	10*	Грузик балансировочный 45г	Balance weight, 45 g	Masse d'équilibrage 45 g	Ausgleichgewicht 45 g	Contrapeso 45 gr.
4			+21080-3101312-00	~	10*	Грузик балансировочный 45 г	Balance weight, 45 g	Masse d'équilibrage 45 g	Ausgleichgewicht 45 g	Contrapeso 45 gr.
4	9008	01.06->	11180-3101311-01	~ (140)	10*	Грузик балансировочный 50г	Balance weight, 50 g	Masse d'équilibrage 50 g	Ausgleichgewicht 50 g	Contrapeso 50 gr.
4			+21080-3101306-00	~	10*	Грузик балансировочный 50 г	Balance weight, 50 g	Masse d'équilibrage 50 g	Ausgleichgewicht 50 g	Contrapeso 50 gr.
4	9008	01.06->	11180-3101312-01	~ (140)	10*	Грузик балансировочный 55г	Balance weight, 55 g	Masse d'équilibrage 55 g	Ausgleichgewicht 55 g	Contrapeso 55 gr.
4			+21080-3101313-00	~	10*	Грузик балансировочный 55 г	Balance weight, 55 g	Masse d'équilibrage 55 g	Ausgleichgewicht 55 g	Contrapeso 55 gr.
4	9008	01.06->	11180-3101313-01	~ (140)	10*	Грузик балансировочный 60г	Balance weight, 60 g	Masse d'équilibrage 60 g	Ausgleichgewicht 60 g	Contrapeso 60 gr.
4			+21080-3101307-00	~	10*	Грузик балансировочный 60 г	Balance weight, 60 g	Masse d'équilibrage 60 g	Ausgleichgewicht 60 g	Contrapeso 60 gr.
5			+21080-3101040-00		16	Болт колеса	Wheel bolt	Boulon de roue	Radbolzen	Tornillo de rueda
6			+21120-3102010-00	~	4	Колпак колеса	Wheel cap	Enjoliveur de roue	Radkappe	Embellecedor de rueda
6			+21120-3102010-01	~	4	Колпак колеса	Wheel cap	Enjoliveur de roue	Radkappe	Embellecedor de rueda
7			+21120-3102020-00		4	Пружина колпака	Cap spring	Ressort	Nabenkappefeder	Muelle

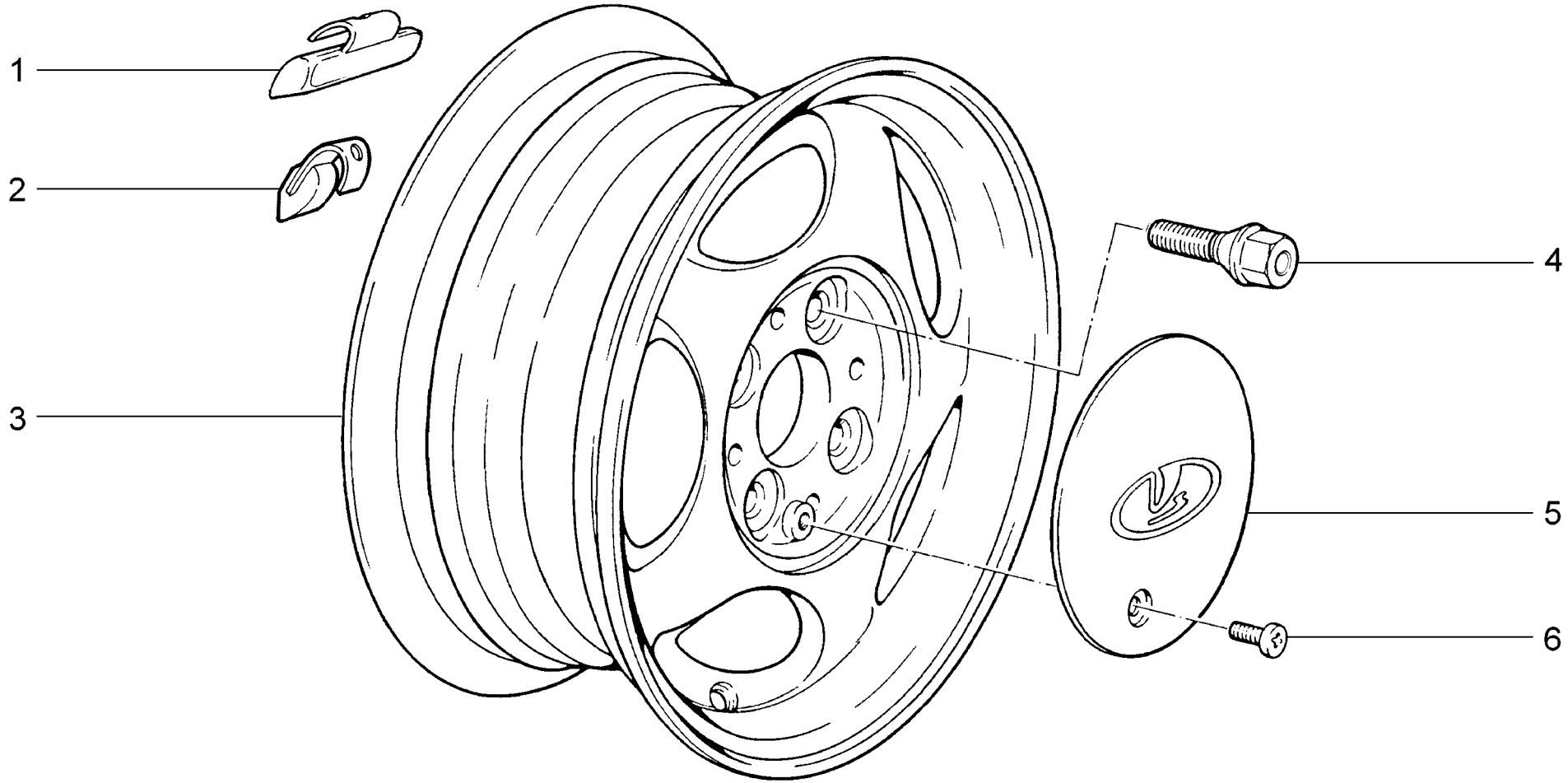

D412	**Колеса** **Wheels** **Roues** **Räder** **Ruedas**	**21104-02** **21104-03** **21104-52** **21114-02** **21114-52** **21124-02** **21124-52**

п. It.	№ изв. Notif. N.	Дата Not.Data	Номер детали Part N.	Применяемость Application	Кол QTY	RUS Наименование	GB Description	F Désignation	D Benennung	E Denominación
1	9008	01.06->	11186-3101302-01	~ (140)	10*	Грузик балансировочный 10г	Balance weight, 10 g	Masse d'équilibrage 10 g	Ausgleichgewicht 10 g	Contrapeso 10 gr.
1	9008	01.06->	11186-3101303-01	~ (140)	10*	Грузик балансировочный 15г	Balance weight, 15 g	Masse d'équilibrage 15 g	Ausgleichgewicht 15 g	Contrapeso 15 gr.
1			21120-3101303-00	~	10*	Грузик балансировочный 15 г	Balance weight, 15 g	Masse d'équilibrage 15 g	Ausgleichgewicht 15 g	Contrapeso 15 gr.
1	9008	01.06->	11186-3101304-01	~ (140)	10*	Грузик балансировочный 20г	Balance weight, 20 g	Masse d'équilibrage 20 g	Ausgleichgewicht 20 g	Contrapeso 20 gr.
1			21120-3101304-00	~	10*	Грузик балансировочный 20 г	Balance weight, 20 g	Masse d'équilibrage 20 g	Ausgleichgewicht 20 g	Contrapeso 20 gr.
1	9008	01.06->	11186-3101306-01	~ (140)	10*	Грузик балансировочный 25г	Balance weight, 25 g	Masse d'équilibrage 25 g	Ausgleichgewicht 25 g	Contrapeso 25 gr.
1			21120-3101306-00	~	10*	Грузик балансировочный 25 г	Balance weight, 25 g	Masse d'équilibrage 25 g	Ausgleichgewicht 25 g	Contrapeso 25 gr.
1	9008	01.06->	11186-3101307-01	~ (140)	10*	Грузик балансировочный 30г	Balance weight, 30 g	Masse d'équilibrage 30 g	Ausgleichgewicht 30 g	Contrapeso 30 gr.
1			21120-3101307-00	~	10*	Грузик балансировочный 30 г	Balance weight, 30 g	Masse d'équilibrage 30 g	Ausgleichgewicht 30 g	Contrapeso 30 gr.
1	9008	01.06->	11186-3101308-01	~ (140)	10*	Грузик балансировочный 35г	Balance weight, 35 g	Masse d'équilibrage 35 g	Ausgleichgewicht 35 g	Contrapeso 35 gr.
1			21120-3101308-00	~	10*	Грузик балансировочный 35 г	Balance weight, 35 g	Masse d'équilibrage 35 g	Ausgleichgewicht 35 g	Contrapeso 35 gr.
1	9008	01.06->	11186-3101309-01	~ (140)	10*	Грузик балансировочный 40г	Balance weight, 40 g	Masse d'équilibrage 40 g	Ausgleichgewicht 40 g	Contrapeso 40 gr.
1			21120-3101309-00	~	10*	Грузик балансировочный 40 г	Balance weight, 40 g	Masse d'équilibrage 40 g	Ausgleichgewicht 40 g	Contrapeso 40 gr.
1	9008	01.06->	11186-3101310-01	~ (140)	10*	Грузик балансировочный 45г	Balance weight, 45 g	Masse d'équilibrage 45 g	Ausgleichgewicht 45 g	Contrapeso 45 gr.
1			21120-3101310-00	~	10*	Грузик балансировочный 45 г	Balance weight, 45 g	Masse d'équilibrage 45 g	Ausgleichgewicht 45 g	Contrapeso 45 gr.
1	9008	01.06->	11186-3101311-01	~ (140)	10*	Грузик балансировочный 50г	Balance weight, 50 g	Masse d'équilibrage 50 g	Ausgleichgewicht 50 g	Contrapeso 50 gr.
1			21120-3101311-00	~	10*	Грузик балансировочный 50 г	Balance weight, 50 g	Masse d'équilibrage 50 g	Ausgleichgewicht 50 g	Contrapeso 50 gr.
1	9008	01.06->	11186-3101312-01	~ (140)	10*	Грузик балансировочный 55г	Balance weight, 55 g	Masse d'équilibrage 55 g	Ausgleichgewicht 55 g	Contrapeso 55 gr.
1			21120-3101312-00	~	10*	Грузик балансировочный 55 г	Balance weight, 55 g	Masse d'équilibrage 55 g	Ausgleichgewicht 55 g	Contrapeso 55 gr.
1	9008	01.06->	11186-3101313-01	~ (140)	10*	Грузик балансировочный 60г	Balance weight, 60 g	Masse d'équilibrage 60 g	Ausgleichgewicht 60 g	Contrapeso 60 gr.
1			21120-3101313-00	~	10*	Грузик балансировочный 60 г	Balance weight, 60 g	Masse d'équilibrage 60 g	Ausgleichgewicht 60 g	Contrapeso 60 gr.
2			+21100-3101302-00	~	10*	Грузик балансировочный 10 г	Balance weight, 10 g	Masse d'équilibrage 10 g	Ausgleichgewicht 10 g	Contrapeso 10 gr.
2	9008	01.06->	11186-3101301-01	~ (140)	10*	Грузик балансировочный 5г	Balance weight, 5 g	Masse d'équilibrage 5 g	Ausgleichgewicht 5 g	Contrapeso 5 gr.
2			+21100-3101301-00	~	10*	Грузик балансировочный 5 г	Balance weight, 5 g	Masse d'équilibrage 5 g	Ausgleichgewicht 5 g	Contrapeso 5 gr.
3			+21120-3101015-12		5	Колесо	Road wheel	Jante	Rad	Rueda
4			+21120-3101040-00		16	Болт колеса	Wheel bolt	Boulon de roue	Radbolzen	Tornillo de rueda
5			+21120-3101014-10		4	Колпак колеса	Wheel cap	Enjoliveur de roue	Radkappe	Embellecedor de rueda
6			+00001-0032764-01		4	Винт M6x20	Screw M6x20	Vis M6x20	Schraube M6x20	Tornillo M6x20

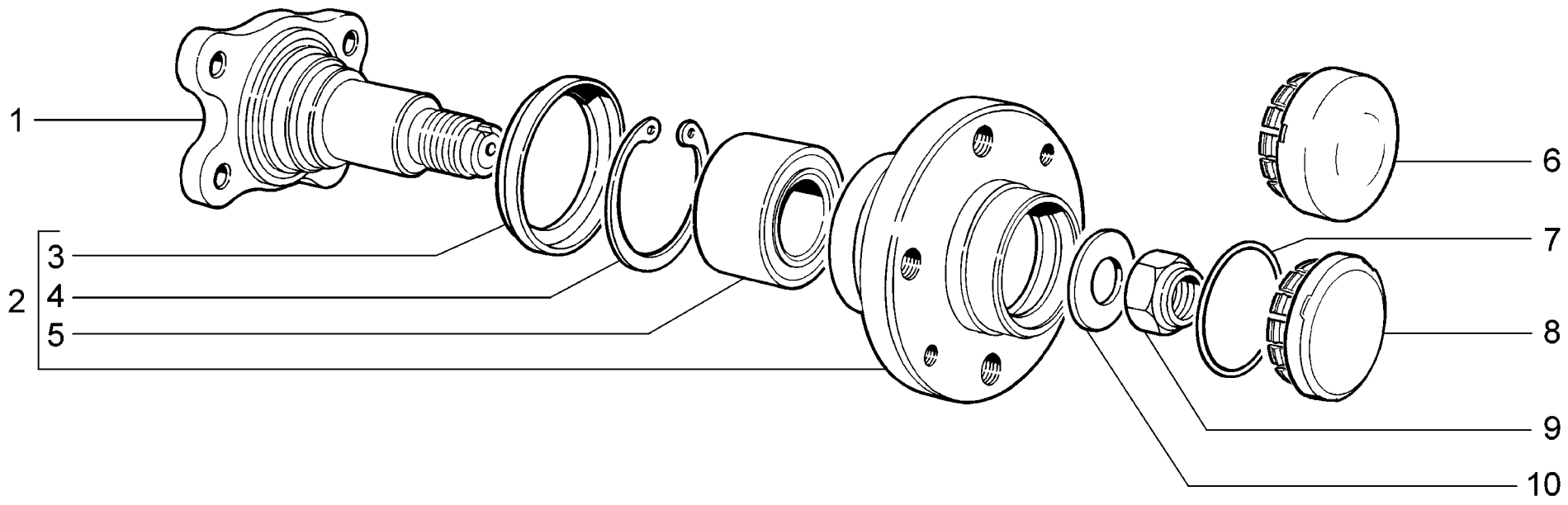

D420	**Ступица заднего колеса** **Rear wheel hub** **Moyeu de roue arrière** **Hinterradnabe** **Cubo de la rueda trasera**	**2110** **21101** **21101-01** **21101-02** **21101-51** **21101-52** **21102**	**21103** **21104** **21104-01** **21104-02** **21104-03** **21104-51** **21104-52**	**21104-53** **2111** **21112** **21112-01** **21112-02** **21112-51** **21112-52**	**21113** **21114** **21114-01** **21114-02** **21114-51** **21114-52** **2112**	**21121** **21121-01** **21121-02** **21121-51** **21121-52** **21124** **21124-01**	**21124-02** **21124-51** **21124-52**

п. It.	№ изв. Notif. N.	Дата Not.Data	Номер детали Part N.	Применяемость Application	Кол QTY	RUS Наименование	GB Description	F Désignation	D Benennung	E Denominación
1			21080-3104063-00		2	Ось ступицы	Hub shaft	Fusée	Nabenachse	Eje del cubo
2			21100-3104014-00		2	Ступица заднего колеса	Rear wheel hub	Moyeu de roue arrière	Hinterradnabe	Cubo de rueda trasera
3			+ 21080-3104016-00		2	Кольцо грязезащитное	Guard ring	Bague pare-boue	Staubschutzring	Anillo guardapolvos
4			+ 21080-3104032-00		2	Кольцо стопорное	Circlip	Bague d'arrêt	Haltering	Anillo de fijación
5			+ 21080-3104020-00	~	2	Подшипник ступицы	Hub bearing	Roulement de moyeu	Radlager	Rodamiento del cubo
5			+ 21080-3104020-01	~	2	Подшипник ступицы	Hub bearing	Roulement de moyeu	Radlager	Rodamiento del cubo
5			+ 21080-3104020-02	~	2	Подшипник ступицы	Hub bearing	Roulement de moyeu	Radlager	Rodamiento del cubo
6			+ 21080-3104079-00		2	Шайба подшипника	Bearing washer	Rondelle de roulement	Lagerscheibe	Arandela del cojinete
7	8398	01.03->	+ 21100-3103065-00		2	Колпак ступицы колеса	Wheel hub cover	Couvre-moyeu	Radnabenkappe	Casquete del cubo rueda
8			+ 21080-3103068-00		2	Кольцо уплотнительное	Sealing ring	Bague d'étanchéité	Dichtring	Anillo de empaquetadura
9	08398	->01.03	21100-3104065-00		2	Колпак ступицы	Wheel hub cover	Cache écrou	Radnabenkappe	Casquete del cubo rueda
10			+ 00001-0040442-71		2	Гайка M20x1,5 самоконтрящаяся	Self-locking nut M20x1.5	Ecrou autofreiné M20x1,5	S.Mutter M20x1,5	Tuerca M20x1,5

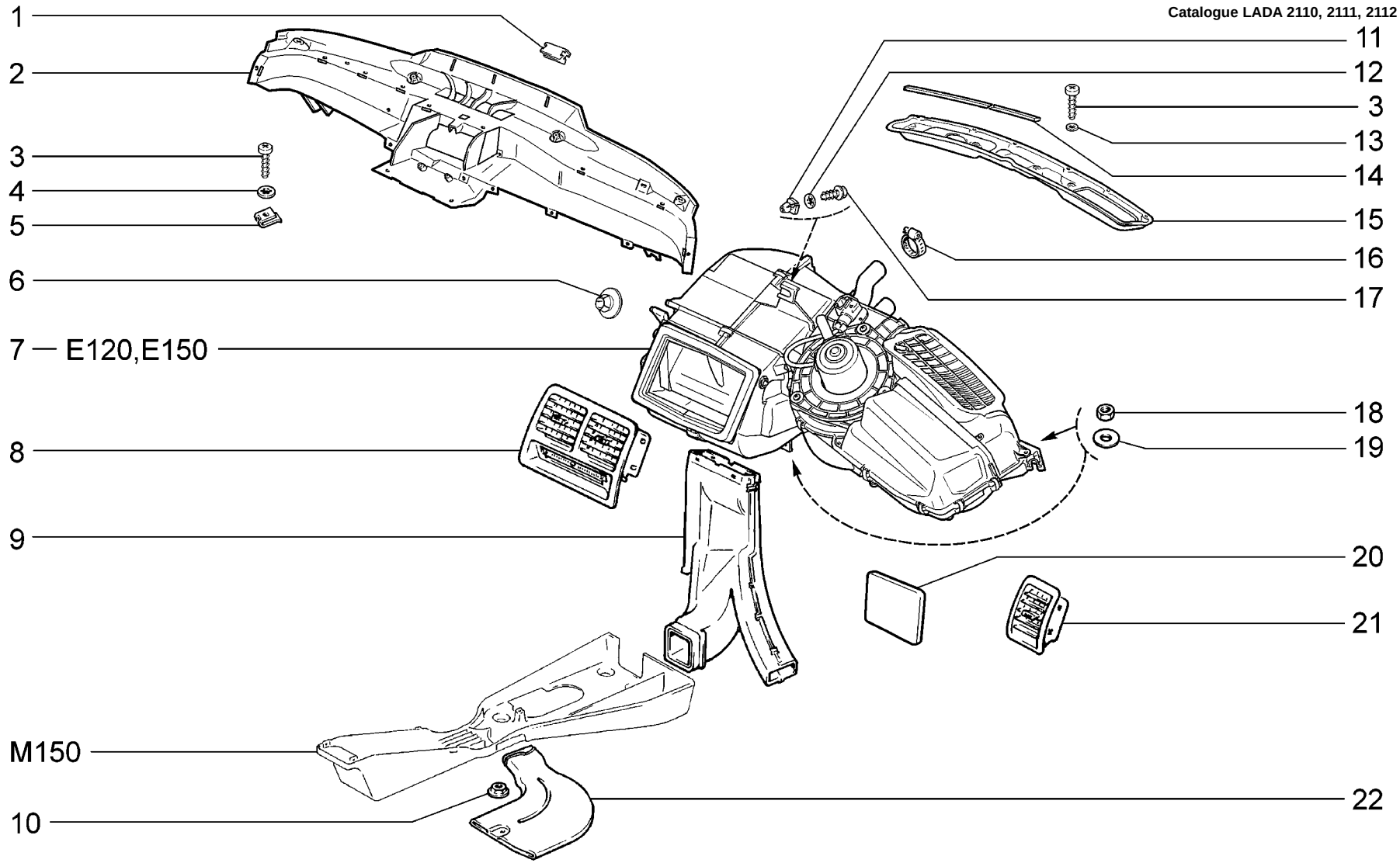

E100	**Система вентиляции и отопления** **Heating and ventilation system** **Chauffage-ventilation** **Heizungs- und Lüftungsanlage** **Sistema de ventilación y de calefacción**	**2110** **21101** **21101-01** **21101-02** **21101-51** **21101-52** **21102**	**21103** **21104** **21104-01** **21104-02** **21104-03** **21104-51** **21104-52**	**21104-53** **2111** **21112** **21112-01** **21112-02** **21112-51** **21112-52**	**21113** **21114** **21114-01** **21114-02** **21114-51** **21114-52** **2112**	**21121** **21121-01** **21121-02** **21121-51** **21121-52** **21124** **21124-01**	**21124-02** **21124-51** **21124-52**

п. It.	№ изв. Notif. N.	Дата Not.Data	Номер детали Part N.	Применяемость Application	Кол QTY	RUS Наименование	GB Description	F Désignation	D Benennung	E Denominación
1			00001-0041844-71		8	Скоба зажимная	Tensioning clip	Bride de serrage	Spannbügel	Grapa de fijación
2			+ 21100-8104402-40		1	Воздуховод вентиляции	Air duct, ventilation system	Conduit d'air de ventilation	Luftleitung	Conducto aire de ventilación
3			00001-0076702-01		29	Винт самонарезающий	Self-tapping screw	Vis taraudeuse	Blechschraube	Tornillo autorroscante
4			00001-0025991-71		17	Шайба 5 стопорная	Lock washer 5	Rondelle d'arrêt 5	Sicherungsscheibe 5	Arandela 5 de fijación
5			+ 21010-8109137-00		17	Гайка пружинная	Spring nut	Bride à ressort	Federmutter	Tuerca elástica
6			+ 21100-5007091-00		1	Заглушка	Plug	Obturateur	Stopfen	Obturador
7			+ 21110-8101012-00	~	1	Отопитель в сборе	Heater unit assy	Appareil de chauffage complet	Heizgerät komplett	Calefactor en conjunto
7			+ 21110-8101012-01	~	1	Отопитель	Heater unit	Appareil de chauffage	Heizgerät	Calefactor
7			+ 21110-8101012-20	(H)	1	Отопитель в сборе	Heater unit assy	Appareil de chauffage complet	Heizgerät komplett	Calefactor en conjunto
8			+ 21100-8104090-20		1	Сопло центральное	Centre facia vent nozzle	Aérateur central	Mitteldüse	Aireador central
9			+ 21100-8101340-00		1	Воздуховод обогрева ног	Air duct, footwell	Conduit d'arrivée d'air chaud aux pieds	Fußraum-Luftführungskasten	Conducto aire calefacción pies
10			+ 00001-0038321-01		2	Гайка М6 с зубчатым буртиком	Toothed collar nut M6	Ecrou M6 à collet denté	Zahnbundmutter M6	Tuerca M6 de collar dentado
11			+ 21110-8101482-00		1	Втулка крепления отопителя	Bush	Douille	Buchse	Casquillo
12			+ 00001-0025995-71		1	Шайба 6 стопорная	Lock washer 6	Rondelle d'arrêt 6	Sicherungsscheibe 6	Arandela 6 de fijación
13			00001-0025991-73		12	Шайба 5 стопорная	Lock washer 5	Rondelle d'arrêt 5	Sicherungsscheibe 5	Arandela 5 de fijación
14			+ 21100-8119048-10		1	Уплотнитель 610 мм	Seal 610 mm	Joint d'étanchéité 610 mm	Dichtung 610 mm	Empaquetadura 610 mm
15			+ 21100-8119078-20		1	Горловина приемная воздухозаборника	Air intake mouth	Bouche d'entrée d'air	Mündung Lüftungskasten	Boca receptor de toma de aire
16			+ 21080-1300080-60		2	Хомут винтовой	Screw-type clip	Collier à vis	Schraubenschelle	Abrazadera elicoidal
17			+ 00001-0051873-01		1	Винт 5.6x16 самонарезающий	Self-tapping screw 5.6x16	Vis 5.6x16 taraudeuse	Blechschraube 5.6x16	Tornillo 5.6x16 autorroscante
18			+ 00001-0007259-11		3	Гайка М6 низкая	Thin nut M6	Ecrou bas M6	Flachmutter M6	Tuerca M6 baja
19			00001-0026406-01		3	Шайба 6	Washer 6	Rondelle 6	Scheibe 6	Arandela 6
20			+ 21110-8119047-00		1	Заглушка	Plug	Obturateur	Stopfen	Obturador
21			+ 21100-8104040-10		2	Сопло вентиляции правое	RH side vent nozzle	Aérateur D	Düse, rechts	Aireador der.
22			+ 21100-8104033-00		1	Воздуховод левый	Air duct, LH	Conduit d'air G	Luftleitung links	Conducto aire izq.
22			+ 21100-8104032-00		1	Воздуховод правый	Air duct, RH	Conduit d'air D	Luftleitung rechts	Conducto aire der.

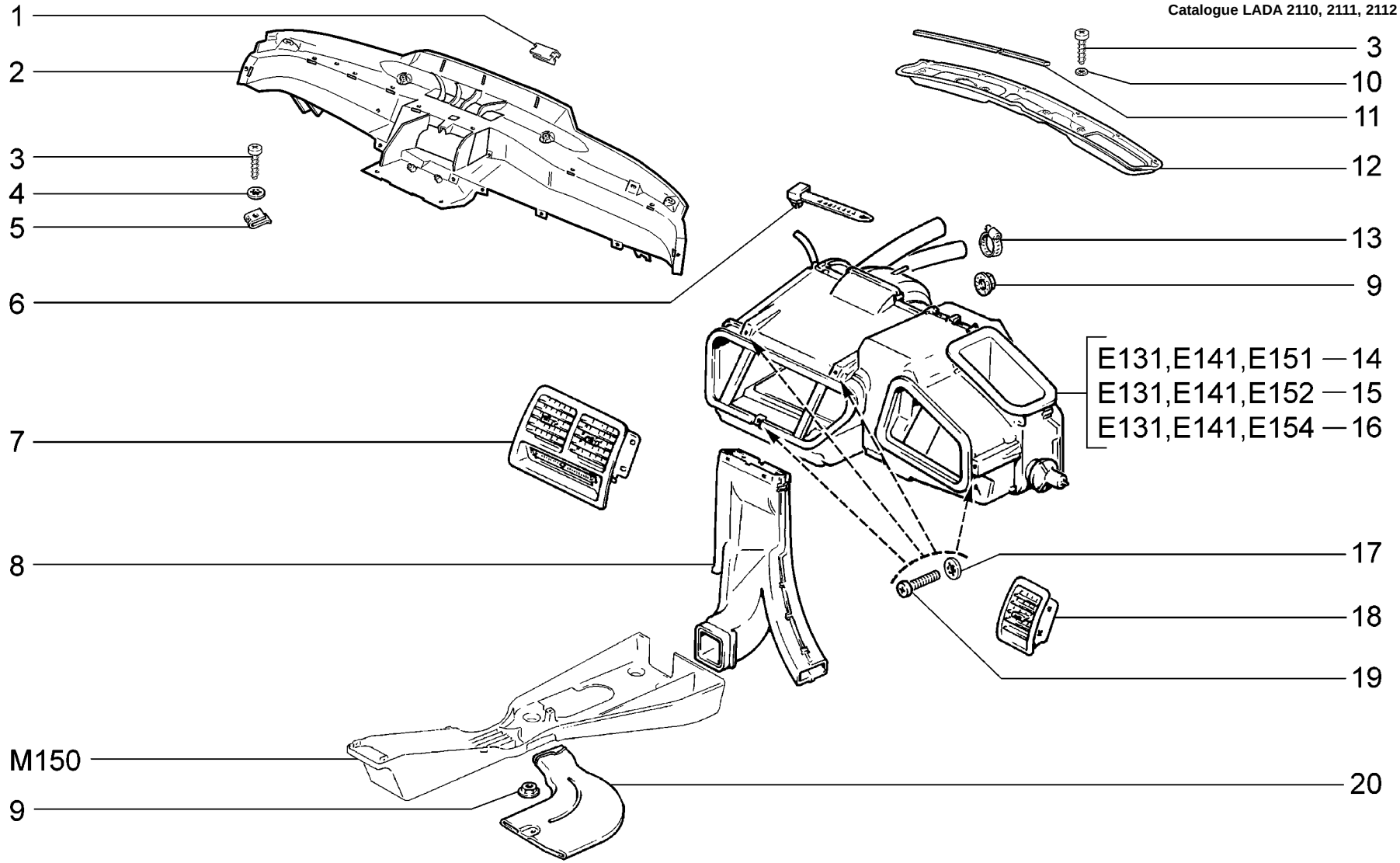

E101	**Система вентиляции и отопления** **Heating and ventilation system** **Chauffage-ventilation** **Heizungs- und Lüftungsanlage** **Sistema de ventilación y de calefacción**	**2110 (01)** **21102 (01)** **21103 (01)** **21104-01 (02)** **21104-02 (02)** **2111 (01)** **21113 (01)** **21114-01 (02)** **21114-02 (02)** **2112 (01)** **21124-01 (02)** **21124-02 (02)**

п. It.	№ изв. Notif. N.	Дата Not.Data	Номер детали Part N.	Применяемость Application	Кол QTY	RUS Наименование	GB Description	F Désignation	D Benennung	E Denominación
1			+ 00001-0041843-71		3	Скоба	Clip	Etrier	Bügel	Grapa
1			00001-0041844-71		8	Скоба зажимная	Tensioning clip	Bride de serrage	Spannbügel	Grapa de fijación
2			+ 21100-8104402-40		1	Воздуховод вентиляции	Air duct, ventilation system	Conduit d'air de ventilation	Luftleitung	Conducto aire de ventilación
3			00001-0076702-01		29	Винт самонарезающий	Self-tapping screw	Vis taraudeuse	Blechschraube	Tornillo autorroscante
4			00001-0025991-71		17	Шайба 5 стопорная	Lock washer 5	Rondelle d'arrêt 5	Sicherungsscheibe 5	Arandela 5 de fijación
5			+ 21010-8109137-00		14	Гайка пружинная	Spring nut	Bride à ressort	Federmutter	Tuerca elástica
6			+ 00001-0045679-80		1	Хомут 75,5	Clip 75.5	Collier 75,5	Kabelband 75,5	Abrazadera 75,5
7			+ 21100-8104090-20		1	Сопло центральное	Centre facia vent nozzle	Aérateur central	Mitteldüse	Aireador central
8			+ 21100-8101340-00		1	Воздуховод обогрева ног	Air duct, footwell	Conduit d'arrivée d'air chaud aux pieds	Fußraum-Luftführungskasten	Conducto aire calefacción pies
9			+ 00001-0038321-01		4	Гайка М6 с зубчатым буртиком	Toothed collar nut M6	Ecrou M6 à collet denté	Zahnbundmutter M6	Tuerca M6 de collar dentado
10			00001-0025991-73		12	Шайба 5 стопорная	Lock washer 5	Rondelle d'arrêt 5	Sicherungsscheibe 5	Arandela 5 de fijación
11			+ 21100-8119048-10		1	Уплотнитель 610 мм	Seal 610 mm	Joint d'étanchéité 610 mm	Dichtung 610 mm	Empaquetadura 610 mm
12			+ 21100-8119078-20		1	Горловина приемная воздухозаборника	Air intake mouth	Bouche d'entrée d'air	Mündung Lüftungskasten	Boca receptor de toma de aire
13	0355	->09.03	+ 21080-1300080-10		2	Хомут винтовой	Screw-type clip	Collier à vis	Schraubenschelle	Abrazadera elicoidal
13	355	09.03->	+ 21080-1300080-60		2	Хомут винтовой	Screw-type clip	Collier à vis	Schraubenschelle	Abrazadera elicoidal
14			+ 21100-8101012-01	~ (01)	1	Отопитель в сборе	Heater unit assy	Appareil de chauffage complet	Heizgerät komplett	Calefactor en conjunto
15			+ 21100-8101012-02	~ (01)	1	Отопитель в сборе	Heater unit assy	Appareil de chauffage complet	Heizgerät komplett	Calefactor en conjunto
16			21102-8101012-10	(02-14)	1	Отопитель	Heater unit	Appareil de chauffage	Heizgerät	Calefactor
17			+ 00001-0025995-71		4	Шайба 6 стопорная	Lock washer 6	Rondelle d'arrêt 6	Sicherungsscheibe 6	Arandela 6 de fijación
18			+ 21100-8104040-10		2	Сопло вентиляции правое	RH side vent nozzle	Aérateur D	Düse, rechts	Aireador der.
19			21080-8109142-00		4	Винт самонарезающий	Self-tapping screw	Vis taraudeuse	Blechschraube	Tornillo autorroscante
20			+ 21100-8104033-00		1	Воздуховод левый	Air duct, LH	Conduit d'air G	Luftleitung links	Conducto aire izq.
20			+ 21100-8104032-00		1	Воздуховод правый	Air duct, RH	Conduit d'air D	Luftleitung rechts	Conducto aire der.

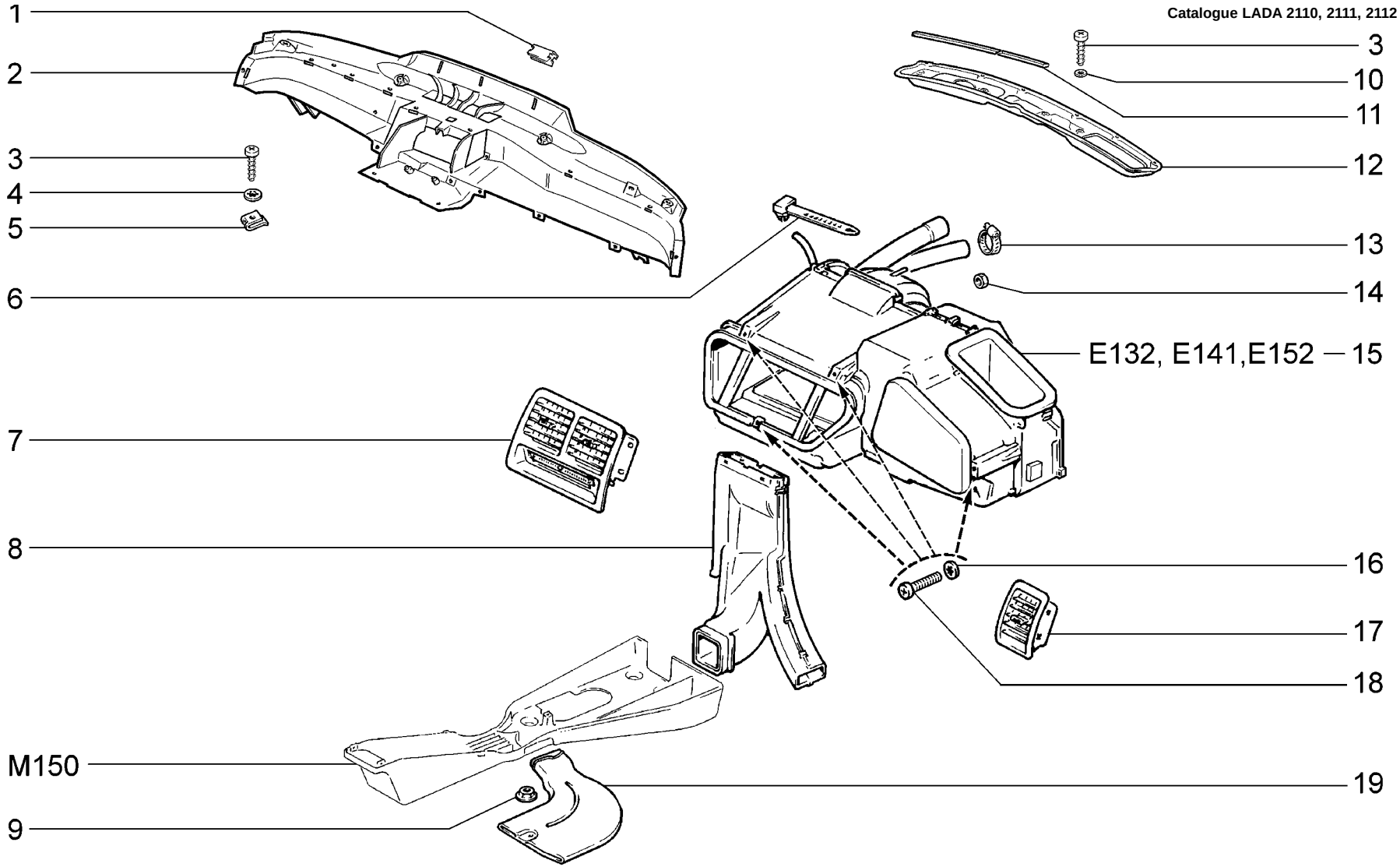

E102	**Система вентиляции и отопления** **Heating and ventilation system** **Chauffage-ventilation** **Heizungs- und Lüftungsanlage** **Sistema de ventilación y de calefacción**	**2110** **21102** **21103** **2111** **21113** **2112**

п. It.	№ изв. Notif. N.	Дата Not.Data	Номер детали Part N.	Применяемость Application	Кол QTY	RUS Наименование	GB Description	F Désignation	D Benennung	E Denominación
1			+ 00001-0041843-71		3	Скоба	Clip	Etrier	Bügel	Grapa
1			00001-0041844-71		8	Скоба зажимная	Tensioning clip	Bride de serrage	Spannbügel	Grapa de fijación
2			+ 21100-8104402-40		1	Воздуховод вентиляции	Air duct, ventilation system	Conduit d'air de ventilation	Luftleitung	Conducto aire de ventilación
3			00001-0076702-01		29	Винт самонарезающий	Self-tapping screw	Vis taraudeuse	Blechschraube	Tornillo autorroscante
4			00001-0025991-71		17	Шайба 5 стопорная	Lock washer 5	Rondelle d'arrêt 5	Sicherungsscheibe 5	Arandela 5 de fijación
5			+ 21010-8109137-00		14	Гайка пружинная	Spring nut	Bride à ressort	Federmutter	Tuerca elástica
6			+ 00001-0045679-80		1	Хомут 75,5	Clip 75.5	Collier 75,5	Kabelband 75,5	Abrazadera 75,5
7			+ 21100-8104090-20		1	Сопло центральное	Centre facia vent nozzle	Aérateur central	Mitteldüse	Aireador central
8			+ 21100-8101340-00		1	Воздуховод обогрева ног	Air duct, footwell	Conduit d'arrivée d'air chaud aux pieds	Fußraum-Luftführungskasten	Conducto aire calefacción pies
9			+ 00001-0038321-01		2	Гайка М6 с зубчатым буртиком	Toothed collar nut M6	Ecrou M6 à collet denté	Zahnbundmutter M6	Tuerca M6 de collar dentado
10			00001-0025991-73		12	Шайба 5 стопорная	Lock washer 5	Rondelle d'arrêt 5	Sicherungsscheibe 5	Arandela 5 de fijación
11			+ 21100-8119048-10		1	Уплотнитель 610 мм	Seal 610 mm	Joint d'étanchéité 610 mm	Dichtung 610 mm	Empaquetadura 610 mm
12			+ 21100-8119078-20		1	Горловина приемная воздухозаборника	Air intake mouth	Bouche d'entrée d'air	Mündung Lüftungskasten	Boca receptor de toma de aire
13	0355	->09.03	+ 21080-1300080-10		2	Хомут винтовой	Screw-type clip	Collier à vis	Schraubenschelle	Abrazadera elicoidal
13	355	09.03->	+ 21080-1300080-60		2	Хомут винтовой	Screw-type clip	Collier à vis	Schraubenschelle	Abrazadera elicoidal
14			+ 00001-0007259-11		1	Гайка М6 низкая	Thin nut M6	Ecrou bas M6	Flachmutter M6	Tuerca M6 baja
15			+ 21120-8101012-02		1	Отопитель	Heater unit	Appareil de chauffage	Heizgerät	Calefactor
16			+ 00001-0025995-71		4	Шайба 6 стопорная	Lock washer 6	Rondelle d'arrêt 6	Sicherungsscheibe 6	Arandela 6 de fijación
17			+ 21100-8104040-10		2	Сопло вентиляции правое	RH side vent nozzle	Aérateur D	Düse, rechts	Aireador der.
18			21080-8109142-00		4	Винт самонарезающий	Self-tapping screw	Vis taraudeuse	Blechschraube	Tornillo autorroscante
19			+ 21100-8104033-00		1	Воздуховод левый	Air duct, LH	Conduit d'air G	Luftleitung links	Conducto aire izq.
19			+ 21100-8104032-00		1	Воздуховод правый	Air duct, RH	Conduit d'air D	Luftleitung rechts	Conducto aire der.

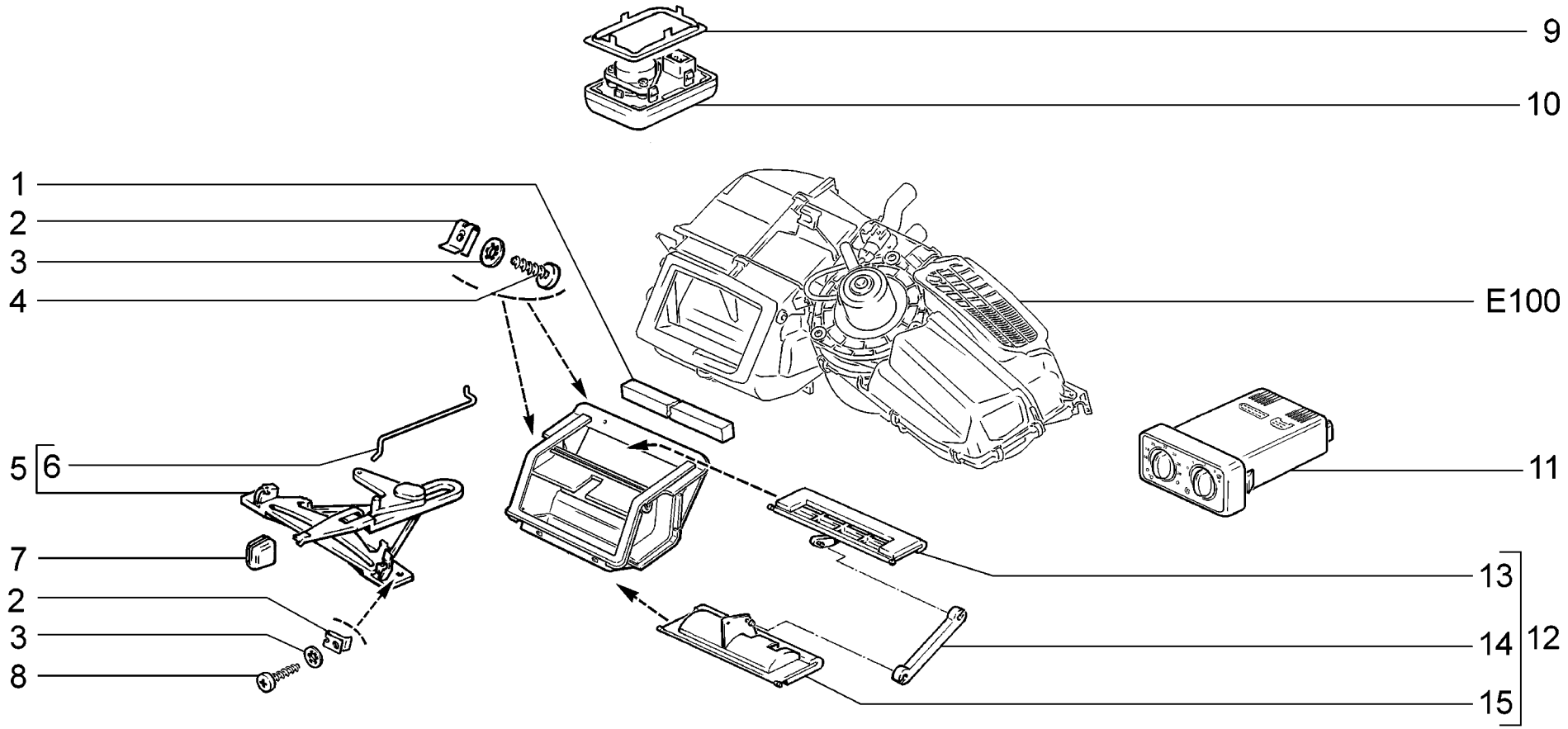

E110	**Управление вентиляцией и отоплением** **Heating and ventilation control** **Commande de chauffage - ventilation** **Steuerung für Heizung und Lüftung** **Comando de ventilación y de calefacción**	**2110** **21101** **21101-01** **21101-02** **21101-51** **21101-52** **21102**	**21103** **21104** **21104-01** **21104-02** **21104-03** **21104-51** **21104-52**	**21104-53** **2111** **21112** **21112-01** **21112-02** **21112-51** **21112-52**	**21113** **21114** **21114-01** **21114-02** **21114-51** **21114-52** **2112**	**21121** **21121-01** **21121-02** **21121-51** **21121-52** **21124** **21124-01**	**21124-02** **21124-51** **21124-52**

п. / It.	№ изв. / Notif. N.	Дата / Not.Data	Номер детали / Part N.	Применяемость / Application	Кол / QTY	RUS Наименование	GB Description	F Désignation	D Benennung	E Denominación
1			+21100-8103058-10		1	Уплотнитель	Grommet	Joint d'étanchéité	Dichtung	Goma
2			+21010-8109137-00		6	Гайка пружинная	Spring nut	Bride à ressort	Federmutter	Tuerca elástica
3			+00001-0026052-70		6	Шайба 5 стопорная	Lock washer 5	Rondelle d'arrêt 5	Sicherungsscheibe 5	Arandela 5 de fijación
4			00001-0076702-01		4	Винт самонарезающий	Self-tapping screw	Vis taraudeuse	Blechschraube	Tornillo autorroscante
5			21100-8109020-30		1	Рычаги управления отопителем	Heater control levers	Leviers de commande de chauffage	Reglerhebel f. Heizung	Palancas de mando del calefactor
6			+21100-8103043-30		1	Тяга привода распределителя	Control cable, air distributor	Tringle de commande de distribution d'air	Verteilerbetätigungs-Zugstange	Tirante de mando del distribuidor
7			+21100-8109044-10		1	Рукоятка рычага	Knob	Manette de levier	Schalthebelknopf	Empuñadura de palanca
8			00001-0076701-01		2	Винт самонарезающий	Self-tapping screw	Vis taraudeuse	Blechschraube	Tornillo autorroscante
9			+21100-8128052-00		1	Рамка датчика	Frame, sensor	Cadre de sonde	Fühlerrahmen	Marco del captador
10			+21100-8128050-00	~	1	Датчик температуры	Temperature sensor	Sonde de température	Temperaturfühler	Transmisor de temperatura
10			+21100-8128050-01	~	1	Датчик температуры	Temperature sensor	Sonde de température	Temperaturfühler	Transmisor de temperatura
11			+21110-8128020-00	~	1	Контроллер управления отопителем	Heater control unit	Bloc de commande de chauffage	Steuergerät	Bloque de mando de calentador
11			+21110-8128020-01	~	1	Контроллер управления отопителем	Heater control unit	Bloc de commande de chauffage	Steuergerät	Bloque de mando de calentador
12			+21100-8103010-40		1	Распределитель воздухообогрева	Warm air distribution unit	Distributeur de chauffage d'air	Heizluftverteilungsanlage	Distribuidor de flujo de aire
13			21100-8103030-00		1	Заслонка обогрева ветрового стекла	Windscreen demist flap	Volet de dégivrage de pare-brise	Entfroster-Belüftungs-klappe	Compuerta de calefacción del parabrisas
14			+21100-8103042-00		1	Тяга привода заслонки	Control cable, flap	Tringle de commande de volet	Klappenbetätigungs-Zugstange	Tirante de mando de compuerta
15			21100-8103031-00		1	Заслонка обогрева ног	Control flap, footwell	Volet d'amenée d'air chaud aux pieds	Fußraum-Belüftungsklappe	Compuerta de calafacción de los pié

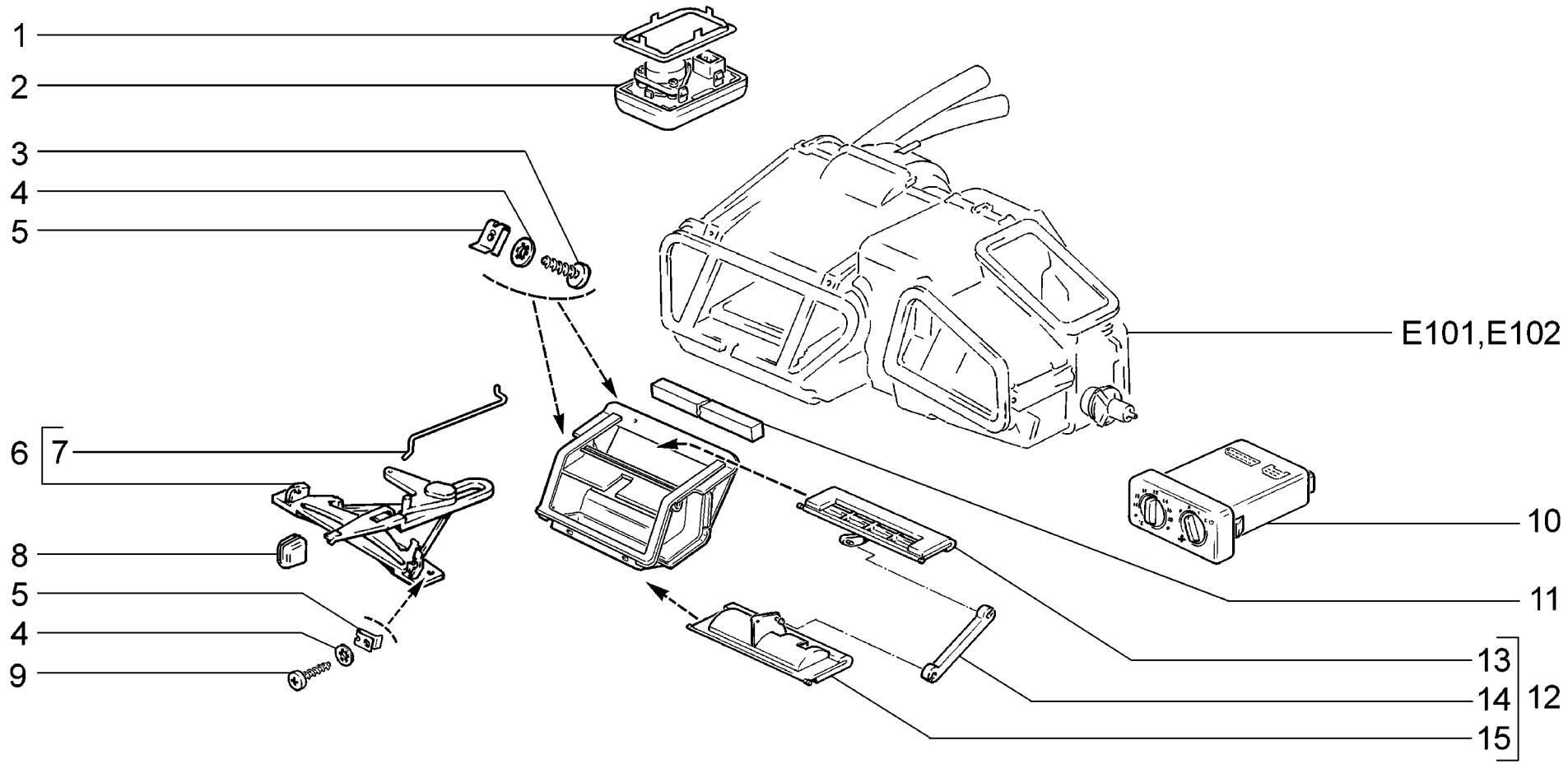

E111	**Управление вентиляцией и отоплением** **Heating and ventilation control** **Commande de chauffage - ventilation** **Steuerung für Heizung und Lüftung** **Comando de ventilación y de calefacción**	**2110 (01)** **21102 (01)** **21103 (01)** **21104-01 (02)** **21104-02 (02)** **2111 (01)** **21113 (01)** **21114-01 (02)** **21114-02 (02)** **2112 (01)** **21124-01 (02)** **21124-02 (02)**

п. It.	№ изв. Notif. N.	Дата Not.Data	Номер детали Part N.	Применяемость Application	Кол QTY	RUS Наименование	GB Description	F Désignation	D Benennung	E Denominación
1			+21100-8128052-00	(01)	1	Рамка датчика	Frame, sensor	Cadre de sonde	Fühlerrahmen	Marco del captador
2			+21100-8128050-00	~ (01)	1	Датчик температуры	Temperature sensor	Sonde de température	Temperaturfühler	Transmisor de temperatura
2			+21100-8128050-01	~ (01)	1	Датчик температуры	Temperature sensor	Sonde de température	Temperaturfühler	Transmisor de temperatura
3			00001-0076702-01		4	Винт самонарезающий	Self-tapping screw	Vis taraudeuse	Blechschraube	Tornillo autorroscante
4			+00001-0026052-70		6	Шайба 5 стопорная	Lock washer 5	Rondelle d'arrêt 5	Sicherungsscheibe 5	Arandela 5 de fijación
5			+21010-8109137-00		6	Гайка пружинная	Spring nut	Bride à ressort	Federmutter	Tuerca elástica
6			21100-8109020-30		1	Рычаги управления отопителем	Heater control levers	Leviers de commande de chauffage	Reglerhebel f. Heizung	Palancas de mando del calefactor
7			+21100-8103043-30		1	Тяга привода распределителя	Control cable, air distributor	Tringle de commande de distribution d'air	Verteilerbetätigungs-Zugstange	Tirante de mando del distribuidor
8			+21100-8109044-10		1	Рукоятка рычага	Knob	Manette de levier	Schalthebelknopf	Empuñadura de palanca
9			00001-0076701-01		2	Винт самонарезающий	Self-tapping screw	Vis taraudeuse	Blechschraube	Tornillo autorroscante
10			+21102-8121020-00	(02-14)	1	Блок управления климатической установки	A/C control unit	Tableau de commande de climatiseur	Klimaanlage-Steuergerät	Bloque de mando del acondicionador
10			+21100-8128020-00	~ (01)	1	Контроллер управления отопителем	Heater control unit	Bloc de commande de chauffage	Steuergerät	Bloque de mando de calentador
10			+21100-8128020-01	~ (01)	1	Контроллер управления отопителем	Heater control unit	Bloc de commande de chauffage	Steuergerät	Bloque de mando de calentador
10			+21100-8128020-02	~ (01)	1	Контроллер управления отопителем	Heater control unit	Bloc de commande de chauffage	Steuergerät	Bloque de mando de calentador
11			+21100-8103058-10		1	Уплотнитель	Grommet	Joint d'étanchéité	Dichtung	Goma
12			+21100-8103010-40		1	Распределитель воздухообогрева	Warm air distribution unit	Distributeur de chauffage d'air	Heizluftverteilungsanlage	Distribuidor de flujo de aire
13			21100-8103030-00		1	Заслонка обогрева ветрового стекла	Windscreen demist flap	Volet de dégivrage de pare-brise	Entfroster-Belüftungs-klappe	Compuerta de calefacción del parabrisas
14			+21100-8103042-00		1	Тяга привода заслонки	Control cable, flap	Tringle de commande de volet	Klappenbetätigungs-Zugstange	Tirante de mando de compuerta
15			21100-8103031-00		1	Заслонка обогрева ног	Control flap, footwell	Volet d'amenée d'air chaud aux pieds	Fußraum-Belüftungsklappe	Compuerta de calafacción de los pié

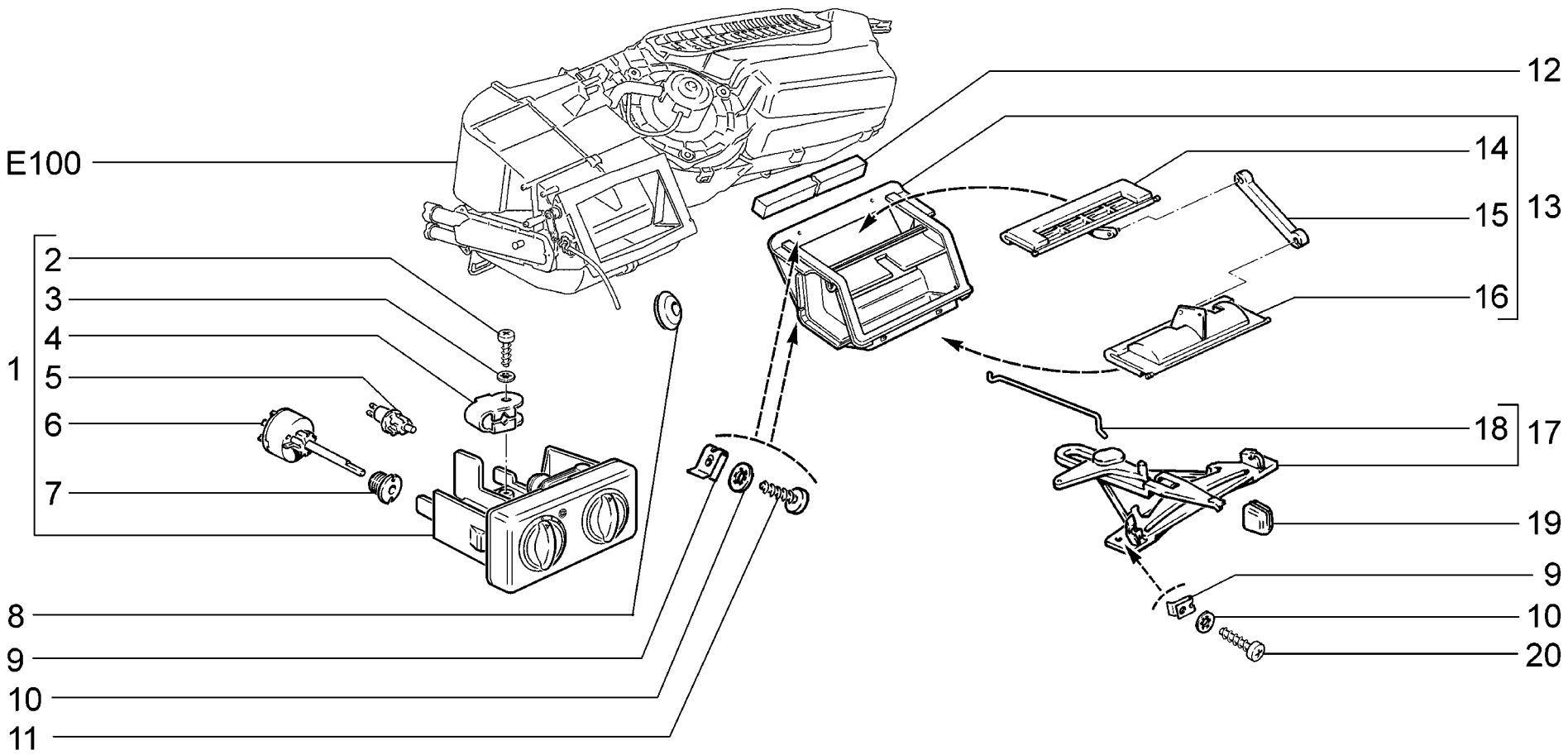

E113	**(H)** **Управление вентиляцией и отоплением** **Heating and ventilation control** **Commande de chauffage - ventilation** **Steuerung für Heizung und Lüftung** **Comando de ventilación y de calefacción**	**2110** **21101** **21101-01** **21101-02** **21101-51** **21101-52** **21102**	**21103** **21104** **21104-01** **21104-02** **21104-03** **21104-51** **21104-52**	**21104-53** **2111** **21112** **21112-01** **21112-02** **21112-51** **21112-52**	**21113** **21114** **21114-01** **21114-02** **21114-51** **21114-52** **2112**	**21121** **21121-01** **21121-02** **21121-51** **21121-52** **21124** **21124-01**	**21124-02** **21124-51** **21124-52**

п. It.	№ изв. Notif. N.	Дата Not.Data	Номер детали Part N.	Применяемость Application	Кол QTY	RUS Наименование	GB Description	F Désignation	D Benennung	E Denominación
1			+21110-8109400-00	~	1	Блок управления отопителем	Heater controls	Bloc de commande chauffage	Steuergerät Heizung	Bloque de mando de calefacción
1			21110-8109400-01	~	1	Блок управления отопителем	Heater controls	Bloc de commande chauffage	Steuergerät Heizung	Bloque de mando de calefacción
2			+00001-0076691-01		1	Винт самонарезающий	Self-tapping screw	Vis taraudeuse	Blechschraube	Tornillo autorroscante
3			+00001-0025980-71		1	Шайба 4 стопорная	Lock washer 4	Rondelle d'arrêt 4	Sicherungsscheibe 4	Arandela 4 de fijación
4			+21110-8109135-00		1	Скоба	Clip	Etrier	Bügel	Grapa
5			+21080-3714615-00	~	1	Патрон подсветки	Holder, illumination	Douille d'éclaireur	Lampenfassung	Portalámparas de iluminación
5			+21080-3714615-01	~	1	Патрон подсветки	Holder, illumination	Douille d'éclaireur	Lampenfassung	Portalámparas de iluminación
6			+21080-3709608-00		1	Переключатель режимов отопителя	Heater switch	Commande de chauffage	Schalter der Heizanlage	Interruptor del calefactor
7			+21080-3709669-00		1	Гайка	Nut	Ecrou	Mutter	Tuerca
8			+21230-5208124-00		1	Уплотнитель	Seal	Joint d'étanchéité	Dichtring	Empaquetadura
9			+21010-8109137-00		6	Гайка пружинная	Spring nut	Bride à ressort	Federmutter	Tuerca elástica
10			+00001-0026052-70		6	Шайба 5 стопорная	Lock washer 5	Rondelle d'arrêt 5	Sicherungsscheibe 5	Arandela 5 de fijación
11			00001-0076702-01		4	Винт самонарезающий	Self-tapping screw	Vis taraudeuse	Blechschraube	Tornillo autorroscante
12			+21100-8103058-10		1	Уплотнитель	Grommet	Joint d'étanchéité	Dichtung	Goma
13			+21100-8103010-40		1	Распределитель воздухообогрева	Warm air distribution unit	Distributeur de chauffage d'air	Heizluftverteilungsanlage	Distribuidor de flujo de aire
14			21100-8103030-00		1	Заслонка обогрева ветрового стекла	Windscreen demist flap	Volet de dégivrage de pare-brise	Entfroster-Belüftungs-klappe	Compuerta de calefacción del parabrisas
15			+21100-8103042-00		1	Тяга привода заслонки	Control cable, flap	Tringle de commande de volet	Klappenbetätigungs-Zugstange	Tirante de mando de compuerta
16			21100-8103031-00		1	Заслонка обогрева ног	Control flap, footwell	Volet d'amenée d'air chaud aux pieds	Fußraum-Belüftungsklappe	Compuerta de calafacción de los pié
17			21100-8109020-30		1	Рычаги управления отопителем	Heater control levers	Leviers de commande de chauffage	Reglerhebel f. Heizung	Palancas de mando del calefactor
18			+21100-8103043-30		1	Тяга привода распределителя	Control cable, air distributor	Tringle de commande de distribution d'air	Verteilerbetätigungs-Zugstange	Tirante de mando del distribuidor
19			+21100-8109044-10		1	Рукоятка рычага	Knob	Manette de levier	Schalthebelknopf	Empuñadura de palanca
20			00001-0076701-01		2	Винт самонарезающий	Self-tapping screw	Vis taraudeuse	Blechschraube	Tornillo autorroscante

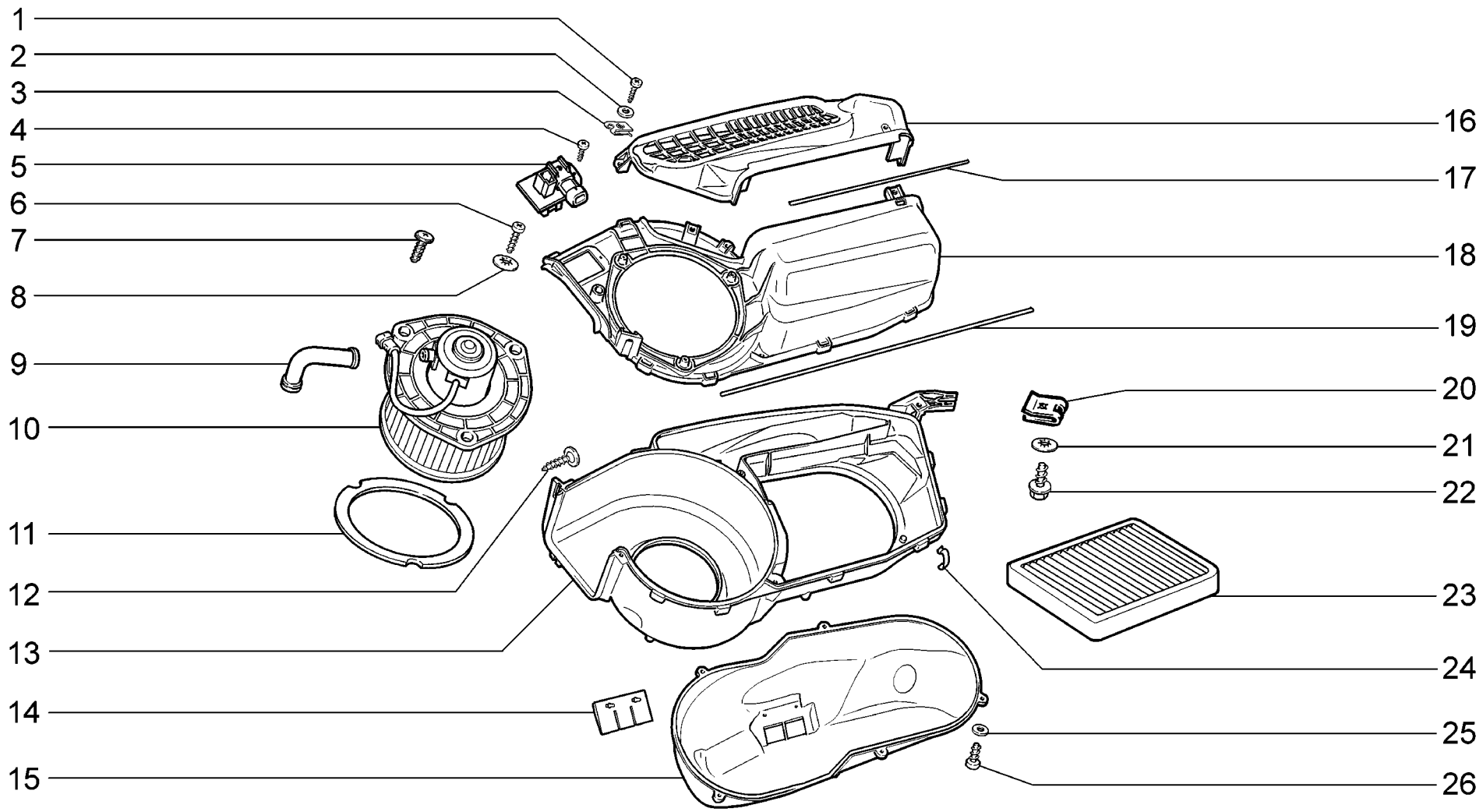

E120	**Воздухозаборник и вентилятор отопителя** **Air intake and heater blower** **Boîtier de prise d'air et ventilateur du bloc de chauffage** **Lufteintritt und Heizgebläse** **Toma de aire y ventilador del calefactor**	**2110** **21101** **21101-01** **21101-02** **21101-51** **21101-52** **21102**	**21103** **21104** **21104-01** **21104-02** **21104-03** **21104-51** **21104-52**	**21104-53** **2111** **21112** **21112-01** **21112-02** **21112-51** **21112-52**	**21113** **21114** **21114-01** **21114-02** **21114-51** **21114-52** **2112**	**21121** **21121-01** **21121-02** **21121-51** **21121-52** **21124** **21124-01**	**21124-02** **21124-51** **21124-52**

п. It.	№ изв. Notif. N.	Дата Not.Data	Номер детали Part N.	Применяемость Application	Кол QTY	RUS Наименование	GB Description	F Désignation	D Benennung	E Denominación
1			00001-0076702-01		4	Винт самонарезающий	Self-tapping screw	Vis taraudeuse	Blechschraube	Tornillo autorroscante
2			00001-0025991-71		4	Шайба 5 стопорная	Lock washer 5	Rondelle d'arrêt 5	Sicherungsscheibe 5	Arandela 5 de fijación
3			+ 21010-8109137-00		4	Гайка пружинная	Spring nut	Bride à ressort	Federmutter	Tuerca elástica
4			+ 00001-0076691-01		1	Винт самонарезающий	Self-tapping screw	Vis taraudeuse	Blechschraube	Tornillo autorroscante
5			+ 21230-8118022-00	~	1	Резистор электровентилятора	Resistor, fan	Résistance de ventilateur électrique	Zusatzwiderstand	Resistor de ventilador eléctrico
5			21230-8118022-01	~	1	Резистор электровентилятора	Resistor, fan	Résistance de ventilateur électrique	Zusatzwiderstand	Resistor de ventilador eléctrico
6			00001-0076703-07		3	Винт самонарезающий	Self-tapping screw	Vis taraudeuse	Blechschraube	Tornillo autorroscante
7			21230-6302332-00		3	Винт самонарезающий	Self-tapping screw	Vis taraudeuse	Blechschraube	Tornillo autorroscante
8			+ 00001-0005193-01		3	Шайба 5	Washer 5	Rondelle 5	Scheibe 5	Arandela 5
9			+ 21230-8118096-00		1	Патрубок подвода воздуха	Air inlet pipe	Tubulure d'amenée d'air	Luftzuführungsrohr	Tubuladura de alimentación de aire
10			+ 21110-8118020-00	~	1	Электровентилятор отопителя	Heater electric fan	Motoventilateur	E-Motor Heizgebläse	Ventilador eléctrico de calefacción
10			21110-8118020-01	~	1	Электровентилятор отопителя	Heater electric fan	Motoventilateur	E-Motor Heizgebläse	Ventilador eléctrico de calefacción
10			+ 21110-8118020-02	~	1	Электровентилятор отопителя	Heater electric fan	Motoventilateur	E-Motor Heizgebläse	Ventilador eléctrico de calefacción
11			+ 21230-8118097-00		1	Уплотнитель вентилятора	Fan grommet	Joint de ventilateur	Dichtung	Empaquetadura del ventilador
12			+ 21140-5325388-00		2	Винт самонарезающий	Self-tapping screw	Vis taraudeuse	Blechschraube	Tornillo autorroscante
13			21110-8119026-00		1	Корпус воздухозаборника нижний	Air intake lower case	Boîtier inférieur de la bouche d'entrée d'air	Lüftungskastengehäuse unten	Cuerpo de toma de aire inferior
14			+ 21110-8119210-00		2	Клапан стока воды	Valve, water outlet	Clapet d'évacuation d'eau	Wasserablaufventil	Válvula de desagüe
15			21110-8119124-00		1	Воздуховод	Air duct	Conduit d'air	Luftleitung	Conducto aire
16			21110-8119116-00		1	Крышка фильтра	Pollen filter cover	Couvercle du filtre	Filterdeckel	Tapa del filtro
17			21110-8101197-00		1	Уплотнитель вентилятора	Fan grommet	Joint de ventilateur	Dichtung	Empaquetadura del ventilador
18			21110-8119025-00		1	Корпус воздухозаборника верхний	Air intake upper case	Boîtier supérieur de la bouche d'entrée d'air	Lüftungskastengehäuse oben	Cuerpo de toma de aire superior
19			21110-8101526-00		3	Уплотнитель 850 мм	Seal 850 mm	Joint d'étanchéité 850 mm	Dichtung 850 mm	Empaquetadura 850 mm
20			+ 21010-8109143-00		1	Гайка пружинная	Spring nut	Bride à ressort	Federmutter	Tuerca elástica
21			+ 00001-0025995-71		1	Шайба 6 стопорная	Lock washer 6	Rondelle d'arrêt 6	Sicherungsscheibe 6	Arandela 6 de fijación
22			21080-8109142-00		1	Винт самонарезающий	Self-tapping screw	Vis taraudeuse	Blechschraube	Tornillo autorroscante
23			21110-8122020-00		1	Фильтр воздушный	Air cleaner	Filtre à air	Luftfilter	Filtro de aire
24			+ 21080-8101110-00		8	Скоба	Clamp	Etrier	Klammer	Grapa
25			+ 00001-0005192-01		5	Шайба 4	Washer 4	Rondelle 4	Scheibe 4	Arandela 4
26			00001-0076692-01		5	Винт самонарезающий	Self-tapping screw	Vis taraudeuse	Blechschraube	Tornillo autorroscante

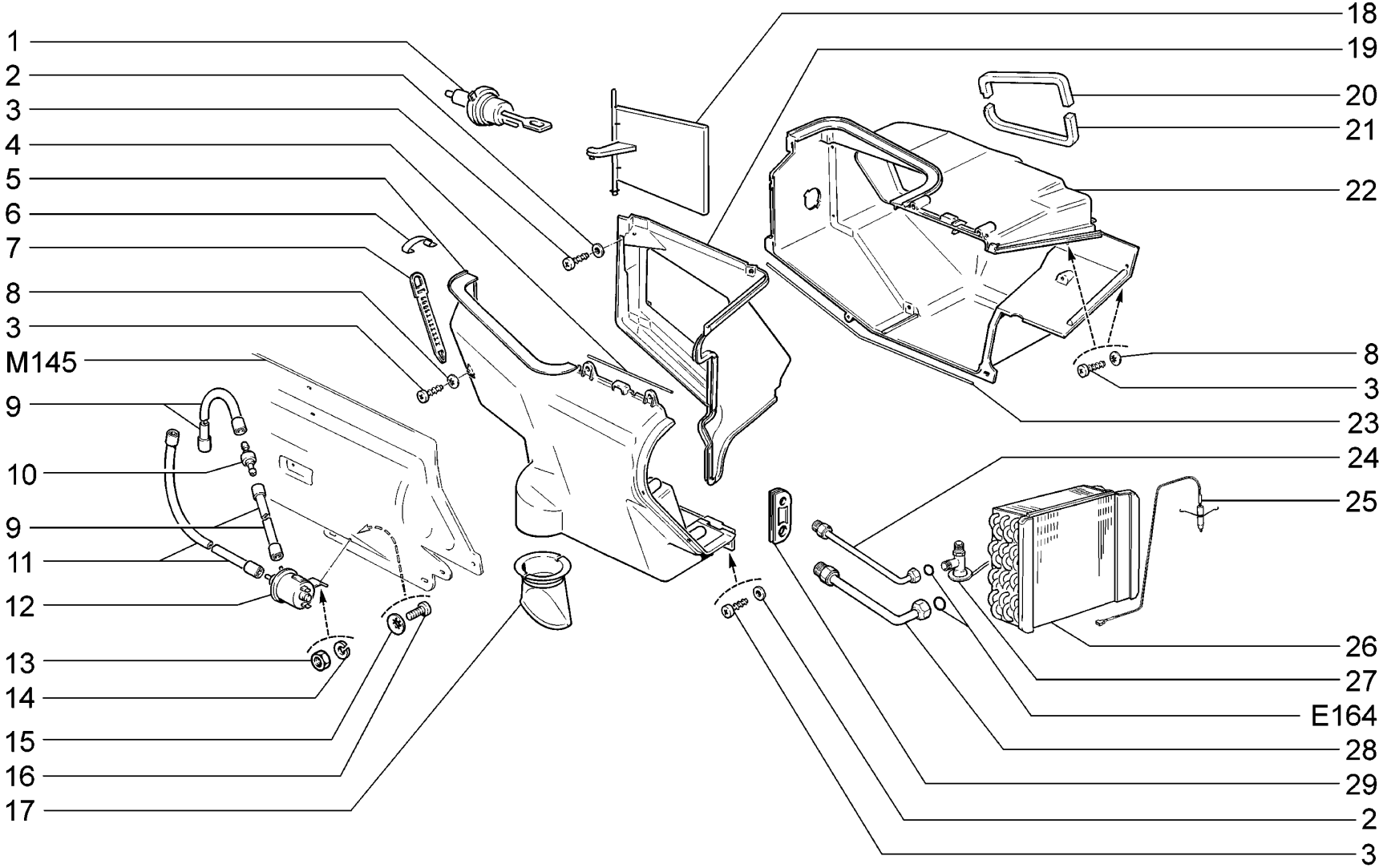

E131	**Воздухозаборник отопителя** **Heater air intake** **Boîtier de prise d'air du bloc de chauffage** **Lufteintritt für Heizgerät** **Toma de aire del calefactor**	**2110** **21102** **21103** **21104-01 (01)** **21104-02 (01)** **2111** **21113** **21114-01 (01)** **21114-02 (01)** **2112** **21124-01 (01)** **21124-02 (01)**

п. / It.	№ изв. / Notif. N.	Дата / Not.Data	Номер детали / Part N.	Применяемость / Application	Кол / QTY	RUS Наименование	GB Description	F Désignation	D Benennung	E Denominación
1			+21100-8119080-00		1	Клапан рециркуляции	Air recirculation valve	Soupape de recirculation	Umlauftventil	Válvula de recirculación
2			+00001-0005192-01		7	Шайба 4	Washer 4	Rondelle 4	Scheibe 4	Arandela 4
3			00001-0076692-01		10	Винт самонарезающий	Self-tapping screw	Vis taraudeuse	Blechschraube	Tornillo autorroscante
4			+21100-8101528-00		1	Уплотнитель правый 118 мм	Seal 118 mm	Joint d'étanchéité 118 mm	Dichtung 118 mm	Empaquetadura 118 mm
5			+21100-8119022-20		1	Корпус воздухозаборника передний	Front housing, air intake	Corps de prise d'air avant	Einlaufgehäuse, vorn	Cuerpo de toma de aire delantero
6			+21080-8101110-00		9	Скоба	Clamp	Etrier	Klammer	Grapa
7			+00001-0045676-80		1	Хомут 84,5	Clip 84.5	Collier 84,5	Kabelband 84,5	Abrazadera 84,5
8			+00001-0025980-71		3	Шайба 4 стопорная	Lock washer 4	Rondelle d'arrêt 4	Sicherungsscheibe 4	Arandela 4 de fijación
9			21210-1217047-00		2	Шланг 200 мм	Hose 200 mm	Tuyau 200 mm	Schlauch 200 mm	Manguera 200 mm
10			+21100-8119110-00		1	Клапан обратный	Check valve	Soupape de retenue	Rückschlagventil	Válvula de retorno
11			+21010-3706604-00		1	Шланг 860 мм	Hose 860 mm	Tuyau 860 mm	Schlauch 860 mm	Manguera 860 mm
12			+21050-1127010-00	~	1	Клапан электропневматический	Electromagnetic valve	Valve électromagnétique	Magnetventil	Válvula electroneumática
12			+21050-1127010-01	~	1	Клапан электропневматический	Electromagnetic valve	Valve électromagnétique	Magnetventil	Válvula electroneumática
12			+21050-1127010-02	~	1	Клапан электропневматический	Electromagnetic valve	Valve électromagnétique	Magnetventil	Válvula electroneumática
13			+00001-0058964-11		1	Гайка M5	Nut M5	Ecrou M5	Mutter M5	Tuerca M5
14			+00001-0011954-70		1	Шайба 5 пружинная	Spring washer 5	Rondelle élastique 5	Federscheibe 5	Arandela 5 elástica
15			+00001-0025981-71		1	Шайба 5 стопорная	Lock washer 5	Rondelle d'arrêt 5	Sicherungsscheibe 5	Arandela 5 de fijación
16			00001-0032742-01		1	Винт M5x16	Screw M5x16	Vis M5x16	Schraube M5x16	Tornillo M5x16
17			+21080-5301392-01		1	Клапан для слива воды	Drain valve	Clapet d'évacuation d'eau	Wasserablaufventil	Válvula de evacuación agua
18			+21100-8119030-00		1	Заслонка рециркуляции	Air recirculation flap	Volet de recirculation	Umluftklappe	Compuerta de recirculación
19			+21100-8119054-20		1	Щиток водоотражательный	Water deflector	Déflecteur d'eau	Spritzblech	Panel hidrófugo
20			+21100-8119046-20		1	Уплотнитель	Grommet	Joint d'étanchéité	Dichtung	Empaquetadura
21			+21100-8119045-20		1	Уплотнитель	Grommet	Joint d'étanchéité	Dichtung	Empaquetadura
22			+21100-8119023-20		1	Корпус воздухозаборника задний	Rear housing, air intake	Corps de prise d'air arrière	Einlaufgehäuse, hinten	Cuerpo de toma de aire trasero
23			+21100-8101526-00		1	Уплотнитель центральный 500 мм	Seal 500 mm	Joint d'étanchéité 500 mm	Dichtung 500 mm	Empaquetadura 500 mm
24			+21100-8116046-10	(01-14)	1	Трубка испарителя впускная в сборе	Evaporator inlet tube assy	Tube d'évaporateur d'admission complete	Verdampfer-Einlaßrohr, komplett	Tubo de evaporador de admisión en conjunto
25			+21102-8121030-00	(01-14)	1	Датчик испарителя	Sensor, evaporator unit	Capteur de vaporisateur	Verdampfergeber	Transmisor de vaporizador
26			+21100-8116014-10	(01-14)	1	Испаритель	Evaporator	Evaporateur	Verdampfer	Evaporador
27			+21100-8116110-10	(01-14)	1	Вентиль терморегулирующий	Thermostatic expansion valve	Détendeur thermostatique	Expansionsventil	Válvula termorregulación
28			+21100-8116048-10	(01-14)	1	Трубка испарителя выпускная в сборе	Evaporator outlet tube assy	Tube d'évaporateur d'échappement complete	Verdampfer-Außlaßrohr, komplett	Tubo de evaporador de escape en conjunto
29			+21100-8116058-10	(01-14)	1	Чехол уплотнительный воздухоохладителя	Sealing plate, air cooler	Soufflet étanche de réfrigérant d'air	Dichtungsbalg für Luftkältegerät	Funda de protección del refrescador de aire

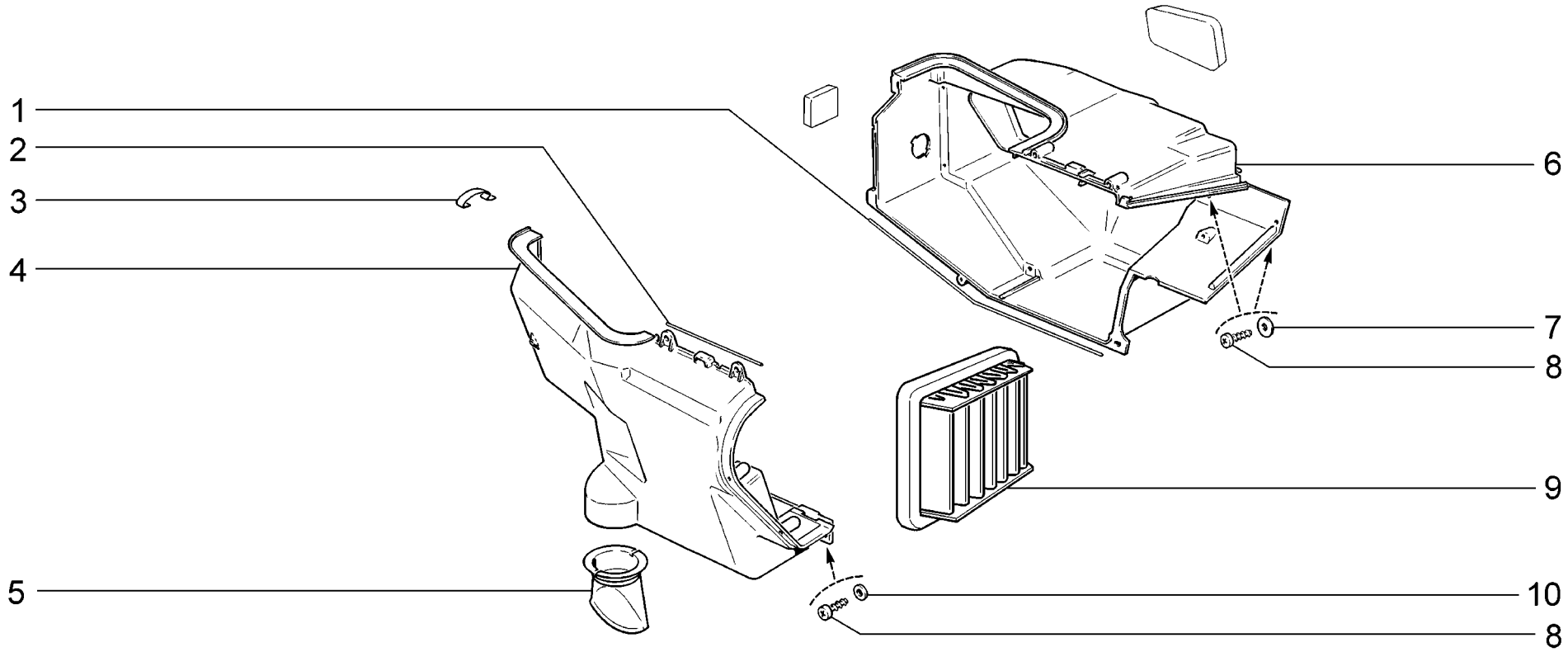

E132	**Воздухозаборник отопителя** **Heater air intake** **Boîtier de prise d'air du bloc de chauffage** **Lufteintritt für Heizgerät** **Toma de aire del calefactor**	**2110** **21102** **21103** **2111** **21113** **2112**

п. It.	№ изв. Notif. N.	Дата Not.Data	Номер детали Part N.	Применяемость Application	Кол QTY	RUS Наименование	GB Description	F Désignation	D Benennung	E Denominación
1			+ 21100-8101526-00		1	Уплотнитель центральный 500 мм	Seal 500 mm	Joint d'étanchéité 500 mm	Dichtung 500 mm	Empaquetadura 500 mm
2			+ 21100-8101528-00		1	Уплотнитель правый 118 мм	Seal 118 mm	Joint d'étanchéité 118 mm	Dichtung 118 mm	Empaquetadura 118 mm
3			+ 21080-8101110-00		9	Скоба	Clamp	Etrier	Klammer	Grapa
4			+ 21100-8119022-20		1	Корпус воздухозаборника передний	Front housing, air intake	Corps de prise d'air avant	Einlaufgehäuse, vorn	Cuerpo de toma de aire delantero
5			+ 21080-5301392-01		1	Клапан для слива воды	Drain valve	Clapet d'évacuation d'eau	Wasserablaufventil	Válvula de evacuación agua
6			+ 21100-8119023-20		1	Корпус воздухозаборника задний	Rear housing, air intake	Corps de prise d'air arrière	Einlaufgehäuse, hinten	Cuerpo de toma de aire trasero
7			+ 00001-0025980-71		2	Шайба 4 стопорная	Lock washer 4	Rondelle d'arrêt 4	Sicherungsscheibe 4	Arandela 4 de fijación
8			00001-0076692-01		5	Винт самонарезающий	Self-tapping screw	Vis taraudeuse	Blechschraube	Tornillo autorroscante
9			21120-8122020-00		1	Фильтр воздушный	Air cleaner	Filtre à air	Luftfilter	Filtro de aire
10			00001-0005192-01		3	Шайба 4	Washer 4	Rondelle 4	Scheibe 4	Arandela 4

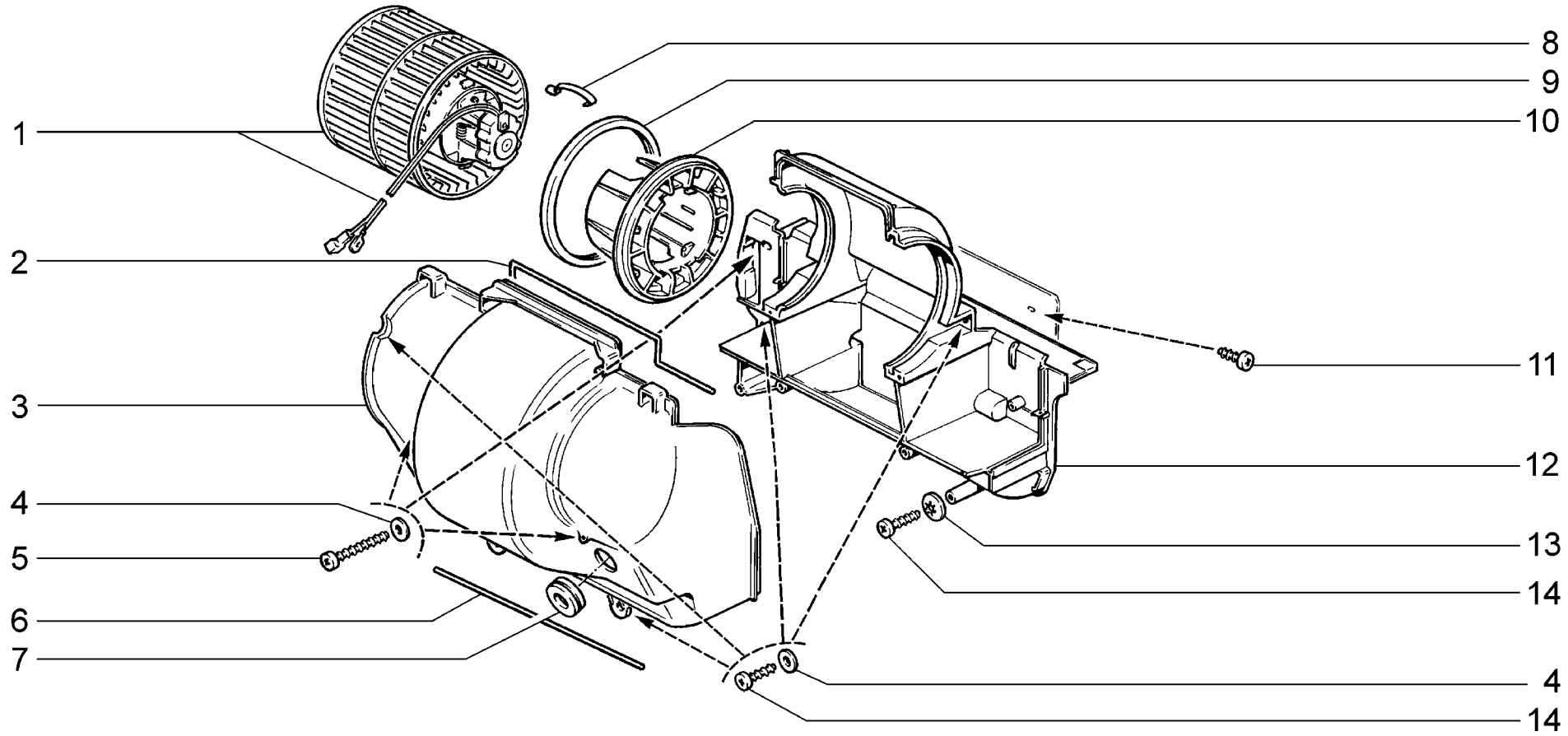

E141	**Вентилятор и кожухи отопителя** **Blower and heater unit housings** **Ventilateur et capots** **Heizgebläse und Heizkasten** **Ventilador y cubiertas del calefactor**	**2110** **21102** **21103** **21104-01** **21104-02** **2111** **21113** **21114-01** **21114-02** **2112** **21124-01** **21124-02**

п. It.	№ изв. Notif. N.	Дата Not.Data	Номер детали Part N.	Применяемость Application	Кол QTY	RUS Наименование	GB Description	F Désignation	D Benennung	E Denominación
1			+21080-8101078-00	~	1	Электровентилятор отопителя	Heater electric fan	Motoventilateur	E-Motor Heizgebläse	Ventilador eléctrico de calefacción
1			+21080-8101078-01	~	1	Электровентилятор отопителя	Heater electric fan	Motoventilateur	E-Motor Heizgebläse	Ventilador eléctrico de calefacción
2			+21100-8101527-00		1	Уплотнитель верхний 293 мм	Seal 293 mm	Joint d'étanchéité 293 mm	Dichtung 293 mm	Empaquetadura 293 mm
3			+21100-8101025-20		1	Кожух отопителя передний	Heater housing, front	Boîtier d'appareil de chauffage avant	Abdeckungs-Vorderteil	Cubierta delantera
4			+00001-0005192-01		9	Шайба 4	Washer 4	Rondelle 4	Scheibe 4	Arandela 4
5			00001-0076697-05		3	Винт самонарезающий	Self-tapping screw	Vis taraudeuse	Blechschraube	Tornillo autorroscante
6			+21100-8101529-00		1	Уплотнитель нижний 250 мм	Seal 250 mm	Joint d'étanchéité 250 mm	Dichtung 250 mm	Empaquetadura 250 mm
7			+00001-0003964-80		1	Кольцо уплотнительное 14x1,5	Sealing ring 14x1.5	Bague d'étanchéité 14x1,5	Dichtring 14x1,5	Anillo de empaquetadura 14x1,5
8			+21080-8101110-00		4	Скоба	Clamp	Etrier	Klammer	Grapa
9			+21100-8101136-00		1	Подушка крепления кожуха	Cowl mounting rubber	Coussinet de fixation de capot	Gehäusebefestigungslagerung	Tope de fijación de cubierta
10			+21100-8101096-00		1	Кожух вентилятора	Fan cowl	Capot de ventilateur	Heizgebläsegehäuse	Cubierta del ventilador
11			+00001-0076691-01		2	Винт самонарезающий	Self-tapping screw	Vis taraudeuse	Blechschraube	Tornillo autorroscante
12			+21100-8101024-20		1	Кожух отопителя задний	Heater housing, rear	Boîtier d'appareil de chauffage arrière	Abdeckungs-Hinterteil	Cubierta del calefactor trasera
13			+00001-0025980-71		1	Шайба 4 стопорная	Lock washer 4	Rondelle d'arrêt 4	Sicherungsscheibe 4	Arandela 4 de fijación
14			00001-0076692-01		7	Винт самонарезающий	Self-tapping screw	Vis taraudeuse	Blechschraube	Tornillo autorroscante

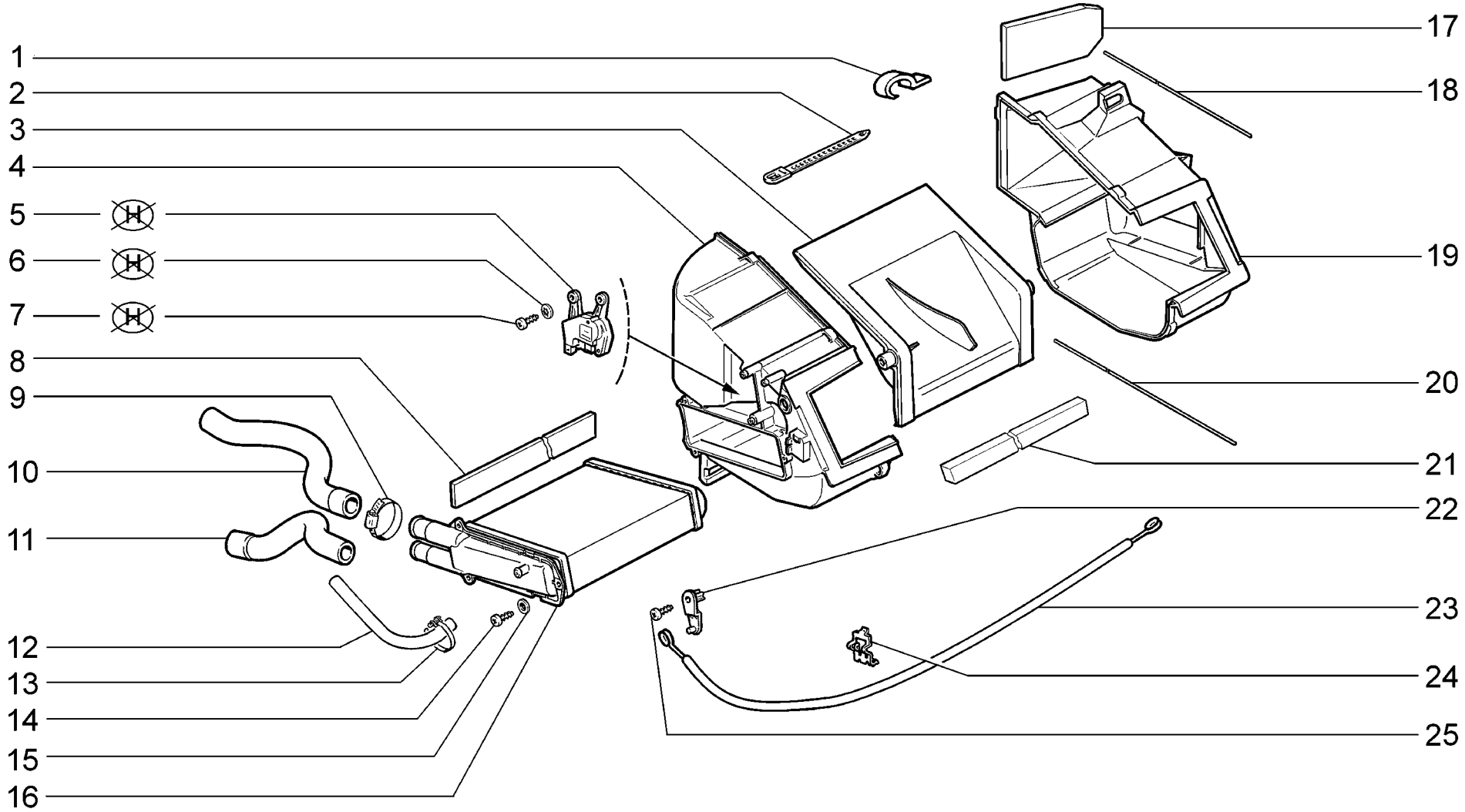

E150	**Радиатор и кожухи отопителя** **Heat exchanger and heater unit housings** **Radiateur et boîtiers** **Kühler und Heizkasten** **Radiador y cubiertas del calefactor**	**2110** **21101** **21101-01** **21101-02** **21101-51** **21101-52** **21102**	**21103** **21104** **21104-01** **21104-02** **21104-03** **21104-51** **21104-52**	**21104-53** **2111** **21112** **21112-01** **21112-02** **21112-51** **21112-52**	**21113** **21114** **21114-01** **21114-02** **21114-51** **21114-52** **2112**	**21121** **21121-01** **21121-02** **21121-51** **21121-52** **21124** **21124-01**	**21124-02** **21124-51** **21124-52**

п. It.	№ изв. Notif. N.	Дата Not.Data	Номер детали Part N.	Применяемость Application	Кол QTY	RUS Наименование	GB Description	F Désignation	D Benennung	E Denominación
1			+21080-8101110-00		7	Скоба	Clamp	Etrier	Klammer	Grapa
2			+00001-0045677-80		1	Хомут 126,5	Clip 126.5	Collier 126,5	Kabelband 126,5	Abrazadera 126,5
3			+21110-8101538-20	~	1	Заслонка управления отопителем в сборе	Heater control flap assy	Volet de commande de chauffage, complete	Heizsteuerklappe komplett	Compuerta de mando del calefactor en conjunto
3			+21110-8101538-21	~	1	Заслонка управления отопителем в сборе	Heater control flap assy	Volet de commande de chauffage, complete	Heizsteuerklappe komplett	Compuerta de mando del calefactor en conjunto
4			21110-8101025-00	~	1	Кожух отопителя левый	Heater housing, LH	Boîtier d'appareil de chauffage G	Heizungsabdeckung, links	Cubierta del calefactor izq.
5			21100-8127200-10	~	1	Микромотор-редуктор	Micromotor gear	Micromoteur électrique	Mikromotorgetriebe	Micromotoreductor
5			21100-8127200-11	~	1	Микромотор-редуктор	Micromotor gear	Micromoteur électrique	Mikromotorgetriebe	Micromotoreductor
5			+21100-8127200-12	~	1	Моторедуктор заслонки отопителя	Heater flap, gear motor	Motoréducteur de volet de bloc de chauffage	Getriebemotor für Heizklappe	Motoreductor de la mariposa del calefactor
5			21100-8127200-14	~	1	Моторедуктор заслонки отопителя	Heater flap, gear motor	Motoréducteur de volet de bloc de chauffage	Getriebemotor für Heizklappe	Motoreductor de la mariposa del calefactor
6			+00001-0025980-71		3	Шайба 4 стопорная	Lock washer 4	Rondelle d'arrêt 4	Sicherungsscheibe 4	Arandela 4 de fijación
7			+00001-0076691-01		3	Винт самонарезающий	Self-tapping screw	Vis taraudeuse	Blechschraube	Tornillo autorroscante
8			+21110-8101074-00		1	Прокладка радиатора	Gasket, radiator	Joint de radiateur	Kühlerdichtung	Junta de radiador
9			+21080-1300080-60		2	Хомут винтовой	Screw-type clip	Collier à vis	Schraubenschelle	Abrazadera elicoidal
10			+21110-8101200-00		1	Шланг подводящий	Supply hose	Tuyau d'arrivée	Zulaufschlauch	Manguera de entrada
11			+21110-8101208-00		1	Шланг отводящий	Return hose	Tuyau de départ	Auslaufstutzen	Manguera de salida
12			+21100-8101209-00		1	Шланг пароотводящий 520 мм	Vapour discharge hose 520 mm	Tuyau d'évacuation des vapeurs 520 mm	Dampfableitrohr 520 mm	Manguera derivador del vapor 520 mm
13			+00001-0021700-90		1	Хомут 16 ленточный	Retaining strap 16	Collier à ruban 16	Bandschelle 16 mm d	Abrazadera 16 de cinta
14			+00001-0076692-01		3	Винт самонарезающий	Self-tapping screw	Vis taraudeuse	Blechschraube	Tornillo autorroscante
15			+00001-0005192-01		3	Шайба 4	Washer 4	Rondelle 4	Scheibe 4	Arandela 4
16			+21110-8101060-00		1	Радиатор отопителя	Heater radiator	Radiateur de chauffage	Heizungsradiator	Radiador del calefactor
17			21110-8101029-00		1	Прокладка шумопоглощающая	Noise insulation gasket	Insonorisation	Schalldämmende Dichtung	Junta antisonora
18			+21100-8101526-00		1	Уплотнитель центральный 500 мм	Seal 500 mm	Joint d'étanchéité 500 mm	Dichtung 500 mm	Empaquetadura 500 mm
19			21110-8101024-00		1	Кожух отопителя правый	Heater housing, RH	Boîtier d'appareil de chauffage D	Heizungsgehäuse, rechts	Cubierta del calefactor der.
20			21110-8101526-00		1	Уплотнитель 850 мм	Seal 850 mm	Joint d'étanchéité 850 mm	Dichtung 850 mm	Empaquetadura 850 mm
21			+21110-8101195-10		1	Уплотнитель отопителя	Grommet	Joint d'étanchéité	Dichtung	Empaquetadura
22			21110-8101392-00	(H)	1	Рычаг привода заслонки	Flap actuating rod	Levier de commande de volet	Klappenbetätigungshebel	Palanca de mando de mariposa
23			+21110-8109180-00	(H)	1	Трос заслонки радиатора	Flap control cable, radiator	Câble de volet de radiateur de chauffage	Kühlerklappe-Seilzug	Tirante de mariposa
24			+21080-8109135-00	(H)	1	Скоба	Clip	Etrier	Bügel	Grapa
25			00001-0076702-01	(H)	1	Винт самонарезающий	Self-tapping screw	Vis taraudeuse	Blechschraube	Tornillo autorroscante

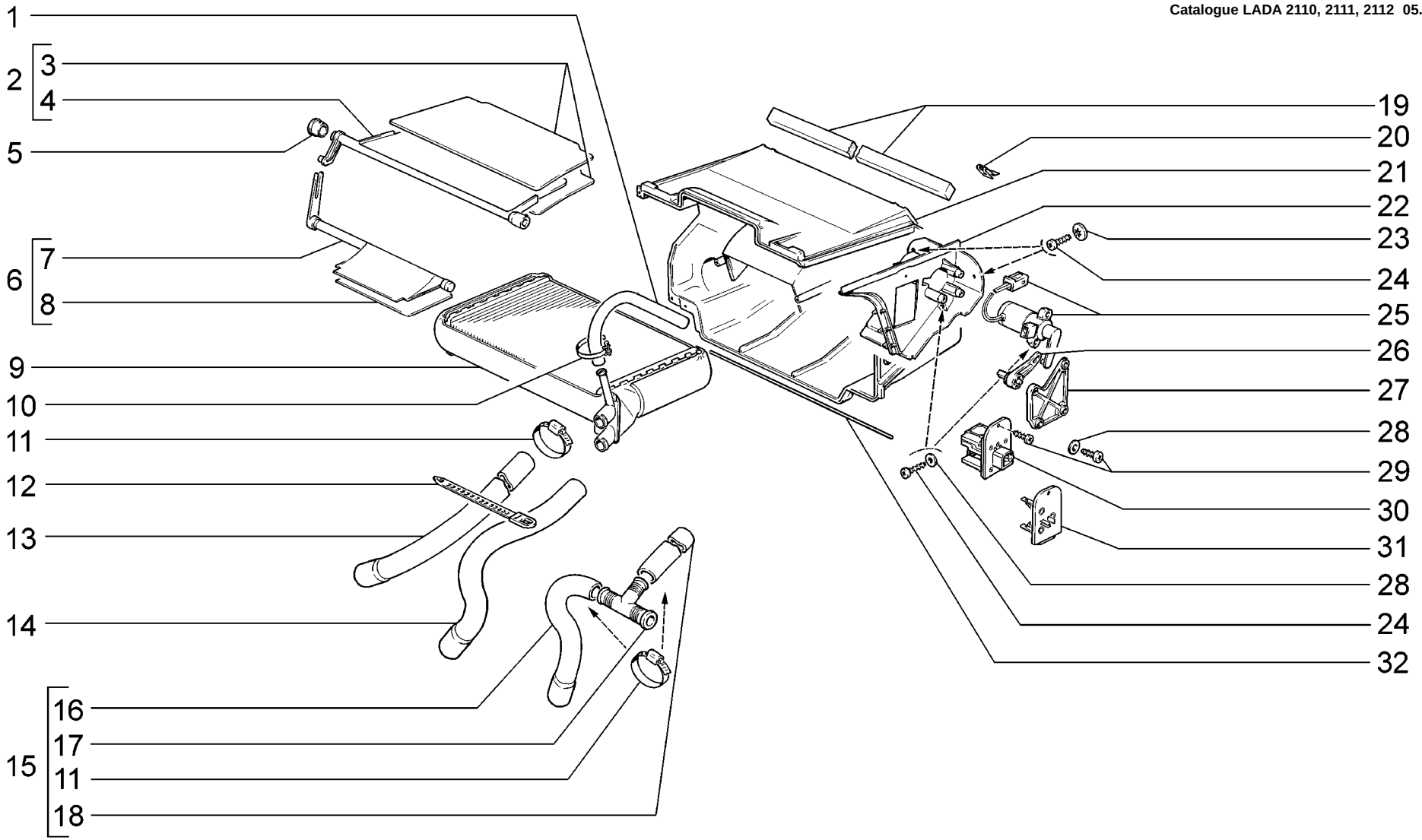

E151	**Радиатор и кожух отопителя** **Heat exchanger and heater unit housing** **Radiateur et capot du bloc de chauffage** **Kühler und Heizkasten** **Radiador y cubierta del calefactor**	**2110** **21102** **21103** **2111** **21113** **2112**

п. It.	№ изв. Notif. N.	Дата Not.Data	Номер детали Part N.	Применяемость Application	Кол QTY	RUS Наименование	GB Description	F Désignation	D Benennung	E Denominación
1	7650	10.02->	+21100-8101209-00		1	Шланг пароотводящий 520 мм	Vapour discharge hose 520 mm	Tuyau d'évacuation des vapeurs 520 mm	Dampfableitrohr 520 mm	Manguera derivador del vapor 520 mm
1	07650	->10.02	+21080-1303095-01		1	Шланг пароотводящий 760 мм	Vapour discharge hose 760 mm	Tuyau d'évacuation des vapeurs 760 mm	Dampfableitrohr 760 mm	Manguera derivador del vapor 760 mm
2			+21100-8101538-20		1	Заслонка управления отопителем в сборе	Heater control flap assy	Volet de commande de chauffage, complete	Heizsteuerklappe komplett	Compuerta de mando del calefactor en conjunto
3			+21100-8101547-20		2	Уплотнитель заслонки	Grommet	Joint d'étanchéité	Dichtung	Empaquetadura
4			+21100-8101542-20		1	Заслонка управления отопителем	Heater control flap	Volet de commande de chauffage	Heizsteuerklappe	Compuerta de mando del calefactor
5			+21080-6816098-00		1	Заглушка подлокотника	Securing clip	Bouchon d'accoudoir	Armstützenblinde	Tapón del apoyabrazos
6			+21100-8101100-20		1	Заслонка канала отопителя в сборе	Flap, heater air duct assy	Volet de canal de chauffage, complete	Heizklappe komplett	Compuerta del canale del calefactor en conjunto
7			+21100-8101104-20		1	Заслонка канала отопителя	Flap, heater air duct	Volet de canal de chauffage	Heizklappe	Compuerta del canale del calefactor
8			+21100-8101107-20		1	Уплотнитель заслонки	Grommet	Joint d'étanchéité	Dichtung	Empaquetadura
9			+21100-8101050-00		1	Радиатор отопителя	Heater radiator	Radiateur de chauffage	Heizungsradiator	Radiador del calefactor
10			+00001-0021700-90		1	Хомут 16 ленточный	Retaining strap 16	Collier à ruban 16	Bandschelle 16 mm d	Abrazadera 16 de cinta
11	0355	->09.03	+21080-1300080-10		4	Хомут винтовой	Screw-type clip	Collier à vis	Schraubenschelle	Abrazadera elicoidal
11	355	09.03->	+21080-1300080-60		2	Хомут винтовой	Screw-type clip	Collier à vis	Schraubenschelle	Abrazadera elicoidal
12			+21100-3724308-00		1	Хомут	Clip	Collier	Schelle	Abrazadera
13	0355	->09.03	+21100-8101200-01		1	Шланг подводящий	Supply hose	Tuyau d'arrivée	Zulaufschlauch	Manguera de entrada
13	355	09.03->	+21100-8101200-10		1	Шланг подводящий	Supply hose	Tuyau d'arrivée	Zulaufschlauch	Manguera de entrada
14	355	09.03->	+21100-8101208-10		1	Шланг отводящий	Return hose	Tuyau de départ	Auslaufleitung	Manguera de salida
15	0355	->09.03	+21100-8101202-01		1	Шланг отводящий	Return hose	Tuyau de départ	Auslaufleitung	Manguera de salida
16	0355	->09.03	+21100-8101208-20		1	Шланг отводящий задний	Return hose, rear	Tuyau de départ arrière	Auslaufstutzen hinten	Manguera de salida trasera
17	0355	->09.03	+21100-8101226-10		1	Тройник	T-piece	Raccord en T	T-Stück	Racor en T
18	0355	->09.03	+21100-8101204-10		1	Шланг отводящий передний	Return hose, front	Tuyau de départ avant	Auslaufleitung vorne	Manguera de salida delantera
19			+21100-8101195-40		1	Уплотнитель центральный	Centre grommet	Joint d'étanchéité	Dichtung	Empaquetadura central
20			+21010-8109143-00		4	Гайка пружинная	Spring nut	Bride à ressort	Federmutter	Tuerca elástica
21			+21100-8101020-20		1	Кожух радиатора отопителя	Heater radiator cowling	Carter de radiateur d'appareil de chauffage	Kühlerzarge	Cubierta del radiador
22			+21100-8101026-20		1	Крышка кожуха отопителя	Cover	Couvercle de boîtier de chauffage	Abdeckungsdeckel	Tapa de cubierta de calefactor
23			+00001-0025980-71		2	Шайба 4 стопорная	Lock washer 4	Rondelle d'arrêt 4	Sicherungsscheibe 4	Arandela 4 de fijación
24			00001-0076692-01		7	Винт самонарезающий	Self-tapping screw	Vis taraudeuse	Blechschraube	Tornillo autorroscante
25			21100-8127200-01		1	Микромотор-редуктор	Micromotor gear	Micromoteur électrique	Mikromotorgetriebe	Micromotoreductor
26			+21100-8101392-10		1	Рычаг привода заслонки	Flap actuating rod	Levier de commande de volet	Klappenbetätigungshebel	Palanca de mando de mariposa
27			21100-8101568-00		1	Площадка опорная рычага	Rod mounting pad	Palier d'appui de levier	Hebelstütze	Apoyo de la palanca
28			+00001-0005192-01		7	Шайба 4	Washer 4	Rondelle 4	Scheibe 4	Arandela 4
29			+00001-0076691-01		3	Винт самонарезающий	Self-tapping screw	Vis taraudeuse	Blechschraube	Tornillo autorroscante
30	2532	02.01->	+21100-8118022-01		1	Резистор электровентилятора	Resistor, fan	Résistance de ventilateur électrique	Zusatzwiderstand	Resistor de ventilador eléctrico
31	02532	->02.01	+21080-8101081-00		1	Резистор электровентилятора	Resistor, fan	Résistance de ventilateur électrique	Zusatzwiderstand	Resistor de ventilador eléctrico
32			+21100-8101526-00		1	Уплотнитель центральный 500 мм	Seal 500 mm	Joint d'étanchéité 500 mm	Dichtung 500 mm	Empaquetadura 500 mm

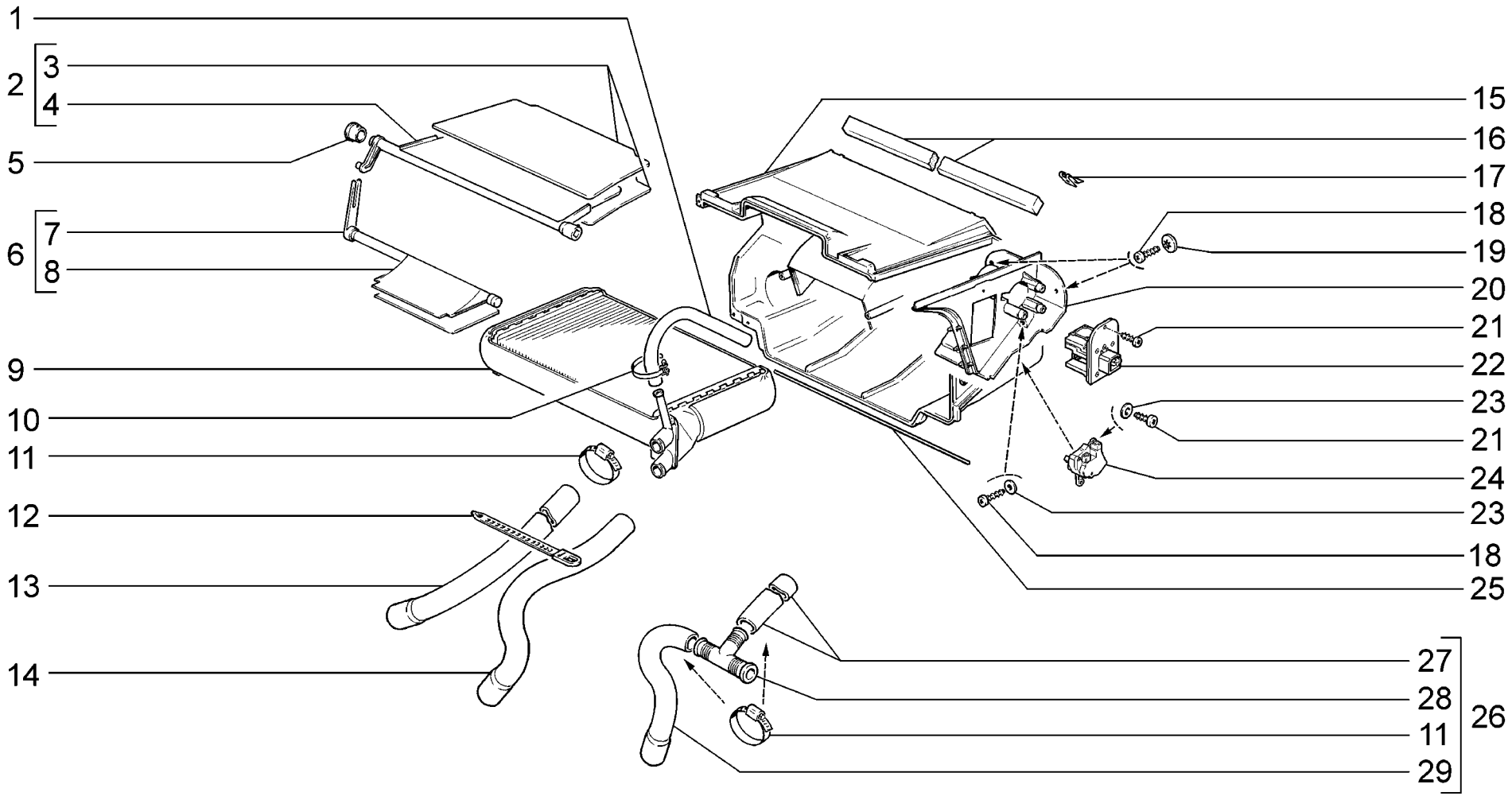

E152	**Радиатор и кожух отопителя** **Heat exchanger and heater unit housing** **Radiateur et capot du bloc de chauffage** **Kühler und Heizkasten** **Radiador y cubierta del calefactor**	**2110** **21102** **21103** **2111** **21113** **2112**

п. It.	№ изв. Notif. N.	Дата Not.Data	Номер детали Part N.	Применяемость Application	Кол QTY	RUS Наименование	GB Description	F Désignation	D Benennung	E Denominación
1			+21100-8101209-00		1	Шланг пароотводящий 520 мм	Vapour discharge hose 520 mm	Tuyau d'évacuation des vapeurs 520 mm	Dampfableitrohr 520 mm	Manguera derivador del vapor 520 mm
2			+21100-8101538-20		1	Заслонка управления отопителем в сборе	Heater control flap assy	Volet de commande de chauffage, complete	Heizsteuerklappe komplett	Compuerta de mando del calefactor en conjunto
3			+21100-8101547-20		2	Уплотнитель заслонки	Grommet	Joint d'étanchéité	Dichtung	Empaquetadura
4			+21100-8101542-20		1	Заслонка управления отопителем	Heater control flap	Volet de commande de chauffage	Heizsteuerklappe	Compuerta de mando del calefactor
5			+21080-6816098-00		1	Заглушка подлокотника	Securing clip	Bouchon d'accoudoir	Armstützenblinde	Tapón del apoyabrazos
6			+21100-8101100-20		1	Заслонка канала отопителя в сборе	Flap, heater air duct assy	Volet de canal de chauffage, complete	Heizklappe komplett	Compuerta del canale del calefactor en conjunto
7			+21100-8101104-20		1	Заслонка канала отопителя	Flap, heater air duct	Volet de canal de chauffage	Heizklappe	Compuerta del canale del calefactor
8			+21100-8101107-20		1	Уплотнитель заслонки	Grommet	Joint d'étanchéité	Dichtung	Empaquetadura
9			+21100-8101050-00		1	Радиатор отопителя	Heater radiator	Radiateur de chauffage	Heizungsradiator	Radiador del calefactor
10			+00001-0021700-90		1	Хомут 16 ленточный	Retaining strap 16	Collier à ruban 16	Bandschelle 16 mm d	Abrazadera 16 de cinta
11	0355	->09.03	+21080-1300080-10		4	Хомут винтовой	Screw-type clip	Collier à vis	Schraubenschelle	Abrazadera elicoidal
11	355	09.03->	+21080-1300080-60		2	Хомут винтовой	Screw-type clip	Collier à vis	Schraubenschelle	Abrazadera elicoidal
12			+21100-3724308-00		1	Хомут	Clip	Collier	Schelle	Abrazadera
13	0355	->09.03	+21100-8101200-01		1	Шланг подводящий	Supply hose	Tuyau d'arrivée	Zulaufschlauch	Manguera de entrada
13	355	09.03->	+21100-8101200-10		1	Шланг подводящий	Supply hose	Tuyau d'arrivée	Zulaufschlauch	Manguera de entrada
14	355	09.03->	+21100-8101208-10	~	1	Шланг отводящий	Return hose	Tuyau de départ	Auslaufleitung	Manguera de salida
14			+21100-8101208-11	~	1	Шланг отводящий	Return hose	Tuyau de départ	Auslaufleitung	Manguera de salida
15			+21100-8101020-20		1	Кожух радиатора отопителя	Heater radiator cowling	Carter de radiateur d'appareil de chauffage	Kühlerzarge	Cubierta del radiador
16			+21100-8101195-40		1	Уплотнитель центральный	Centre grommet	Joint d'étanchéité	Dichtung	Empaquetadura central
17			+21010-8109143-00		4	Гайка пружинная	Spring nut	Bride à ressort	Federmutter	Tuerca elástica
18			00001-0076692-01		4	Винт самонарезающий	Self-tapping screw	Vis taraudeuse	Blechschraube	Tornillo autorroscante
19			+00001-0025980-71		2	Шайба 4 стопорная	Lock washer 4	Rondelle d'arrêt 4	Sicherungsscheibe 4	Arandela 4 de fijación
20			+21100-8101026-20		1	Крышка кожуха отопителя	Cover	Couvercle de boîtier de chauffage	Abdeckungsdeckel	Tapa de cubierta de calefactor
21			+00001-0076691-01		4	Винт самонарезающий	Self-tapping screw	Vis taraudeuse	Blechschraube	Tornillo autorroscante
22			+21100-8118022-01		1	Резистор электровентилятора	Resistor, fan	Résistance de ventilateur électrique	Zusatzwiderstand	Resistor de ventilador eléctrico
23			+00001-0005192-01		5	Шайба 4	Washer 4	Rondelle 4	Scheibe 4	Arandela 4
24			21100-8127200-10	~	1	Микромотор-редуктор	Micromotor gear	Micromoteur électrique	Mikromotorgetriebe	Micromotoreductor
24			21100-8127200-11	~	1	Микромотор-редуктор	Micromotor gear	Micromoteur électrique	Mikromotorgetriebe	Micromotoreductor
24			+21100-8127200-12	~	1	Моторедуктор заслонки отопителя	Heater flap, gear motor	Motoréducteur de volet de bloc de chauffage	Getriebemotor für Heizklappe	Motoreductor de la mariposa del calefactor
25			+21100-8101526-00		1	Уплотнитель центральный 500 мм	Seal 500 mm	Joint d'étanchéité 500 mm	Dichtung 500 mm	Empaquetadura 500 mm
26	0355	->09.03	+21100-8101202-01		1	Шланг отводящий	Return hose	Tuyau de départ	Auslaufleitung	Manguera de salida
27	0355	->09.03	+21100-8101204-10		1	Шланг отводящий передний	Return hose, front	Tuyau de départ avant	Auslaufleitung vorne	Manguera de salida delantera
28	0355	->09.03	+21100-8101226-10		1	Тройник	T-piece	Raccord en T	T-Stück	Racor en T
29	0355	->09.03	+21100-8101208-20		1	Шланг отводящий задний	Return hose, rear	Tuyau de départ arrière	Auslaufstutzen hinten	Manguera de salida trasera

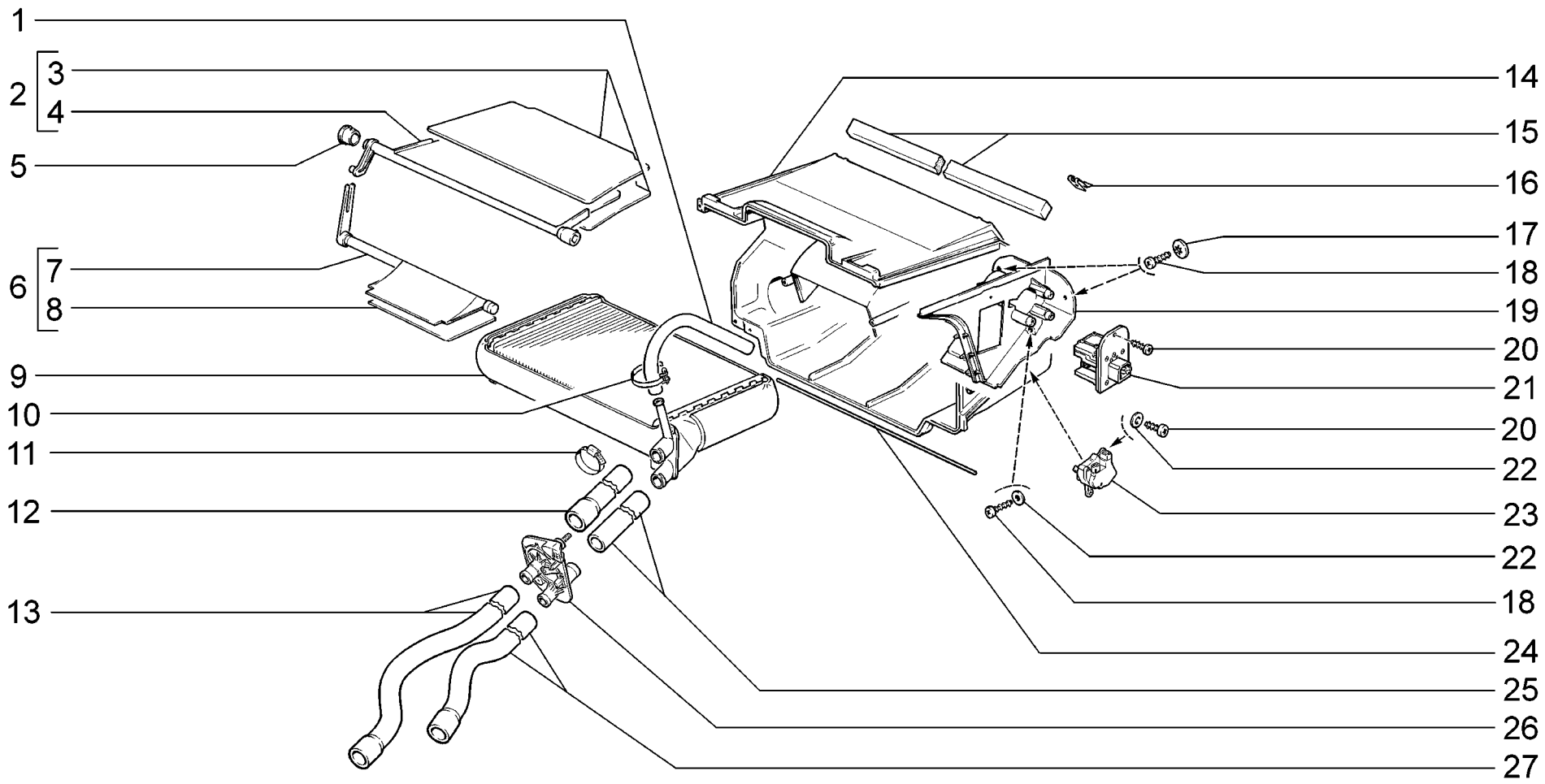

E154	**(14)** **Радиатор и кожух отопителя** **Heat exchanger and heater unit housing** **Radiateur et capot du bloc de chauffage** **Kühler und Heizkasten** **Radiador y cubierta del calefactor**	**21104-01** **21104-02** **21114-01** **21114-02** **21124-01** **21124-02**

п. / It.	№ изв. / Notif. N.	Дата / Not.Data	Номер детали / Part N.	Применяемость / Application	Кол / QTY	RUS Наименование	GB Description	F Désignation	D Benennung	E Denominación
1			+21100-8101209-00		1	Шланг пароотводящий 520 мм	Vapour discharge hose 520 mm	Tuyau d'évacuation des vapeurs 520 mm	Dampfableitrohr 520 mm	Manguera derivador del vapor 520 mm
2			+21100-8101538-20		1	Заслонка управления отопителем в сборе	Heater control flap assy	Volet de commande de chauffage, complete	Heizsteuerklappe komplett	Compuerta de mando del calefactor en conjunto
3			+21100-8101547-20		2	Уплотнитель заслонки	Grommet	Joint d'étanchéité	Dichtung	Empaquetadura
4			+21100-8101542-20		1	Заслонка управления отопителем	Heater control flap	Volet de commande de chauffage	Heizsteuerklappe	Compuerta de mando del calefactor
5			+21080-6816098-00		1	Заглушка подлокотника	Securing clip	Bouchon d'accoudoir	Armstützenblinde	Tapón del apoyabrazos
6			+21100-8101100-20		1	Заслонка канала отопителя в сборе	Flap, heater air duct assy	Volet de canal de chauffage, complete	Heizklappe komplett	Compuerta del canale del calefactor en conjunto
7			+21100-8101104-20		1	Заслонка канала отопителя	Flap, heater air duct	Volet de canal de chauffage	Heizklappe	Compuerta del canale del calefactor
8			+21100-8101107-20		1	Уплотнитель заслонки	Grommet	Joint d'étanchéité	Dichtung	Empaquetadura
9			+21100-8101050-00		1	Радиатор отопителя	Heater radiator	Radiateur de chauffage	Heizungsradiator	Radiador del calefactor
10			+00001-0021700-90		1	Хомут 16 ленточный	Retaining strap 16	Collier à ruban 16	Bandschelle 16 mm d	Abrazadera 16 de cinta
11			+21080-1300080-60		6	Хомут винтовой	Screw-type clip	Collier à vis	Schraubenschelle	Abrazadera elicoidal
12			+21100-8101200-20		1	Шланг подводящий	Supply hose	Tuyau d'arrivée	Zulaufschlauch	Manguera de entrada
13			+21100-8101208-11		1	Шланг отводящий	Return hose	Tuyau de départ	Auslaufleitung	Manguera de salida
14			+21100-8101020-20		1	Кожух радиатора отопителя	Heater radiator cowling	Carter de radiateur d'appareil de chauffage	Kühlerzarge	Cubierta del radiador
15			+21100-8101195-40		1	Уплотнитель центральный	Centre grommet	Joint d'étanchéité	Dichtung	Empaquetadura central
16			+21010-8109143-00		4	Гайка пружинная	Spring nut	Bride à ressort	Federmutter	Tuerca elástica
17			+00001-0025980-71		2	Шайба 4 стопорная	Lock washer 4	Rondelle d'arrêt 4	Sicherungsscheibe 4	Arandela 4 de fijación
18			00001-0076692-01		4	Винт самонарезающий	Self-tapping screw	Vis taraudeuse	Blechschraube	Tornillo autorroscante
19			+21100-8101026-20		1	Крышка кожуха отопителя	Cover	Couvercle de boîtier de chauffage	Abdeckungsdeckel	Tapa de cubierta de calefactor
20			+00001-0076691-01		4	Винт самонарезающий	Self-tapping screw	Vis taraudeuse	Blechschraube	Tornillo autorroscante
21			+21100-8118022-01		1	Резистор электровентилятора	Resistor, fan	Résistance de ventilateur électrique	Zusatzwiderstand	Resistor de ventilador eléctrico
22			+00001-0005192-01		5	Шайба 4	Washer 4	Rondelle 4	Scheibe 4	Arandela 4
23			21100-8127200-10	~	1	Микромотор-редуктор	Micromotor gear	Micromoteur électrique	Mikromotorgetriebe	Micromotoreductor
23			21100-8127200-11	~	1	Микромотор-редуктор	Micromotor gear	Micromoteur électrique	Mikromotorgetriebe	Micromotoreductor
23			+21100-8127200-12	~	1	Моторедуктор заслонки отопителя	Heater flap, gear motor	Motoréducteur de volet de bloc de chauffage	Getriebemotor für Heizklappe	Motoreductor de la mariposa del calefactor
24			+21100-8101526-00		1	Уплотнитель центральный 500 мм	Seal 500 mm	Joint d'étanchéité 500 mm	Dichtung 500 mm	Empaquetadura 500 mm
25			+21100-8101204-20		1	Шланг отводящий	Return hose	Tuyau de départ	Auslaufleitung	Manguera de salida
26			+21080-8101150-00		1	Кран отопителя	Tap, heater	Robinet de chauffage	Heizungshahn	Válvula del calefactor
27			+21110-8101208-00		1	Шланг отводящий	Return hose	Tuyau de départ	Auslaufstutzen	Manguera de salida

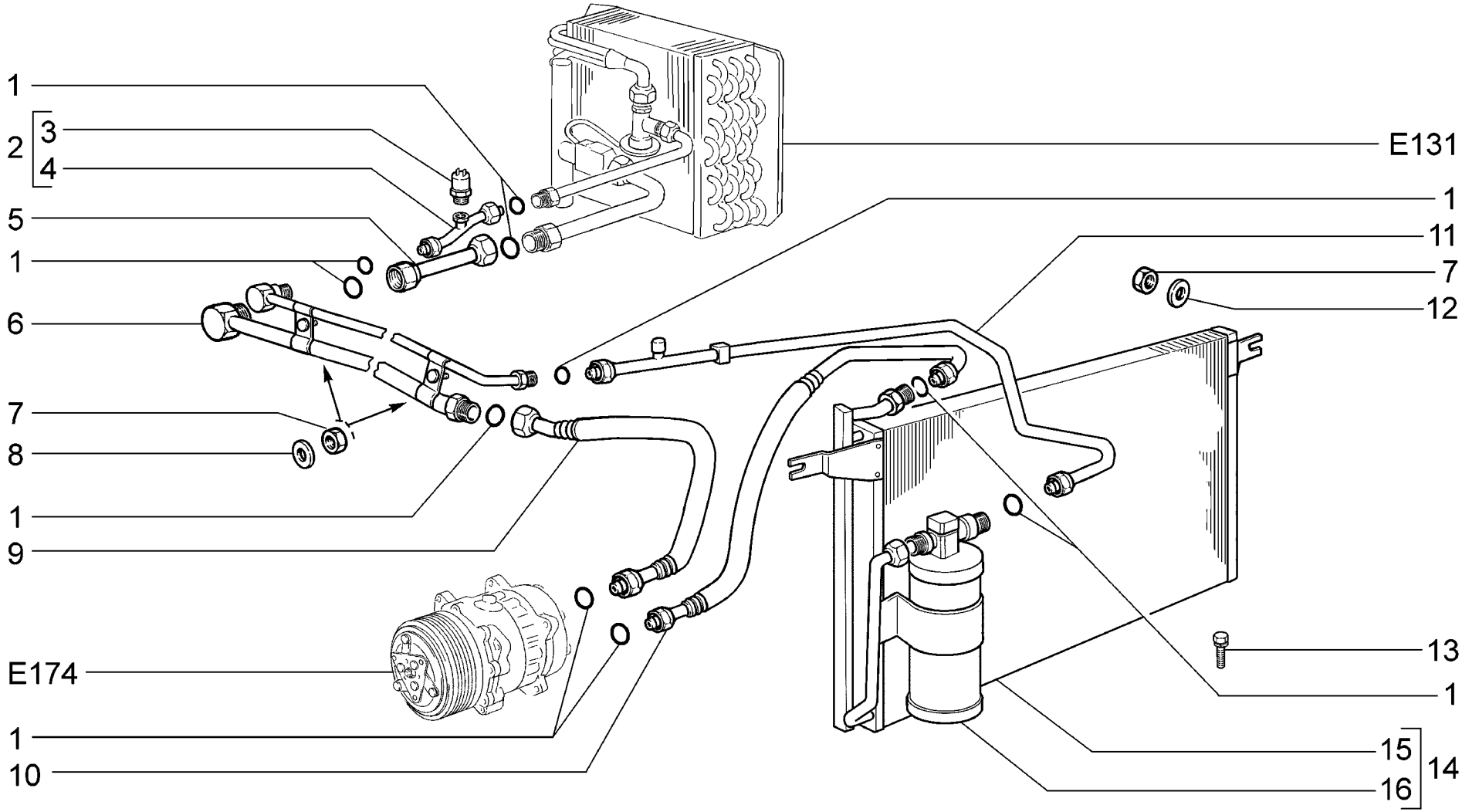

E164	**(14)** **Система кондиционирования воздуха** **Air conditioning system** **Conditionnement d'air** **Klimagerät** **Sistema de aire acondicionado**	**21104-01** **21104-02** **21114-01** **21114-02** **21124-01** **21124-02**

п. It.	№ изв. Notif. N.	Дата Not.Data	Номер детали Part N.	Применяемость Application	Кол QTY	RUS Наименование	GB Description	F Désignation	D Benennung	E Denominación
1			+ 21100-8120400-00		1	Комплект уплотнительных колец	Set of seals	Jeu de joints d'étanchéité	Satz Dichtungen	Juego de anillos de empaquetadura
2			+ 21100-8116330-10		1	Переходник впускной в сборе	Inlet adaptor assembly	Raccord d'admission complet	Einlaßadapter, komplett	Adaptador de admisión en conjunto
3			+ 21100-8127310-10		1	Датчик низкого давления	Low pressure sender	Manocontact de pression basse	Niederdruckgeber	Transmisor de baja presión
4			21100-8116352-10		1	Трубка датчика давления	Pressure valve tube	Tube du manocontact	Hochdruckschalter-Rohr	Tubo de presóstato
5			+ 21100-8116340-10		1	Переходник выпускной в сборе	Outlet adaptor assembly	Raccord d'échappement complet	Auslaßadapter, komplett	Adaptador de escape en conjunto
6			+ 21100-8120100-10		1	Блок трубопроводов	Pipes assembly	Ensemble des tubulures	Rohrleitungssatz	Bloque de tuberías
7			+ 00001-0058964-11		4	Гайка M5	Nut M5	Ecrou M5	Mutter M5	Tuerca M5
8			00001-0025991-73		2	Шайба 5 стопорная	Lock washer 5	Rondelle d'arrêt 5	Sicherungsscheibe 5	Arandela 5 de fijación
9			+ 21100-8120270-10		1	Трубопровод компрессора	Compressor piping	Canalisation du compresseur	Kompressor-Rohrleitung	Tubería de compresor
10			+ 21100-8120190-10		1	Трубопровод конденсатора	Condenser piping	Canalisatieon du condenseur	Kondensator-Rohrleitung	Tubería de condensador
11			+ 21100-8120052-10		1	Трубопровод конденсатора выпускной	Condenser outlet piping	Canalisation du condenseur d'échappement	Kondensator-Auslaßrohrleitung	Tubería de condensador de escape
12			+ 00001-0025991-70		2	Шайба 5 стопорная	Lock washer 5	Rondelle d'arrêt 5	Sicherungsscheibe 5	Arandela 5 de fijación
13			+ 00001-0038240-11		2	Болт M6x10 с пружинной шайбой	Bolt M6x10 w/spring washer	Boulon M6x10 avec rondelle élastique	Schraube M6x10 mit Federring	Tornillo M5x10 con arandela elástica
14			+ 21100-8112010-10		1	Конденсатор с ресивером в сборе	Condenser and receiver assembly	Condensateur avec le récipient	Kondensator mit Flüssigkeitsbehälter komplett	Condensador con receptor en conjunto
15			+ 21100-8112016-10		1	Конденсатор	Condenser	Condensateur	Kondensator	Condensador
16			+ 21100-8113012-10		1	Ресивер	Receiver unit	Récipient	Sammelrohr	Recipiente

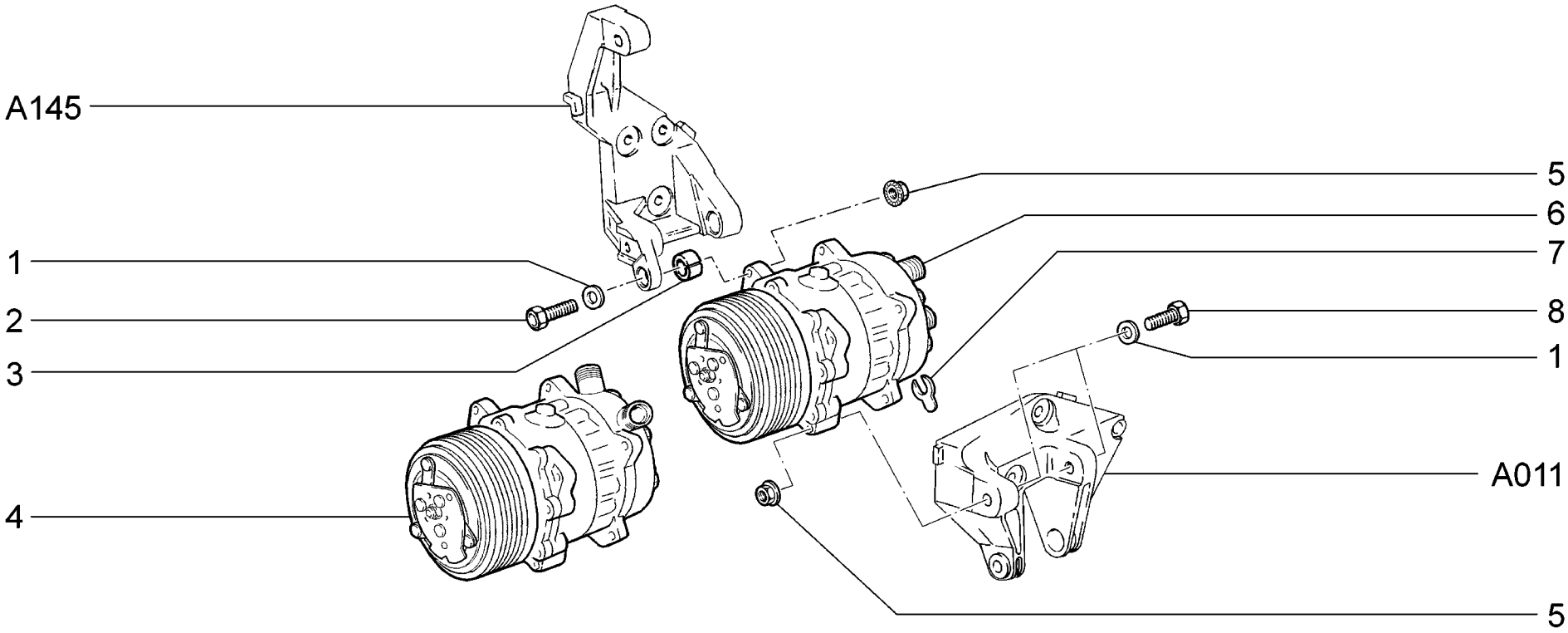

E174	**(14)** **Компрессор холодильный** **A/C compressor** **Compresseur réfrigérant** **Kältegerät** **Compresor frigorífico**	**21104-01** **21104-02** **21114-01** **21114-02** **21124-01** **21124-02**

п. It.	№ изв. Notif. N.	Дата Not.Data	Номер детали Part N.	Применяемость Application	Кол QTY	RUS Наименование	GB Description	F Désignation	D Benennung	E Denominación
1			+00001-0026386-01		3	Шайба 10	Washer 10	Rondelle 10	Scheibe 10	Arandela 10
2			+00001-0013070-21		1	Болт M10x1,25x40	Bolt M10x1.25x40	Boulon M10x1,25x40	Schraube M10x1,25x40	Tornillo M10x1,25x40
3			21100-8111546-00		1	Втулка	Bush	Douille	Buchse	Casquillo
4			+21100-8111012-20	~	1	Компрессор с муфтой	Compressor with sleeve	Compresseur avec manchon	Kompressor mit Kupplung	Compresor con acoplamiento
5			+21100-1001257-00		3	Гайка M10x1,25	Nut M10x1,25	Ecrou M10x1,25	Mutter M10x1,25	Tuerca M10x1,25
6			+21100-8111012-10	~	1	Компрессор с муфтой	Compressor with sleeve	Compresseur avec manchon	Kompressor mit Kupplung	Compresor con acoplamiento
7			+21100-8111494-00		6	Прокладка регулировочная	Adjuster gasket	Cale de réglage	Einstelldichtung	Junta de regulación
8			+00001-0013438-30		2	Болт M10x1,25x50	Bolt M10x1.25x50	Boulon M10x1,25x50	Schraube M10x1,25x50	Tornillo M10x1,25x50

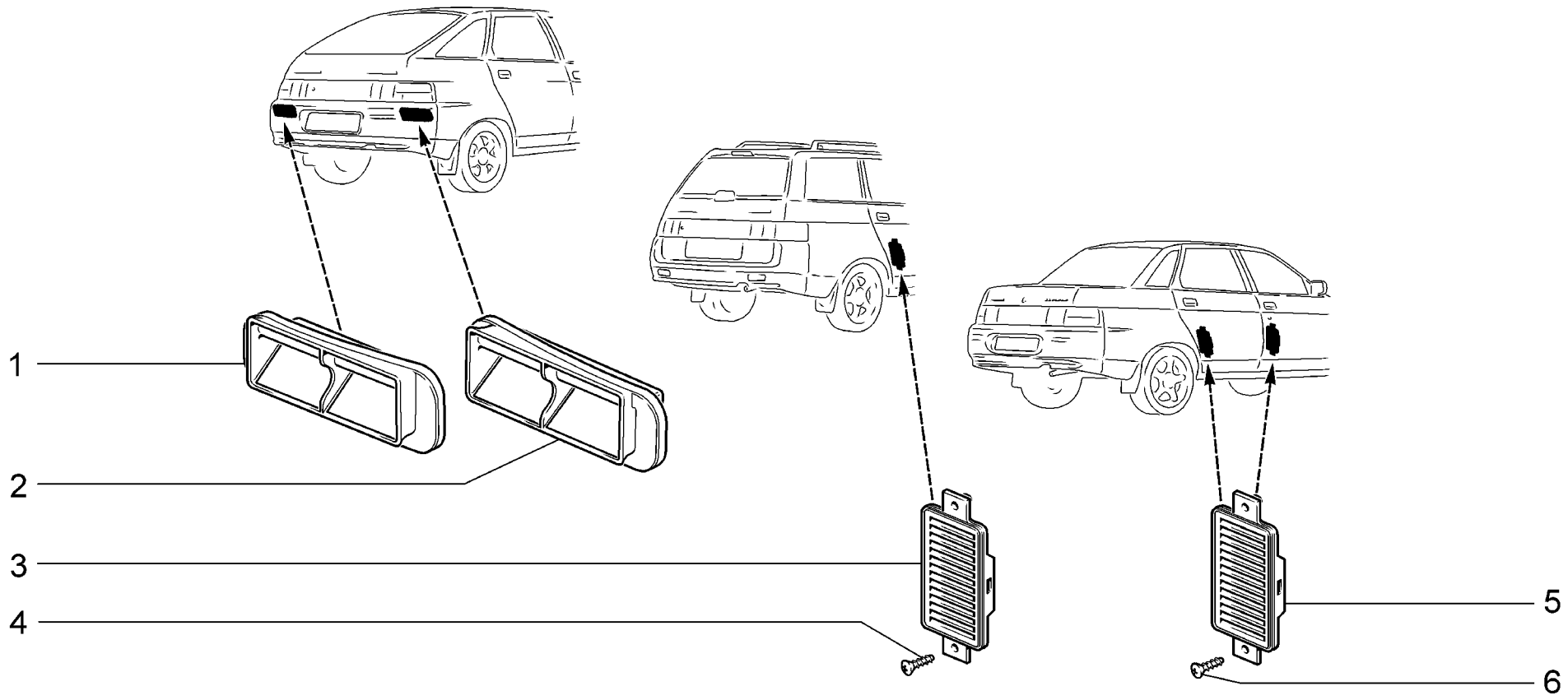

E180	**Дефлекторы вытяжной вентиляции** **Ventilation deflectors** **Déflecteurs de ventilation par aspiration** **Entlüftungsdüsen** **Deflectores de ventilación por aspiración**	2110 (01) 21101 (02) 21101-01 (02) 21101-02 (02) 21101-51 (03) 21101-52 (03) 21102 (01)	21103 (01) 21104 (02) 21104-01 (02) 21104-02 (02) 21104-03 (02) 21104-51 (03) 21104-52 (03)	21104-53 (03) 2111 (01) 21112 (04) 21112-01 (04) 21112-02 (04) 21112-51 (05) 21112-52 (05)	21113 (01) 21114 (04) 21114-01 (04) 21114-02 (04) 21114-51 (05) 21114-52 (05) 2112 (01)	21121 (02) 21121-01 (02) 21121-02 (02) 21121-51 (03) 21121-52 (03) 21124 (02) 21124-01 (02)	21124-02 (02) 21124-51 (03) 21124-52 (03)

п. It.	№ изв. Notif. N.	Дата Not.Data	Номер детали Part N.	Применяемость Application	Кол QTY	RUS Наименование	GB Description	F Désignation	D Benennung	E Denominación
1	8106	11.05->	+21120-8104101-00	(02)	1	Дефлектор вытяжной вентиляции левый	Outlet vent grille, LH	Grille G de ventilation par aspiration	Luftverteilerdüse links	Aireador izq.
1			+21120-8104101-00	(03)	1	Дефлектор вытяжной вентиляции левый	Outlet vent grille, LH	Grille G de ventilation par aspiration	Luftverteilerdüse links	Aireador izq.
2	8106	11.05->	+21120-8104100-00	(02)	1	Дефлектор вытяжной вентиляции правый	Outlet vent grille, RH	Grille D de ventilation par aspiration	Luftverteilerdüse rechts	Aireador der.
2			+21120-8104100-00	(03)	1	Дефлектор вытяжной вентиляции правый	Outlet vent grille, RH	Grille D de ventilation par aspiration	Luftverteilerdüse rechts	Aireador der.
3	8106	11.05->	+21100-8104102-00	(04)	2	Дефлектор вытяжной вентиляции	Outlet vent grille	Grille de ventilation par aspiration	Luftverteilerdüse	Aireador
3			+21100-8104102-00	(05)	2	Дефлектор вытяжной вентиляции	Outlet vent grille	Grille de ventilation par aspiration	Luftverteilerdüse	Aireador
4			+00001-0076796-07		4	Винт самонарезающий	Self-tapping screw	Vis taraudeuse	Blechschraube	Tornillo autorroscante
5			+21100-8104102-00	(01)	4	Дефлектор вытяжной вентиляции	Outlet vent grille	Grille de ventilation par aspiration	Luftverteilerdüse	Aireador
5	8106	->11.05	+21100-8104102-00	(02)(04)	4	Дефлектор вытяжной вентиляции	Outlet vent grille	Grille de ventilation par aspiration	Luftverteilerdüse	Aireador
6			+00001-0076796-07		8	Винт самонарезающий	Self-tapping screw	Vis taraudeuse	Blechschraube	Tornillo autorroscante

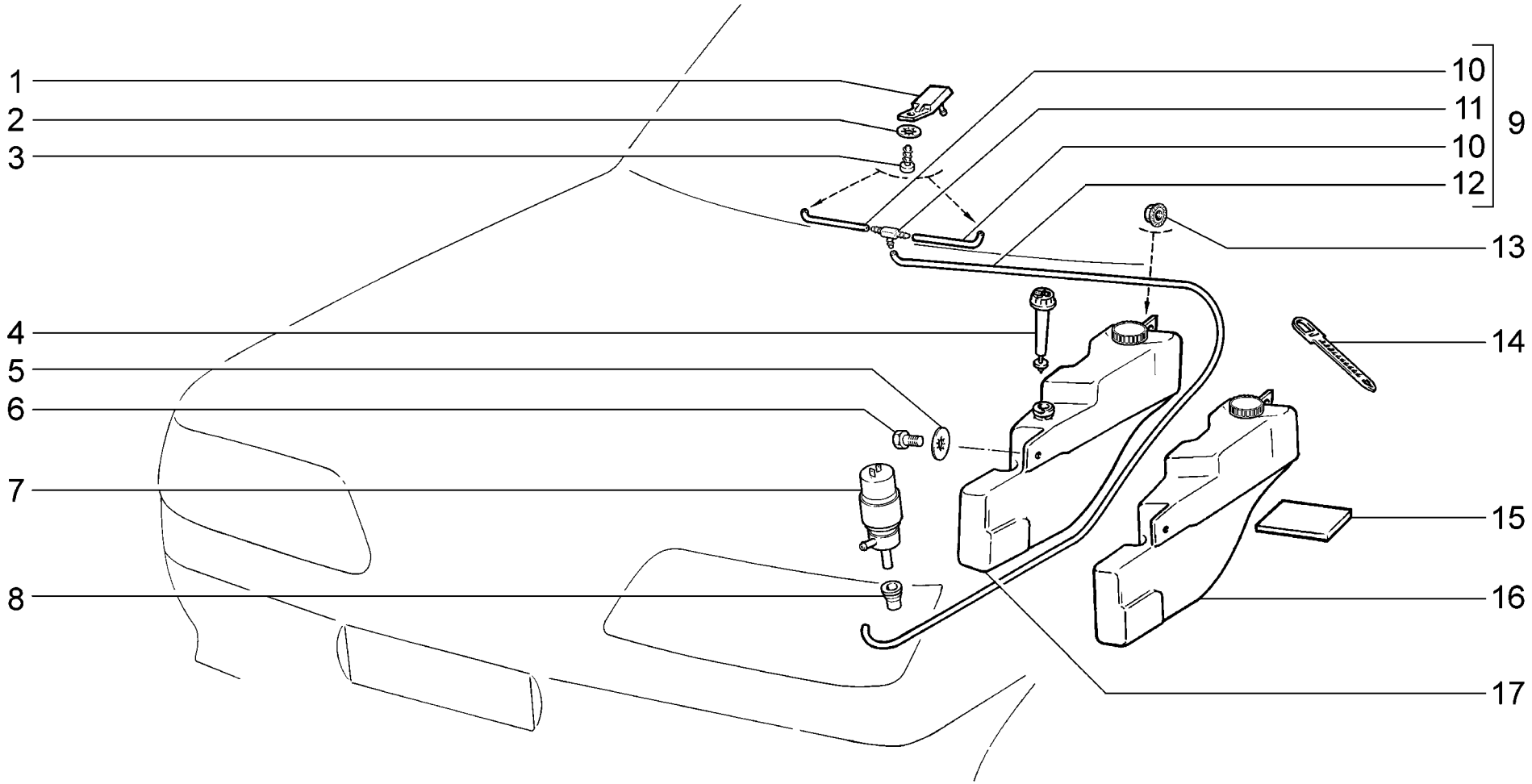

E200	**Омыватель ветрового стекла** **Windscreen washer** **Lave-glace du pare-brise** **Windschutzscheibenwascher** **Lavaparabrisas**	**2110** **21101** **21101-01** **21101-02** **21101-51** **21101-52** **21102**	**21103** **21104** **21104-01** **21104-02** **21104-03** **21104-51** **21104-52**	**21104-53**

п. It.	№ изв. Notif. N.	Дата Not.Data	Номер детали Part N.	Применяемость Application	Кол QTY	RUS Наименование	GB Description	F Désignation	D Benennung	E Denominación
1			+21100-5208060-01		2	Жиклер омывателя	Washer jet	Gicleur de lave-glace	Spritzdüse	Surtidor
2			+00001-0026051-70		2	Шайба 4 стопорная	Lock washer 4	Rondelle d'arrêt 4	Sicherungsscheibe 4	Arandela 4 de fijación
3			+00001-0076690-01		2	Винт самонарезающий	Self-tapping screw	Vis taraudeuse	Blechschraube	Tornillo autorroscante
4	07504	->09.05	21083-3839410-00	~	1	Датчик уровня жидкости омывателя	Washer fluid level sensor	Sonde de niveau de liquide de lave-glace	Waschwasserstandsgeber	Aforador nivel líquido
4			+21083-3839410-01	~	1	Датчик уровня жидкости омывателя	Washer fluid level sensor	Sonde de niveau de liquide de lave-glace	Waschwasserstandsgeber	Aforador nivel líquido
4	07504	->09.05	21083-3839410-02	~	1	Датчик уровня жидкости омывателя	Washer fluid level sensor	Sonde de niveau de liquide de lave-glace	Waschwasserstandsgeber	Aforador nivel líquido
4			+21083-3839410-03	~	1	Датчик уровня жидкости омывателя	Washer fluid level sensor	Sonde de niveau de liquide de lave-glace	Waschwasserstandsgeber	Aforador nivel líquido
4			+21083-3839410-04	~	1	Датчик уровня жидкости омывателя	Washer fluid level sensor	Sonde de niveau de liquide de lave-glace	Waschwasserstandsgeber	Aforador nivel líquido
5			+00001-0025995-71		1	Шайба 6 стопорная	Lock washer 6	Rondelle d'arrêt 6	Sicherungsscheibe 6	Arandela 6 de fijación
6			+00001-0009024-21		1	Болт M6x20	Bolt M6x20	Boulon M6x20	Schraube M6x20	Tornillo M6x20
7			+21100-5208009-00	~	1	Насос омывателя	Washer pump	Pompe de lave-glace	Pumpe f. Waschbehälter	Bomba del lavador
7			+21100-5208009-02	~	1	Насос омывателя	Washer pump	Pompe de lave-glace	Pumpe f. Waschbehälter	Bomba del lavador
7			+21100-5208009-03	~	1	Насос омывателя	Washer pump	Pompe de lave-glace	Pumpe f. Waschbehälter	Bomba del lavador
7	06821-ПИ	->06.05	21100-5208009-04	~	1	Насос омывателя	Washer pump	Pompe de lave-glace	Pumpe f. Waschbehälter	Bomba del lavador
7			+21100-5208009-06	~	1	Насос омывателя	Washer pump	Pompe de lave-glace	Pumpe f. Waschbehälter	Bomba del lavador
7			+21100-5208009-07	~	1	Насос омывателя	Washer pump	Pompe de lave-glace	Pumpe f. Waschbehälter	Bomba del lavador
8			+21100-5208458-00		1	Уплотнитель	Grommet	Joint d'étanchéité	Dichtung	Empaquetadura
9			+21100-5208090-00		1	Шланги стеклоомывателя в сборе	Washer hoses assy	Conduite de lave-glace	Schlauchleitungen Scheibenwaschanlage	Tuberia de lavacristal en conjunto
10			+21100-5208098-00		2	Шланг	Hose	Tuyau	Schlauch	Manguera
11			+21050-1127036-00		1	Тройник	T-piece	Raccord en T	T-Stück	Racor en T
12			+21100-5208095-10		1	Шланг	Hose	Tuyau	Schlauch	Manguera
13			+00001-0038321-01		1	Гайка M6 с зубчатым буртиком	Toothed collar nut M6	Ecrou M6 à collet denté	Zahnbundmutter M6	Tuerca M6 de collar dentado
14			+00001-0045676-80		1	Хомут 84,5	Clip 84.5	Collier 84,5	Kabelband 84,5	Abrazadera 84,5
15			+21100-5208176-00		1	Прокладка	Gasket	Joint	Dichtung	Junta
16	6821-ПИ	06.05->	+21100-5208103-20	(23,24)	1	Бачок омывателя в сборе	Washer fluid container assy	Réservoir de lave-glace complet	Waschbehälter komplett	Depósito de lavaparabrisas en conjunto
17			+21100-5208103-00		1	Бачок омывателя	Washer fluid container	Réservoir de lave-glace	Waschbehälter	Depósito de lavaparabrisas

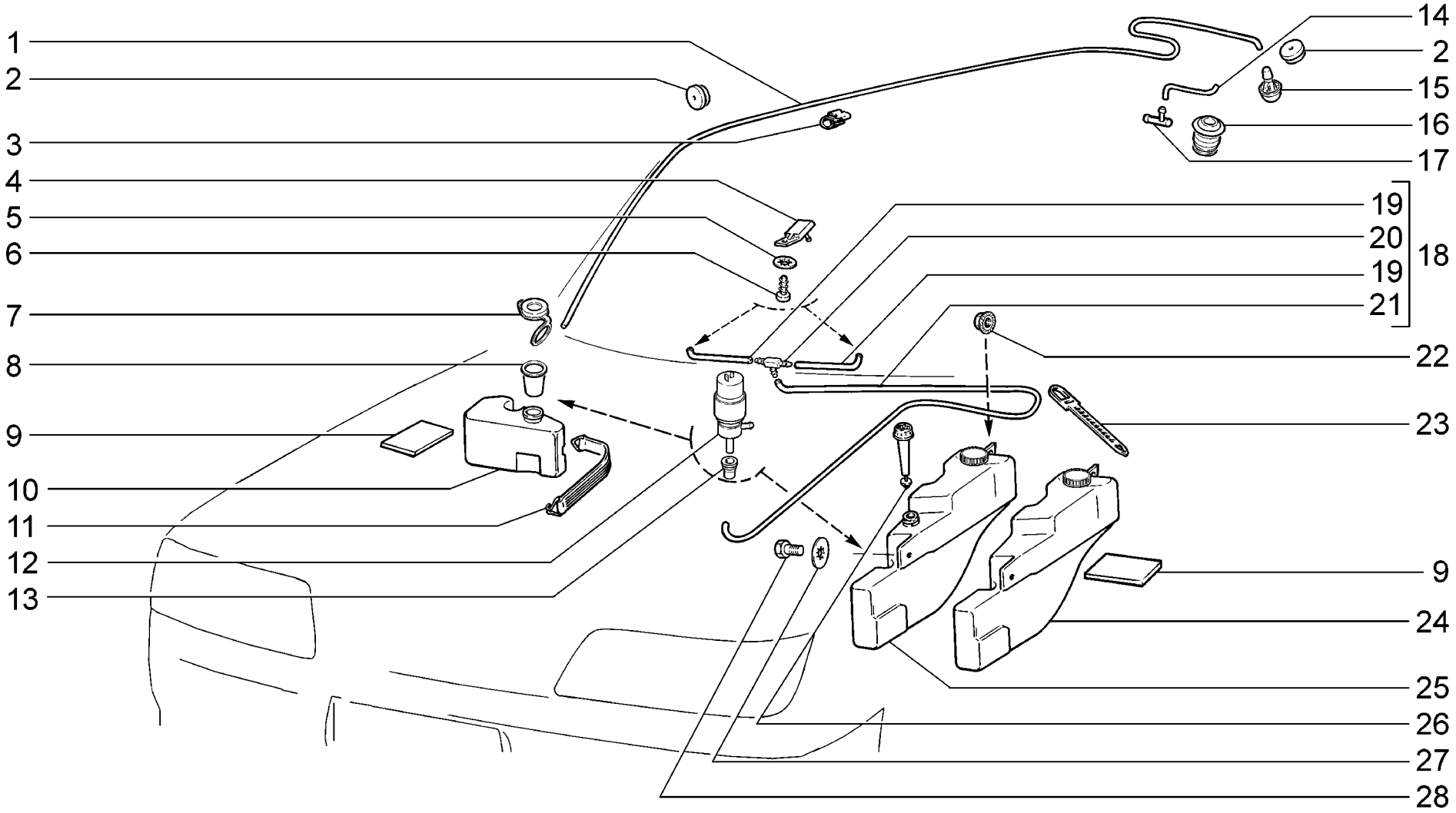

E210	**Омыватели** **Washers** **Lave-glaces** **Wascher** **Lavadores**	2111 (01) 21112 (01) 21112-01 (01) 21112-02 (01) 21112-51 (01) 21112-52 (01) 21113 (01)	21114 (01) 21114-01 (01) 21114-02 (01) 21114-51 (01) 21114-52 (01) 2112 (02) 21121 (02)	21121-01 (02) 21121-02 (02) 21121-51 (02) 21121-52 (02) 21124 (02) 21124-01 (02) 21124-02 (02)	21124-51 (02) 21124-52 (02)

п. It.	№ изв. Notif. N.	Дата Not.Data	Номер детали Part N.	Применяемость Application	Кол QTY	RUS Наименование	GB Description	F Désignation	D Benennung	E Denominación
1			+21120-6314094-00	(02)	1	Шланг	Hose	Tuyau	Schlauch	Tubo
1			21110-6314094-00	(01)	1	Шланг	Hose	Tuyau	Schlauch	Tubo
2			+21010-1108124-00		2	Уплотнитель	Grommet	Joint d'étanchéité	Dichtstopfen	Empaquetadura
3			+21010-3724322-00	(01)	6	Скоба	Clamp	Etrier	Klammer	Grapa
3			+21010-3724322-00	(02)	4	Скоба	Clamp	Etrier	Klammer	Grapa
4			+21100-5208060-01		2	Жиклер омывателя	Washer jet	Gicleur de lave-glace	Spritzdüse	Surtidor
5			+00001-0026051-70		2	Шайба 4 стопорная	Lock washer 4	Rondelle d'arrêt 4	Sicherungsscheibe 4	Arandela 4 de fijación
6			+00001-0076690-01		2	Винт самонарезающий	Self-tapping screw	Vis taraudeuse	Blechschraube	Tornillo autorroscante
7			+21080-5208422-00		1	Крышка бачка	Cap	Couvercle de réservoir	Deckel	Tapa de depósito
8			21080-5208430-00		1	Фильтр бачка	Filter, fluid container	Filtre de réservoir	Filter	Filtro del depósito
9			+21100-5208176-00		4	Прокладка	Gasket	Joint	Dichtung	Junta
10			+21110-6314014-00		1	Бачок омывателя	Washer fluid container	Réservoir de lave-glace	Waschbehälter	Depósito de lavaparabrisas
11			+21110-6314090-00		1	Ремень	Belt	Sangle	Halteband	Correa
12			+21100-5208009-00	~	2	Насос омывателя	Washer pump	Pompe de lave-glace	Pumpe f. Waschbehälter	Bomba del lavador
12			+21100-5208009-02	~	2	Насос омывателя	Washer pump	Pompe de lave-glace	Pumpe f. Waschbehälter	Bomba del lavador
12			+21100-5208009-03	~	2	Насос омывателя	Washer pump	Pompe de lave-glace	Pumpe f. Waschbehälter	Bomba del lavador
12	06821-ПИ	->06.05	21100-5208009-04	~	2	Насос омывателя	Washer pump	Pompe de lave-glace	Pumpe f. Waschbehälter	Bomba del lavador
12			+21100-5208009-06	~	2	Насос омывателя	Washer pump	Pompe de lave-glace	Pumpe f. Waschbehälter	Bomba del lavador
12			+21100-5208009-07	~	2	Насос омывателя	Washer pump	Pompe de lave-glace	Pumpe f. Waschbehälter	Bomba del lavador
13			+21100-5208458-00		2	Уплотнитель	Grommet	Joint d'étanchéité	Dichtung	Empaquetadura
14			+21120-6314096-00	(02)	1	Шланг	Hose	Tuyau	Schlauch	Tubo
15			+21080-5208060-00		1	Жиклер омывателя	Washer jet	Gicleur de lave-glace	Spritzdüse	Surtidor del lavador
16			+21120-6314098-00	(02)	1	Шланг	Hose	Tuyau	Schlauch	Tubo
17			21081-5208240-00	(02)	1	Уплотнитель	Grommet	Joint d'étanchéité	Dichtung	Empaquetadura
18			+21100-5208090-00		1	Шланги стеклоомывателя в сборе	Washer hoses assy	Conduite de lave-glace	Schlauchleitungen Scheibenwaschanlage	Tuberia de lavacristal en conjunto
19			+21100-5208098-00		2	Шланг	Hose	Tuyau	Schlauch	Manguera
20			+21050-1127036-00		1	Тройник	T-piece	Raccord en T	T-Stück	Racor en T
21			+21100-5208095-10		1	Шланг	Hose	Tuyau	Schlauch	Manguera
22			+00001-0038321-01		1	Гайка М6 с зубчатым буртиком	Toothed collar nut M6	Ecrou M6 à collet denté	Zahnbundmutter M6	Tuerca M6 de collar dentado
23			+00001-0045676-80		1	Хомут 84,5	Clip 84.5	Collier 84,5	Kabelband 84,5	Abrazadera 84,5
24	6821-ПИ	06.05->	+21100-5208103-20	(23,24)	1	Бачок омывателя в сборе	Washer fluid container assy	Réservoir de lave-glace complet	Waschbehälter komplett	Depósito de lavaparabrisas en conjunto
25			+21100-5208103-00		1	Бачок омывателя	Washer fluid container	Réservoir de lave-glace	Waschbehälter	Depósito de lavaparabrisas
26	07504	->09.05	21083-3839410-00	~	1	Датчик уровня жидкости омывателя	Washer fluid level sensor	Sonde de niveau de liquide de lave-glace	Waschwasserstandsgeber	Aforador nivel líquido
26			+21083-3839410-01	~	1	Датчик уровня жидкости омывателя	Washer fluid level sensor	Sonde de niveau de liquide de lave-glace	Waschwasserstandsgeber	Aforador nivel líquido
26	07504	->09.05	21083-3839410-02	~	1	Датчик уровня жидкости омывателя	Washer fluid level sensor	Sonde de niveau de liquide de lave-glace	Waschwasserstandsgeber	Aforador nivel líquido
26			+21083-3839410-03	~	1	Датчик уровня жидкости омывателя	Washer fluid level sensor	Sonde de niveau de liquide de lave-glace	Waschwasserstandsgeber	Aforador nivel líquido
26			+21083-3839410-04	~	1	Датчик уровня жидкости омывателя	Washer fluid level sensor	Sonde de niveau de liquide de lave-glace	Waschwasserstandsgeber	Aforador nivel líquido
27			+00001-0025995-71		1	Шайба 6 стопорная	Lock washer 6	Rondelle d'arrêt 6	Sicherungsscheibe 6	Arandela 6 de fijación
28			+00001-0009024-21		1	Болт М6х20	Bolt M6x20	Boulon M6x20	Schraube M6x20	Tornillo M6x20

E210

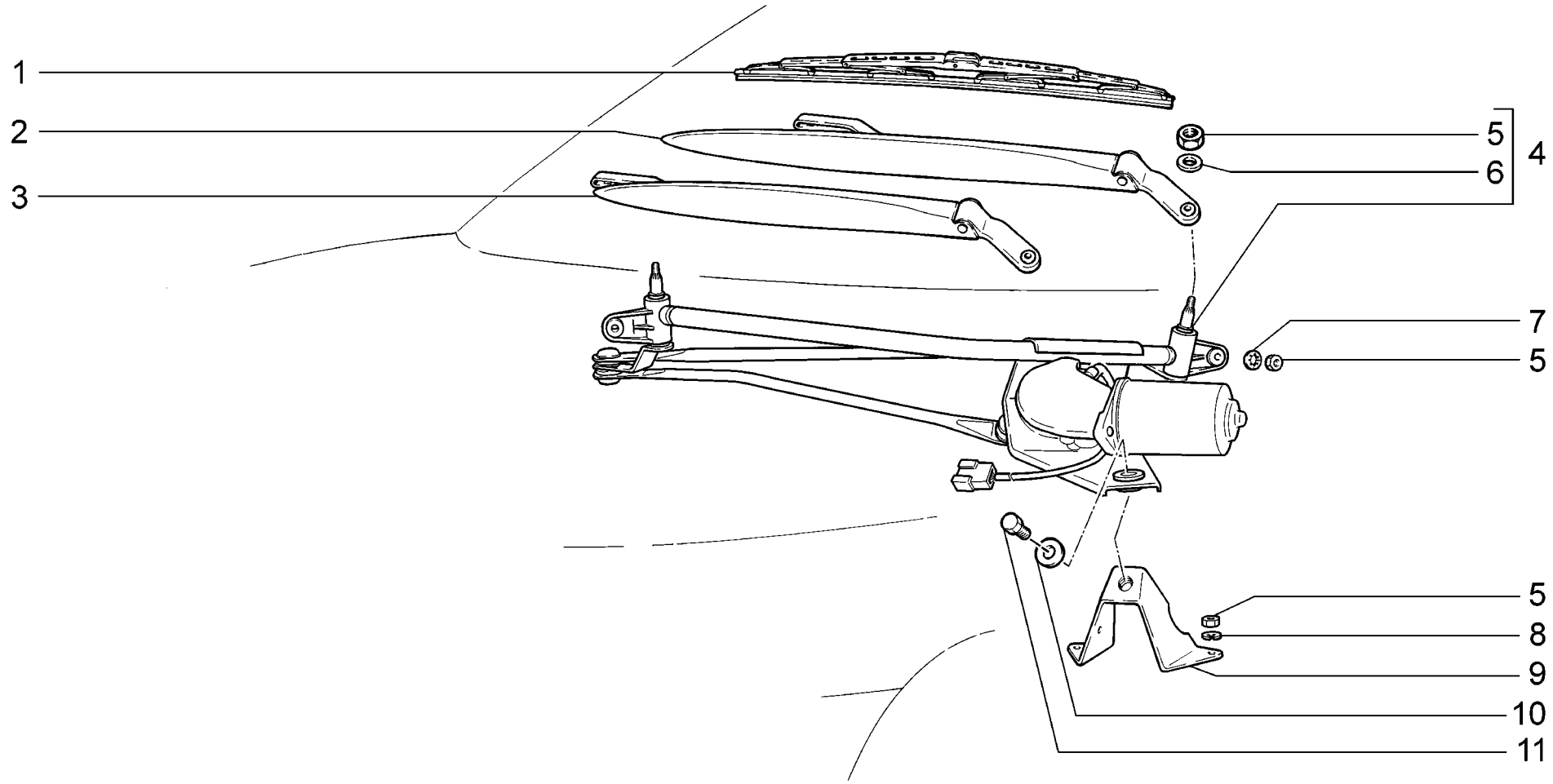

E300	**Стеклоочиститель** **Wiper** **Essuie-glace** **Wischer** **Lavacristales**	2110 21101 21101-01 21101-02 21101-51 21101-52 21102	21103 21104 21104-01 21104-02 21104-03 21104-51 21104-52	21104-53 2111 21112 21112-01 21112-02 21112-51 21112-52	21113 21114 21114-01 21114-02 21114-51 21114-52 2112	21121 21121-01 21121-02 21121-51 21121-52 21124 21124-01	21124-02 21124-51 21124-52

п. It.	№ изв. Notif. N.	Дата Not.Data	Номер детали Part N.	Применяемость Application	Кол QTY	RUS Наименование	GB Description	F Désignation	D Benennung	E Denominación
1	09065	->02.06	21100-5205070-00	~	2	Щетка стеклоочистителя	Wiper blade	Balai d'essuie-glace	Wischerblatt	Escobilla
1	09065	->02.06	21100-5205070-01	~	2	Щетка стеклоочистителя	Wiper blade	Balai d'essuie-glace	Wischerblatt	Escobilla
1			+ 21100-5205070-02	~	2	Щетка стеклоочистителя	Wiper blade	Balai d'essuie-glace	Wischerblatt	Escobilla
1	07930	->10.05	21100-5205070-03	~	2	Щетка стеклоочистителя	Wiper blade	Balai d'essuie-glace	Wischerblatt	Escobilla
1			+ 21100-5205070-04	~	2	Щетка стеклоочистителя	Wiper blade	Balai d'essuie-glace	Wischerblatt	Escobilla
1	07930	->10.05	21100-5205070-05	~	2	Щетка стеклоочистителя	Wiper blade	Balai d'essuie-glace	Wischerblatt	Escobilla
1	07930	->10.05	21100-5205070-06	~	2	Щетка стеклоочистителя	Wiper blade	Balai d'essuie-glace	Wischerblatt	Escobilla
2			+ 21100-5205065-00	~	1	Рычаг стеклоочистителя левый со спойлером	Wiper arm, LH	Bras d'essui-glace G	Wischerarm, links	Palanca de limpialunas izq.
2			+ 21100-5205065-01	~	1	Рычаг стеклоочистителя левый со спойлером	Wiper arm, LH	Bras d'essui-glace G	Wischerarm, links	Palanca de limpialunas izq.
3			+ 21100-5205066-00	~	1	Рычаг стеклоочистителя правый	Wiper arm, RH	Bras d'essui-glace D	Wischerarm, rechts	Palanca de limpialunas der.
3			+ 21100-5205066-01	~	1	Рычаг стеклоочистителя правый	Wiper arm, RH	Bras d'essui-glace D	Wischerarm, rechts	Palanca de limpialunas der.
4			+ 21100-5205015-20	~	1	Стеклоочиститель в сборе	Wiper assy	Essuie-glace complet	Scheibenwischer komplett	Limpialunas en conjunto
4			+ 21100-5205015-21	~	1	Стеклоочиститель в сборе	Wiper assy	Essuie-glace complet	Scheibenwischer komplett	Limpialunas en conjunto
5			+ 00001-0058962-11		6	Гайка М6	Nut M6	Ecrou M6	Mutter M6	Tuerca M6
6			+ 00001-0005194-01		2	Шайба 6	Washer 6	Rondelle 6	Scheibe 6	Arandela 6
7			+ 00001-0025995-71		2	Шайба 6 стопорная	Lock washer 6	Rondelle d'arrêt 6	Sicherungsscheibe 6	Arandela 6 de fijación
8			+ 00001-0005164-70		2	Шайба 6 пружинная	Spring washer 6	Rondelle élastique 6	Federscheibe 6	Arandela 6 elástica
9			+ 21100-5205210-00		1	Кронштейн	Bracket	Support	Halter	Soporte
10			+ 00001-0026406-01		1	Шайба 6	Washer 6	Rondelle 6	Scheibe 6	Arandela 6
11			+ 00001-0009024-21		1	Болт М6х20	Bolt M6x20	Boulon M6x20	Schraube M6x20	Tornillo M6x20

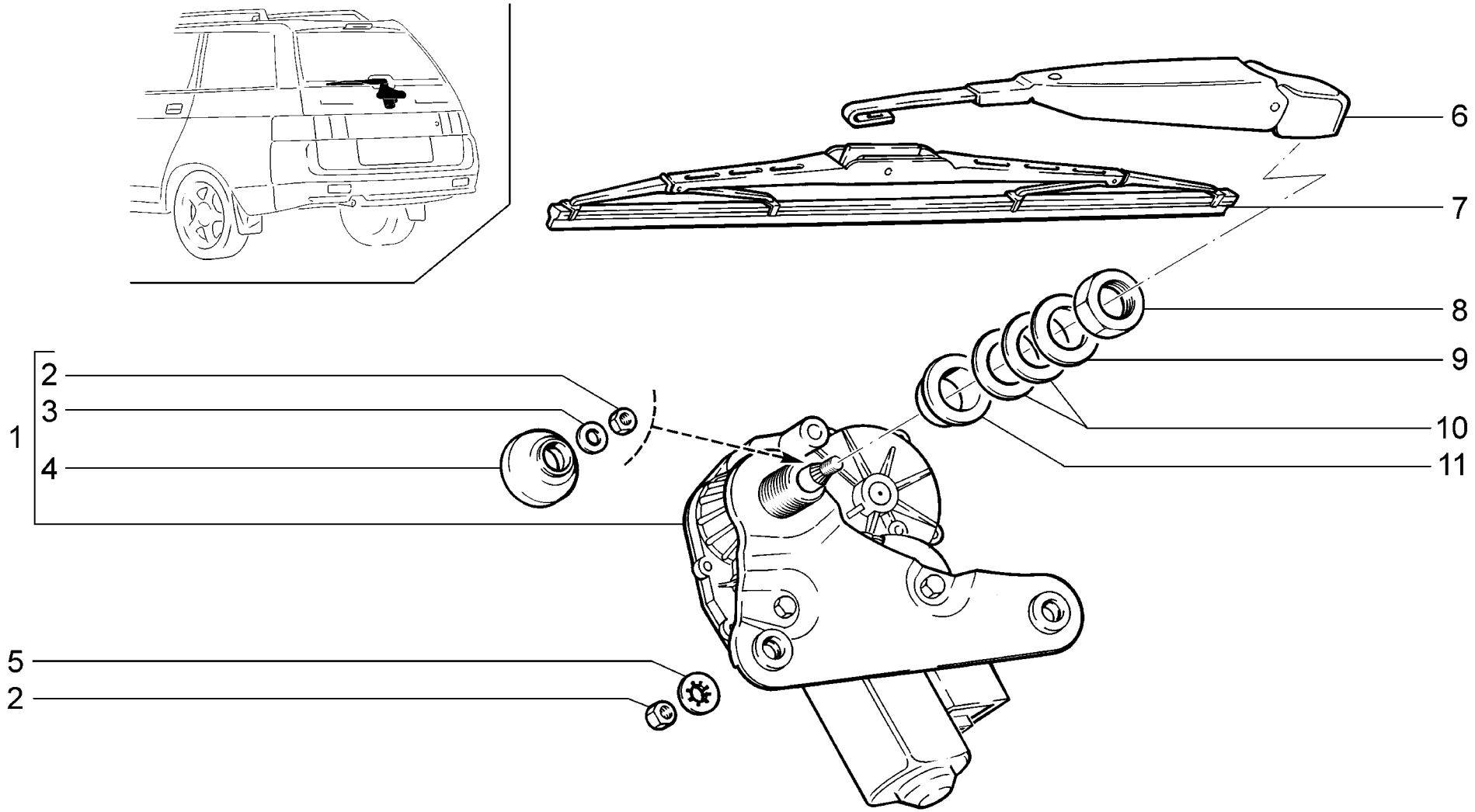

E310	**Стеклоочиститель задний** **Rear wiper** **Essuie-glace arrière** **Heckscheibenwischer** **Lavacristales trasero**	**2111** **21112** **21112-01** **21112-02** **21112-51** **21112-52** **21113**	**21114** **21114-01** **21114-02** **21114-51** **21114-52**

п. It.	№ изв. Notif. N.	Дата Not.Data	Номер детали Part N.	Применяемость Application	Кол QTY	RUS Наименование	GB Description	F Désignation	D Benennung	E Denominación
1	06156	->05.02	+21110-6313090-00		1	Мотор-редуктор заднего стеклоочистителя	Gear motor, tailgate wiper	Motoréducteur d'essuie-glace arrière	Getriebemotor	Motoreductor de limpiafaros trasero
1	6156	05.02->	+21110-6313090-10		1	Мотор-редуктор заднего стеклоочистителя	Gear motor, tailgate wiper	Motoréducteur d'essuie-glace arrière	Getriebemotor	Motoreductor de limpiafaros trasero
2			+00001-0058962-11		3	Гайка М6	Nut M6	Ecrou M6	Mutter M6	Tuerca M6
3			+00001-0005194-01		1	Шайба 6	Washer 6	Rondelle 6	Scheibe 6	Arandela 6
4			+21080-5205054-00		1	Колпачок	Cap	Capuchon	Kappe	Casquete
5			+00001-0025995-71		2	Шайба 6 стопорная	Lock washer 6	Rondelle d'arrêt 6	Sicherungsscheibe 6	Arandela 6 de fijación
6			+21110-6313150-00	~	1	Рычаг стеклоочистителя	Wiper arm	Porte-balai d'essuie-glace AR	Wischerarm	Palanca de limpialunas
6			+21110-6313150-01	~	1	Рычаг стеклоочистителя	Wiper arm	Porte-balai d'essuie-glace AR	Wischerarm	Palanca de limpialunas
7			+21110-6313200-00	~	1	Щетка стеклоочистителя	Wiper blade	Balai d'essuie-glace	Wischerblatt	Escobilla
7			+21110-6313200-01	~	1	Щетка стеклоочистителя	Wiper blade	Balai d'essuie-glace	Wischerblatt	Escobilla
8			+21080-5205063-00		1	Гайка М16х1	Nut M16x1	Ecrou M16x1	Mutter M16x1	Tuerca M16x1
9			+21080-5205064-00		1	Шайба	Washer	Rondelle	Scheibe	Arandela
10			+21080-5205055-00		2	Прокладка	Gasket	Joint	Dichtung	Junta
11			+21110-6313047-00		1	Втулка	Bush	Douille	Buchse	Casquillo

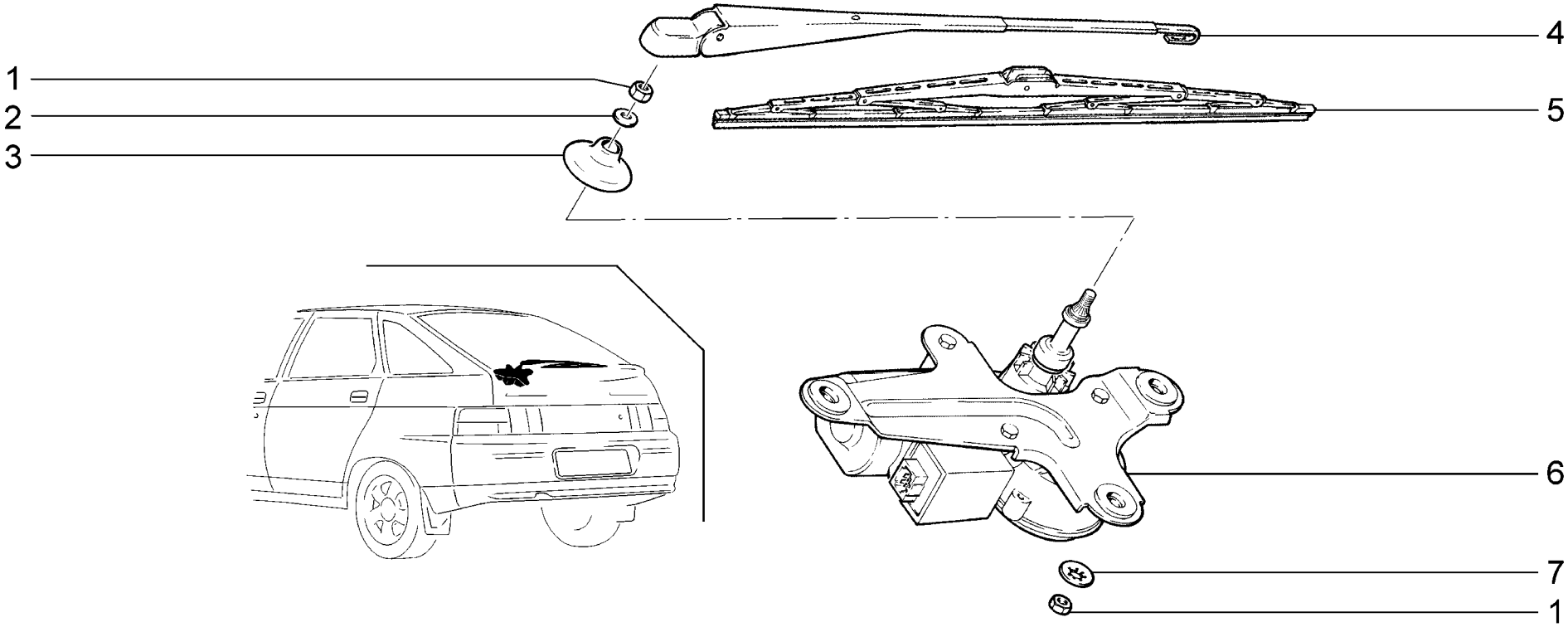

E320	**Стеклоочиститель задний** **Rear wiper** **Essuie-glace arrière** **Heckscheibenwischer** **Lavacristales trasero**	**2112** **21121** **21121-01** **21121-02** **21121-51** **21121-52** **21124**	**21124-01** **21124-02** **21124-51** **21124-52**

п. It.	№ изв. Notif. N.	Дата Not.Data	Номер детали Part N.	Применяемость Application	Кол QTY	RUS Наименование	GB Description	F Désignation	D Benennung	E Denominación
1			+ 00001-0058962-11		4	Гайка М6	Nut M6	Ecrou M6	Mutter M6	Tuerca M6
2			+ 00001-0005194-01		1	Шайба 6	Washer 6	Rondelle 6	Scheibe 6	Arandela 6
3			+ 21120-6313051-00		1	Колпачок	Cap	Capuchon	Kappe	Casquete
4			+ 21120-6313150-00	~	1	Рычаг стеклоочистителя	Wiper arm	Porte-balai d'essuie-glace AR	Wischerarm	Palanca de limpialunas
4			+ 21120-6313150-01	~	1	Рычаг стеклоочистителя	Wiper arm	Porte-balai d'essuie-glace AR	Wischerarm	Palanca de limpialunas
5	09330	->03.06	+ 21100-5205070-00	~	1	Щетка стеклоочистителя	Wiper blade	Balai d'essuie-glace	Wischerblatt	Escobilla
5	09330	->03.06	+ 21100-5205070-01	~	1	Щетка стеклоочистителя	Wiper blade	Balai d'essuie-glace	Wischerblatt	Escobilla
5	9330	03.06->	+ 21100-5205070-02	~	1	Щетка стеклоочистителя	Wiper blade	Balai d'essuie-glace	Wischerblatt	Escobilla
5			+ 21100-5205070-04	~	1	Щетка стеклоочистителя	Wiper blade	Balai d'essuie-glace	Wischerblatt	Escobilla
5			+ 21100-5205070-05	~	1	Щетка стеклоочистителя	Wiper blade	Balai d'essuie-glace	Wischerblatt	Escobilla
5			+ 21100-5205070-06	~	1	Щетка стеклоочистителя	Wiper blade	Balai d'essuie-glace	Wischerblatt	Escobilla
6	06157	->05.02	+ 21120-6313090-00		1	Мотор-редуктор заднего стеклоочистителя	Gear motor, tailgate wiper	Motoréducteur d'essuie-glace arrière	Getriebemotor	Motoreductor de limpiafaros trasero
6	6157	05.02->	+ 21120-6313090-10		1	Мотор-редуктор заднего стеклоочистителя	Gear motor, tailgate wiper	Motoréducteur d'essuie-glace arrière	Getriebemotor	Motoreductor de limpiafaros trasero
7			+ 00001-0025995-71		3	Шайба 6 стопорная	Lock washer 6	Rondelle d'arrêt 6	Sicherungsscheibe 6	Arandela 6 de fijación

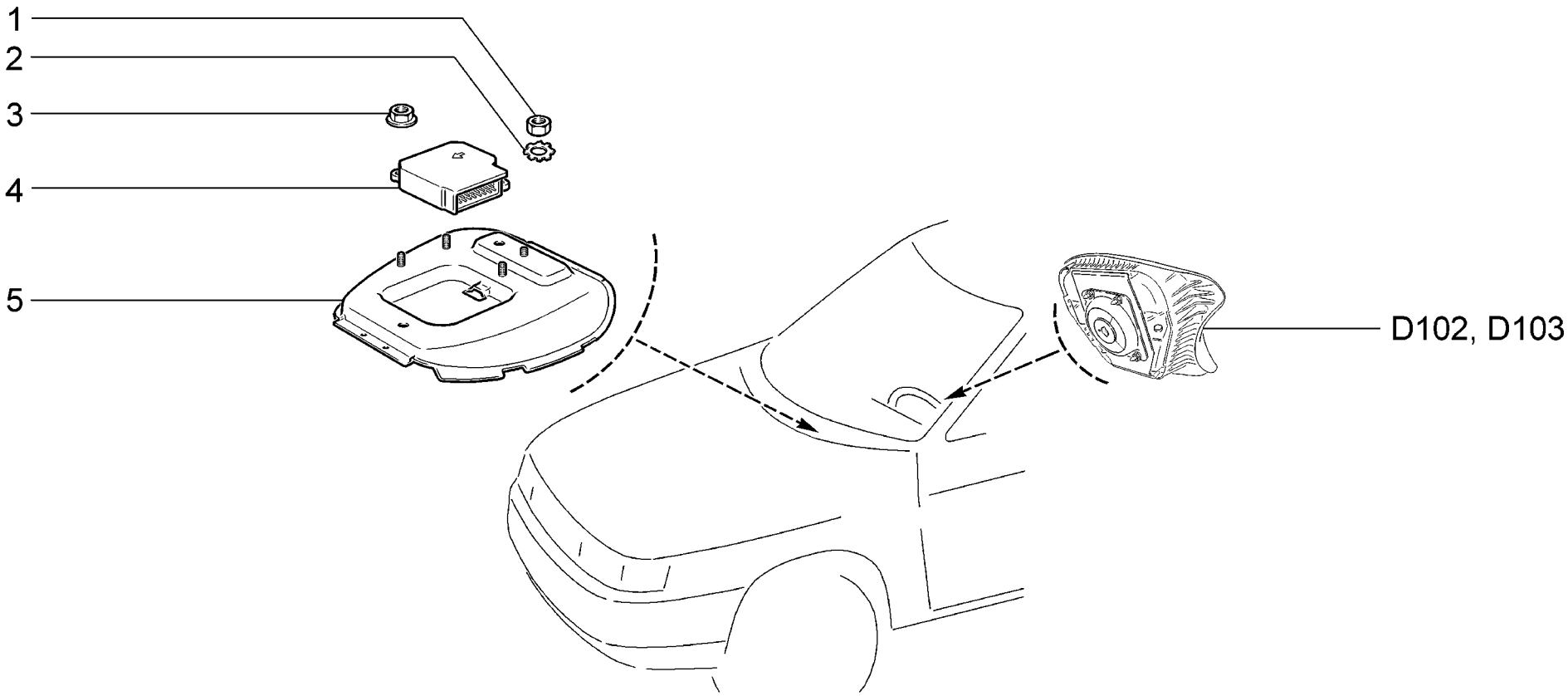

E400	**Система надувных подушек безопасности** **Airbag system** **Coussins d'air gonflables (air-bag)** **Airbag system** **Sistema de airbag**	21101 21101-01 21101-02 21101-51 21101-52 21104 21104-01	21104-02 21104-03 21104-51 21104-52 21104-53 21112 21112-01	21112-02 21112-51 21112-52 21114 21114-01 21114-02 21114-51	21114-52 21121 21121-01 21121-02 21121-51 21121-52 21124	21124-01 21124-02 21124-51 21124-52

п. It.	№ изв. Notif. N.	Дата Not.Data	Номер детали Part N.	Применяемость Application	Кол QTY	RUS Наименование	GB Description	F Désignation	D Benennung	E Denominación
1			+00001-0058962-11	~ (133,135,141,143)	3	Гайка М6	Nut M6	Ecrou M6	Mutter M6	Tuerca M6
2			+00001-0006154-71	(133,135,141,143)	3	Шайба 6 стопорная	Retainer washer 6	Rondelle d'arrêt 6	Zahnscheibe 6	Arandela 6 de fijación
3			+00001-0038320-01	~ (133,135,141,143)	3	Гайка М6 с зубчатым буртиком	Toothed collar nut M6	Ecrou M6 à collet denté	Zahnbundmutter M6	Tuerca M6 de collar dentado
4			+21100-3824010-00	(133,135,141,143)	1	Блок управления подушками безопасности	Air-bag control module	Bloc de commande des airbags	Steuergerät für AIR-bags	Unidad de control de airbag
5			+21100-3824034-00		1	Кронштейн	Bracket	Support	Halter	Soporte

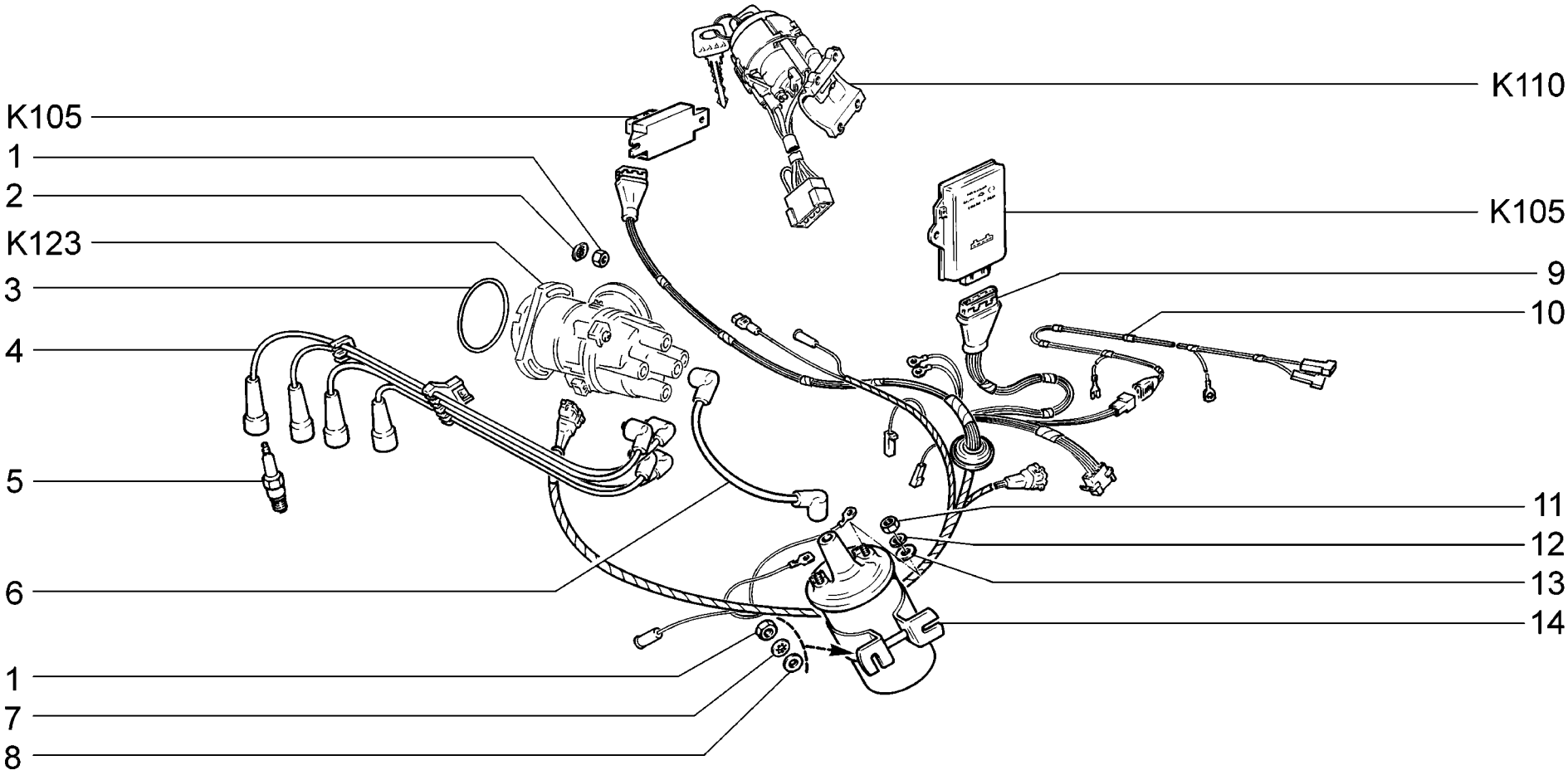

K100	**Система зажигания** **Ignition system** **Allumage** **Zündanlage** **Sistema de encendido**	**2110**

п. It.	№ изв. Notif. N.	Дата Not.Data	Номер детали Part N.	Применяемость Application	Кол QTY	RUS Наименование	GB Description	F Désignation	D Benennung	E Denominación
1			+00001-0058962-11		5	Гайка М6	Nut M6	Ecrou M6	Mutter M6	Tuerca M6
2			+00001-0011974-73		3	Шайба 6 специальная	Special washer 6	Rondelle spéciale 6	Sonderscheibe 6	Arandela 6 especial
3	2674	05.04->	+21080-1003284-10		1	Кольцо уплотнительное	Sealing ring	Bague d'étanchéité	Dichtring	Anillo de empaquetadura
3	02674	->05.04	21080-3706701-00		1	Кольцо уплотнительное	Sealing ring	Bague d'étanchéité	Dichtring	Anillo de empaquetadura
4			+21080-3707080-10	~	1	Провода высокого напряжения	HT leads	Faisceau de câbles à haute tension	Kabelbaum	Cable de alta tensión
4			+21080-3707080-11	~	1	Провода высокого напряжения	HT leads	Faisceau de câbles à haute tension	Kabelbaum	Cable de alta tensión
4			+21080-3707080-12	~	1	Провода высокого напряжения	HT leads	Faisceau de câbles à haute tension	Kabelbaum	Cable de alta tensión
5			+21080-3707010-00	~	4	Свеча зажигания	Spark plug	Bougie d'allumage	Zündkerze	Bujía de encendido
5			+21080-3707010-02	~	4	Свеча зажигания	Spark plug	Bougie d'allumage	Zündkerze	Bujía de encendido
5			+21080-3707010-03	~	4	Свеча зажигания	Spark plug	Bougie d'allumage	Zündkerze	Bujía de encendido
5			+21080-3707010-04	~	4	Свеча зажигания	Spark plug	Bougie d'allumage	Zündkerze	Bujía de encendido
6			+21080-3707150-00	~	1	Провод катушки зажигания	Ignition coil lead	Câble de bobine d'allumage	Zündspulenkabel	Cable de bobina de encendido
6			+21080-3707150-01	~	1	Провод катушки зажигания	Ignition coil lead	Câble de bobine d'allumage	Zündspulenkabel	Cable de bobina de encendido
6			+21080-3707150-02	~	1	Провод катушки зажигания	Ignition coil lead	Câble de bobine d'allumage	Zündspulenkabel	Cable de bobina de encendido
7			+00001-0026053-70		2	Шайба 6 стопорная	Lock washer 6	Rondelle d'arrêt 6	Sicherungsscheibe 6	Arandela 6 de fijación
8			+00001-0026444-01		2	Шайба 6	Washer 6	Rondelle 6	Scheibe 6	Arandela 6
9			+21100-3724026-10		1	Жгут проводов системы зажигания	Ignition wire harness	Faisceau de câbles de système d'allumage	Kabelbaum f. Zündanlage	Haz de cables
10	08812	->03.03	+21100-3724037-00		1	Жгут проводов бензонасоса	Fuel pump wire harness	Faisceau de câbles de pompe à essence	Kabelbaum für Kraftstoffpumpe	Haz de cables
10	8812	03.03->	+21120-3724037-20		1	Жгут проводов бензонасоса	Fuel pump wire harness	Faisceau de câbles de pompe à essence	Kabelbaum für Kraftstoffpumpe	Haz de cables
11			+00001-0058964-11		2	Гайка М5	Nut M5	Ecrou M5	Mutter M5	Tuerca M5
12			+00001-0011954-70		2	Шайба 5 пружинная	Spring washer 5	Rondelle élastique 5	Federscheibe 5	Arandela 5 elástica
13			+00001-0005193-01		2	Шайба 5	Washer 5	Rondelle 5	Scheibe 5	Arandela 5
14			+21080-3705010-00	~	1	Катушка зажигания	Ignition coil	Bobine d'allumage	Zündspule	Bobina de encendido
14	05413	->02.02	+21080-3705010-04	~	1	Катушка зажигания	Ignition coil	Bobine d'allumage	Zündspule	Bobina de encendido
14			+21080-3705010-06	~	1	Катушка зажигания	Ignition coil	Bobine d'allumage	Zündspule	Bobina de encendido

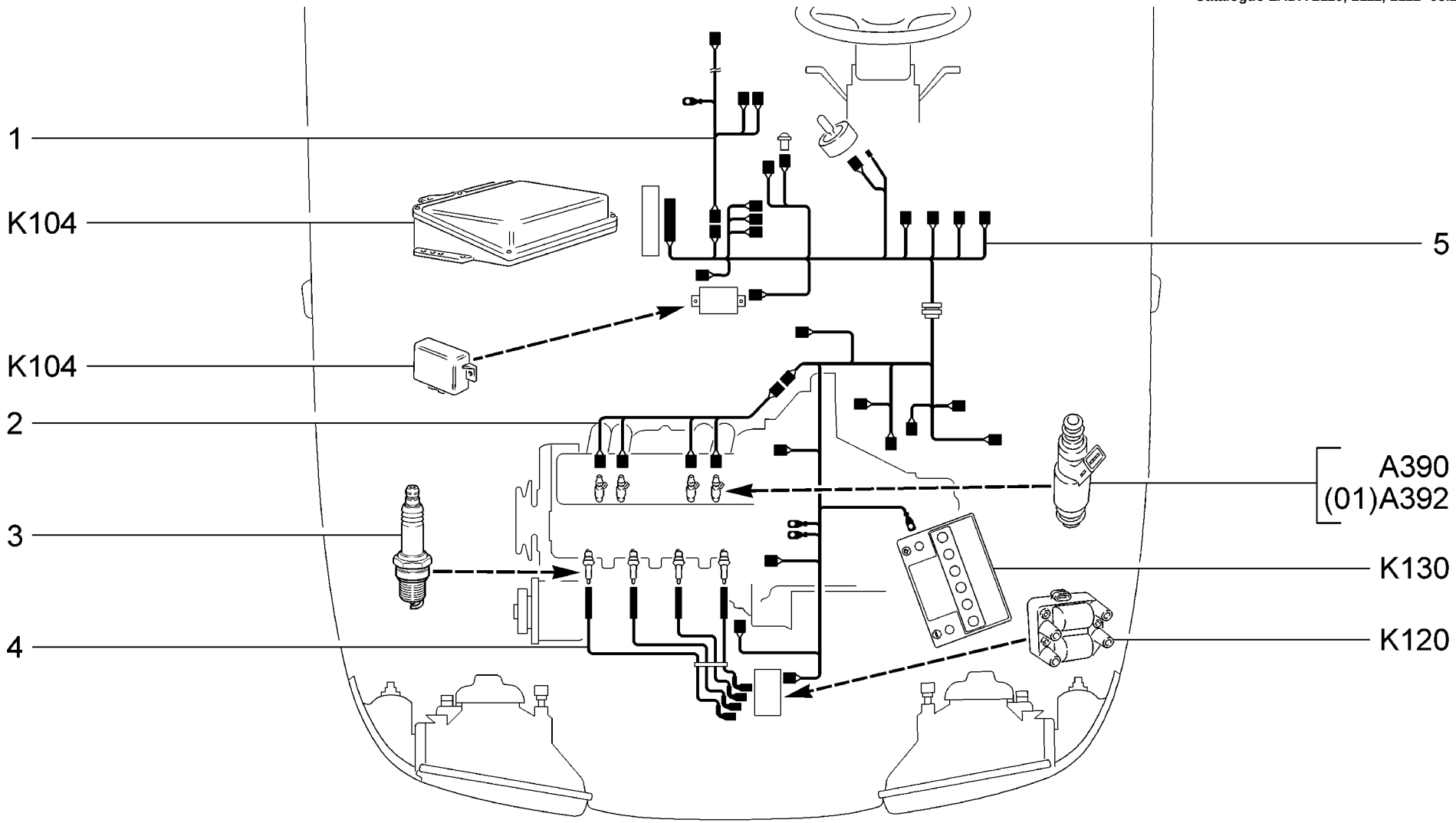

K101	**Система зажигания** **Ignition system** **Allumage** **Zündanlage** **Sistema de encendido**	**21101** **21101-01** **21101-02** **21101-51** **21101-52** **21102 (01)** **2111 (01)**	**21112** **21112-01** **21112-02** **21112-51** **21112-52** **21121** **21121-01**	**21121-02** **21121-51** **21121-52**

п. It.	№ изв. Notif. N.	Дата Not.Data	Номер детали Part N.	Применяемость Application	Кол QTY	RUS Наименование	GB Description	F Désignation	D Benennung	E Denominación
1			+21120-3724037-20	(01)	1	Жгут проводов бензонасоса	Fuel pump wire harness	Faisceau de câbles de pompe à essence	Kabelbaum für Kraftstoffpumpe	Haz de cables
1			+21120-3724037-40		1	Жгут проводов датчика уровня топлива	Wiring harness,fuel level gage	Faisceau de câbles d'indicateur de niveau de carbu	Kabelstrang Kraftstoffstandsgeber	Haz de cables del transmisor para nivel de combust
2			+21110-3724036-00		1	Жгут проводов форсунок	Injector wire harness	Faisceau de câbles d'injecteurs	Einspritzventile-Kabelbaum	Haz de cables
3			+21110-3707010-00	~	4	Свеча зажигания	Spark plug	Bougie d'allumage	Zündkerze	Bujia de encendido
3			+21110-3707010-03	~	4	Свеча зажигания	Spark plug	Bougie d'allumage	Zündkerze	Bujía de encendido
4			+21110-3707080-00	~ (01)	1	Провода высокого напряжения	HT leads	Faisceau de câbles à haute tension	Kabelbaum	Cable de alta tensión
4			+21110-3707080-01	~ (01)	1	Провода высокого напряжения	HT leads	Faisceau de câbles à haute tension	Kabelbaum	Cable de alta tensión
4			+21110-3707080-03	~ (01)	1	Провода высокого напряжения	HT leads	Faisceau de câbles à haute tension	Kabelbaum	Cable de alta tensión
4			+21110-3707080-10	~	1	Провода высокого напряжения	HT leads	Faisceau de câbles à haute tension	Kabelbaum	Cable de alta tensión
4			+21110-3707080-11	~	1	Жгут проводов	Wire harness	Faisceau de câbles	Kabelbaum	Haz de cables
4			+21110-3707080-12	~	1	Жгут проводов	Wire harness	Faisceau de câbles	Kabelbaum	Haz de cables
4			+21110-3707080-13	~	1	Жгут проводов	Wire harness	Faisceau de câbles	Kabelbaum	Haz de cables
5			+21102-3724026-02	(01-E2)	1	Жгут проводов системы зажигания	Ignition wire harness	Faisceau de câbles de système d'allumage	Kabelbaum f. Zündanlage	Haz de cables
5			+21102-3724026-05		1	Жгут проводов системы зажигания	Ignition wire harness	Faisceau de câbles de système d'allumage	Kabelbaum f. Zündanlage	Haz de cables
5			+21102-3724026-30	(01-E3)	1	Жгут проводов системы зажигания	Ignition wire harness	Faisceau de câbles de système d'allumage	Kabelbaum f. Zündanlage	Haz de cables
5			+21102-3724026-51	(01-R83)	1	Жгут проводов системы зажигания	Ignition wire harness	Faisceau de câbles de système d'allumage	Kabelbaum f. Zündanlage	Haz de cables
5			+21102-3724026-60	(133,135,141,143)	1	Жгут проводов системы зажигания	Ignition wire harness	Faisceau de câbles de système d'allumage	Kabelbaum f. Zündanlage	Haz de cables
5			+21102-3724026-70	(E3, E4)	1	Жгут проводов системы зажигания	Ignition wire harness	Faisceau de câbles de système d'allumage	Kabelbaum f. Zündanlage	Haz de cables

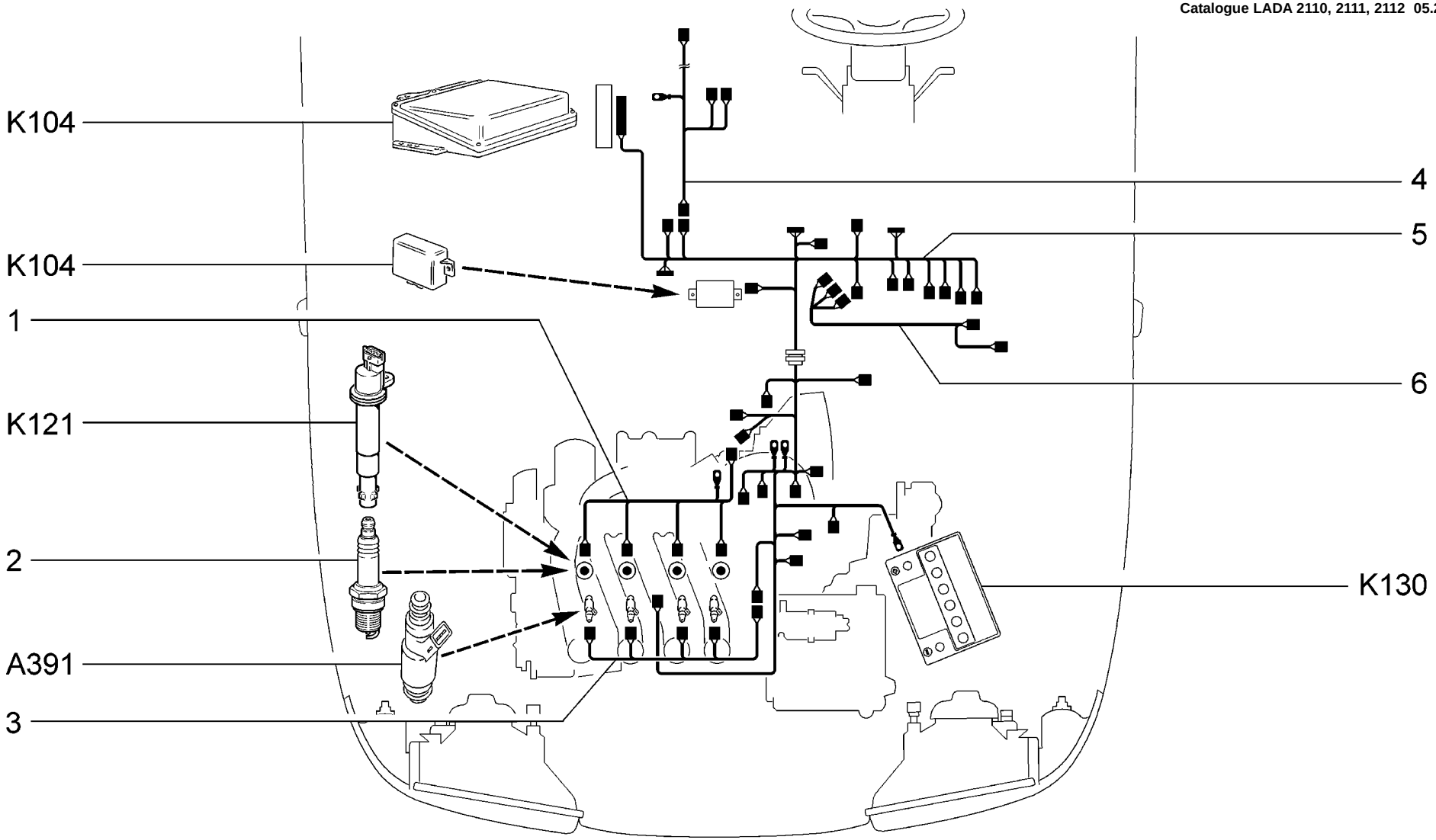

K102	**Система зажигания** **Ignition system** **Allumage** **Zündanlage** **Sistema de encendido**	**21104** **21104-01** **21104-02** **21104-03** **21104-51** **21104-52** **21104-53**	**21114** **21114-01** **21114-02** **21114-51** **21114-52** **21124** **21124-01**	**21124-02** **21124-51** **21124-52**

п. It.	№ изв. Notif. N.	Дата Not.Data	Номер детали Part N.	Применяемость Application	Кол QTY	RUS Наименование	GB Description	F Désignation	D Benennung	E Denominación
1			+21104-3724148-00		1	Жгут проводов катушек зажигания	Ignition coils wiring harness	Faisceau de câbles des bobines d'allumage	Kabel Zündspulen	Haz de cables de bobinas de encendido
2			+21120-3707010-00	~	4	Свеча зажигания	Spark plug	Bougie d'allumage	Zündkerze	Bujía de encendido
2			+21120-3707010-01	~	4	Свеча зажигания	Spark plug	Bougie d'allumage	Zündkerze	Bujía de encendido
3			+21120-3724036-00		1	Жгут проводов форсунок	Injector wire harness	Faisceau de câbles d'injecteurs	Einspritzventile-Kabelbaum	Haz de cables
4			+21120-3724037-40		1	Жгут проводов датчика уровня топлива	Wiring harness,fuel level gage	Faisceau de câbles d'indicateur de niveau de carbu	Kabelstrang Kraftstoffstandsgeber	Haz de cables del transmisor para nivel de combust
5			+21104-3724026-00		1	Жгут проводов системы зажигания	Ignition wire harness	Faisceau de câbles de système d'allumage	Kabelbaum f. Zündanlage	Haz de cables
5			+21104-3724026-10	(E3, E4)	1	Жгут проводов системы зажигания	Ignition wire harness	Faisceau de câbles de système d'allumage	Kabelbaum f. Zündanlage	Haz de cables
5			+21104-3724026-20	(24)	1	Жгут проводов системы зажигания	Ignition wire harness	Faisceau de câbles de système d'allumage	Kabelbaum f. Zündanlage	Haz de cables
6			+21102-3724100-10	(14)	1	Жгут проводов дополнительный	Wire harness, additional	Faisceau de câbles additionnel	Zusatzkabelbaum	Haz de cables adicional

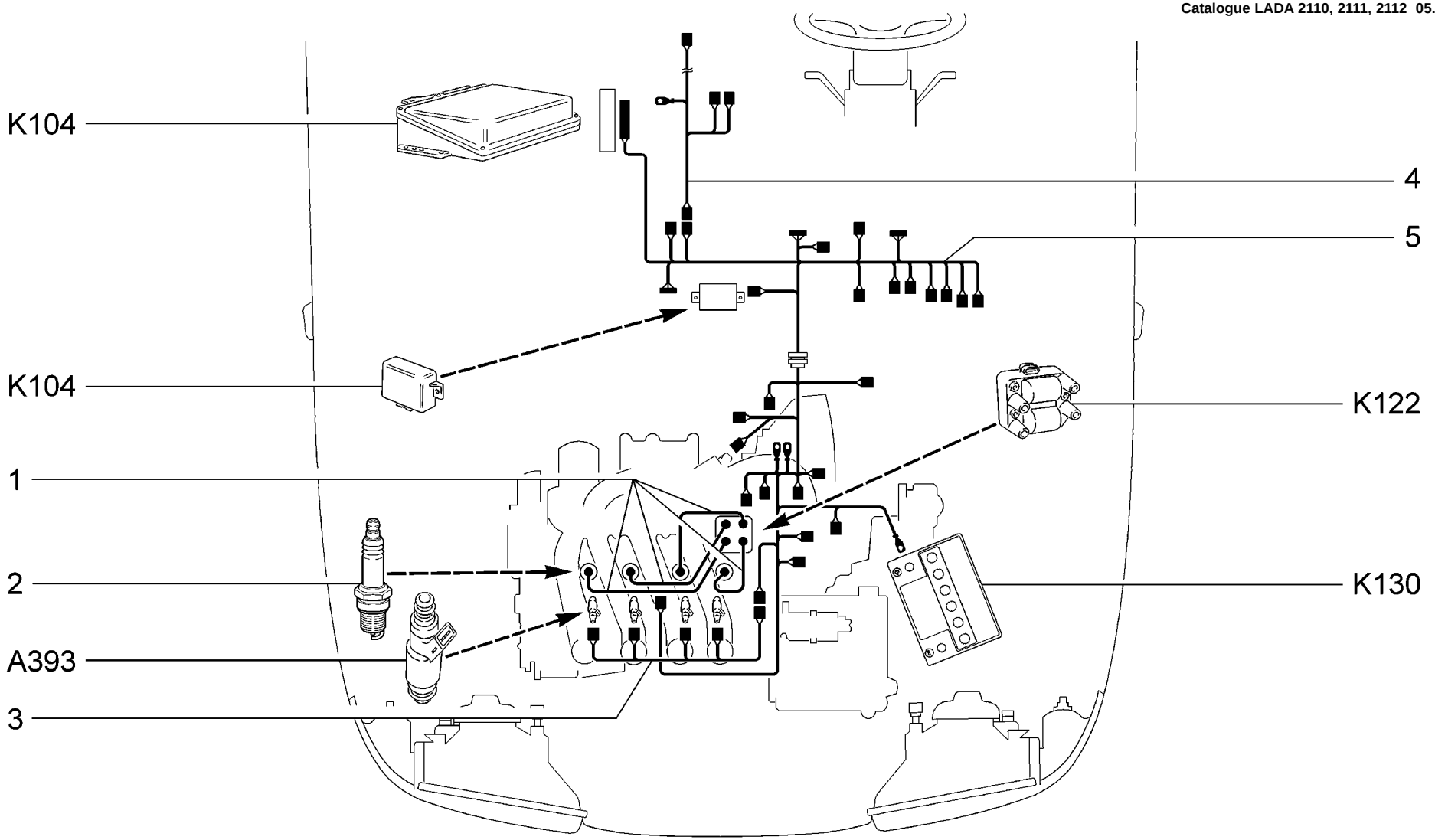

K103	**Система зажигания** **Ignition system** **Allumage** **Zündanlage** **Sistema de encendido**	**21103** **21113** **2112**

п. It.	№ изв. Notif. N.	Дата Not.Data	Номер детали Part N.	Применяемость Application	Кол QTY	RUS Наименование	GB Description	F Désignation	D Benennung	E Denominación
1			+ 21120-3707080-01	~	1	Провода высокого напряжения	HT leads	Faisceau de câbles à haute tension	Kabelbaum	Cable de alta tensión
1			+ 21120-3707080-03	~	1	Жгут проводов	Wire harness	Faisceau de câbles	Kabelbaum	Haz de cables
2			+ 21120-3707010-00	~	4	Свеча зажигания	Spark plug	Bougie d'allumage	Zündkerze	Bujía de encendido
2			+ 21120-3707010-01	~	4	Свеча зажигания	Spark plug	Bougie d'allumage	Zündkerze	Bujía de encendido
3			+ 21120-3724036-00		1	Жгут проводов форсунок	Injector wire harness	Faisceau de câbles d'injecteurs	Einspritzventile-Kabelbaum	Haz de cables
4			+ 21120-3724037-20		1	Жгут проводов бензонасоса	Fuel pump wire harness	Faisceau de câbles de pompe à essence	Kabelbaum für Kraftstoffpumpe	Haz de cables
5			+ 21103-3724026-11	(E2)	1	Жгут проводов системы зажигания	Ignition wire harness	Faisceau de câbles de système d'allumage	Kabelbaum f. Zündanlage	Haz de cables
5			+ 21103-3724026-30	(R83)	1	Жгут проводов системы зажигания	Ignition wire harness	Faisceau de câbles de système d'allumage	Kabelbaum f. Zündanlage	Haz de cables
5			+ 21103-3724026-40	(E3)	1	Жгут проводов системы зажигания	Ignition wire harness	Faisceau de câbles de système d'allumage	Kabelbaum f. Zündanlage	Haz de cables

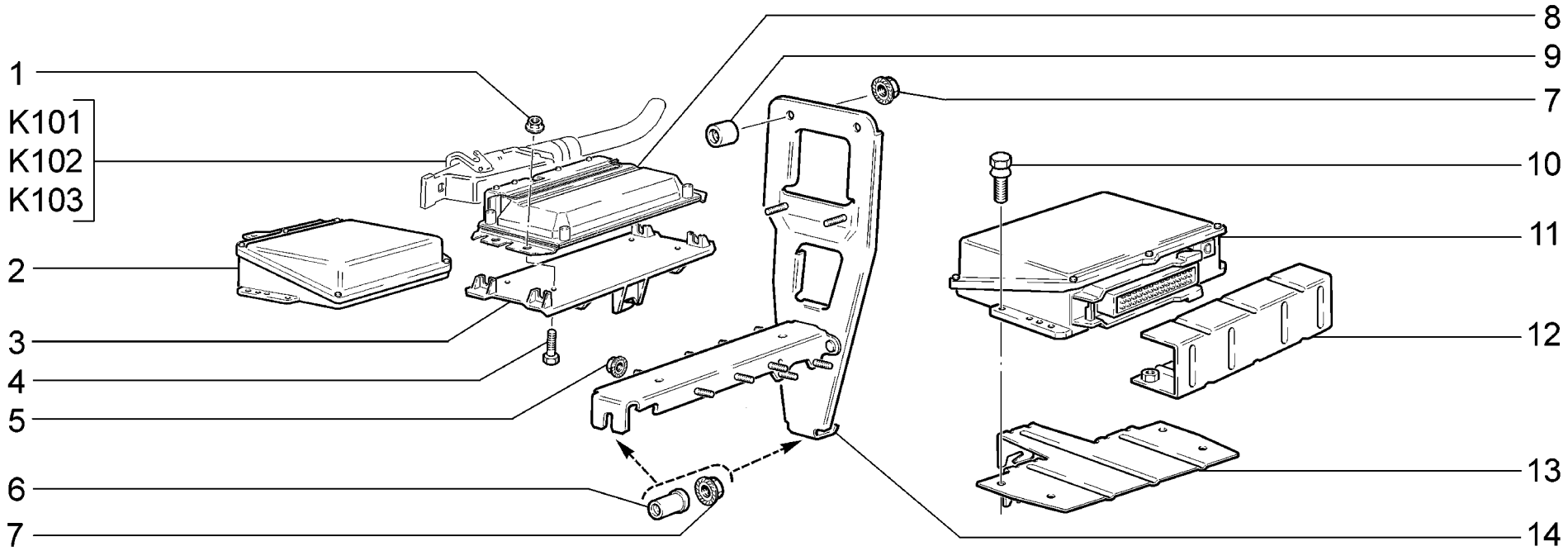

K104	**Блоки электронные** **Electronic control modules** **Blocs électroniques** **Steuergeräte, elektronische** **Equipo electrónico**	21101 (01) 21101-01 (01) 21101-02 (01) 21101-51 (01) 21101-52 (01) 21102 (02) 21103 (03)	21104 (04) 21104-01 (04) 21104-02 (04) 21104-03 (04) 21104-51 (04) 21104-52 (04) 21104-53 (04)	2111 (02) 21112 (01) 21112-01 (01) 21112-02 (01) 21112-51 (04) 21112-52 (04) 21113 (03)	21114 (04) 21114-01 (04) 21114-02 (04) 21114-51 (04) 21114-52 (04) 2112 (03) 21121 (01)	21121-01 (01) 21121-02 (01) 21121-51 (04) 21121-52 (04) 21124 (04) 21124-01 (04) 21124-02 (04)	21124-51 (04) 21124-52 (04)

п. It.	№ изв. Notif. N.	Дата Not.Data	Номер детали Part N.	Применяемость Application	Кол QTY	RUS Наименование	GB Description	F Désignation	D Benennung	E Denominación
1			+00001-0038318-01		4	Гайка М5 с зубчатым буртиком	Toothed collar nut M5	Ecrou M5 à collet denté	Zahnbundmutter M5	Tuerca M5 de collar dentado
2			+21110-1411020-40	(02 - E2)	1	Контроллер МР7.ОН	Electronic control module MP7.éH	Calculateur d'injection MP7.éH	Steuergerät MP7.éH	Ordenador MP7.éH
2			+21110-1411020-70	~ (02 - R83)	1	Контроллер М1.5.4	Electronic control module M1.5.4	Calculateur d'injection M1.5.4	Steuergerät M1.5.4	Ordenador M1.5.4
2			+21110-1411020-71	~ (02 - R83)	1	Контроллер Январь 5.1	Electronic control module	Calculateur d'injection	Steuergerät	Ordenador
2			+21110-1411020-72	~ (02 - R83)	1	Контроллер VS 5.1	Electronic control module VS 5.1	Calculateur d'injection VS 5.1	Steuergerät VS 5.1	Ordenador VS 5.1
2			+21120-1411020-40	~ (03 - E2)	1	Контроллер	Electronic control module	Calculateur d'injection	Steuergerät	Ordenador
2			+21120-1411020-41	~ (03 - E2)	1	Контроллер	Electronic control module	Calculateur d'injection	Steuergerät	Ordenador
2			+21120-1411020-42	~ (03 - E2)	1	Контроллер	Electronic control module	Calculateur d'injection	Steuergerät	Ordenador
3			+21100-1411066-00		1	Кронштейн изоляционный	Insulation bracket	Support isolant	Isolierplatte	Soporte aislador
4			+00001-0009778-21		4	Болт М5х16	Bolt M5x16	Boulon M5x16	Schraube M5x16	Tornillo M5x16
5			+21110-1411072-00		2	Гайка	Nut	Ecrou	Mutter	Tuerca
6			+21100-1415016-00		2	Втулка	Bush	Douille	Buchse	Buje
7			+00001-0038321-01		4	Гайка М6 с зубчатым буртиком	Toothed collar nut M6	Ecrou M6 à collet denté	Zahnbundmutter M6	Tuerca M6 de collar dentado
8			+21114-1411020-10	~ (01 - E3)	1	Контроллер	Electronic control module	Calculateur d'injection	Steuergerät	Ordenador
8			+21114-1411020-11	~ (01 - E3)	1	Контроллер	Electronic control module	Calculateur d'injection	Steuergerät	Ordenador
8			+21114-1411020-12	~ (01 - E3)	1	Контроллер	Electronic control module	Calculateur d'injection	Steuergerät	Ordenador
8			+21114-1411020-20	(01 - E4)	1	Контроллер	Electronic control module	Calculateur d'injection	Steuergerät	Ordenador
8			+21114-1411020-30	~ (01 - E2)	1	Контроллер	Electronic control module	Calculateur d'injection	Steuergerät	Ordenador
8			+21114-1411020-31	~ (01 - E2)	1	Контроллер	Electronic control module	Calculateur d'injection	Steuergerät	Ordenador

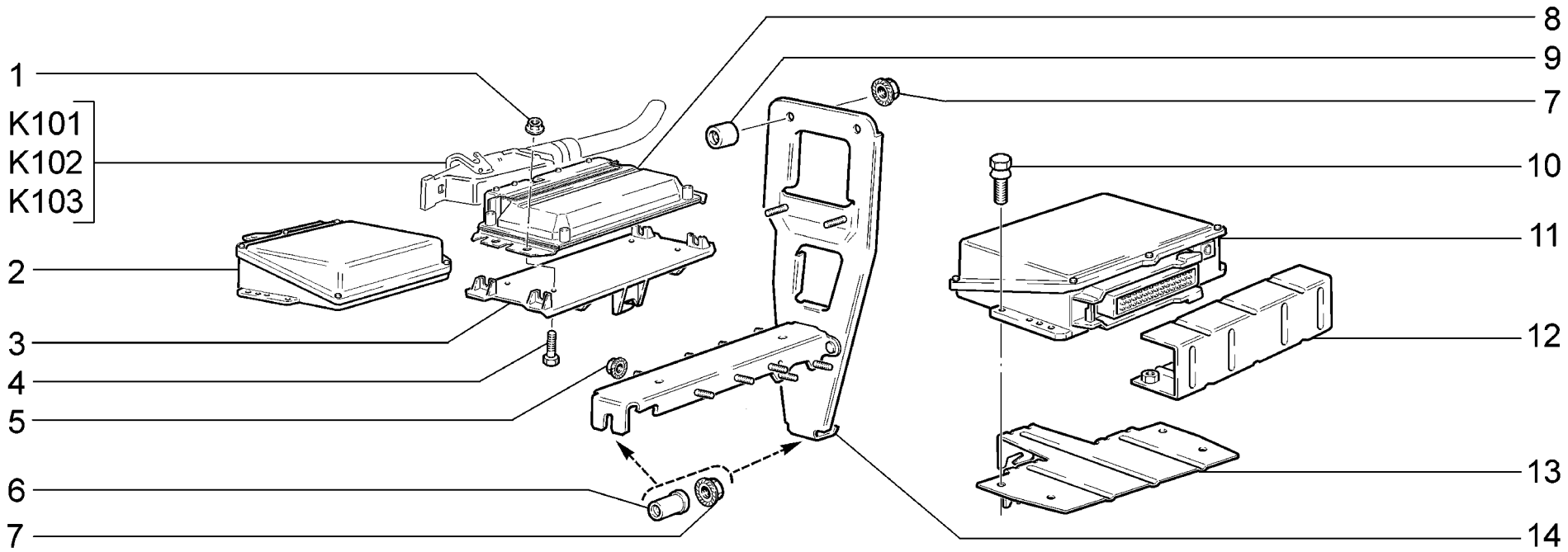

K104	**Блоки электронные** **Electronic control modules** **Blocs électroniques** **Steuergeräte, elektronische** **Equipo electrónico**	21101 (01) 21101-01 (01) 21101-02 (01) 21101-51 (01) 21101-52 (01) 21102 (02) 21103 (03)	21104 (04) 21104-01 (04) 21104-02 (04) 21104-03 (04) 21104-51 (04) 21104-52 (04) 21104-53 (04)	2111 (02) 21112 (01) 21112-01 (01) 21112-02 (01) 21112-51 (04) 21112-52 (04) 21113 (03)	21114 (04) 21114-01 (04) 21114-02 (04) 21114-51 (04) 21114-52 (04) 2112 (03) 21121 (01)	21121-01 (01) 21121-02 (01) 21121-51 (04) 21121-52 (04) 21124 (04) 21124-01 (04) 21124-02 (04)	21124-51 (04) 21124-52 (04)

п. It.	№ изв. Notif. N.	Дата Not.Data	Номер детали Part N.		Применяемость Application	Кол QTY	RUS Наименование	GB Description	F Désignation	D Benennung	E Denominación
8			+21114-1411020-32	~	(01 - E2)	1	Контроллер	Electronic control module	Calculateur d'injection	Steuergerät	Ordenador
8			+21124-1411020-10	~	(04 - E3)	1	Контроллер	Electronic control module	Calculateur d'injection	Steuergerät	Ordenador
8			+21124-1411020-11	~	(04 - E3)	1	Контроллер	Electronic control module	Calculateur d'injection	Steuergerät	Ordenador
8			+21124-1411020-12	~	(04 - E3)	1	Контроллер	Electronic control module	Calculateur d'injection	Steuergerät	Ordenador
8			+21124-1411020-20		(04 - E4)	1	Контроллер	Electronic control module	Calculateur d'injection	Steuergerät	Ordenador
8			+21124-1411020-30	~	(04 - E2)	1	Контроллер	Electronic control module	Calculateur d'injection	Steuergerät	Ordenador
8			+21124-1411020-31	~	(04 - E2)	1	Контроллер	Electronic control module	Calculateur d'injection	Steuergerät	Ordenador
8			+21124-1411020-32	~	(04 - E2)	1	Контроллер	Electronic control module	Calculateur d'injection	Steuergerät	Ordenador
9			21210-6106108-00			2	Втулка	Sleeve	Douille	Buchse	Casquillo
10			+21230-3840103-00	!	(02 - E3)(03 - R83,E3)	4	Болт	Bolt	Boulon	Schraube	Tornillo
11			+21110-1411020-50	~	(02 - E3)	1	Контроллер МР7.ОН	Electronic control module MP7.éH	Calculateur d'injection MP7.éH	Steuergerät MP7.éH	Ordenador MP7.éH
11			+21120-1411020-50	~	(03 - E3)	1	Контроллер	Electronic control module	Calculateur d'injection	Steuergerät	Ordenador
11			+21120-1411020-70	~	(03 - R83)	1	Контроллер	Electronic control module	Calculateur d'injection	Steuergerät	Ordenador
11			+21120-1411020-71	~	(03 - R83)	1	Контроллер	Electronic control module	Calculateur d'injection	Steuergerät	Ordenador
12			+21110-1411084-00	!	(02 - E3)(03 - R83,E3)	1	Кожух защитный контроллера	ECM protective shield	Tôle de protection	Abdeckung	Protector
13			+21110-1411064-00	!	(02 - E3)(03 - R83,E3)	1	Кронштейн изоляционный	Insulation bracket	Support isolant	Isolierplatte	Soporte aislador
14			21100-1415030-00			1	Кронштейн	Bracket	Support	Halter	Soporte

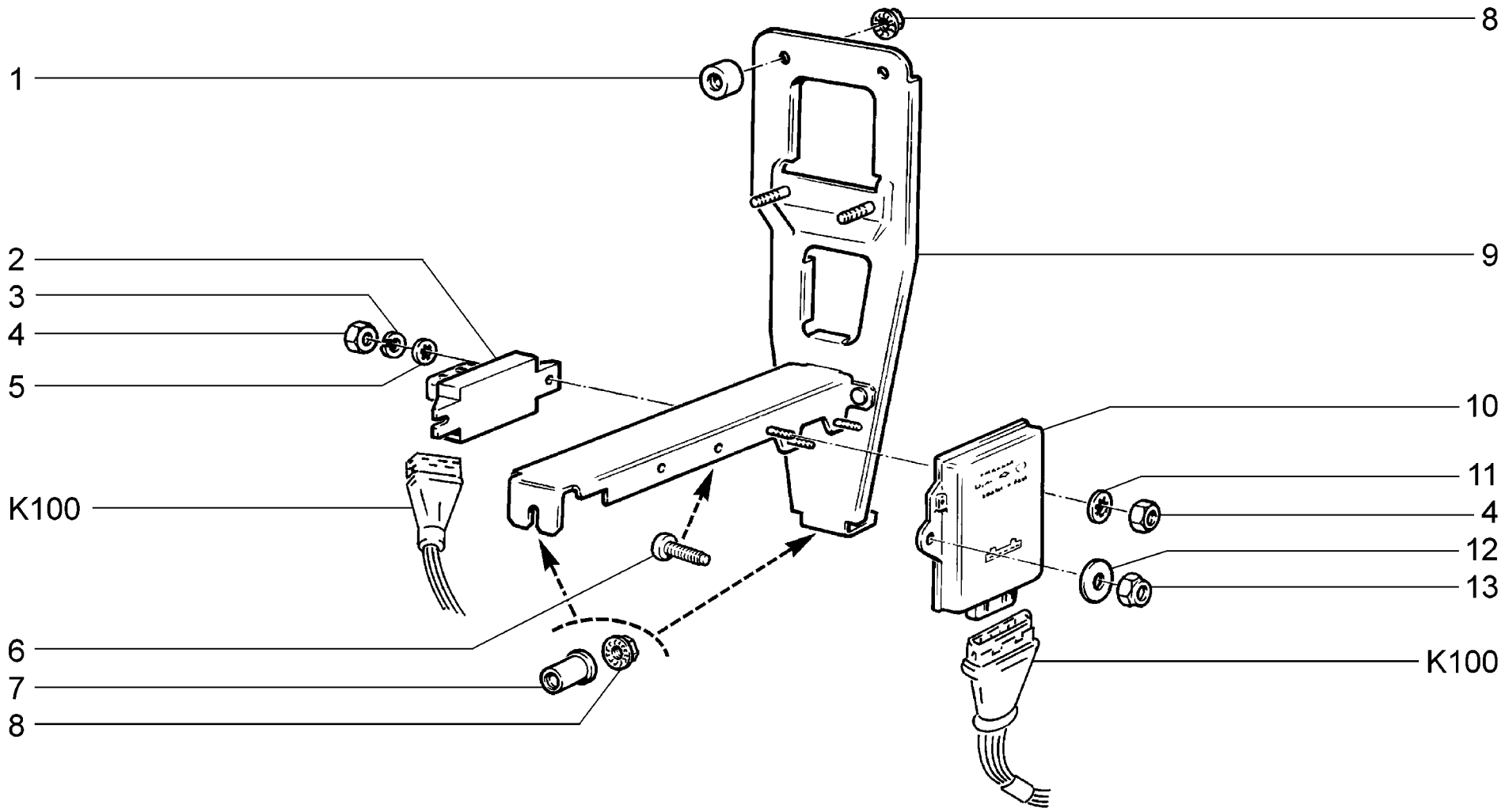

K105	**Блоки электронные** **Electronic control modules** **Blocs électroniques** **Steuergeräte, elektronische** **Equipo electrónico**	**2110**

п. It.	№ изв. Notif. N.	Дата Not.Data	Номер детали Part N.	Применяемость Application	Кол QTY	RUS Наименование	GB Description	F Désignation	D Benennung	E Denominación
1			21210-6106108-00		2	Втулка	Sleeve	Douille	Buchse	Casquillo
2			+ 21080-3763020-00	~	1	Блок управления экономайзером	Control unit, part load enrichment	Bloc de commande	Elektronisches Steuergerät	Bloque de mando del economizador
2			+ 21080-3763020-01	~	1	Блок управления экономайзером	Control unit, part load enrichment	Bloc de commande	Elektronisches Steuergerät	Bloque de mando del economizador
2			+ 21080-3763020-02	~	1	Блок управления экономайзером	Control unit, part load enrichment	Bloc de commande	Elektronisches Steuergerät	Bloque de mando del economizador
3			+ 00001-0011954-70		2	Шайба 5 пружинная	Spring washer 5	Rondelle élastique 5	Federscheibe 5	Arandela 5 elástica
4			+ 00001-0058964-11		3	Гайка М5	Nut M5	Ecrou M5	Mutter M5	Tuerca M5
5			+ 00001-0026052-70		2	Шайба 5 стопорная	Lock washer 5	Rondelle d'arrêt 5	Sicherungsscheibe 5	Arandela 5 de fijación
6			+ 21050-3711035-00		1	Винт	Screw	Vis	Schraube	Tornillo
7			+ 21100-1415016-00		2	Втулка	Bush	Douille	Buchse	Buje
8			+ 00001-0038321-01		4	Гайка М6 с зубчатым буртиком	Toothed collar nut M6	Ecrou M6 à collet denté	Zahnbundmutter M6	Tuerca M6 de collar dentado
9			21100-1415030-20		1	Кронштейн	Bracket	Support	Halter	Soporte
10			+ 21080-3734910-02	~	1	Коммутатор зажигания электронный	Ignition control module	Boîtier électronique d'allumage	Schaltgerät	Conmutador de encendido electrónico
10			+ 21080-3734910-04	~	1	Коммутатор зажигания электронный	Ignition control module	Boîtier électronique d'allumage	Schaltgerät	Conmutador de encendido electrónico
10			+ 21080-3734910-05	~	1	Коммутатор зажигания электронный	Ignition control module	Boîtier électronique d'allumage	Schaltgerät	Conmutador de encendido electrónico
10			+ 21080-3734910-06	~	1	Коммутатор зажигания электронный	Ignition control module	Boîtier électronique d'allumage	Schaltgerät	Conmutador de encendido electrónico
10			+ 21080-3734910-07	~	1	Коммутатор зажигания электронный	Ignition control module	Boîtier électronique d'allumage	Schaltgerät	Conmutador de encendido electrónico
10			+ 21080-3734910-09	~	1	Коммутатор зажигания электронный	Ignition control module	Boîtier électronique d'allumage	Schaltgerät	Conmutador de encendido electrónico
11			+ 00001-0025981-71		1	Шайба 5 стопорная	Lock washer 5	Rondelle d'arrêt 5	Sicherungsscheibe 5	Arandela 5 de fijación
12			+ 00001-0026378-01		1	Шайба 5	Washer 5	Rondelle 5	Scheibe 5	Arandela 5
13			+ 00001-0025741-11		1	Гайка М5 самоконтрящаяся	Self-locking nut M5	Ecrou autofreiné M5	S.Mutter M5	Tuerca M5 autoblocante

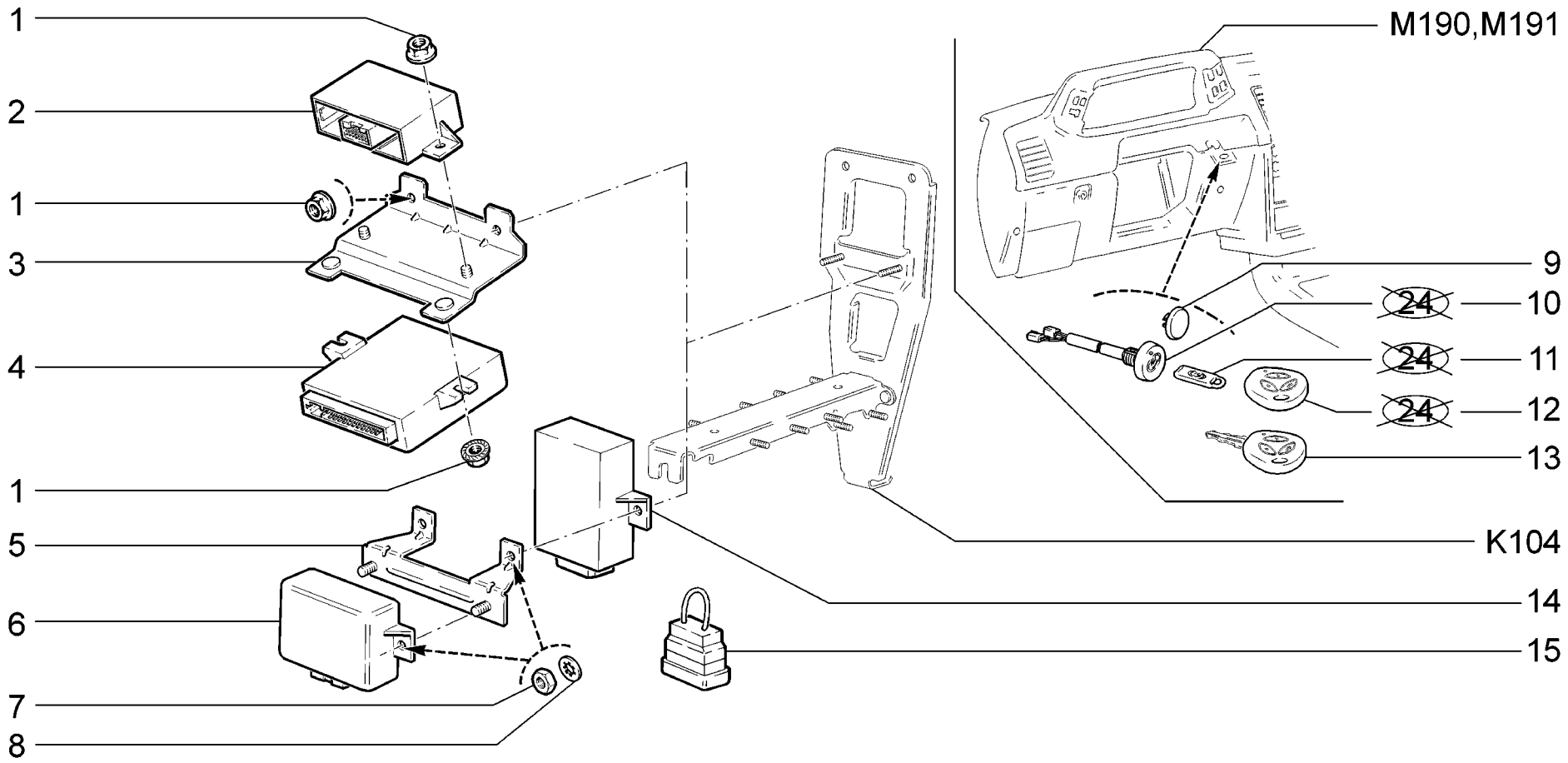

K106	**Автомобильная противоугонная система** **Vehicle theft deterrent system** **Sistème antidémarrage** **Wegfahrsperre** **Sistema de antihurto para el vehículo**	21101 (01) 21101-01 (01) 21101-02 (02) 21101-51 (01) 21101-52 (03) 21102 (01) 21103 (01)	21104 (01) 21104-01 (01) 21104-02 (02) 21104-03 (01) 21104-51 (01) 21104-52 (03) 21104-53 (01)	2111 (01) 21112 (01) 21112-01 (01) 21112-02 (02) 21112-51 (01) 21112-52 (03) 21113 (01)	21114 (01) 21114-01 (01) 21114-02 (02) 21114-51 (01) 21114-52 (03) 2112 (01) 21121 (01)	21121-01 (01) 21121-02 (02) 21121-51 (01) 21121-52 (03) 21124 (01) 21124-01 (01) 21124-02 (02)	21124-51 (01) 21124-52 (03)

п. It.	№ изв. Notif. N.	Дата Not.Data	Номер детали Part N.	Применяемость Application	Кол QTY	RUS Наименование	GB Description	F Désignation	D Benennung	E Denominación
1			+00001-0038321-01	(24)	6	Гайка М6 с зубчатым буртиком	Toothed collar nut M6	Ecrou M6 à collet denté	Zahnbundmutter M6	Tuerca M6 de collar dentado
2			+21230-3840010-03	(24)	1	Блок иммобилизатора	Immobilizer unit	Bloc de commande antidémarrage	Wegfahrsperre-Steuergerät	Bloque del inmobilizador
3			+21700-3840083-00	(24)	1	Кронштейн	Bracket	Support	Träger	Soporte
4			+21104-6512010-00	(24)	1	Блок управления электропакетом	Control module, electric actuators system	Module de commande du paquet électrique	Steuergerät für elektrische Einheiten	Unidad de control del electropaquete
5			+21102-3840081-00		1	Кронштейн	Bracket	Support	Halter	Soporte
6	09418	->03.06	21102-3840010-00	~	1	Блок иммобилизатора	Immobilizer unit	Bloc de commande antidémarrage	Wegfahrsperre-Steuergerät	Bloque del inmobilizador
6			+21102-3840010-01	~	1	Блок иммобилизатора	Immobilizer unit	Bloc de commande antidémarrage	Wegfahrsperre-Steuergerät	Bloque del inmobilizador
6			+21102-3840010-02	~	1	Блок иммобилизатора	Immobilizer unit	Bloc de commande antidémarrage	Wegfahrsperre-Steuergerät	Bloque del inmobilizador
6			+21102-3840010-03	~	1	Блок иммобилизатора	Immobilizer unit	Bloc de commande antidémarrage	Wegfahrsperre-Steuergerät	Bloque del inmobilizador
6			+21102-3840010-04	~	1	Блок иммобилизатора	Immobilizer unit	Bloc de commande antidémarrage	Wegfahrsperre-Steuergerät	Bloque del inmobilizador
7			+00001-0007259-11		4	Гайка М6 низкая	Thin nut M6	Ecrou bas M6	Flachmutter M6	Tuerca M6 baja
8			+00001-0026053-71		4	Шайба 6 стопорная	Lock washer 6	Rondelle d'arrêt 6	Sicherungsscheibe 6	Arandela 6 de fijación
9			+21100-3840062-00	~ (24)(122)	1	Заглушка	End plug	Obturateur	Stopfen	Obturador
9			+21100-3840062-01	~ (24)(122)	1	Заглушка	End plug	Obturateur	Stopfen	Obturador
10	09418	->03.06	21102-3840020-00	~	1	Датчик-сигнализатор	Immobilizer warning sender	Transmetteur d'antidémarrage	Wegfahrsperre-Anzeigeeinheit	Transmisor-avisador
10			+21102-3840020-01	~	1	Датчик-сигнализатор	Immobilizer warning sender	Transmetteur d'antidémarrage	Wegfahrsperre-Anzeigeeinheit	Transmisor-avisador
10			+21102-3840020-02	~	1	Датчик-сигнализатор	Immobilizer warning sender	Transmetteur d'antidémarrage	Wegfahrsperre-Anzeigeeinheit	Transmisor-avisador
10			+21102-3840020-03	~	1	Датчик-сигнализатор	Immobilizer warning sender	Transmetteur d'antidémarrage	Wegfahrsperre-Anzeigeeinheit	Transmisor-avisador
11	09418	->03.06	21102-3840040-00		1	Ключ электронный красный	Red learning key	Clé de code rouge	Lernschlüssel, rot	Llave electrónica roja
11			+21102-3840040-01		1	Ключ электронный красный	Red learning key	Clé de code rouge	Lernschlüssel, rot	Llave electrónica roja
11			+21102-3840040-02		1	Ключ электронный красный	Red learning key	Clé de code rouge	Lernschlüssel, rot	Llave electrónica roja
11			+21102-3840040-03		1	Ключ электронный красный	Red learning key	Clé de code rouge	Lernschlüssel, rot	Llave electrónica roja
11			21102-3840040-05		1	Ключ кодовый обучающий	Programming key,red	Clé codée de programmation	Programmiercodeschlüssel	Llaves de código de programación

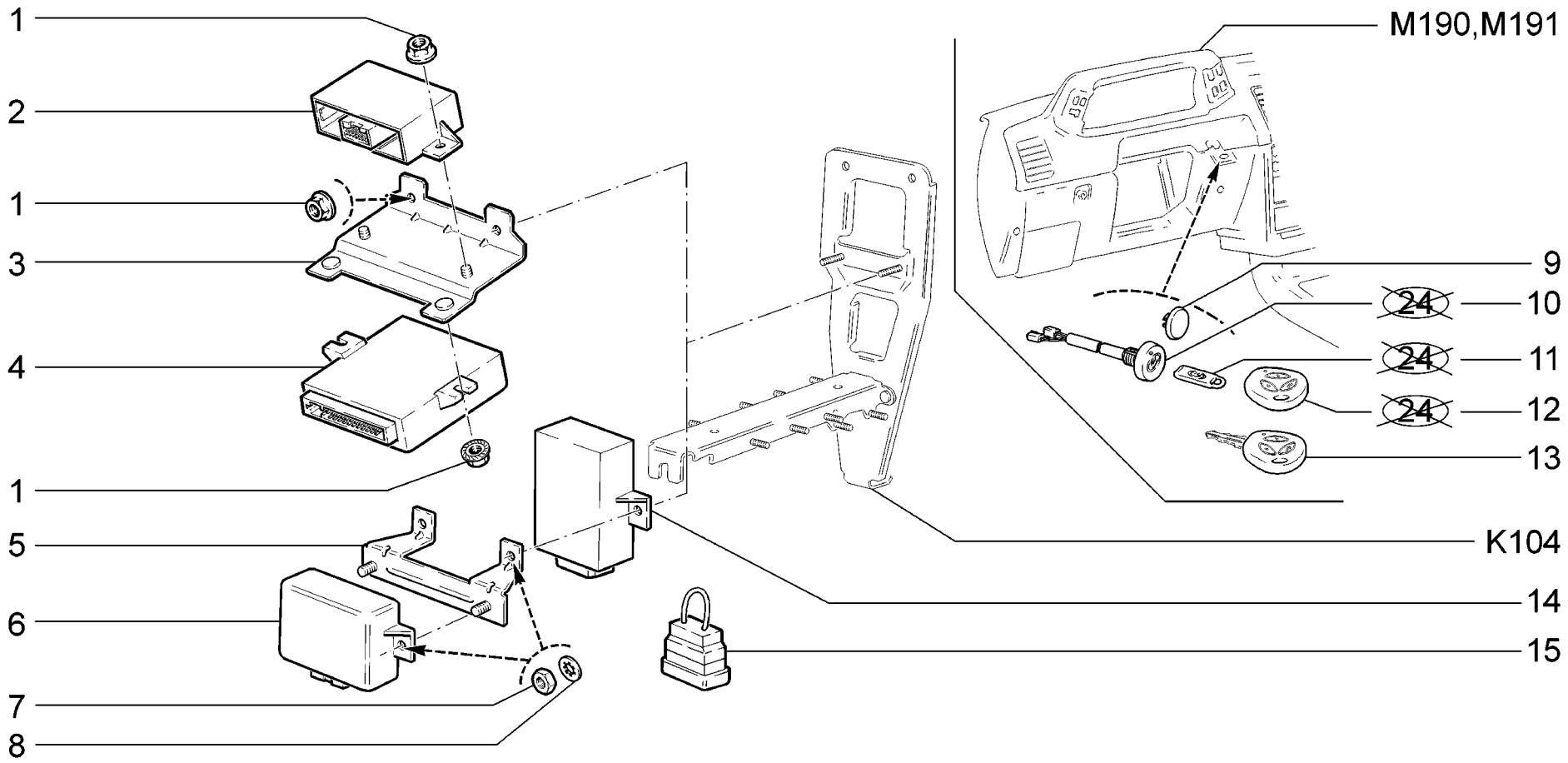

K106	**Автомобильная противоугонная система** **Vehicle theft deterrent system** **Sistème antidémarrage** **Wegfahrsperre** **Sistema de antihurto para el vehículo**	21101 (01) 21101-01 (01) 21101-02 (02) 21101-51 (01) 21101-52 (03) 21102 (01) 21103 (01)	21104 (01) 21104-01 (01) 21104-02 (02) 21104-03 (01) 21104-51 (01) 21104-52 (03) 21104-53 (01)	2111 (01) 21112 (01) 21112-01 (01) 21112-02 (02) 21112-51 (01) 21112-52 (03) 21113 (01)	21114 (01) 21114-01 (01) 21114-02 (02) 21114-51 (01) 21114-52 (03) 2112 (01) 21121 (01)	21121-01 (01) 21121-02 (02) 21121-51 (01) 21121-52 (03) 21124 (01) 21124-01 (01) 21124-02 (02)	21124-51 (01) 21124-52 (03)

п. It.	№ изв. Notif. N.	Дата Not.Data	Номер детали Part N.	Применяемость Application	Кол QTY	RUS Наименование	GB Description	F Désignation	D Benennung	E Denominación
11	09418	->03.06	21102-3840030-00		2	Ключ электронный черный	Black working key	Clé de code noire	Codeschlüssel, schwarz	Llave electrónica negra
11			+21102-3840030-01		2	Ключ электронный черный	Black working key	Clé de code noire	Codeschlüssel, schwarz	Llave electrónica negra
11			+21102-3840030-02		2	Ключ электронный черный	Black working key	Clé de code noire	Codeschlüssel, schwarz	Llave electrónica negra
11			+21102-3840030-03		2	Ключ электронный черный	Black working key	Clé de code noire	Codeschlüssel, schwarz	Llave electrónica negra
12			21102-3840030-30	(Lux-Rus)	2	Ключ кодовый рабочий	Keys for daily use,black	Clé codée de démarrage	Betriebscodeschlüssel	Llaves de código de trabajo
12			21102-3840030-31	(Lux-Rus)	2	Ключ кодовый рабочий	Keys for daily use,black	Clé codée de démarrage	Betriebscodeschlüssel	Llaves de código de trabajo
13			+11180-3763070-00	~ (24)	1	Пульт дистанционного управления	Remote control	Télécommande à distance	Fernbedienung	Cuadro de mando a distancia
13			+11180-3763070-01	~ (24)	1	Пульт дистанционного управления	Remote control	Télécommande à distance	Fernbedienung	Cuadro de mando a distancia
14			+21093-6512010-01	~ (01)(02-Exp)(03-16,23,Exp)	1	Блок управления системой блокировки дверей	Control unit, door locking system	Bloc de commande de système de blocage de portes	Steuergerät für Zentralverriegelung	Bloque de mando del sistema de bloqueo puertas
14			+21093-6512010-02	~ (01)(02-Exp)(03-16,23,Exp)	1	Блок управления системой блокировки дверей	Control unit, door locking system	Bloc de commande de système de blocage de portes	Steuergerät für Zentralverriegelung	Bloque de mando del sistema de bloqueo puertas
14			+21093-6512010-03	~ (01)(02-Exp)(03-16,23,Exp)	1	Блок управления системой блокировки дверей	Control unit, door locking system	Bloc de commande de système de blocage de portes	Steuergerät für Zentralverriegelung	Bloque de mando del sistema de bloqueo puertas
14			+21093-6512010-04	~ (01)(02-Exp)(03-16,23,Exp)	1	Блок управления системой блокировки дверей	Control unit, door locking system	Bloc de commande de système de blocage de portes	Steuergerät für Zentralverriegelung	Bloque de mando del sistema de bloqueo puertas
14			+21100-6512010-00	~ (Lux-Rus)	1	Блок управления системой блокировки дверей	Control unit, door locking system	Bloc de commande de système de blocage de portes	Steuergerät für Zentralverriegelung	Bloque de mando del sistema de bloqueo puertas
14			+21100-6512010-01	~ (Lux-Rus)	1	Блок управления системой блокировки дверей	Control unit, door locking system	Bloc de commande de système de blocage de portes	Steuergerät für Zentralverriegelung	Bloque de mando del sistema de bloqueo puertas
15			+21102-3840063-00	~ (122)	1	Перемычка	Jumper	Barrete de connexion	Brücke	Puente de unión
	09418	->03.06	21102-3840025-00	~	1	Комплект кодовых ключей	Code keys kit	Jeu de clés de code	Satz Codeschlüssel	Juego de llave electrónica
			+21102-3840025-01	~	1	Комплект кодовых ключей	Code keys kit	Jeu de clés de code	Satz Codeschlüssel	Juego de llave electrónica
			+21102-3840025-02	~	1	Комплект кодовых ключей	Code keys kit	Jeu de clés de code	Satz Codeschlüssel	Juego de llave electrónica
			+21102-3840025-03	~	1	Комплект кодовых ключей	Code keys kit	Jeu de clés de code	Satz Codeschlüssel	Juego de llave electrónica
			+21102-3840025-10	~ (Lux-Rus)	1	Ключи кодовые - комплект	Keys for daily use,black, set	Jeu de clées codées	Satz Codeschlüssel	Llaves de código - juego
			+21102-3840025-11	~ (Lux-Rus)	1	Ключи кодовые - комплект	Keys for daily use,black, set	Jeu de clées codées	Satz Codeschlüssel	Llaves de código - juego

21102-3840025-00=21102-3840030-00x2 + 21102-3840040-00
21102-3840025-01=21102-3840030-01x2 + 21102-3840040-01
21102-3840025-02=21102-3840030-02x2 + 21102-3840040-02
21102-3840025-03=21102-3840030-03x2 + 21102-3840040-03
21102-3840025-10=21102-3840030-30x2 + 21102-3840040-03
21102-3840025-11=21102-3840030-31x2 + 21102-3840040-05

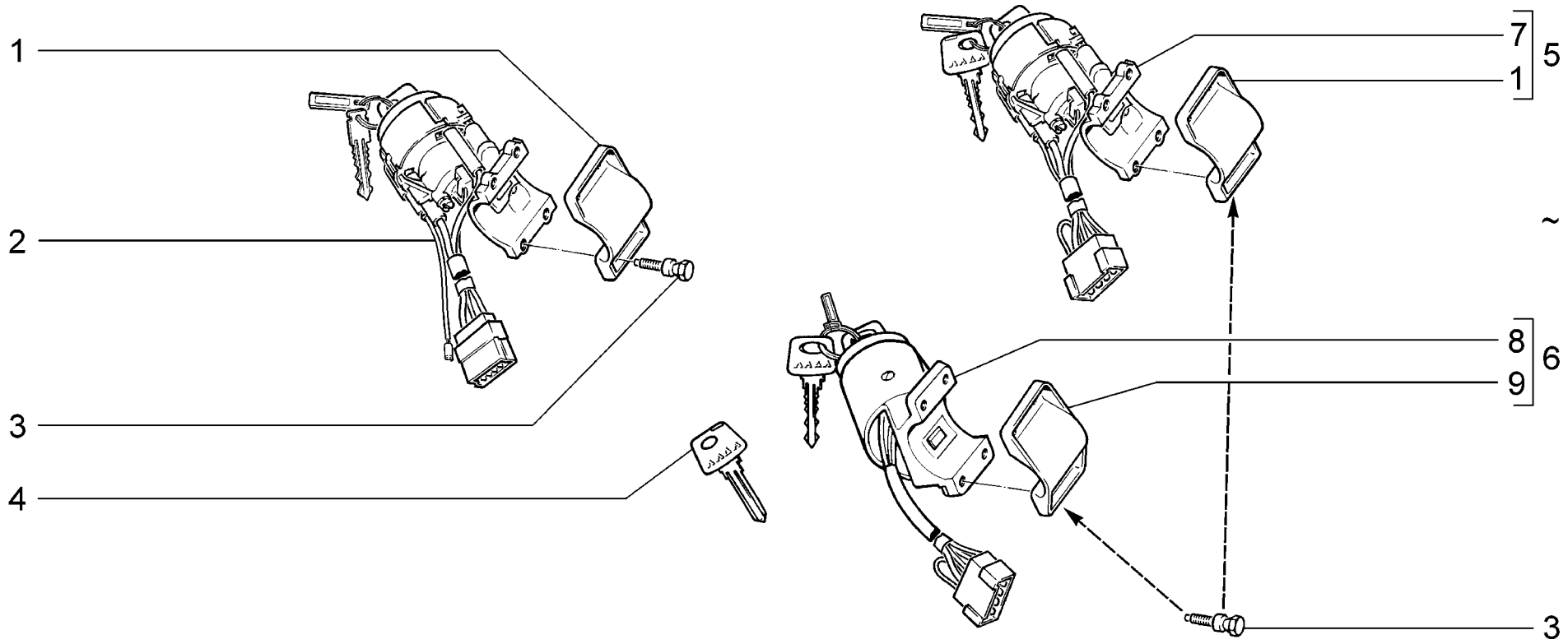

K110	**Выключатель зажигания** **Ignition switch** **Contact d'allumage** **Zündschalter** **Interruptor de encendido**	**2110** **21101** **21101-01** **21101-02** **21101-51** **21101-52** **21102**	**21103** **21104** **21104-01** **21104-02** **21104-03** **21104-51** **21104-52**	**21104-53** **2111** **21112** **21112-01** **21112-02** **21112-51** **21112-52**	**21113** **21114** **21114-01** **21114-02** **21114-51** **21114-52** **2112**	**21121** **21121-01** **21121-02** **21121-51** **21121-52** **21124** **21124-01**	**21124-02** **21124-51** **21124-52**

п. It.	№ изв. Notif. N.	Дата Not.Data	Номер детали Part N.	Применяемость Application	Кол QTY	RUS Наименование	GB Description	F Désignation	D Benennung	E Denominación
1			21100-3704217-00		1	Скоба	Clamp	Etrier	Klammer	Grapa
2			+ 11180-3704010-00	(24)	1	Выключатель зажигания	Ignition switch	Contact d'allumage-démarrage	Zündschalter	Interruptor de encendido
3			+ 21100-3704324-00		4	Болт M6	Bolt M6	Boulon M6	Schraube M6	Tornillo M6
4			+ 21100-3704198-40		2	Ключ зажигания	Ignition key	Clé de contact	Zündschlüssel	Llave de encendido
5			+ 21100-3704005-30	~	1	Выключатель зажигания	Ignition switch	Contact d'allumage-démarrage	Zündschalter	Interruptor de encendido
6			+ 21100-3704005-23	~	1	Выключатель зажигания	Ignition switch	Contact d'allumage-démarrage	Zündschalter	Interruptor de encendido
7			+ 21100-3704010-30		1	Выключатель зажигания	Ignition switch	Contact d'allumage-démarrage	Zündschalter	Interruptor de encendido
8			+ 21100-3704010-23		1	Выключатель зажигания	Ignition switch	Contact d'allumage-démarrage	Zündschalter	Interruptor de encendido
9			21100-3704217-01		1	Скоба	Clamp	Etrier	Klammer	Grapa

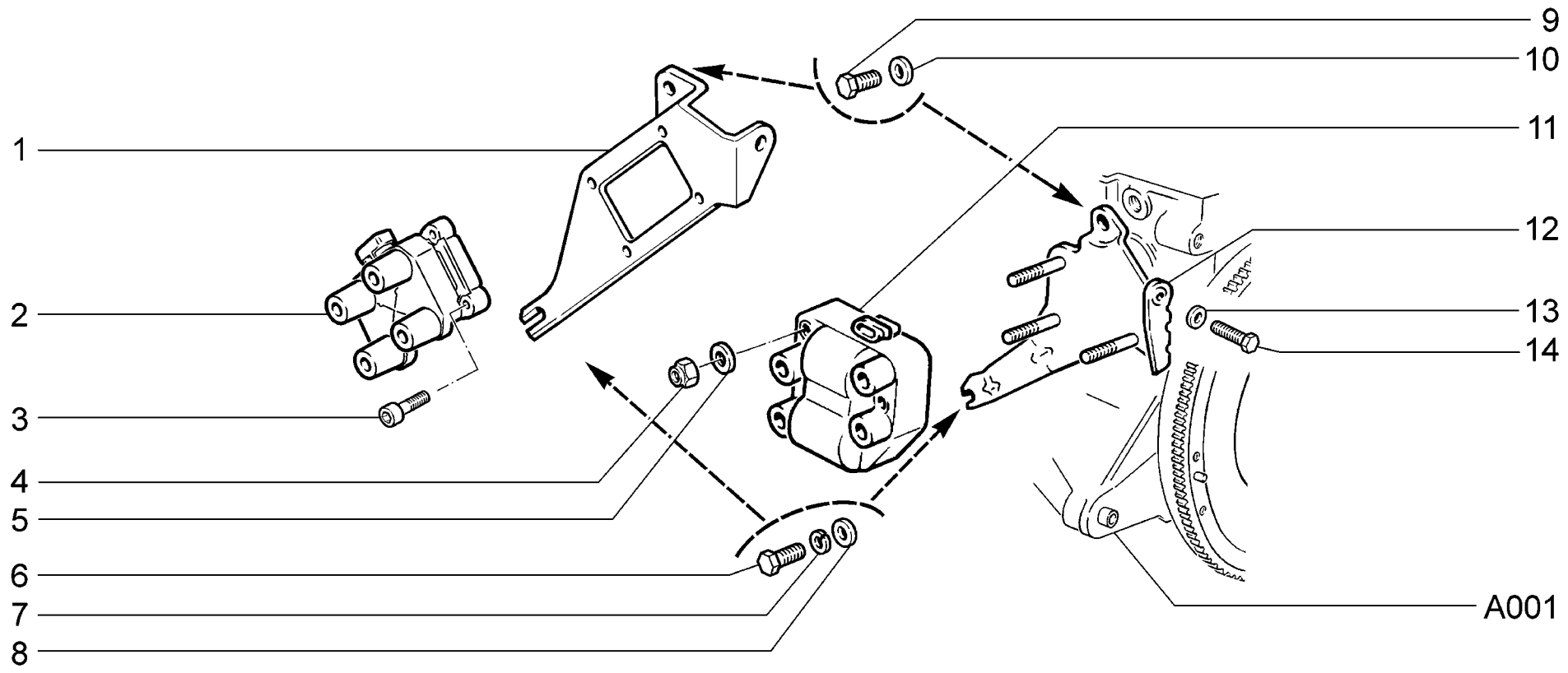

K120	**Модуль зажигания** **Ignition module** **Module d'allumage** **Schaltgerät** **Bobina de encendido**	**21101** **21101-01** **21101-02** **21101-51** **21101-52** **21102 (01)** **2111 (01)**	**21112** **21112-01** **21112-02** **21112-51** **21112-52** **21121** **21121-01**	**21121-02** **21121-51** **21121-52**

п. It.	№ изв. Notif. N.	Дата Not.Data	Номер детали Part N.	Применяемость Application	Кол QTY	RUS Наименование	GB Description	F Désignation	D Benennung	E Denominación
1			+21110-3705410-10	~	1	Кронштейн катушки	Bracket	Support de bobine	Halter	Soporte de bobina
1	5547	03.05->	+21110-3705410-11	~	1	Кронштейн катушки	Bracket	Support de bobine	Halter	Soporte de bobina
2			+21110-3705010-00	~	1	Катушка зажигания	Ignition coil	Bobine d'allumage	Zündspule	Bobina de encendido
2			+21110-3705010-02	~	1	Катушка зажигания	Ignition coil	Bobine d'allumage	Zündspule	Bobina de encendido
2	6695	07.05->	+21110-3705010-03	~	1	Катушка зажигания	Ignition coil	Bobine d'allumage	Zündspule	Bobina de encendido
2	8082	11.05->	+21110-3705010-04	~	1	Катушка зажигания	Ignition coil	Bobine d'allumage	Zündspule	Bobina de encendido
3	05547	->03.05	+21080-5205086-00		4	Болт M6x25	Bolt M6x25	Boulon M6x25	Schraube M6x25	Tornillo M6x25
3	5547	03.05->	+21080-1003286-00		4	Винт	Screw	Vis	Schraube	Tornillo
4			+00001-0025742-11	(01)	3	Гайка M6 самоконтрящаяся	Self-locking nut M6	Ecrou autofreiné M6	S.Mutter M6	Tuerca M6 autoblocante
5			+00001-0005194-01	(01)	3	Шайба 6	Washer 6	Rondelle 6	Scheibe 6	Arandela 6
6			+00001-0059707-21		1	Болт M10x1,25x25	Bolt M10x1.25x25	Boulon M10x1,25x25	Schraube M10x1,25x25	Tornillo M10x1,25x25
7			+00001-0005168-70		1	Шайба 10 пружинная	Spring washer 10	Rondelle élastique 10	Federscheibe 10	Arandela 10 elástica
8			21110-3705422-00		1	Втулка	Bush	Douille	Buchse	Casquillo
9			+00001-0060432-21		1	Болт M8x16	Bolt M8x16	Boulon M8x16	Schraube M8x16	Tornillo M8x16
10			+00001-0011980-73		1	Шайба 8 пружинная коническая	Spring washer 8, tapered	Rondelle à ressort conique 8	Federscheibe 8	Arandela 8 elástica cónica
11	01947	->03.04	21120-3705010-01	~ (01)	1	Модуль зажигания	Ignition module	Module d'allumage	Zündmodul	Bobina de encendido
11			+21120-3705010-02	~ (01)	1	Модуль зажигания	Ignition module	Module d'allumage	Zündmodul	Bobina de encendido
11			+21120-3705010-03	~ (01)	1	Модуль зажигания	Ignition module	Module d'allumage	Zündmodul	Bobina de encendido
11	09717	->03.06	21120-3705010-04	~ (01)	1	Модуль зажигания	Ignition module	Module d'allumage	Zündmodul	Bobina de encendido
11			+21120-3705010-05	~ (01)	1	Модуль зажигания	Ignition module	Module d'allumage	Zündmodul	Bobina de encendido
12			+21110-3705410-00	(01)	1	Кронштейн катушки	Bracket	Support de bobine	Halter	Soporte de bobina
13			+00001-0026470-01		1	Шайба 8	Washer 8	Rondelle 8	Scheibe 8	Arandela 8
14			+00001-0060442-21		1	Болт M8x50	Bolt M8x50	Boulon M8x50	Schraube M8x50	Tornillo M8x50

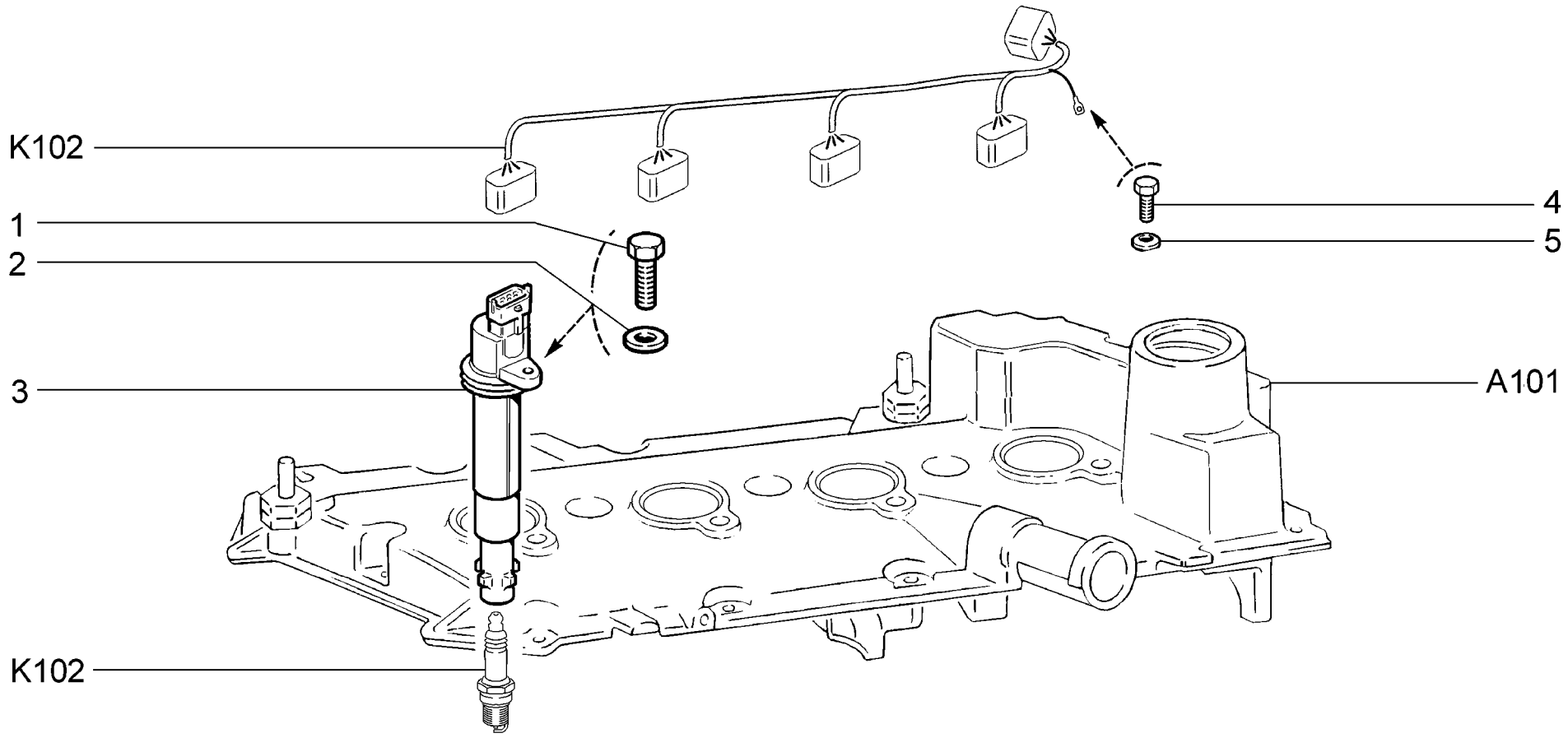

K121	**Модуль зажигания** **Ignition module** **Module d'allumage** **Schaltgerät** **Bobina de encendido**	**21104** **21104-01** **21104-02** **21104-03** **21104-51** **21104-52** **21104-53**	**21114** **21114-01** **21114-02** **21114-51** **21114-52** **21124** **21124-01**	**21124-02** **21124-51** **21124-52**

п. It.	№ изв. Notif. N.	Дата Not.Data	Номер детали Part N.	Применяемость Application	Кол QTY	RUS Наименование	GB Description	F Désignation	D Benennung	E Denominación
1			+ 00001-0009024-21		4	Болт M6x20	Bolt M6x20	Boulon M6x20	Schraube M6x20	Tornillo M6x20
2			+ 00001-0005194-01		4	Шайба 6	Washer 6	Rondelle 6	Scheibe 6	Arandela 6
3			+ 21120-3705010-10		4	Катушка зажигания	Ignition coil	Bobine d'allumage	Zündspule	Bobina de encendido
4			+ 00001-0009021-21		1	Болт M6x14	Bolt M6x14	Boulon M6x14	Schraube M6x14	Tornillo M6x14
5			+ 00001-0011977-73		1	Шайба 6 пружинная коническая	Spring washer 6, tapered	Rondelle à ressort conique 6	Federscheibe 6	Arandela 6 elástica cónica

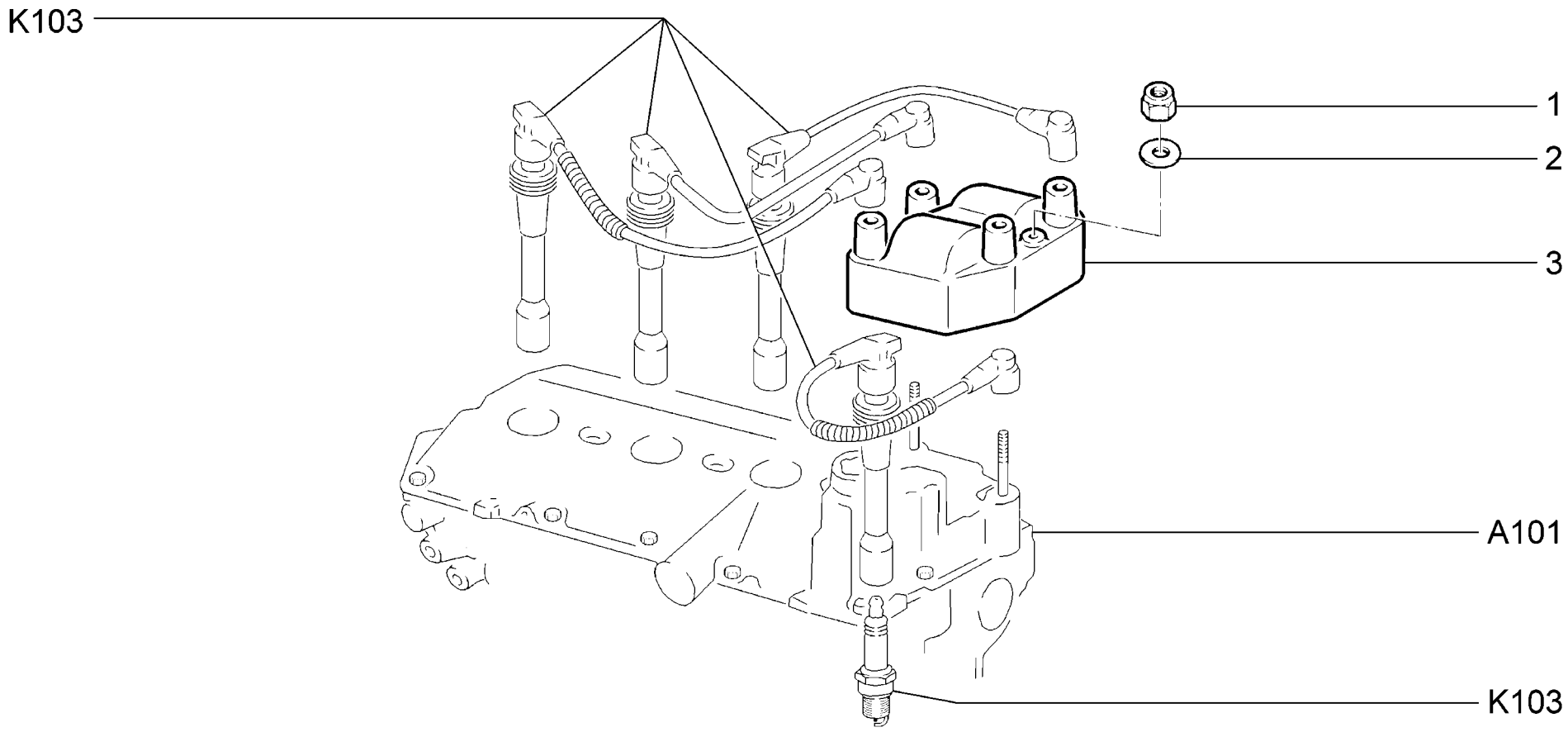

K122	**Модуль зажигания** **Ignition module** **Module d'allumage** **Schaltgerät** **Bobina de encendido**	**21103** **21113** **2112**

п. It.	№ изв. Notif. N.	Дата Not.Data	Номер детали Part N.	Применяемость Application	Кол QTY	RUS Наименование	GB Description	F Désignation	D Benennung	E Denominación
1			+ 00001-0025742-11		3	Гайка M6 самоконтрящаяся	Self-locking nut M6	Ecrou autofreiné M6	S.Mutter M6	Tuerca M6 autoblocante
2			+ 00001-0005194-01		3	Шайба 6	Washer 6	Rondelle 6	Scheibe 6	Arandela 6
3			+ 21120-3705010-01	~	1	Модуль зажигания	Ignition module	Module d'allumage	Zündmodul	Bobina de encendido
3			+ 21120-3705010-02	~	1	Модуль зажигания	Ignition module	Module d'allumage	Zündmodul	Bobina de encendido
3			+ 21120-3705010-04	~	1	Модуль зажигания	Ignition module	Module d'allumage	Zündmodul	Bobina de encendido
3			+ 21120-3705010-05	~	1	Модуль зажигания	Ignition module	Module d'allumage	Zündmodul	Bobina de encendido

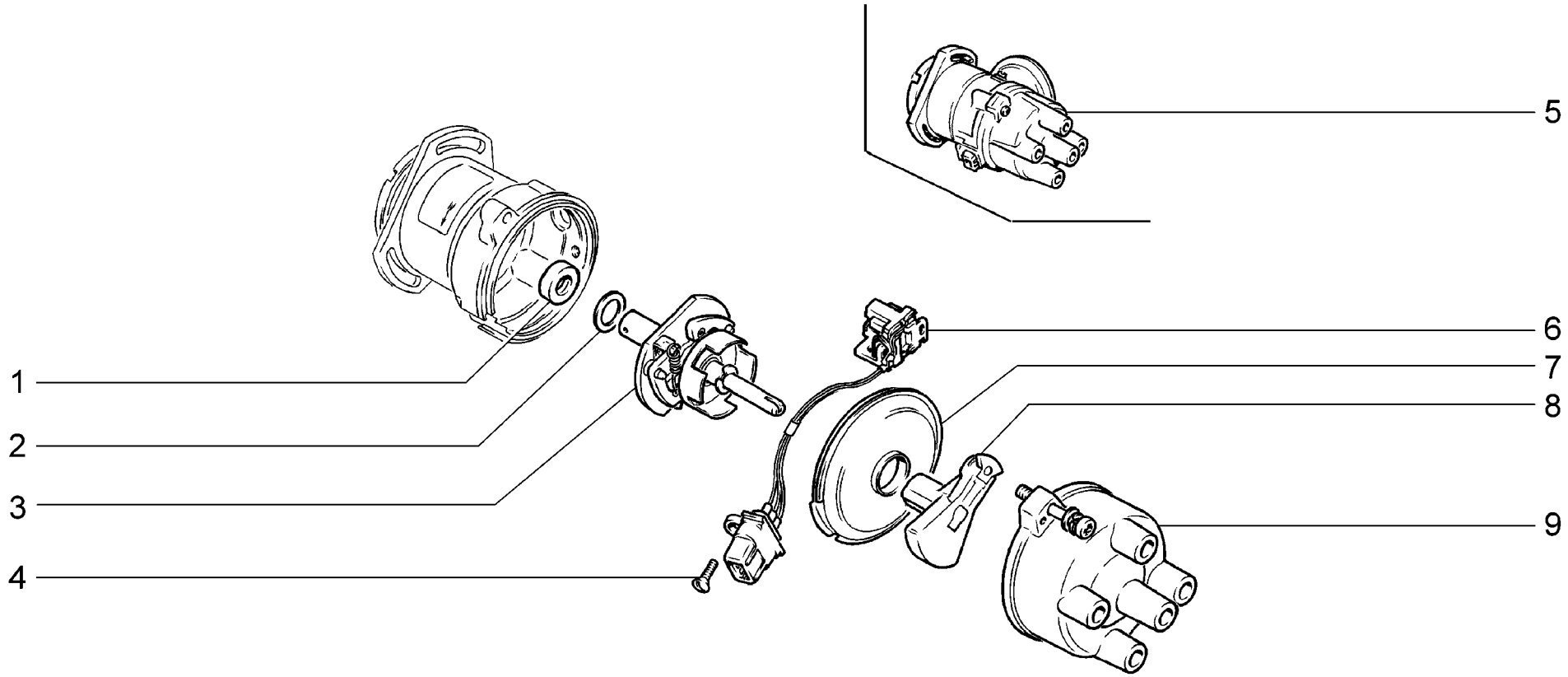

K123	**Распределитель зажигания** **Ignition distributor** **Allumeur** **Zündverteiler** **Distribuidor de encendido**	**2110**

п. It.	№ изв. Notif. N.	Дата Not.Data	Номер детали Part N.	Применяемость Application	Кол QTY	RUS Наименование	GB Description	F Désignation	D Benennung	E Denominación
1			+ 21080-3706030-00		1	Сальник	Oil seal	Garniture d'étanchéité	Dichtring	Retén
2			+ 21080-3706018-00		1	Шайба	Washer	Rondelle	Scheibe	Arandela
3			+ 21080-3706200-00		1	Автомат центробежный	Centrifugal advance unit	Dispositif d'avance centrifuge	Fliehkraftzündversteller	Contrapesos de avance centrígugo
4			+ 00001-0033092-01		1	Винт M4x16	Screw M4x16	Vis M4x16	Schraube M4x16	Tornillo M4x16
5			+ 21080-3706010-00	~	1	Распределитель зажигания	Ignition distributor	Allumeur	Zündverteiler	Distribuidor de encendido
5			+ 21080-3706010-02	~	1	Распределитель зажигания	Ignition distributor	Allumeur	Zündverteiler	Distribuidor de encendido
6			+ 21080-3706800-00	~	1	Датчик Холла	Hall sensor	Transmetteur à effet Hall	Hallgeber	Sensor Hall
6			+ 21080-3706800-01	~	1	Датчик Холла	Hall sensor	Transmetteur à effet Hall	Hallgeber	Sensor Hall
7			+ 21080-3706704-00		1	Перегородка	Dust cap	Cloison	Staubschutzdeckel	Pared divisoria
8			+ 21080-3706020-00		1	Бегунок	Distributor rotor arm	Rotor	Verteilerläufer	Rotor
9			+ 21080-3706500-00		1	Крышка распределителя	Distributor cap	Tête d'allumeur	Verteilerkappe	Tapa de distribuidor

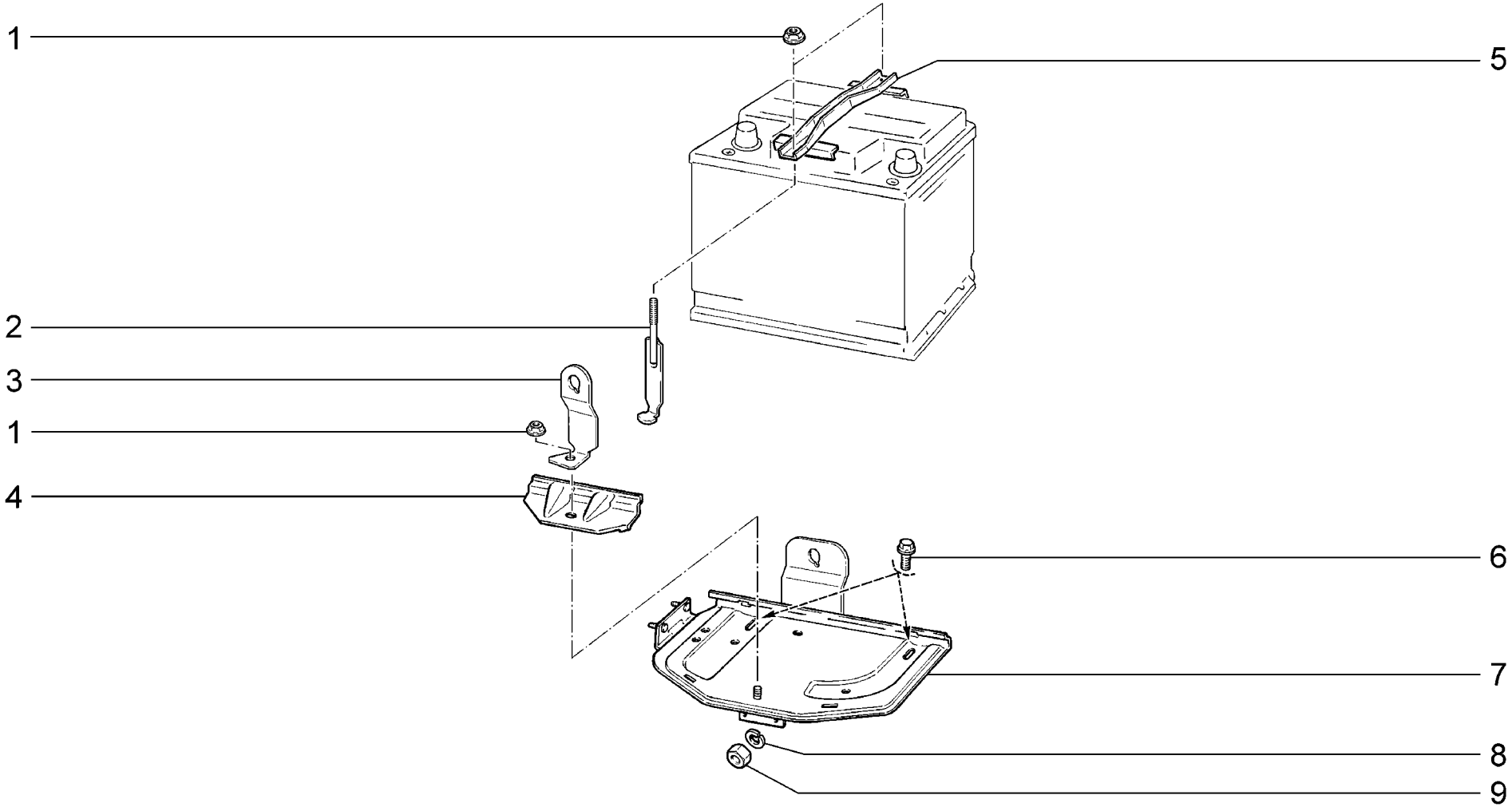

K130	**Батарея аккумуляторная** **Battery** **Batterie** **Batterie** **Batería de acumuladores**	**2110** **21101** **21101-01** **21101-02** **21101-51** **21101-52** **21102**	**21103** **21104** **21104-01** **21104-02** **21104-03** **21104-51** **21104-52**	**21104-53** **2111** **21112** **21112-01** **21112-02** **21112-51** **21112-52**	**21113** **21114** **21114-01** **21114-02** **21114-51** **21114-52** **2112**	**21121** **21121-01** **21121-02** **21121-51** **21121-52** **21124** **21124-01**	**21124-02** **21124-51** **21124-52**

п. It.	№ изв. Notif. N.	Дата Not.Data	Номер детали Part N.	Применяемость Application	Кол QTY	RUS Наименование	GB Description	F Désignation	D Benennung	E Denominación
1			+ 21100-3701686-00		3	Гайка	Nut	Ecrou	Mutter	Tuerca
2			+ 21100-3703109-00		2	Стяжка	Link	Tendeur	Spannschloß	Tirante
3			+ 21100-3703104-00		1	Кронштейн основания	Bracket	Support de semelle	Träger	Soporte de base
4			+ 21080-3703112-00		1	Планка	Fixing plate	Plaque	Leiste	Placa
5			+ 21212-3703110-00		1	Планка	Fixing plate	Plaque	Leiste	Placa
6			+ 00001-0038381-21		2	Болт M8x20 с зубчатым буртиком	Toothed collar bolt M8x20	Boulon M8x20 à collet denté	Zahnbundschraube M8x20	Tornillo M8x20 de collar dentado
7			+ 21100-3703090-00		1	Основание для аккумулятора	Battery platform	Semelle d'accumulateur	Batterie-Trägerplatte	Base de batería de acumuladores
8			+ 00001-0005164-70		2	Шайба 6 пружинная	Spring washer 6	Rondelle élastique 6	Federscheibe 6	Arandela 6 elástica
9			+ 00001-0058962-11		2	Гайка M6	Nut M6	Ecrou M6	Mutter M6	Tuerca M6

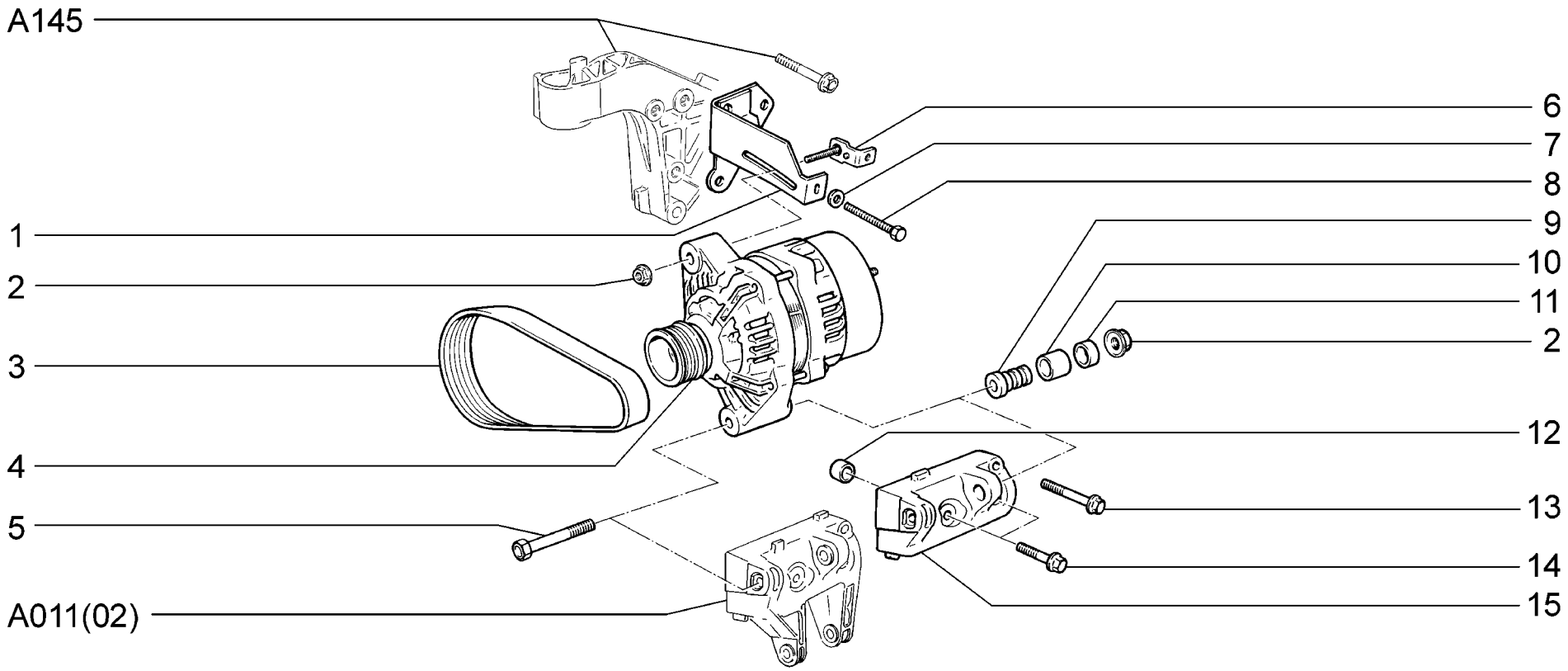

K140	**Генератор с арматурой** **Alternator and fixtures** **Alternateur et ses fixations** **Generator mit Träger** **Alternador con accesorios**	2110 (01) 21101 (01) 21101-01 (01) 21101-02 (01) 21101-51 (01) 21101-52 (01) 21102 (01)	21103 (02) 21104 (02) 21104-01 (02) 21104-02 (02) 21104-03 (02) 21104-51 (02) 21104-52 (02)	21104-53 (02) 2111 (01) 21112 (01) 21112-01 (01) 21112-02 (01) 21112-51 (01) 21112-52 (01)	21113 (02) 21114 (02) 21114-01 (02) 21114-02 (02) 21114-51 (02) 21114-52 (02) 2112 (02)	21121 (01) 21121-01 (01) 21121-02 (01) 21121-51 (01) 21121-52 (01) 21124 (02) 21124-01 (02)	21124-02 (02) 21124-51 (02) 21124-52 (02)

п. / It.	№ изв. / Notif. N.	Дата / Not.Data	Номер детали / Part N.	Применяемость / Application	Кол / QTY	RUS Наименование	GB Description	F Désignation	D Benennung	E Denominación
1			+21100-3701624-00		1	Кронштейн генератора верхний	Upper bracket, alternator	Support supérieur d'alternateur	Träger, oberer	Soporte de alternador superior
2			+21100-3701686-00		2	Гайка	Nut	Ecrou	Mutter	Tuerca
3			+21100-3701720-00	~	1	Ремень привода генератора	Drive belt	Courroie de commande d'alternateur	Generatorantriebsriemen	Correa de alternador
3			+21100-3701720-01	~	1	Ремень привода генератора	Drive belt	Courroie de commande d'alternateur	Generatorantriebsriemen	Correa de alternador
3			+21100-3701720-03	~	1	Ремень привода генератора	Drive belt	Courroie de commande d'alternateur	Generatorantriebsriemen	Correa de alternador
4			+21120-3701010-00	~	1	Генератор	Alternator	Alternateur	Generator	Alternador
4	07106-ПИ	->10.05	21120-3701010-02	~	1	Генератор	Alternator	Alternateur	Generator	Alternador
4			+21120-3701010-03	~	1	Генератор	Alternator	Alternateur	Generator	Alternador
4	5677	03.05->	+21120-3701010-05	~	1	Генератор	Alternator	Alternateur	Generator	Alternador
4			+21120-3701010-06	~	1	Генератор	Alternator	Alternateur	Generator	Alternador
4	3390	07.04->	+21120-3701010-07	~	1	Генератор	Alternator	Alternateur	Generator	Alternador
5			+21100-3701376-00		1	Болт	Bolt	Boulon	Schraube	Tornillo
6			+21100-3701670-00		1	Планка натяжная	Belt tensioner	Elément de tension	Spannleiste	Placa de tensión
7			+00001-0011977-73		1	Шайба 6 пружинная коническая	Spring washer 6, tapered	Rondelle à ressort conique 6	Federscheibe 6	Arandela 6 elástica cónica
8			+21100-3701629-00		1	Болт регулировочный	Adjustment bolt	Boulon de réglage	Stellschraube	Tornillo de ajuste
9			+21100-3701634-00		1	Втулка	Bush	Douille	Buchse	Casquillo
10			+21100-3701637-00		1	Втулка	Bush	Douille	Buchse	Apoyo de goma
11			+21100-3701638-00		1	Втулка	Bush	Douille	Büchse	Casquillo
12			+21120-1001364-00	(01)	1	Втулка установочная	Locating bush	Douille de centrage	Buchse	Buje ajuste
13			+21120-1001368-00	(01)	1	Болт М10х1,25х40	Bolt M10x1.25x40	Boulon M10x1,25x40	Schraube M10x1,25x40	Tornillo M10x1,25x40
14			+21120-1001371-00	(01)	2	Болт М10х1,25х55	Bolt M10x1.25x55	Boulon M10x1,25x55	Schraube M10x1,25x55	Tornillo M10x1,25x55
15			+21100-3701652-00	(01)	1	Кронштейн генератора нижний	Lower bracket, alternator	Support inférieur d'alternateur	Träger, unterer	Soporte de alternador inferior

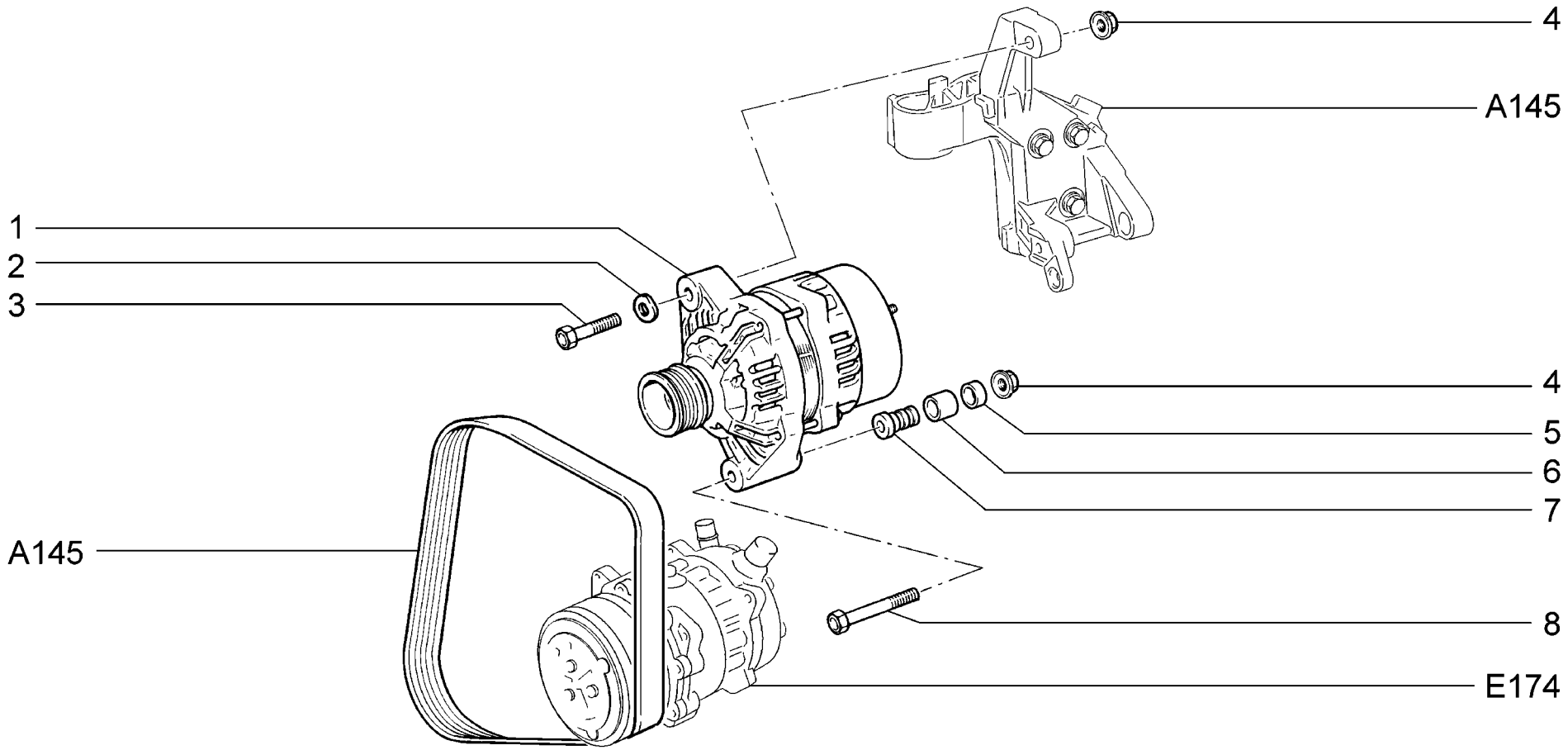

K141	**(14, 16, 125, 135, 136, 142, 143)** **Генератор с арматурой** **Alternator and fixtures** **Alternateur et ses fixations** **Generator mit Träger** **Alternador con accesorios**	**21101-01** **21101-02** **21101-51** **21101-52** **21104-01** **21104-02** **21104-51**	**21104-52** **21112-01** **21112-02** **21112-51** **21112-52** **21114-01** **21114-02**	**21114-51** **21114-52** **21121-01** **21121-02** **21121-51** **21121-52** **21124-01**	**21124-02** **21124-51** **21124-52**

п. It.	№ изв. Notif. N.	Дата Not.Data	Номер детали Part N.	Применяемость Application	Кол QTY	RUS Наименование	GB Description	F Désignation	D Benennung	E Denominación
1			+21120-3701010-00	~	1	Генератор	Alternator	Alternateur	Generator	Alternador
1			+21120-3701010-02	~	1	Генератор	Alternator	Alternateur	Generator	Alternador
1			+21120-3701010-03	~	1	Генератор	Alternator	Alternateur	Generator	Alternador
1	5677	03.05->	+21120-3701010-05	~	1	Генератор	Alternator	Alternateur	Generator	Alternador
1	3390	07.04->	+21120-3701010-06	~	1	Генератор	Alternator	Alternateur	Generator	Alternador
1			+21120-3701010-07	~	1	Генератор	Alternator	Alternateur	Generator	Alternador
2			+00001-0026013-71		1	Шайба 8 волнистая	Wave-type washer 8	Rondelle ondulée 8	Scheibe 8, wellenförmige	Arandela 8 ondulada
3			+00001-0060444-21		1	Болт M8x60	Bolt M8x60	Boulon M8x60	Schraube M8x60	Tornillo M8x60
4			+21100-3701686-00		2	Гайка	Nut	Ecrou	Mutter	Tuerca
5			+21100-3701638-00		1	Втулка	Bush	Douille	Büchse	Casquillo
6			+21100-3701637-00		1	Втулка	Bush	Douille	Buchse	Apoyo de goma
7			+21100-3701634-00		1	Втулка	Bush	Douille	Buchse	Casquillo
8			+21100-3701376-00		1	Болт	Bolt	Boulon	Schraube	Tornillo

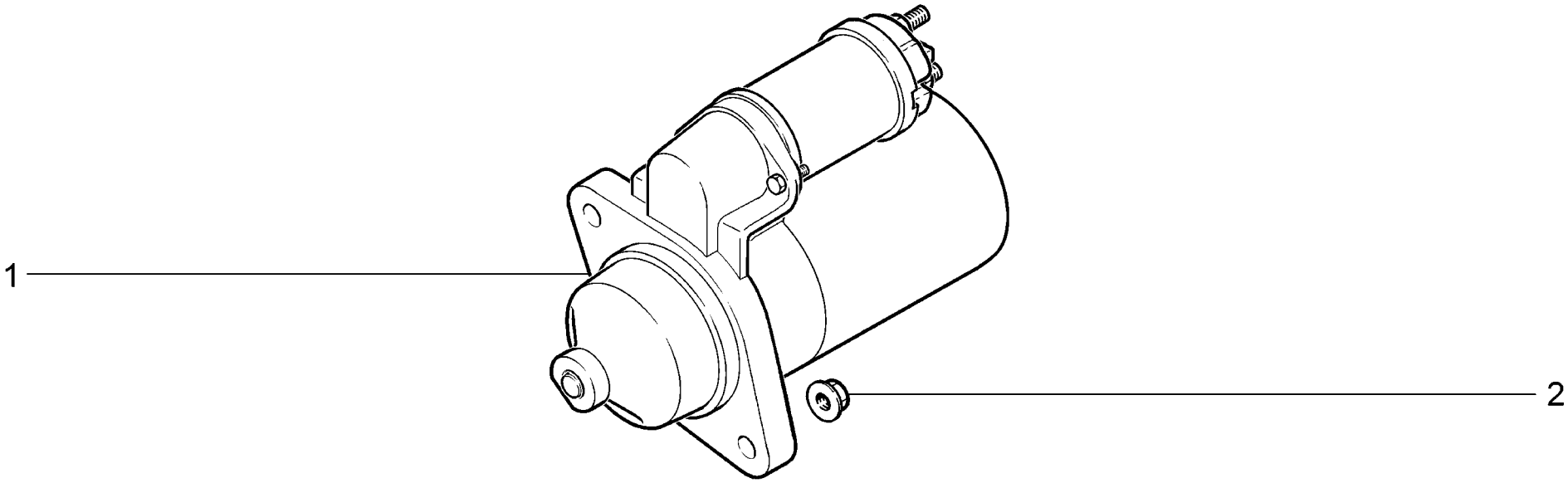

K150	**Стартер** **Crank motor** **Démarreur** **Anlasser** **Estator**	**2110** **21101** **21101-01** **21101-02** **21101-51** **21101-52** **21102**	**21103** **21104** **21104-01** **21104-02** **21104-03** **21104-51** **21104-52**	**21104-53** **2111** **21112** **21112-01** **21112-02** **21112-51** **21112-52**	**21113** **21114** **21114-01** **21114-02** **21114-51** **21114-52** **2112**	**21121** **21121-01** **21121-02** **21121-51** **21121-52** **21124** **21124-01**	**21124-02** **21124-51** **21124-52**

п. It.	№ изв. Notif. N.	Дата Not.Data	Номер детали Part N.	Применяемость Application	Кол QTY	RUS Наименование	GB Description	F Désignation	D Benennung	E Denominación
1			+21100-3708010-00	~	1	Стартер	Starter motor	Démarreur	Starter	Arrancador
1			+21100-3708010-03	~	1	Стартер	Starter motor	Démarreur	Starter	Arrancador
1	07106-ПИ	->10.05	21100-3708010-04	~	1	Стартер	Starter motor	Démarreur	Starter	Arrancador
1			+21110-3708010-00	~	1	Стартер	Starter motor	Démarreur	Starter	Arrancador
1			+21110-3708010-01	~	1	Стартер	Starter motor	Démarreur	Starter	Arrancador
2			+21100-1001257-00		2	Гайка M10x1,25	Nut M10x1,25	Ecrou M10x1,25	Mutter M10x1,25	Tuerca M10x1,25

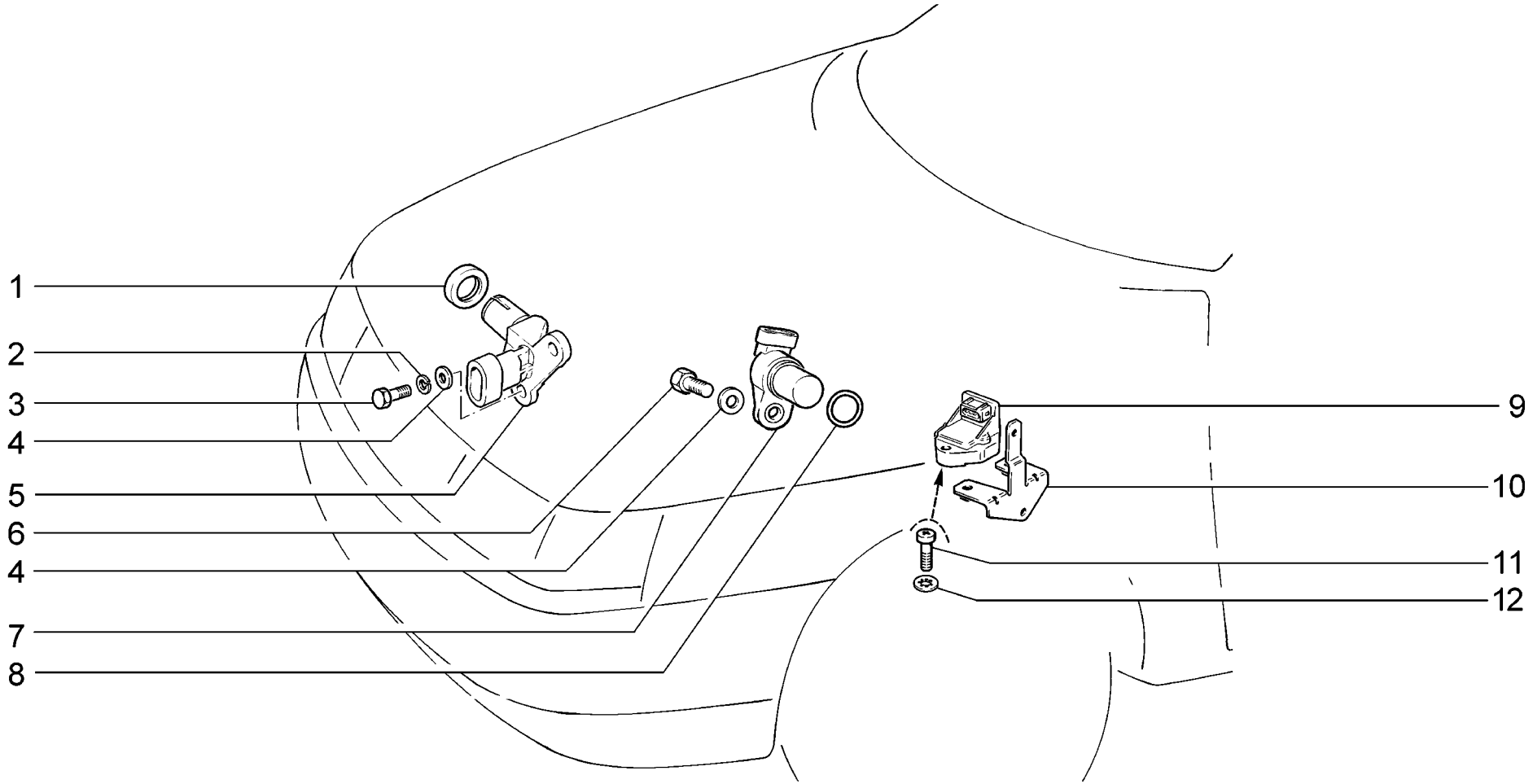

K160	**Датчики** **Sensors** **Capteurs** **Geber** **Sensores**	21101 (01) 21101-01 (01) 21101-02 (01) 21101-51 (01) 21101-52 (01) 21102 (02) 21103 (03)	21104 (03) 21104-01 (03) 21104-02 (03) 21104-03 (03) 21104-51 (03) 21104-52 (03) 21104-53 (03)	2111 (02) 21112 (01) 21112-01 (01) 21112-02 (01) 21112-52 (01) 21112-53 (01) 21113 (03)	21114 (03) 21114-01 (03) 21114-02 (03) 21114-51 (03) 21114-52 (03) 2112 (03) 21121 (01)	21121-01 (01) 21121-02 (01) 21121-51 (01) 21121-52 (01) 21124 (03) 21124-01 (03) 21124-02 (03)	21124-51 (03) 21124-52 (03)

п. It.	№ изв. Notif. N.	Дата Not.Data	Номер детали Part N.	Применяемость Application	Кол QTY	RUS Наименование	GB Description	F Désignation	D Benennung	E Denominación
1			+21120-1006250-00	(03)	1	Кольцо уплотнительное	Sealing ring	Bague d'étanchéité	Dichtring	Anillo de empaquetadura
2			+00001-0005164-70	(03)	2	Шайба 6 пружинная	Spring washer 6	Rondelle élastique 6	Federscheibe 6	Arandela 6 elástica
3			+00001-0009022-21	(03)	2	Болт M6x16	Bolt M6x16	Boulon M6x16	Schraube M6x16	Tornillo M6x16
4			+00001-0005194-01	(01)(02 - E3)	1	Шайба 6	Washer 6	Rondelle 6	Scheibe 6	Arandela 6
4			+00001-0005194-01	(03)	2	Шайба 6	Washer 6	Rondelle 6	Scheibe 6	Arandela 6
5			+21120-3706040-00	~ (03)	1	Датчик фаз газораспределения	Cam phaser	Capteur d'arbre à cames	Nockenwellensensor	Sensor fases distribución de gas
5			+21120-3706040-02	~ (03)	1	Датчик фаз газораспределения	Cam phaser	Capteur d'arbre à cames	Nockenwellensensor	Sensor fases distribución de gas
5			+21120-3706040-03	~ (03)	1	Датчик фаз газораспределения	Cam phaser	Capteur d'arbre à cames	Nockenwellensensor	Sensor fases distribución de gas
6			+00001-0009024-21	(01)(02 - E3)	1	Болт M6x20	Bolt M6x20	Boulon M6x20	Schraube M6x20	Tornillo M6x20
7			+21110-3706040-00	~ (01)(02 - E3)	1	Датчик фаз газораспределения	Cam phaser	Capteur d'arbre à cames	Nockenwellensensor	Sensor fases distribución de gas
7	2720	05.04->	+21110-3706040-01	~ (01)(02 - E3)	1	Датчик фаз газораспределения	Cam phaser	Capteur d'arbre à cames	Nockenwellensensor	Sensor fases distribución de gas
7			+21110-3706040-02	~ (01)(02 - E3)	1	Датчик фаз газораспределения	Cam phaser	Capteur d'arbre à cames	Nockenwellensensor	Sensor fases distribución de gas
8			+21110-3706042-00	(01)(02 - E3)	1	Кольцо уплотнительное	Sealing ring	Bague d'étanchéité	Dichtring	Anillo de empaquetadura
9			+21230-1413130-00	~ (E3)(E4)	1	Датчик неровной дороги	Rough road sensor	Rough-road sensor	Rough-Road-Sensor	Sensor de camino accidentado
9			+21230-1413130-01	~ (E3)(E4)	1	Датчик неровной дороги	Rough road sensor	Rough-road sensor	Rough-Road-Sensor	Sensor de camino accidentado
9	4975	01.05->	+21230-1413130-02	~ (E3)(E4)	1	Датчик неровной дороги	Rough road sensor	Rough-road sensor	Rough-Road-Sensor	Sensor de camino accidentado
9			+21230-1413130-03	~ (E3)(E4)	1	Датчик неровной дороги	Rough road sensor	Rough-road sensor	Rough-Road-Sensor	Sensor de camino accidentado
10			+21102-1413134-00	(E3)(E4)	1	Кронштейн	Bracket	Support	Halter	Soporte
11			+00001-0032764-01	(E3)(E4)	2	Винт M6x20	Screw M6x20	Vis M6x20	Schraube M6x20	Tornillo M6x20
12			+00001-0026053-70	(E3)(E4)	2	Шайба 6 стопорная	Lock washer 6	Rondelle d'arrêt 6	Sicherungsscheibe 6	Arandela 6 de fijación

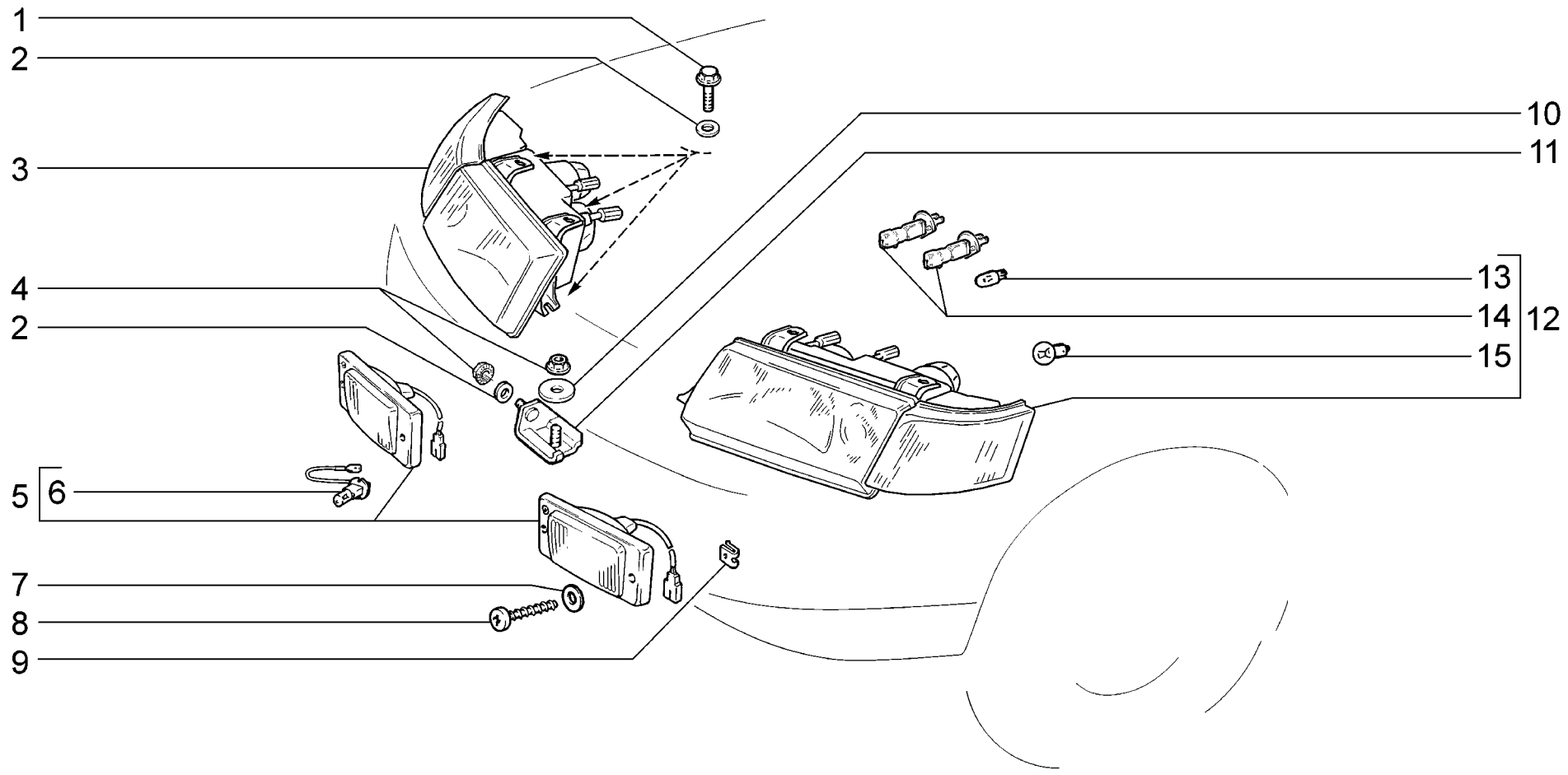

K200	**Фары** **Headlamps** **Projecteurs avant** **Scheinwerfer** **Faros**	**2110** **21101** **21101-01** **21101-02 (01)** **21101-51** **21101-52 (01)** **21102**	**21103** **21104** **21104-01** **21104-02 (01)** **21104-03 (02)** **21104-51** **21104-52 (01)**	**21104-53 (02)** **2111** **21112** **21112-01** **21112-02 (01)** **21112-51** **21112-52 (01)**	**21113** **21114** **21114-01** **21114-02 (01)** **21114-51** **21114-52 (01)** **2112**	**21121** **21121-01** **21121-02 (01)** **21121-51** **21121-52 (01)** **21124** **21124-01**	**21124-02 (01)** **21124-51** **21124-52 (01)**

п. It.	№ изв. Notif. N.	Дата Not.Data	Номер детали Part N.	Применяемость Application	Кол QTY	RUS Наименование	GB Description	F Désignation	D Benennung	E Denominación
1			+00001-0038364-01		6	Болт М6х16 с зубчатым буртиком	Toothed collar bolt M6x16	Boulon M6x16 à collet denté	Zahnbundschraube M6x16	Tornillo M6x16 de collar dentado
2			+00001-0026437-01		8	Шайба 6	Washer 6	Rondelle 6	Scheibe 6	Arandela 6
3			+21100-3711010-00	~	1	Блок-фара правая	Headlight unit, RH	Bloc optique D	Scheinwerfer-Leuchteeinheit rechts	Faro der.
3			+21100-3711010-02	~	1	Блок-фара правая	Headlight unit, RH	Bloc optique D	Scheinwerfer-Leuchteeinheit rechts	Faro der.
3			+21100-3711010-30	(02)	1	Блок-фара правая	Headlight unit, RH	Bloc optique D	Scheinwerfer-Leuchteeinheit rechts	Faro der.
4			+00001-0038321-01		4	Гайка М6 с зубчатым буртиком	Toothed collar nut M6	Ecrou M6 à collet denté	Zahnbundmutter M6	Tuerca M6 de collar dentado
5			+21100-3743010-00	~ (01)	2	Фара противотуманная	Foglight	Phare antibrouillard	Nebelscheinwerfer	Faro antiniebla
5			+21100-3743010-02	~ (01)	2	Фара противотуманная	Foglight	Phare antibrouillard	Nebelscheinwerfer	Faro antiniebla
6			+21083-3743044-00	(01)	2	Лампа галогенная Н3 12В 55Вт	Halogen bulb H3 12V 55W	Ampoule H3 12V 55W	Halogenglühlampe H3 12 V, 55 Watt	Lámpara H3 12V 55W
7			+00001-0005193-01	(01)	4	Шайба 5	Washer 5	Rondelle 5	Scheibe 5	Arandela 5
8			+00001-0076706-01	(01)	4	Винт самонарезающий	Self-tapping screw	Vis taraudeuse	Blechschraube	Tornillo autorroscante
9			+21010-8109137-00	(01)	4	Гайка пружинная	Spring nut	Bride à ressort	Federmutter	Tuerca elástica
10			+00001-0026462-01		2	Шайба 8	Washer 8	Rondelle 8	Scheibe 8	Arandela 8
11	09955	->04.06	21100-3711061-00		1	Кронштейн левый	Bracket, LH	Support G	Träger, links	Soporte izq.
11	9955	04.06->	+21100-3711061-50		1	Кронштейн левый	Bracket, LH	Support G	Träger, links	Soporte izq.
11	09955	->04.06	21100-3711060-00		1	Кронштейн правый	Bracket, RH	Support D	Träger, rechts	Soporte der.
11	9955	04.06->	+21100-3711060-50		1	Кронштейн правый	Bracket, RH	Support D	Träger, rechts	Soporte der.
12			+21100-3711011-00	~	1	Блок-фара левая	Headlight unit, LH	Bloc optique G	Scheinwerfer-Leuchteeinheit links	Faro izq.
12			+21100-3711011-02	~	1	Блок-фара левая	Headlight unit, LH	Bloc optique G	Scheinwerfer-Leuchteeinheit links	Faro izq.
12			+21100-3711011-30	(02)	1	Блок-фара левая	Headlight unit, LH	Bloc optique G	Scheinwerfer-Leuchteeinheit links	Faro izq.
13			+21080-3715044-00		2	Лампа 12В 5Вт	Bulb 12V 5W	Ampoule 12V 5W	Glühlampe 12 V, 5 Watt	Lámpara 12V 5W
14			+21030-3711217-00		4	Лампа галогенная Н1 12В 55 Вт	Halogen bulb H1 12V 55W	Ampoule H1 12V 55W	Halogenglühlampe H1 12 V, 55 Watt	Lámpara H1 12V 55W
15			+21100-3711225-00		2	Лампа 12В 21Вт	Bulb 12V 21W	Ampoule 12V 21W	Glühlampe 12 V, 21 Watt	Lámpara 12V 21W

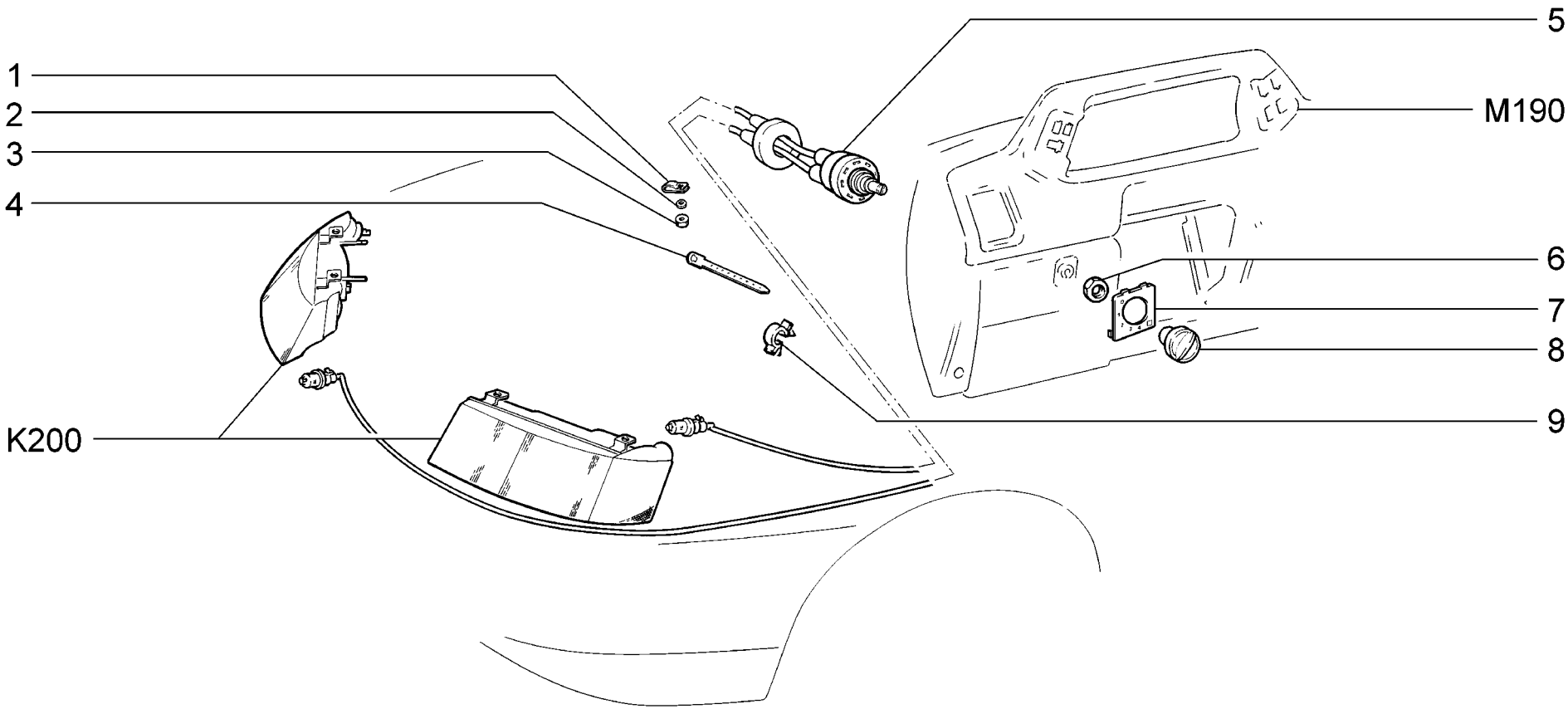

K210	**Гидрокорректор фар** **Hydraulic headlight adjuster** **Commande de réglage de phares** **Leuchtweitenregler** **Corrector hidráulico de faros**	**2110** **21101** **21101-01** **21101-02** **21101-51** **21101-52** **21102**	**21103** **21104** **21104-01** **21104-02** **21104-03** **21104-51** **21104-52**	**21104-53** **2111** **21112** **21112-01** **21112-02** **21112-51** **21112-52**	**21113** **21114** **21114-01** **21114-02** **21114-51** **21114-52** **2112**	**21121** **21121-01** **21121-02** **21121-51** **21121-52** **21124** **21124-01**	**21124-02** **21124-51** **21124-52**

п. It.	№ изв. Notif. N.	Дата Not.Data	Номер детали Part N.	Применяемость Application	Кол QTY	RUS Наименование	GB Description	F Désignation	D Benennung	E Denominación
1			+00001-0001168-01		2	Скоба	Clamp	Etrier	Klammer	Grapa
2			+00001-0005194-01		1	Шайба 6	Washer 6	Rondelle 6	Scheibe 6	Arandela 6
3			+00001-0058962-11		2	Гайка М6	Nut M6	Ecrou M6	Mutter M6	Tuerca M6
4			+21100-3724308-00		1	Хомут	Clip	Collier	Schelle	Abrazadera
5			+21100-3718010-00	~	1	Гидрокорректор фар	Hydraulic headlight adjuster	Commande de réglage de phares	Leuchtweitenregler	Corrector hidráulico de faros
5			+21100-3718010-10	~	1	Гидрокорректор фар	Hydraulic headlight adjuster	Commande de réglage de phares	Leuchtweitenregler	Corrector hidráulico de faros
6			+21060-3718348-00		1	Гайка	Nut	Ecrou	Mutter	Tuerca
7			+21100-3718347-00		1	Шкала гидрокорректора	Scale	Cadran	Schirm	Escala del corrector hidráulico
8			+21100-3718349-00		1	Рукоятка гидрокорректора	Knob	Bouton	Griff	Manecilla de corrector hidráulico
9			+00001-0045696-80		3	Скоба 12	Clamp 12	Etrier 12	Kabelschelle 12	Grapa 12

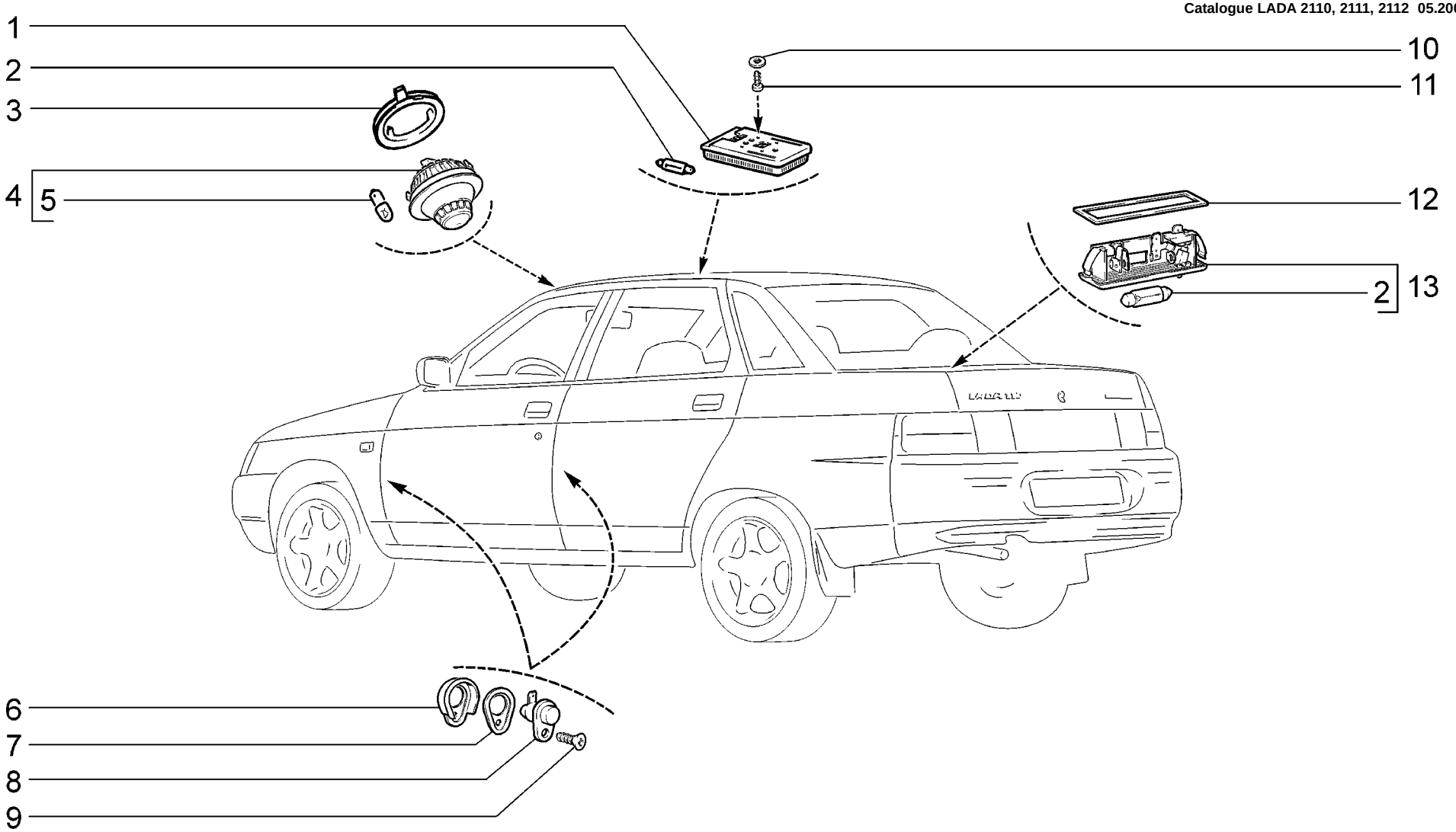

K220	**Освещение салона** **Interior lighting** **Eclairage de l'habitacle** **Innenraumbeleuchtung** **Alumbrado del salón**	**2110** **21101** **21101-01** **21101-02** **21101-51** **21101-52** **21102**	**21103** **21104** **21104-01** **21104-02** **21104-03** **21104-51** **21104-52**	**21104-53** **2111** **21112** **21112-01** **21112-02** **21112-51** **21112-52**	**21113** **21114** **21114-01** **21114-02** **21114-51** **21114-52** **2112**	**21121** **21121-01** **21121-02** **21121-51** **21121-52** **21124** **21124-01**	**21124-02** **21124-51** **21124-52**

п. It.	№ изв. Notif. N.	Дата Not.Data	Номер детали Part N.	Применяемость Application	Кол QTY	RUS Наименование	GB Description	F Désignation	D Benennung	E Denominación
1			+21080-3714010-00	~	1	Плафон освещения салона	Interior light	Plafonnier de l'habitacle	Innenraumleuchte	Luz de techo
1			+21080-3714010-01	~	1	Плафон освещения салона	Interior light	Plafonnier de l'habitacle	Innenraumleuchte	Luz de techo
1			+21080-3714010-03	~	1	Плафон освещения салона	Interior light	Plafonnier de l'habitacle	Innenraumleuchte	Luz de techo
2			+21010-3746998-00		2	Лампа С 12В 5Вт	Bulb C 12V 5W	Ampoule C 12V 5W	Glühlampe C 12 V, 5 Watt	Lámpara C 12V 5W
3			+21083-3714016-00		1	Кольцо	Ring	Bague	Ring	Anillo
4			+21083-3714010-00	~	1	Плафон индивидуального освещения	Reading light	Plafonnier d'éclairage individuel	Lesespot	Luz individual
4			+21083-3714010-01	~	1	Плафон индивидуального освещения	Reading light	Plafonnier d'éclairage individuel	Lesespot	Luz individual
5			+21010-3746997-00		1	Лампа 12В 4Вт	Bulb 12V 4W	Ampoule 12V 4W	Glühlampe 12 V, 4 Watt	Lámpara 12V 4W
6			+21100-3710206-00		4	Колпачок защитный	Protective cap	Capuchon de protection	Gummimanschette	Casquete de protección
7			+21100-3710205-00		16	Прокладка	Gasket	Joint	Dichtung	Junta
8			+21010-3710200-10	~	4	Выключатель	Switch	Contacteur	Schalter	Interruptor
8			+21070-3710200-11	~	4	Выключатель	Switch	Contacteur	Schalter	Interruptor
9			+00001-0076787-01		4	Винт самонарезающий	Self-tapping screw	Vis taraudeuse	Blechschraube	Tornillo autorroscante
10			+00001-0005192-01		4	Шайба 4	Washer 4	Rondelle 4	Scheibe 4	Arandela 4
11			+00001-0076692-01		4	Винт самонарезающий	Self-tapping screw	Vis taraudeuse	Blechschraube	Tornillo autorroscante
12			+21020-3714030-10		1	Прокладка фонаря	Gasket	Joint de feu	Dichtung	Junta de piloto
13			+21020-3714020-00		1	Фонарь освещения багажника	Luggage compartment lamp	Eclaireur de coffre à bagages	Kofferraumleuchte	Lámpara de iluminación del portaequipajes

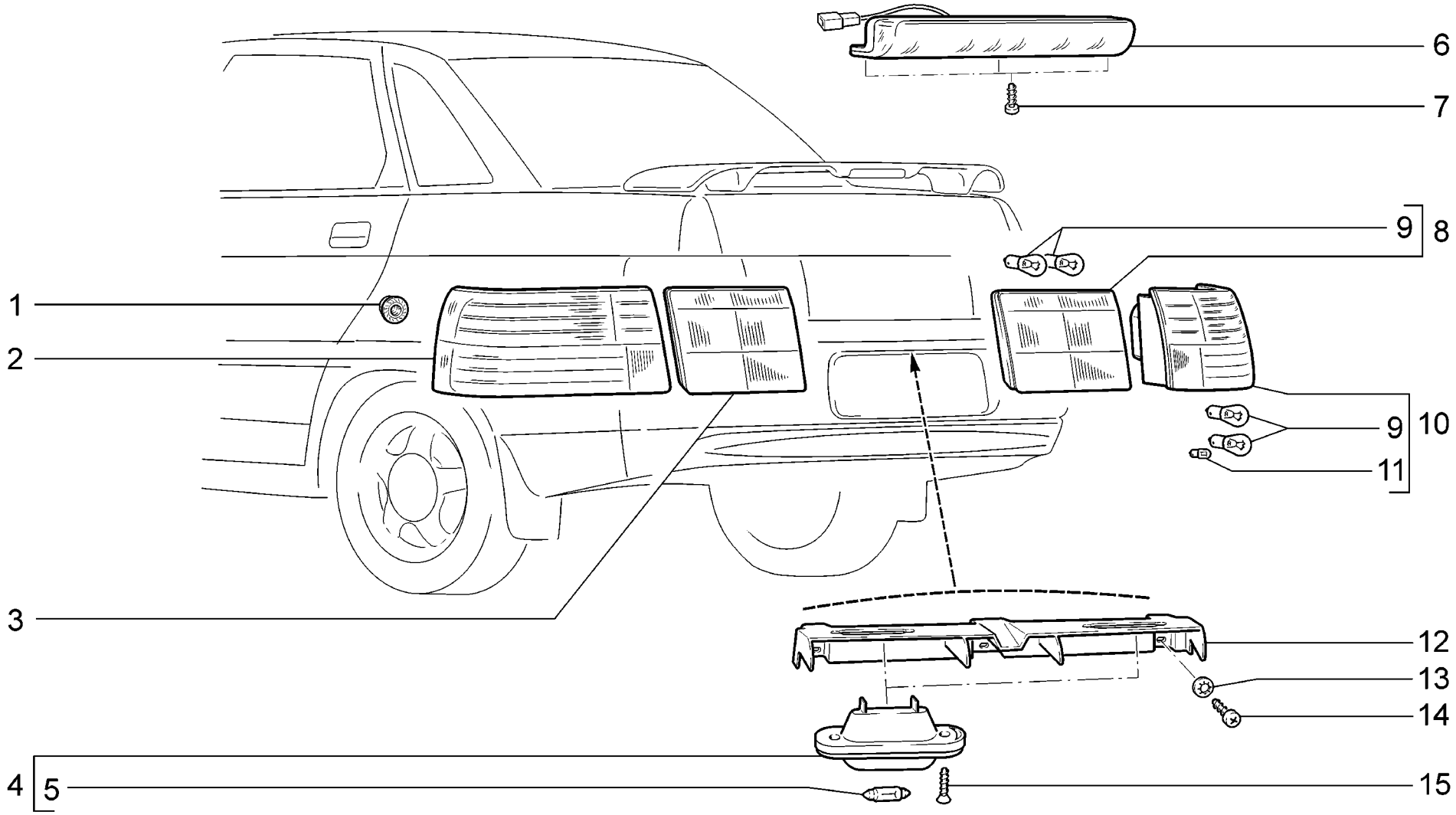

K230	**Фонари** **Rear lights** **Feux arrière** **Heckleuchten** **Pilotos traseros**	**2110** **21101** **21101-02** **21101-51** **21101-52** **21102** **21103**	**21104** **21104-01** **21104-02** **21104-03** **21104-51** **21104-52** **21104-53**	**2112** **21121** **21121-01** **21121-02** **21121-51** **21121-52** **21124**	**21124-01** **21124-02** **21124-51** **21124-52**

п. It.	№ изв. Notif. N.	Дата Not.Data	Номер детали Part N.	Применяемость Application	Кол QTY	RUS Наименование	GB Description	F Désignation	D Benennung	E Denominación
1			+00001-0038318-01		10	Гайка М5 с зубчатым буртиком	Toothed collar nut M5	Ecrou M5 à collet denté	Zahnbundmutter M5	Tuerca M5 de collar dentado
2			+21100-3716011-00	~	1	Фонарь задний левый	Rear light, LH	Feu arrière G	Schlußleuchte, links	Piloto trasero izq.
2			+21100-3716011-01	~	1	Фонарь задний левый	Rear light, LH	Feu arrière G	Schlußleuchte, links	Piloto trasero izq.
3			+21100-3716111-00	~	1	Фонарь задний левый	Rear light, LH	Feu arrière G	Schlußleuchte, links	Piloto trasero izq.
3			+21100-3716111-01	~	1	Фонарь задний левый	Rear light, LH	Feu arrière G	Schlußleuchte, links	Piloto trasero izq.
4			+21100-3717010-00	~	2	Фонарь освещения номерного знака	Number plate light	Eclaireur de plaque d'immatriculation	Kennzeichenbeleuchtung	Piloto de matrícula
4			+21100-3717010-01	~	2	Фонарь освещения номерного знака	Number plate light	Eclaireur de plaque d'immatriculation	Kennzeichenbeleuchtung	Piloto de matrícula
4			+21100-3717010-02	~	2	Фонарь освещения номерного знака	Number plate light	Eclaireur de plaque d'immatriculation	Kennzeichenbeleuchtung	Piloto de matrícula
5			+21010-3746998-00		2	Лампа С 12В 5Вт	Bulb C 12V 5W	Ampoule C 12V 5W	Glühlampe C 12 V, 5 Watt	Lámpara C 12V 5W
6			+21100-3716810-00	~	1	Фонарь сигнала торможения дополнительный	Brake light	Feu stop	Bremsleuchte	Piloto de frenado
6			+21100-3716810-01	~	1	Фонарь сигнала торможения дополнительный	Brake light	Feu stop	Bremsleuchte	Piloto de frenado
6			+21100-3716810-02	~	1	Фонарь сигнала торможения дополнительный	Brake light	Feu stop	Bremsleuchte	Piloto de frenado
6			+21100-3716810-11	~	1	Фонарь сигнала торможения дополнительный	Brake light	Feu stop	Bremsleuchte	Piloto de frenado
6			+21100-3716810-12	~	1	Фонарь сигнала торможения дополнительный	Brake light	Feu stop	Bremsleuchte	Piloto de frenado
7			+00001-0076690-01		3	Винт самонарезающий	Self-tapping screw	Vis taraudeuse	Blechschraube	Tornillo autorroscante
8			+21100-3716110-00	~	1	Фонарь задний правый	Rear light, RH	Feu arrière D	Schlußleuchte, rechts	Piloto trasero der.
8			+21100-3716110-01	~	1	Фонарь задний правый	Rear light, RH	Feu arrière D	Schlußleuchte, rechts	Piloto trasero der.
9			+00001-0041481-90		8	Лампа 12В 21Вт	Bulb 12V 21W	Ampoule 12V 21W	Glühlampe 12 V, 21 Watt	Lámpara 12V 21W
10			+21100-3716010-00	~	1	Фонарь задний правый	Rear light, RH	Feu arrière D	Schlußleuchte, rechts	Piloto trasero der.
10			+21100-3716010-01	~	1	Фонарь задний правый	Rear light, RH	Feu arrière D	Schlußleuchte, rechts	Piloto trasero der.
11			+00001-0041423-90		2	Лампа 12В 4Вт	Bulb 12V 4W	Ampoule 12V 4W	Glühlampe 12 V, 4 Watt	Lámpara 12V 4W
12			+21100-3717034-10	!	1	Кронштейн	Bracket	Support	Träger	Soporte
13			+00001-0026052-70		3	Шайба 5 стопорная	Lock washer 5	Rondelle d'arrêt 5	Sicherungsscheibe 5	Arandela 5 de fijación
14			+00001-0076701-01		1	Винт самонарезающий	Self-tapping screw	Vis taraudeuse	Blechschraube	Tornillo autorroscante
14			+00001-0076700-01		2	Винт самонарезающий	Self-tapping screw	Vis taraudeuse	Blechschraube	Tornillo autorroscante
15			+00001-0076790-01		4	Винт самонарезающий	Self-tapping screw	Vis taraudeuse	Blechschraube	Tornillo autorroscante

21100-3717034-10 (!) 21100-2804015-40 (M440)
21100-2804015-41 (M440)
21120-2804012-01 (M440)
21120-2804012-02 (M440)

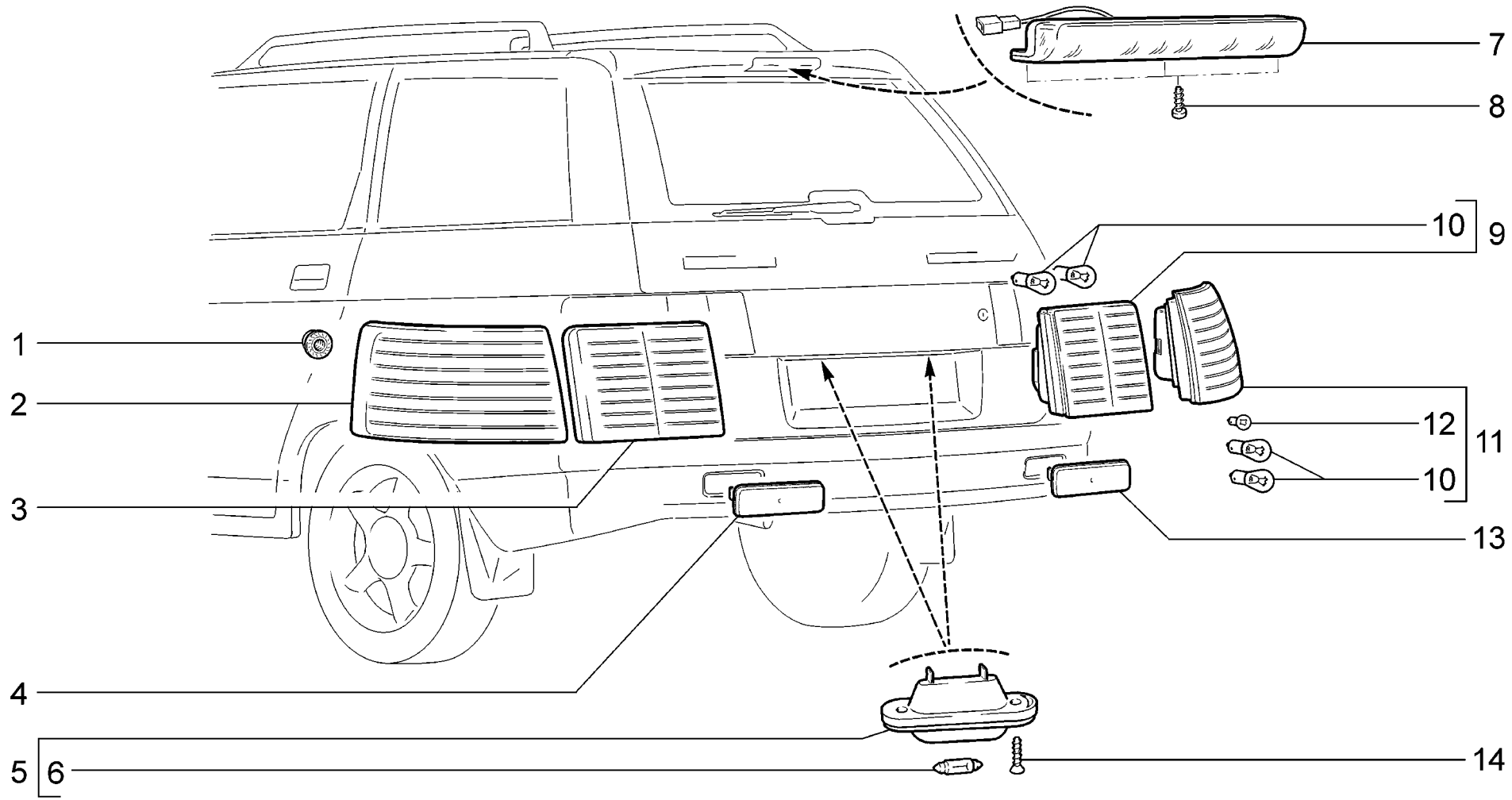

K231	**Фонари** **Rear lights** **Feux arrière** **Heckleuchten** **Pilotos traseros**	**2111** **21112** **21112-01** **21112-02** **21112-51** **21112-52** **21113**	**21114** **21114-01** **21114-02** **21114-51** **21114-52**

п. It.	№ изв. Notif. N.	Дата Not.Data	Номер детали Part N.	Применяемость Application	Кол QTY	RUS Наименование	GB Description	F Désignation	D Benennung	E Denominación
1			+00001-0038318-01		10	Гайка М5 с зубчатым буртиком	Toothed collar nut M5	Ecrou M5 à collet denté	Zahnbundmutter M5	Tuerca M5 de collar dentado
2			+21110-3716011-00		1	Фонарь задний левый	Rear light, LH	Feu arrière G	Schlußleuchte, links	Piloto trasero izq.
3			+21110-3716111-00		1	Фонарь задний левый	Rear light, LH	Feu arrière G	Schlußleuchte, links	Piloto trasero izq.
4			+21110-3716139-00		1	Световозвращатель левый	Reflector, LH	Catadioptre G	Rückstrahler links	Catafaros izq.
5			+21100-3717010-00	~	2	Фонарь освещения номерного знака	Number plate light	Eclaireur de plaque d'immatriculation	Kennzeichenbeleuchtung	Piloto de matrícula
5			+21100-3717010-01	~	2	Фонарь освещения номерного знака	Number plate light	Eclaireur de plaque d'immatriculation	Kennzeichenbeleuchtung	Piloto de matrícula
5			+21100-3717010-02	~	2	Фонарь освещения номерного знака	Number plate light	Eclaireur de plaque d'immatriculation	Kennzeichenbeleuchtung	Piloto de matrícula
6			+21010-3746998-00		2	Лампа С 12В 5Вт	Bulb C 12V 5W	Ampoule C 12V 5W	Glühlampe C 12 V, 5 Watt	Lámpara C 12V 5W
7			+21100-3716810-00	~	1	Фонарь сигнала торможения дополнительный	Brake light	Feu stop	Bremsleuchte	Piloto de frenado
7			+21100-3716810-01	~	1	Фонарь сигнала торможения дополнительный	Brake light	Feu stop	Bremsleuchte	Piloto de frenado
7			+21100-3716810-02	~	1	Фонарь сигнала торможения дополнительный	Brake light	Feu stop	Bremsleuchte	Piloto de frenado
8			+00001-0076690-01		3	Винт самонарезающий	Self-tapping screw	Vis taraudeuse	Blechschraube	Tornillo autorroscante
9			+21110-3716110-00		1	Фонарь задний правый	Rear light, RH	Feu arrière D	Schlußleuchte, rechts	Piloto trasero der.
10			+00001-0041481-90		8	Лампа 12В 21Вт	Bulb 12V 21W	Ampoule 12V 21W	Glühlampe 12 V, 21 Watt	Lámpara 12V 21W
11			+21110-3716010-00		1	Фонарь задний правый	Rear light, RH	Feu arrière D	Schlußleuchte, rechts	Piloto trasero der.
12			+21020-3717113-00		2	Лампа 12В 10Вт	Bulb 12V 10W	Ampoule 12V 10W	Glühlampe 12 V, 10 Watt	Lámpara 12V 10W
13			+21110-3716138-00		1	Световозвращатель правый	Reflector, RH	Catadioptre D	Rückstrahler rechts	Catafaros der.
14			+00001-0076788-01		4	Винт самонарезающий	Self-tapping screw	Vis taraudeuse	Blechschraube	Tornillo autorroscante

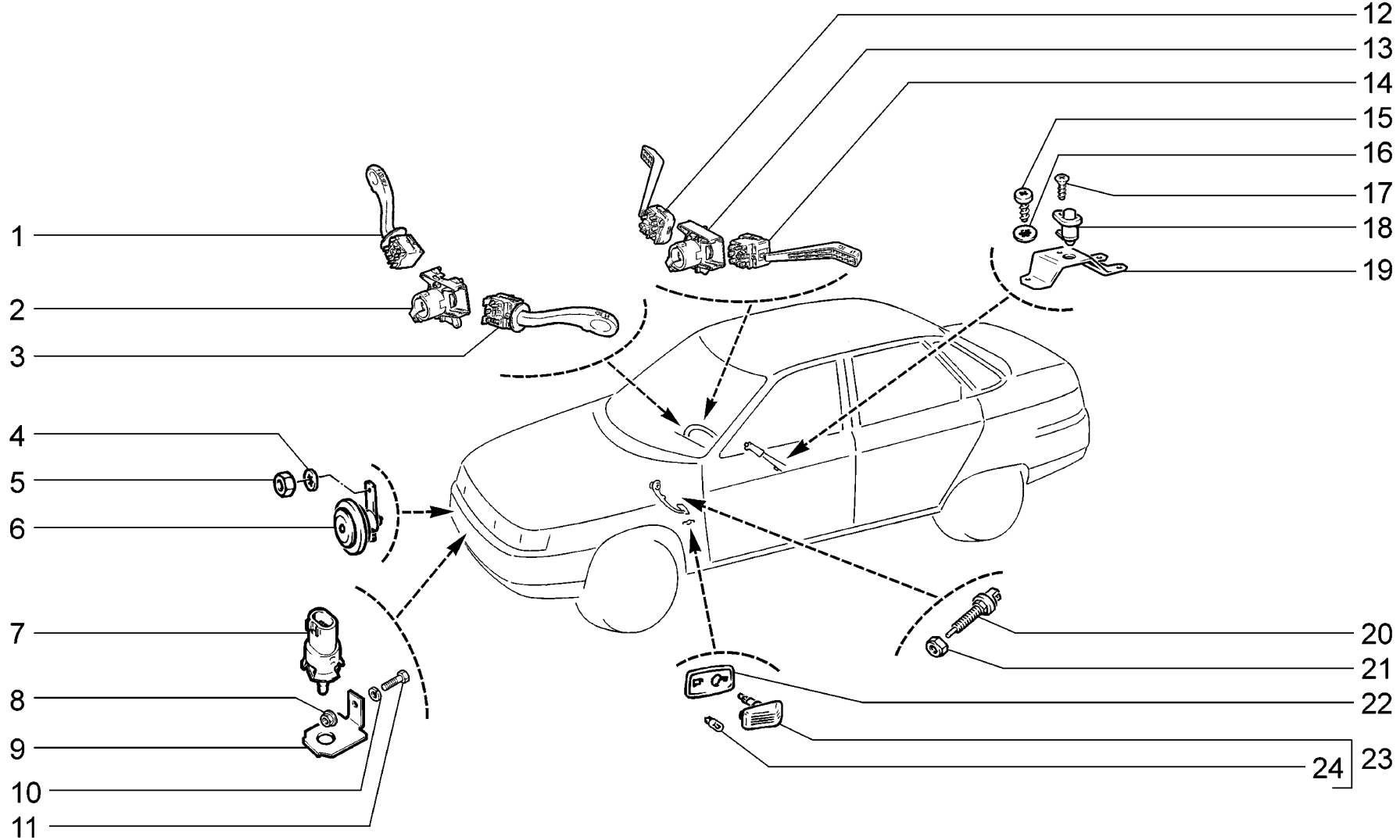

K300	**Сигналы** **Tell-tales** **Avertisseurs** **Signale** **Señales**	**2110** **21101** **21101-01** **21101-02** **21101-51** **21101-52** **21102**	**21103** **21104** **21104-01** **21104-02** **21104-03** **21104-51** **21104-52**	**21104-53** **2111** **21112** **21112-01** **21112-02** **21112-51** **21112-52**	**21113** **21114** **21114-01** **21114-02** **21114-51** **21114-52** **2112**	**21121** **21121-01** **21121-02** **21121-51** **21121-52** **21124** **21124-01**	**21124-02** **21124-51** **21124-52**

п. It.	№ изв. Notif. N.	Дата Not.Data	Номер детали Part N.	Применяемость Application	Кол QTY	RUS Наименование	GB Description	F Désignation	D Benennung	E Denominación
1			+21230-3709340-00	(133,135,141,143)	1	Переключатель стеклоочистителя	Wiper switch	Commande d'essuie-glace	Schalter der Wischanlage	Mando de limpiaparabrisas
2			+21100-3709315-00	(133,135,141,143)	1	Соединитель	Connection	Elément de liaison	Verbindungsstück	Conexión
2			+21230-3709320-00	(23, 24)	1	Корпус переключателей	Housing	Connecteur des commutateurs	Gehäuse	Cuerpo de mando
3			+21230-3709330-00	(23, 24, 133,135,141, 143)	1	Переключатель света	Lighting switch	Commande d'éclairage	Blinkerschalter	Mando de luces
4			+00001-0026055-70		1	Шайба 8 стопорная	Lock washer 8	Rondelle d'arrêt 8	Sicherungsscheibe 8	Arandela 8 de fijación
5			+00001-0061008-11		1	Гайка М8	Nut M8	Ecrou M8	Mutter M8	Tuerca M8
6			+21100-3721010-00	~	1	Прибор звуковой	Horn	Avertisseur sonore	Horn	Claxón acústico
6			+21100-3721010-01	~	1	Прибор звуковой	Horn	Avertisseur sonore	Horn	Claxón acústico
7			+21150-3828210-00		1	Датчик наружной температуры	Outside temperature sensor	Capteur de température ambiante	Außentemperaturfühler	Sensor de temperatura exterior
8			+00001-0038318-01		1	Гайка М5 с зубчатым буртиком	Toothed collar nut M5	Ecrou M5 à collet denté	Zahnbundmutter M5	Tuerca M5 de collar dentado
9			21120-3828246-00		1	Кронштейн	Bracket	Support	Halter	Soporte
10			+00001-0011954-71		1	Шайба 5 пружинная	Spring washer 5	Rondelle élastique 5	Federscheibe 5	Arandela 5 elástica
11			+00001-0009776-11		1	Болт М5х12	Bolt M5x12	Boulon M5x12	Schraube M5x12	Tornillo M5x12
12			+21080-3709340-01		1	Переключатель стеклоочистителя	Wiper switch	Commande d'essuie-glace	Schalter der Wischanlage	Mando de limpiaparabrisas
13			+21080-3709320-01		1	Корпус переключателей	Housing	Connecteur des commutateurs	Gehäuse	Cuerpo de mando
14			+21080-3709330-01		1	Переключатель света	Lighting switch	Commande d'éclairage	Blinkerschalter	Mando de luces
15			+00001-0076690-01		1	Винт самонарезающий	Self-tapping screw	Vis taraudeuse	Blechschraube	Tornillo autorroscante
16			+00001-0026051-71		1	Шайба 4 стопорная	Lock washer 4	Rondelle d'arrêt 4	Sicherungsscheibe 4	Arandela 4 de fijación
17			+00001-0076787-01		1	Винт самонарезающий	Self-tapping screw	Vis taraudeuse	Blechschraube	Tornillo autorroscante
18			+21010-3710200-00	~	1	Выключатель	Switch	Contacteur	Schalter	Interruptor
18	08272	->11.05	21070-3710200-00	~	1	Выключатель	Switch	Contacteur	Schalter	Interruptor
19			+21100-3710138-00		1	Кронштейн	Bracket	Support	Halter	Soporte
20			+21080-3720010-10	~	1	Выключатель сигнала торможения	Brake light switch	Contacteur de feu stop	Bremslichtschalter	Interruptor aviso de frenado
20	05573	->03.05	+21080-3720010-11	~	1	Выключатель сигнала торможения	Brake light switch	Contacteur de feu stop	Bremslichtschalter	Interruptor aviso de frenado
20			+21080-3720010-12	~	1	Выключатель сигнала торможения	Brake light switch	Contacteur de feu stop	Bremslichtschalter	Interruptor aviso de frenado
21			21080-3720780-00		1	Гайка	Nut	Ecrou	Mutter	Tuerca
22			-21100-3726087-00		2	Прокладка	Gasket	Joint d'étanchéité	Dichtung	Junta
23			+21100-3726010-00	~ !	2	Указатель поворота боковой	Direction indication side repeater	Répétiteur latéral de clignotant	Fahrrichtungsanzeiger	Luz de dirección lateral
23			+21100-3726010-01	~	2	Указатель поворота боковой	Direction indication side repeater	Répétiteur latéral de clignotant	Fahrrichtungsanzeiger	Luz de dirección lateral
24			-21100-3726225-00	!	2	Лампа 12В 5Вт	Bulb 12V 5W	Ampoule 12V 5W	Glühlampe 12 V, 5 Watt	Lámpara 12V 5W
24			+21080-3715044-00		2	Лампа 12В 5Вт	Bulb 12V 5W	Ampoule 12V 5W	Glühlampe 12 V, 5 Watt	Lámpara 12V 5W

21100-3726225-00 (!) 21100-3726010

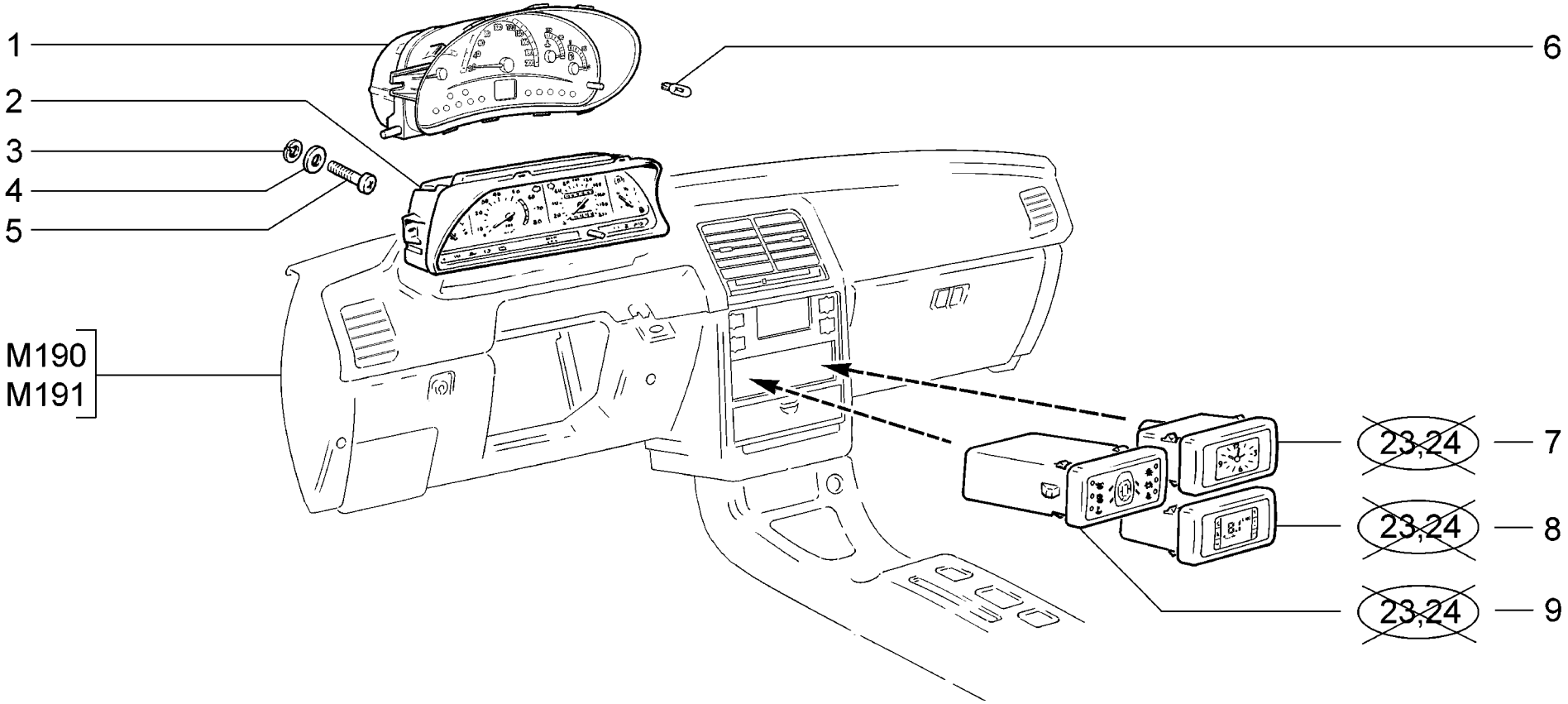

K310	**Приборы** **Instruments** **Appareils** **Geräte** **Instrumentos**	**2110** **21101** **21101-01** **21101-02** **21101-51** **21101-52** **21102**	**21103** **21104** **21104-01** **21104-02** **21104-03** **21104-51** **21104-52**	**21104-53** **2111** **21112** **21112-01** **21112-02** **21112-51** **21112-52**	**21113** **21114** **21114-01** **21114-02** **21114-51** **21114-52** **2112**	**21121** **21121-01** **21121-02** **21121-51** **21121-52** **21124** **21124-01**	**21124-02** **21124-51** **21124-52**

п. It.	№ изв. Notif. N.	Дата Not.Data	Номер детали Part N.		Применяемость Application	Кол QTY	RUS Наименование	GB Description	F Désignation	D Benennung	E Denominación
1			+11180-3801010-10	~	(23, 24)	1	Комбинация приборов	Instrument cluster	Tableau de bord	Kombiinstrument	Cuadro instrumentos
1			+11180-3801010-11	~	(23, 24)	1	Комбинация приборов	Instrument cluster	Tableau de bord	Kombiinstrument	Cuadro instrumentos
1			+11180-3801010-12	~	(23, 24)	1	Комбинация приборов	Instrument cluster	Tableau de bord	Kombiinstrument	Cuadro instrumentos
2			+21100-3801010-02		(Exp)	1	Комбинация приборов	Instrument cluster	Tableau de bord	Kombiinstrument	Cuadro instrumentos
2			+21100-3801010-06	~		1	Комбинация приборов	Instrument cluster	Tableau de bord	Kombiinstrument	Cuadro instrumentos
2			+21100-3801010-09	~		1	Комбинация приборов	Instrument cluster	Tableau de bord	Kombiinstrument	Cuadro instrumentos
3			+00001-0011954-71			2	Шайба 5 пружинная	Spring washer 5	Rondelle élastique 5	Federscheibe 5	Arandela 5 elástica
4			+00001-0026381-01			2	Шайба 5	Washer 5	Rondelle 5	Scheibe 5	Arandela 5
5			+00001-0032740-01			2	Винт M5x12	Screw M5x12	Vis M5x12	Schraube M5x12	Tornillo M5x12
6			+21061-3709500-00			18	Лампа 12В 1.2Вт	Bulb 12V 1.2W	Ampoule 12V 1.2W	Glühlampe 12 V, 1.2 Watt	Lámpara 12V 1.2W
7			+21100-3804010-01	~		1	Часы	Clock	Montre	Uhr	Reloj
7			+21100-3804010-03	~		1	Часы	Clock	Montre	Uhr	Reloj
8			+21120-3857010-00	~	(Lx-Rus)	1	Компьютер маршрутный	Trip computer	Ordinateur de bord	Fahrcomputer	Ordenador de recorrido
8			+21120-3857010-02	~	(Lx-Rus)	1	Компьютер маршрутный	Trip computer	Ordinateur de bord	Fahrcomputer	Ordenador de recorrido
9			+21100-3860010-01	~		1	Экран индикации	Indication panel	Ecran d'affichage	Anzeigetafel	Indicador multiple
9			+21100-3860010-04	~		1	Экран индикации	Indication panel	Ecran d'affichage	Anzeigetafel	Indicador multiple
9			+21100-3860010-06	~		1	Экран индикации	Indication panel	Ecran d'affichage	Anzeigetafel	Indicador multiple

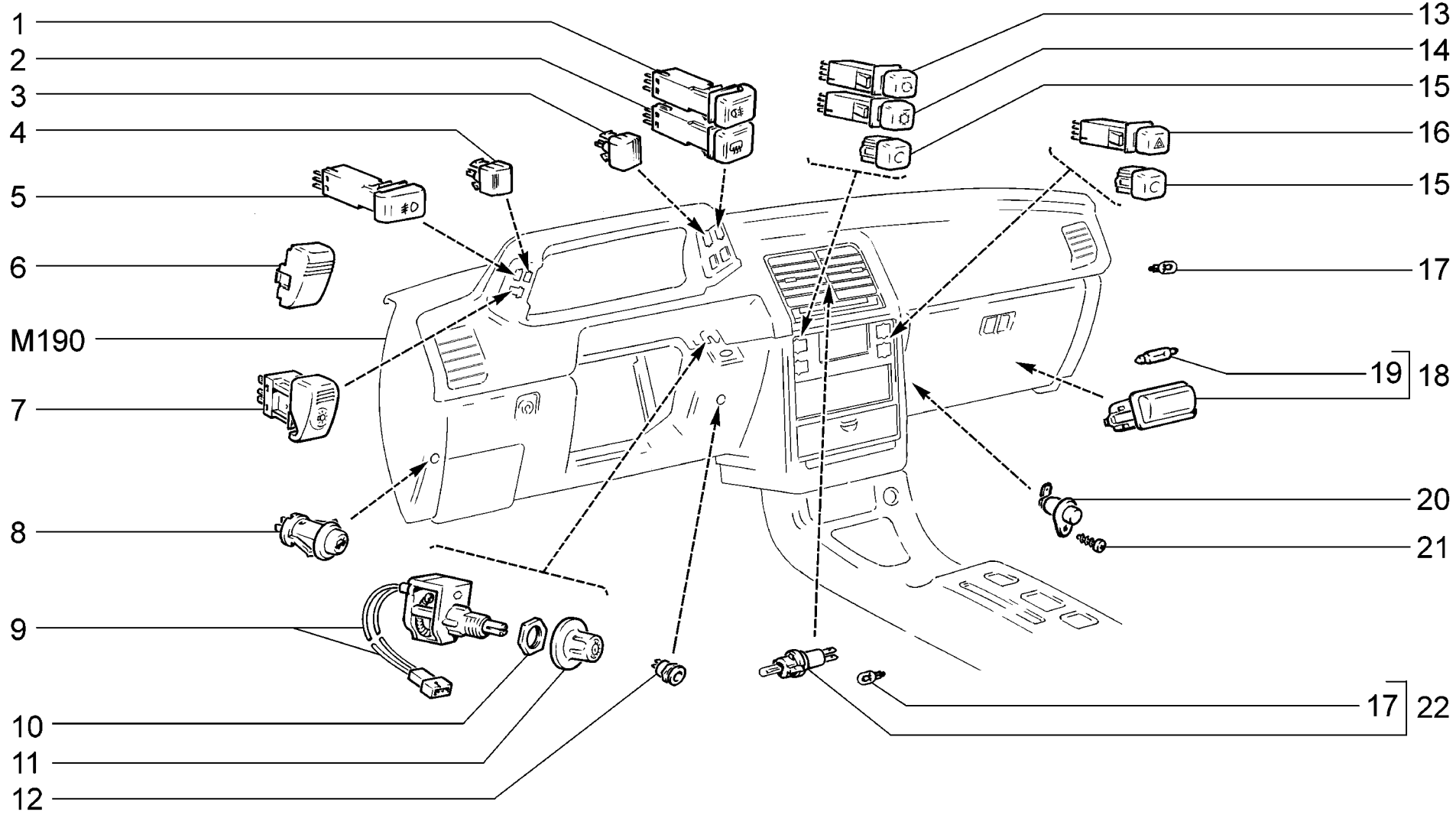

K320	**Выключатели и подсветка приборов** **Instrument illumination and switches** **Interrupteurs et éclairage d'instruments** **Schalter und Tafelgerätebeleuchtung** **Interruptores**	**2110** **21101** **21101-01** **21101-02** **21101-51** **21101-52** **21102**	**21103** **21104** **21104-01** **21104-02** **21104-03** **21104-51** **21104-52**	**21104-53** **2111** **21112** **21112-01** **21112-02** **21112-51** **21112-52**	**21113** **21114** **21114-01** **21114-02** **21114-51** **21114-52** **2112**	**21121** **21121-01** **21121-02** **21121-51** **21121-52** **21124** **21124-01**	**21124-02** **21124-51** **21124-52**

п. It.	№ изв. Notif. N.	Дата Not.Data	Номер детали Part N.	Применяемость Application	Кол QTY	RUS Наименование	GB Description	F Désignation	D Benennung	E Denominación
1	01402	->08.00	+21100-3710030-01		1	Выключатель противотуманных фонарей	Rear foglight switch	Commande de feux antibrouillard AR	Schalter f. Nebelschlußleuchten	Interruptor faros de antiniebla
1	1402	08.00->	+21100-3710030-10		1	Выключатель противотуманных фонарей	Rear foglight switch	Commande de feux antibrouillard AR	Schalter f. Nebelschlußleuchten	Interruptor faros de antiniebla
2			+21100-3710020-01		1	Выключатель обогрева заднего стекла	Heated rear window switch	Commande de dégivrage de glace arrière	Schalter f. Heckscheibenbeheizung	Interruptor de calefacción de la luneta
3			+21100-3803410-00	~	2	Лампа контрольная	Warning lamp	Témoin	Warnlampe	Lámpara testigo
3			+21100-3803410-01	~	2	Лампа контрольная	Warning lamp	Témoin	Warnlampe	Lámpara testigo
4			+21100-3803420-00	~	1	Лампа контрольная	Warning lamp	Témoin	Warnlampe	Lámpara testigo
4			+21100-3803420-01	~	1	Лампа контрольная	Warning lamp	Témoin	Warnlampe	Lámpara testigo
5			+21100-3710040-01	(L)	1	Выключатель противотуманных фар	Foglight switch	Commande de phares antibrouillard	Schalter f. Nebelscheinwerfer	Interruptor faros de antiniebla
6			+21100-3710604-10	~	1	Заглушка	Plug	Obturateur	Stopfen	Obturador
6			+21100-3710604-11	~	1	Заглушка	Plug	Obturateur	Stopfen	Obturador
7			+21100-3709600-00		1	Выключатель наружного освещения	External lighting switch	Commande d'éclairage extérieur	Schalter f. Außenbeleuchtung	Interruptor alumbrado exterior
8			+21100-3710620-00		1	Выключатель замка багажника	Boot pushlock button	Commande de serrure de coffre à bagages	Schalttaste für Kofferraumschlosser	Interruptor de cierre del capó trasero
9			+21060-3710310-02		1	Реостат освещения щитка приборов	Rheostat, dashboard illumination	Rhéostat d'éclairage des instruments	Rheostat	Reóstato de iluminación de instrumentos
10			+21060-3710348-00		1	Гайка	Nut	Ecrou	Mutter	Tuerca
11			+21080-3710349-01		1	Рукоятка реостата	Knob	Bouton de rhéostat	Griff	Manecilla de reóstato
12			+21010-3715020-00		1	Патрон переносной лампы	Holder	Douille de baladeuse	Lampenfassung	Portalámparas
13			+21100-3710050-01	(14)	1	Выключатель рециркуляции	Recirculation switch	Interrupteur de recyclage	Schalter f. Umluft	Interruptor de recirculación
14			+21100-3710060-10	(14)	1	Выключатель кондиционера	A/C switch	Commande de climatiseur	Schalter f. Klimaanlage	Interruptor del acondicionador
15			+21100-3710604-00	~	3	Заглушка	Plug	Obturateur	Stopfen	Obturador
15			+21100-3710604-01	~	3	Заглушка	Plug	Obturateur	Stopfen	Obturador
16			+21100-3710010-01		1	Выключатель аварийной сигнализации	Switch, hazard flashers	Interrupteur de signal de détresse	Schalter f. Warnblinkanlage	Interruptor de la señalización de avería
17			+21061-3709500-00		12	Лампа 12В 1.2Вт	Bulb 12V 1.2W	Ampoule 12V 1.2W	Glühlampe 12 V, 1.2 Watt	Lámpara 12V 1.2W
18			+21080-3717010-00	~	1	Фонарь освещения номерного знака	Number plate light	Eclaireur de plaque d'immatriculation	Kennzeichenbeleuchtung	Piloto de matrícula
18			+21100-3714300-00	~	1	Фонарь освещения вещевого ящика	Glovebox light	Lampe d'éclairage de boîte à gants	Handschuhfachlampe	Lámpara de alumbrado guantera
18			+21100-3714300-01	~	1	Фонарь освещения вещевого ящика	Glovebox light	Lampe d'éclairage de boîte à gants	Handschuhfachlampe	Lámpara de alumbrado guantera
19			+21010-3746998-00		1	Лампа С 12В 5Вт	Bulb C 12V 5W	Ampoule C 12V 5W	Glühlampe C 12 V, 5 Watt	Lámpara C 12V 5W
20			+21010-3710200-10	~	1	Выключатель	Switch	Contacteur	Schalter	Interruptor
20	08272	->11.05	21070-3710200-10	~	1	Выключатель	Switch	Contacteur	Schalter	Interruptor
21			+00001-0076787-01		1	Винт самонарезающий	Self-tapping screw	Vis taraudeuse	Blechschraube	Tornillo autorroscante
22			+21080-3714615-00	~	1	Патрон подсветки	Holder, illumination	Douille d'éclaireur	Lampenfassung	Portalámparas de iluminación
22			+21080-3714615-01	~	1	Патрон подсветки	Holder, illumination	Douille d'éclaireur	Lampenfassung	Portalámparas de iluminación
22			+21080-3714615-02	~	1	Патрон подсветки	Holder, illumination	Douille d'éclaireur	Lampenfassung	Portalámparas de iluminación

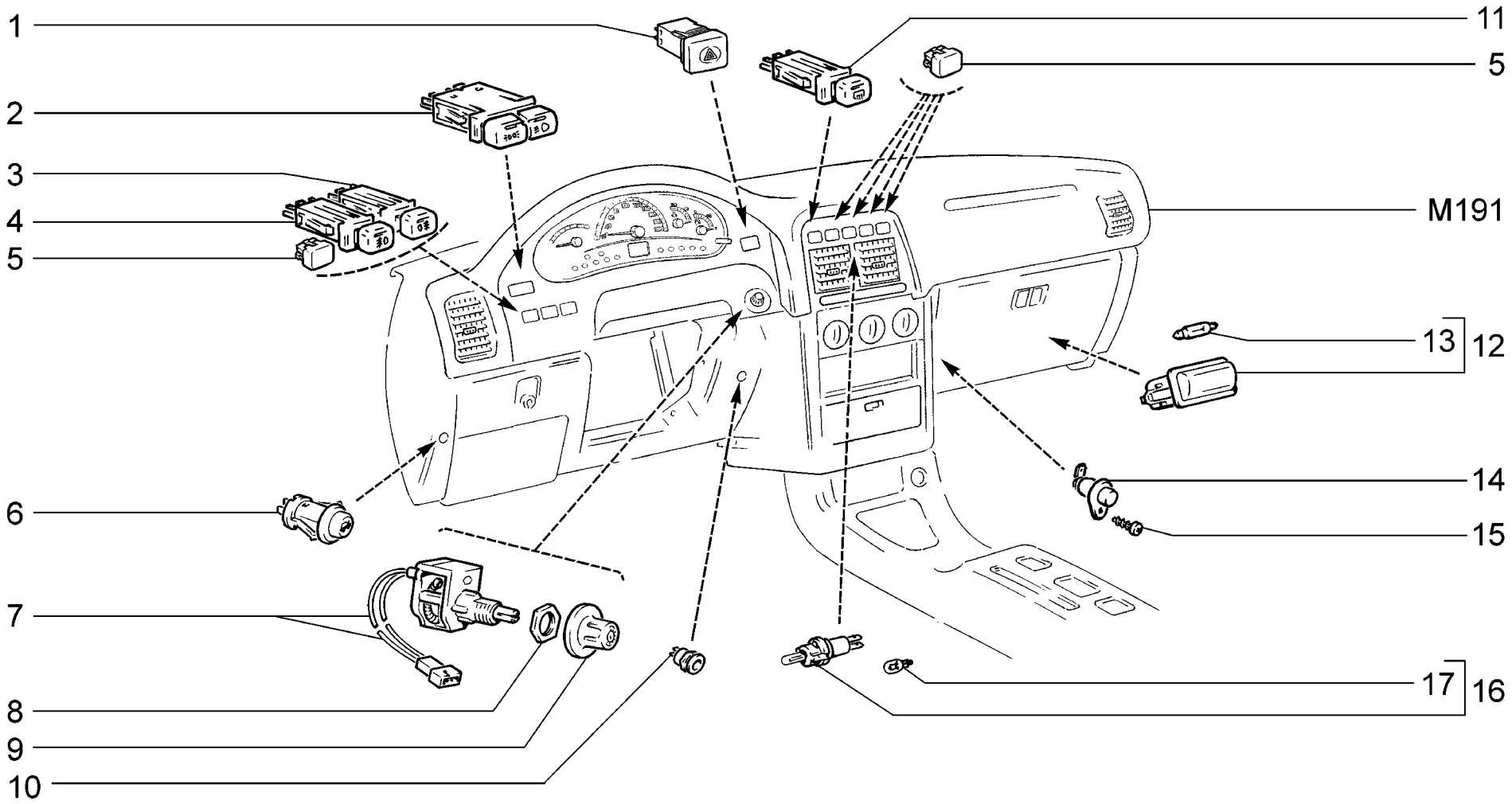

K321	**(23, 24)** **Выключатели и подсветка приборов** **Instrument illumination and switches** **Interrupteurs et éclairage d'instruments** **Schalter und Tafelgerätebeleuchtung** **Interruptores**	**21101-51** **21114-51** **21101-52** **21114-52** **21104-51** **21121-51** **21104-52** **21121-52** **21104-53** **21124-51** **21112-51** **21124-52** **21112-52**

п. It.	№ изв. Notif. N.	Дата Not.Data	Номер детали Part N.	Применяемость Application	Кол QTY	RUS Наименование	GB Description	F Désignation	D Benennung	E Denominación
1			+21140-3710010-00		1	Выключатель аварийной сигнализации	Switch, hazard flashers	Interrupteur de signal de détresse	Schalter f. Warnblinkanlage	Interruptor de la señalización de avería
2			+21140-3709600-00	~	1	Выключатель	Switch	Interrupteur	Schalter	Interruptor
2			+21140-3709600-01	~	1	Выключатель	Switch	Interrupteur	Schalter	Interruptor
3			+21150-3710030-04		1	Выключатель противотуманных фонарей	Rear foglight switch	Commande de feux antibrouillard AR	Schalter f. Nebelschlußleuchten	Interruptor faros de antiniebla
4			+21140-3710040-04	(L)	1	Выключатель противотуманных фар	Foglight switch	Commande de phares antibrouillard	Schalter f. Nebelscheinwerfer	Interruptor faros de antiniebla
5			+21140-3710604-00		5	Заглушка	Plug	Obturateur	Stopfen	Obturador
6			+21100-3710620-00		1	Выключатель замка багажника	Boot pushlock button	Commande de serrure de coffre à bagages	Schalttaste für Kofferraumschlosser	Interruptor de cierre del capó trasero
7			+21060-3710310-02		1	Реостат освещения щитка приборов	Rheostat, dashboard illumination	Rhéostat d'éclairage des instruments	Rheostat	Reóstato de iluminación de instrumentos
8			+21060-3710348-00		1	Гайка	Nut	Ecrou	Mutter	Tuerca
9			+21080-3710349-01		1	Рукоятка реостата	Knob	Bouton de rhéostat	Griff	Manecilla de reóstato
10			+21010-3715020-00		1	Патрон переносной лампы	Holder	Douille de baladeuse	Lampenfassung	Portalámparas
11			+21140-3710020-04		1	Выключатель обогрева заднего стекла	Heated rear window switch	Commande de dégivrage de glace arrière	Schalter f. Heckscheibenbeheizung	Interruptor de calefacción de la luneta
12			+21080-3717010-00	~	1	Фонарь освещения номерного знака	Number plate light	Eclaireur de plaque d'immatriculation	Kennzeichenbeleuchtung	Piloto de matrícula
12			+21100-3714300-00	~	1	Фонарь освещения вещевого ящика	Glovebox light	Lampe d'éclairage de boîte à gants	Handschuhfachlampe	Lámpara de alumbrado guantera
12			+21100-3714300-01	~	1	Фонарь освещения вещевого ящика	Glovebox light	Lampe d'éclairage de boîte à gants	Handschuhfachlampe	Lámpara de alumbrado guantera
13			+21010-3746998-00		1	Лампа С 12В 5Вт	Bulb C 12V 5W	Ampoule C 12V 5W	Glühlampe C 12 V, 5 Watt	Lámpara C 12V 5W
14			+21010-3710200-10	~	1	Выключатель	Switch	Contacteur	Schalter	Interruptor
14	08272	->11.05	21070-3710200-10	~	1	Выключатель	Switch	Contacteur	Schalter	Interruptor
15			+00001-0076787-01		1	Винт самонарезающий	Self-tapping screw	Vis taraudeuse	Blechschraube	Tornillo autorroscante
16			+21080-3714615-00	~	1	Патрон подсветки	Holder, illumination	Douille d'éclaireur	Lampenfassung	Portalámparas de iluminación
16			+21080-3714615-01	~	1	Патрон подсветки	Holder, illumination	Douille d'éclaireur	Lampenfassung	Portalámparas de iluminación
16			+21080-3714615-02	~	1	Патрон подсветки	Holder, illumination	Douille d'éclaireur	Lampenfassung	Portalámparas de iluminación
17			+21061-3709500-00		1	Лампа 12В 1.2Вт	Bulb 12V 1.2W	Ampoule 12V 1.2W	Glühlampe 12 V, 1.2 Watt	Lámpara 12V 1.2W

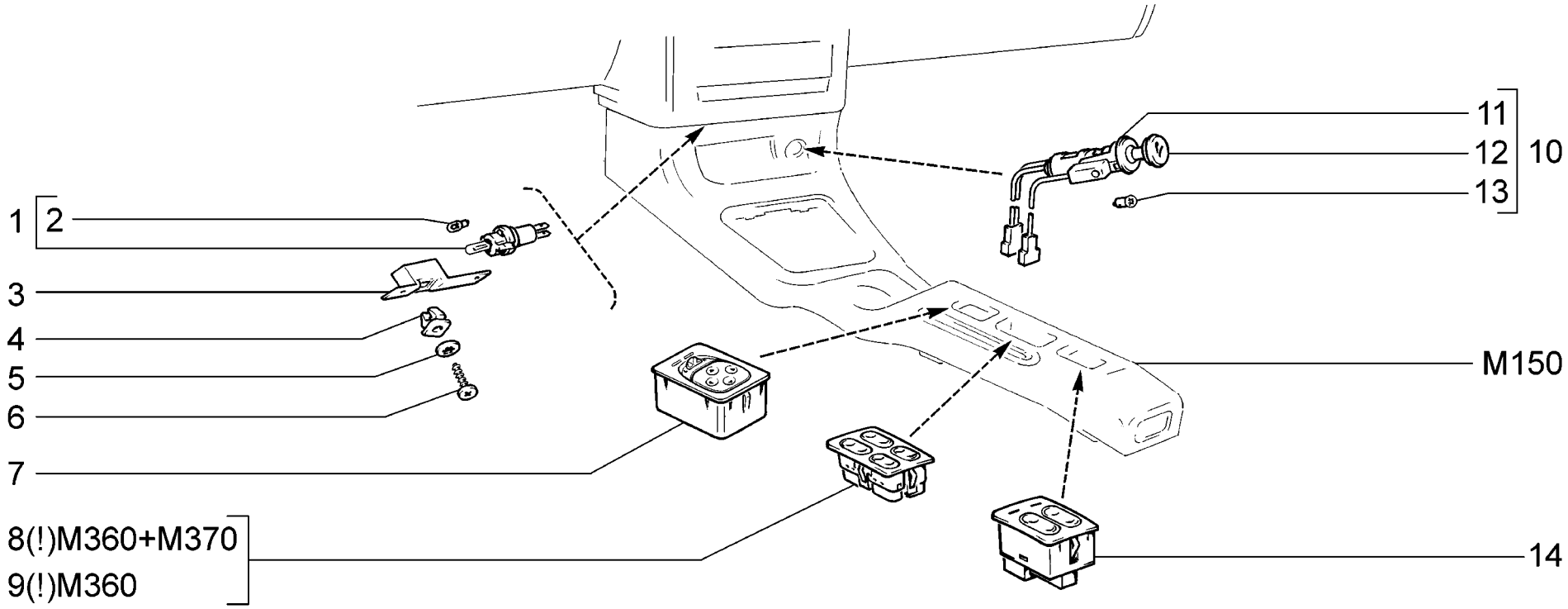

K330	**Блоки управления и прикуриватель** **Control blocks and cigarette lighter** **Blocs de commande et allume-cigares** **Steuergeräte, Zigarettenanzünder** **Bloco de mando y encendedor**	**2110** **21101** **21101-01** **21101-02** **21101-51** **21101-52** **21102**	**21103** **21104** **21104-01** **21104-02** **21104-03** **21104-51** **21104-52**	**21104-53** **2111** **21112** **21112-01** **21112-02** **21112-51** **21112-52**	**21113** **21114** **21114-01** **21114-02** **21114-51** **21114-52** **2112**	**21121** **21121-01** **21121-02** **21121-51** **21121-52** **21124** **21124-01**	**21124-02** **21124-51** **21124-52**

п. It.	№ изв. Notif. N.	Дата Not.Data	Номер детали Part N.	Применяемость Application	Кол QTY	RUS Наименование	GB Description	F Désignation	D Benennung	E Denominación
1			+21080-3714615-00	~	1	Патрон подсветки	Holder, illumination	Douille d'éclaireur	Lampenfassung	Portalámparas de iluminación
1			+21080-3714615-01	~	1	Патрон подсветки	Holder, illumination	Douille d'éclaireur	Lampenfassung	Portalámparas de iluminación
1			+21080-3714615-02	~	1	Патрон подсветки	Holder, illumination	Douille d'éclaireur	Lampenfassung	Portalámparas de iluminación
2			+21061-3709500-00		1	Лампа 12В 1.2Вт	Bulb 12V 1.2W	Ampoule 12V 1.2W	Glühlampe 12 V, 1.2 Watt	Lámpara 12V 1.2W
3			+21100-8203060-00		1	Светофильтр передней пепельницы	Light filter, front ashtray	Filtre de cendrier avant	Lichtfilter vorderer Aschenbecher	Filtro óptico del cenícero delantero
4			+02100-2808020-00		2	Гайка фланцевая	Flange nut	Ecrou de forme	Flanschmutter	Tuerca de brida
5			+00001-0026052-70		2	Шайба 5 стопорная	Lock washer 5	Rondelle d'arrêt 5	Sicherungsscheibe 5	Arandela 5 de fijación
6			+00001-0076701-01		2	Винт самонарезающий	Self-tapping screw	Vis taraudeuse	Blechschraube	Tornillo autorroscante
7			+21110-3709730-00	~	1	Блок управления наружными зеркалами	Door mirror control unit	Bloc de commande de rétroviseurs extérieurs	Schalter Außenspiegel	Bloque de mando de espejos exteriores
7			+21110-3709730-01	~	1	Блок управления наружными зеркалами	Door mirror control unit	Bloc de commande de rétroviseurs extérieurs	Schalter Außenspiegel	Bloque de mando de espejos exteriores
8			+21100-3709720-00	(19)(Lx-Exp)SLx (Lx-Rus)(Nr)	1	Блок управления стеклоподъемниками	Window regulator control unit	Bloc de commande de lève-glace	Schalter f. el. Fensterheber	Bloque de mando de elevalunas
9			+21100-3709720-10		1	Блок управления стеклоподъемниками	Window regulator control unit	Bloc de commande de lève-glace	Schalter f. el. Fensterheber	Bloque de mando de elevalunas
10			+21080-3725010-10	~	1	Прикуриватель в сборе	Cigarette lighter assy	Allume-cigare complet	Zigarettenanzünder	Encendedor en conjunto
10			+21080-3725010-11	~	1	Прикуриватель в сборе	Cigarette lighter assy	Allume-cigare complet	Zigarettenanzünder	Encendedor en conjunto
11			+21080-3725100-10	~	1	Корпус прикуривателя	Cigarette lighter housing	Corps d'allume-cigare	Glimmzündergehäuse	Cuerpo de encendedor
11			+21080-3725100-11	~	1	Корпус прикуривателя	Cigarette lighter housing	Corps d'allume-cigare	Glimmzündergehäuse	Cuerpo de encendedor
12			+21080-3725200-00	~	1	Подвижная часть прикуривателя	Cigarette lighter mobile part	Allume-cigare	Zigarettenanzünder, bewegliches Teil	Elemento móvil del encendedor
12			+21080-3725200-01	~	1	Подвижная часть прикуривателя	Cigarette lighter mobile part	Allume-cigare	Zigarettenanzünder, bewegliches Teil	Elemento móvil del encendedor
13			+00001-0008583-90		1	Лампа 12В 3Вт	Bulb 12V 3W	Ampoule 12V 3W	Glühlampe 12 V, 3 Watt	Lámpara 12V 3W
14			+21100-3709710-00		1	Блок управления обогревом сидений	Heated seat control unit	Bloc de commande de chauffage des sièges	Schalter f. Sitzheizung	Bloque de mando calefacción de asientos

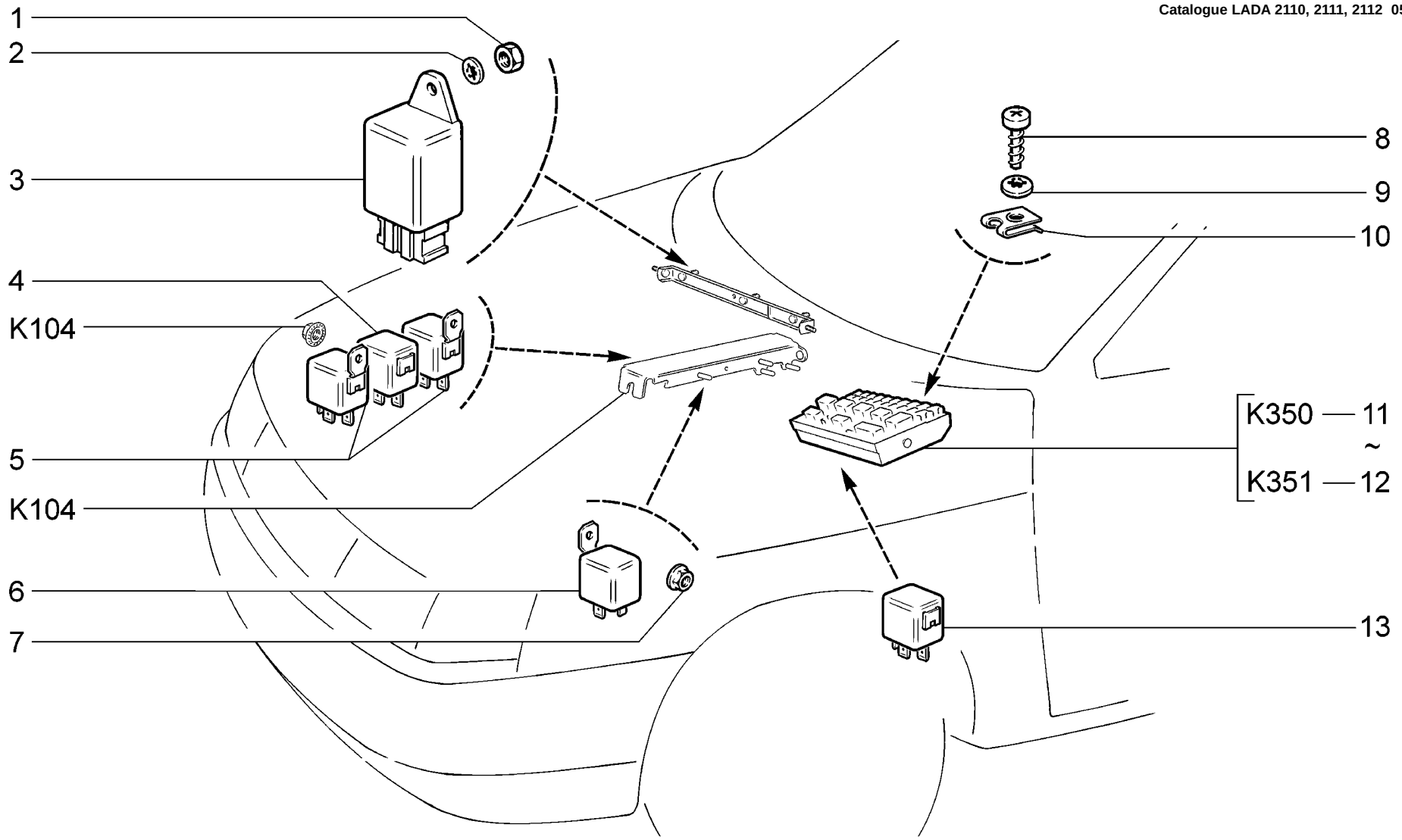

K340	**Блок монтажный и реле** **Fuse and relay block** **Boîte à fusibles et relais** **Zentralelektrik mit Relais** **Caja fusibles y relés**	21101 (01) 21101-01 (02) 21101-02 (03) 21101-51 (02) 21101-52 (03) 21102 (01) 21103 (01)	21104 (01) 21104-01 (02) 21104-02 (03) 21104-03 (02) 21104-51 (02) 21104-52 (03) 21104-53 (02)	2111 (01) 21112 (01) 21112-01 (02) 21112-02 (03) 21112-51 (02) 21112-52 (03) 21113 (01)	21114 (01) 21114-01 (02) 21114-02 (03) 21114-51 (02) 21114-52 (03) 2112 (01) 21121 (01)	21121-01 (02) 21121-02 (03) 21121-51 (02) 21121-52 (03) 21124 (01) 21124-01 (02) 21124-02 (03)	21124-51 (02) 21124-52 (03)

п. It.	№ изв. Notif. N.	Дата Not.Data	Номер детали Part N.	Применяемость Application	Кол QTY	RUS Наименование	GB Description	F Désignation	D Benennung	E Denominación
1			+00001-0007259-11		1	Гайка М6 низкая	Thin nut M6	Ecrou bas M6	Flachmutter M6	Tuerca M6 baja
2			+00001-0026053-71		1	Шайба 6 стопорная	Lock washer 6	Rondelle d'arrêt 6	Sicherungsscheibe 6	Arandela 6 de fijación
3			+21140-3747610-00	~	1	Реле противотуманных фонарей	Fog-light relay	Relais feux de brouillard arrière	Nebelscheinwerfer-Relais	Relé faros traseros antiniebla
3			+21140-3747610-01	~	1	Реле противотуманных фонарей	Fog-light relay	Relais feux de brouillard arrière	Nebelscheinwerfer-Relais	Relé faros traseros antiniebla
3			+21140-3747610-02	~	1	Реле противотуманных фонарей	Fog-light relay	Relais feux de brouillard arrière	Nebelscheinwerfer-Relais	Relé faros traseros antiniebla
3			+21140-3747610-03	~	1	Реле противотуманных фонарей	Fog-light relay	Relais feux de brouillard arrière	Nebelscheinwerfer-Relais	Relé faros traseros antiniebla
4	2223	04.04->	+21100-3747210-30	~	1	Реле	Relay	Relais	Relais	Relé
4	2223	04.04->	+21100-3747210-33	~	1	Реле	Relay	Relais	Relais	Relé
5			+21100-3747210-20	~	2	Реле	Relay	Relais	Relais	Relé
5	3536	08.04->	+21100-3747210-23	~	2	Реле	Relay	Relais	Relais	Relé
6			+21100-3747210-20	~ (14)	1	Реле	Relay	Relais	Relais	Relé
6	3536	08.04->	+21100-3747210-23	~ (14)	1	Реле	Relay	Relais	Relais	Relé
7			+00001-0038318-01		1	Гайка М5 с зубчатым буртиком	Toothed collar nut M5	Ecrou M5 à collet denté	Zahnbundmutter M5	Tuerca M5 de collar dentado
8			+00001-0076702-01		1	Винт самонарезающий	Self-tapping screw	Vis taraudeuse	Blechschraube	Tornillo autorroscante
9			+00001-0025991-71		1	Шайба 5 стопорная	Lock washer 5	Rondelle d'arrêt 5	Sicherungsscheibe 5	Arandela 5 de fijación
10			+21010-8109137-00		1	Гайка пружинная	Spring nut	Bride à ressort	Federmutter	Tuerca elástica
11			+21100-3722010-02	~	1	Блок предохранителей и реле в сборе	Fuse and relay box unit assy	Boîtier de fusibles et de relais complet	Relais- und Sicherungskasten komplett	Caja fusibles y relé en conjunto
12			+21100-3722010-08	~	1	Блок предохранителей и реле в сборе	Fuse and relay box unit assy	Boîtier de fusibles et de relais complet	Relais- und Sicherungskasten komplett	Caja fusibles y relé en conjunto
13			+21100-3747210-30	~ (01)	1	Реле	Relay	Relais	Relais	Relé
13			+21100-3747210-30	~ (01-13)(02)	2	Реле	Relay	Relais	Relais	Relé
13			+21100-3747210-30	~ (13)(02-14)	3	Реле	Relay	Relais	Relais	Relé
13			+21100-3747210-30	~ (03)	4	Реле	Relay	Relais	Relais	Relé
13			+21100-3747210-30	~ (03-14)(23)	5	Реле	Relay	Relais	Relais	Relé
13	3536	08.04->	+21100-3747210-33	~ (01)	1	Реле	Relay	Relais	Relais	Relé
13	3536	08.04->	+21100-3747210-33	~ (01-13)(02)	2	Реле	Relay	Relais	Relais	Relé
13	3536	08.04->	+21100-3747210-33	~ (13)(02-14)	3	Реле	Relay	Relais	Relais	Relé
13	3536	08.04->	+21100-3747210-33	~ (03)	4	Реле	Relay	Relais	Relais	Relé
13	3536	08.04->	+21100-3747210-33	~ (03-14)(23)	5	Реле	Relay	Relais	Relais	Relé

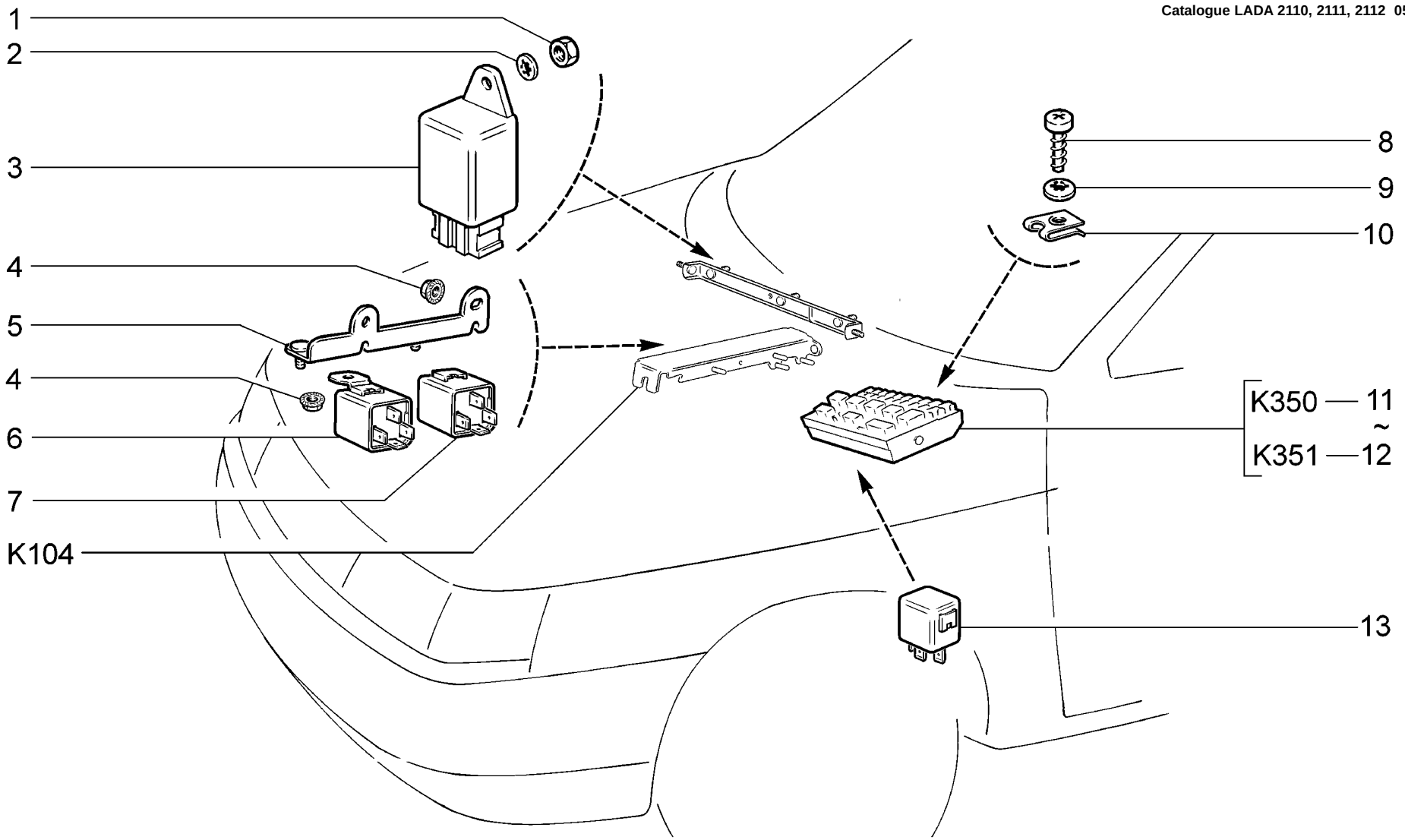

K341	**(AB)** **Блок монтажный и реле** **Fuse and relay block** **Boîte à fusibles et relais** **Zentralelektrik mit Relais** **Caja fusibles y relés**	**21101-01 (01)** **21101-02 (02)** **21101-51 (01)** **21101-52 (02)** **21104-01 (01)** **21104-02 (02)** **21104-51 (01)**	**21104-52 (02)** **21112-01 (01)** **21112-02 (02)** **21112-51 (01)** **21112-52 (02)** **21114-01 (01)** **21114-02 (02)**	**21114-51 (01)** **21114-52 (02)** **21121-01 (01)** **21121-02 (02)** **21121-51 (01)** **21121-52 (02)** **21124-01 (01)**	**21124-02 (02)** **21124-51 (01)** **21124-52 (02)**

п. It.	№ изв. Notif. N.	Дата Not.Data	Номер детали Part N.	Применяемость Application	Кол QTY	RUS Наименование	GB Description	F Désignation	D Benennung	E Denominación
1			+00001-0007259-11		1	Гайка М6 низкая	Thin nut M6	Ecrou bas M6	Flachmutter M6	Tuerca M6 baja
2			+00001-0026053-71		1	Шайба 6 стопорная	Lock washer 6	Rondelle d'arrêt 6	Sicherungsscheibe 6	Arandela 6 de fijación
3			+21140-3747610-00	~	1	Реле противотуманных фонарей	Fog-light relay	Relais feux de brouillard arrière	Nebelscheinwerfer-Relais	Relé faros traseros antiniebla
3			+21140-3747610-01	~	1	Реле противотуманных фонарей	Fog-light relay	Relais feux de brouillard arrière	Nebelscheinwerfer-Relais	Relé faros traseros antiniebla
3			+21140-3747610-02	~	1	Реле противотуманных фонарей	Fog-light relay	Relais feux de brouillard arrière	Nebelscheinwerfer-Relais	Relé faros traseros antiniebla
3			+21140-3747610-03	~	1	Реле противотуманных фонарей	Fog-light relay	Relais feux de brouillard arrière	Nebelscheinwerfer-Relais	Relé faros traseros antiniebla
4			+00001-0038381-01		4	Гайка М5 с зубчатым буртиком	Toothed collar nut M5	Ecrou M5 à collet denté	Zahnbundmutter M5	Tuerca M5 de collar dentado
5			+21100-3747120-00		1	Кронштейн	Bracket	Support	Halter	Soporte
6			+21100-3747210-20	~	2	Реле	Relay	Relais	Relais	Relé
6	3536	08.04->	+21100-3747210-23	~	2	Реле	Relay	Relais	Relais	Relé
7			+21100-3747210-30	~	1	Реле	Relay	Relais	Relais	Relé
7	3536	08.04->	+21100-3747210-33	~	1	Реле	Relay	Relais	Relais	Relé
9			+00001-0076702-01		1	Винт самонарезающий	Self-tapping screw	Vis taraudeuse	Blechschraube	Tornillo autorroscante
9			+00001-0025991-71		1	Шайба 5 стопорная	Lock washer 5	Rondelle d'arrêt 5	Sicherungsscheibe 5	Arandela 5 de fijación
10			+21010-8109137-00		1	Гайка пружинная	Spring nut	Bride à ressort	Federmutter	Tuerca elástica
11			+21100-3722010-02	~	1	Блок предохранителей и реле в сборе	Fuse and relay box unit assy	Boîtier de fusibles et de relais complet	Relais- und Sicherungskasten komplett	Caja fusibles y relé en conjunto
12			+21100-3722010-08	~	1	Блок предохранителей и реле в сборе	Fuse and relay box unit assy	Boîtier de fusibles et de relais complet	Relais- und Sicherungskasten komplett	Caja fusibles y relé en conjunto
13			+21100-3747210-30	~ (01)	3	Реле	Relay	Relais	Relais	Relé
13			+21100-3747210-30	~ (02)	5	Реле	Relay	Relais	Relais	Relé
13	3536	08.04->	+21100-3747210-33	~ (01)	3	Реле	Relay	Relais	Relais	Relé
13	3536	08.04->	+21100-3747210-33	~ (02)	5	Реле	Relay	Relais	Relais	Relé

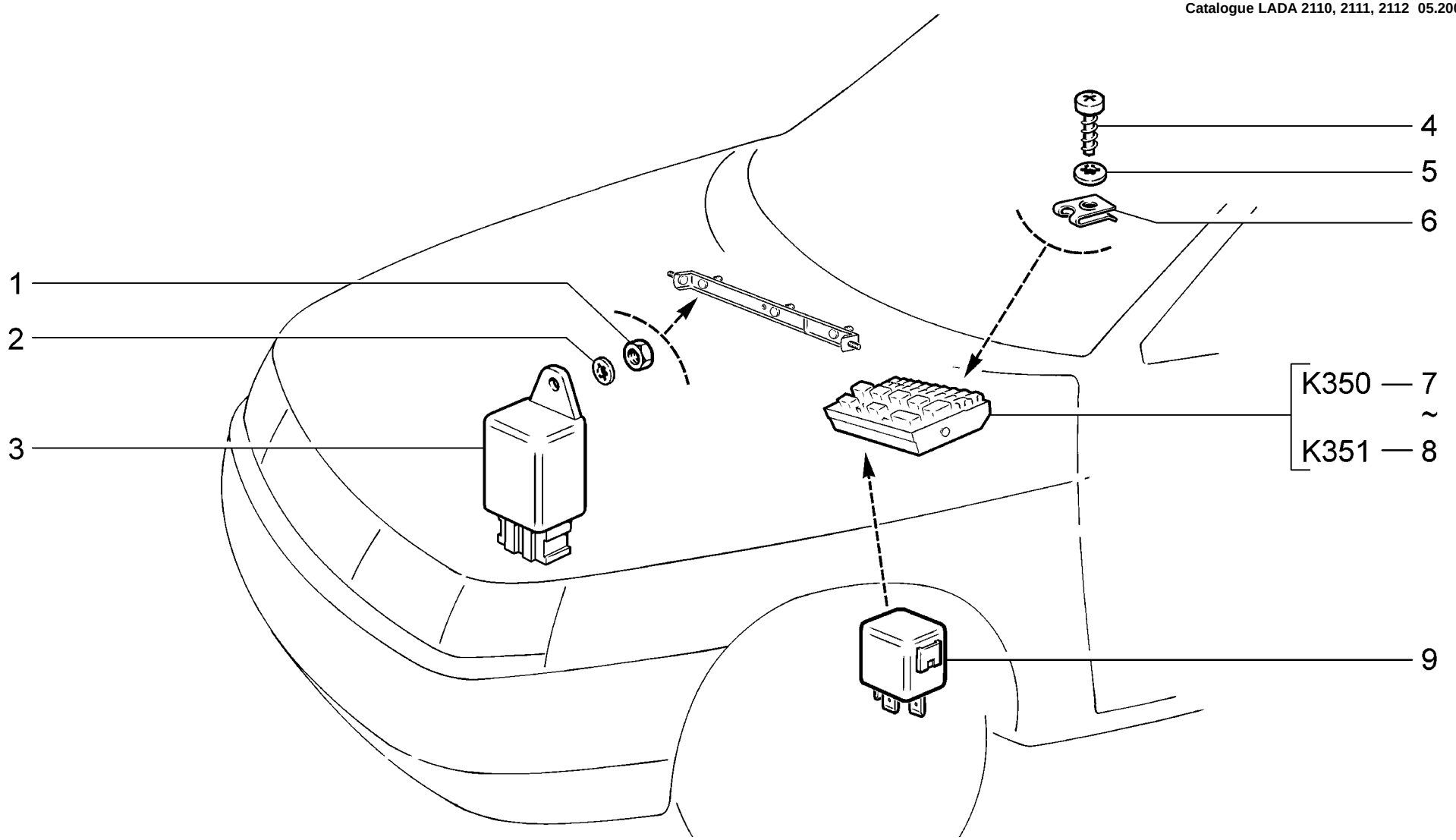

K342	**Блок монтажный и реле** **Fuse and relay block** **Boîte à fusibles et relais** **Zentralelektrik mit Relais** **Caja fusibles y relés**	**2110**

п. It.	№ изв. Notif. N.	Дата Not.Data	Номер детали Part N.	Применяемость Application	Кол QTY	RUS Наименование	GB Description	F Désignation	D Benennung	E Denominación
1			+00001-0007259-11		1	Гайка М6 низкая	Thin nut M6	Ecrou bas M6	Flachmutter M6	Tuerca M6 baja
2			+00001-0026053-71		1	Шайба 6 стопорная	Lock washer 6	Rondelle d'arrêt 6	Sicherungsscheibe 6	Arandela 6 de fijación
3			+21140-3747610-00	~	1	Реле противотуманных фонарей	Fog-light relay	Relais feux de brouillard arrière	Nebelscheinwerfer-Relais	Relé faros traseros antiniebla
3			+21140-3747610-01	~	1	Реле противотуманных фонарей	Fog-light relay	Relais feux de brouillard arrière	Nebelscheinwerfer-Relais	Relé faros traseros antiniebla
3			+21140-3747610-02	~	1	Реле противотуманных фонарей	Fog-light relay	Relais feux de brouillard arrière	Nebelscheinwerfer-Relais	Relé faros traseros antiniebla
3			+21140-3747610-03	~	1	Реле противотуманных фонарей	Fog-light relay	Relais feux de brouillard arrière	Nebelscheinwerfer-Relais	Relé faros traseros antiniebla
4			+00001-0076702-01		1	Винт самонарезающий	Self-tapping screw	Vis taraudeuse	Blechschraube	Tornillo autorroscante
5			+00001-0025991-71		1	Шайба 5 стопорная	Lock washer 5	Rondelle d'arrêt 5	Sicherungsscheibe 5	Arandela 5 de fijación
6			+21010-8109137-00		1	Гайка пружинная	Spring nut	Bride à ressort	Federmutter	Tuerca elástica
7			+21100-3722010-02	~	1	Блок предохранителей и реле в сборе	Fuse and relay box unit assy	Boîtier de fusibles et de relais complet	Relais- und Sicherungskasten komplett	Caja fusibles y relé en conjunto
8			+21100-3722010-08	~	1	Блок предохранителей и реле в сборе	Fuse and relay box unit assy	Boîtier de fusibles et de relais complet	Relais- und Sicherungskasten komplett	Caja fusibles y relé en conjunto
9			+21100-3747210-30	~	1	Реле	Relay	Relais	Relais	Relé
9	3536	08.04->	+21100-3747210-33	~	1	Реле	Relay	Relais	Relais	Relé

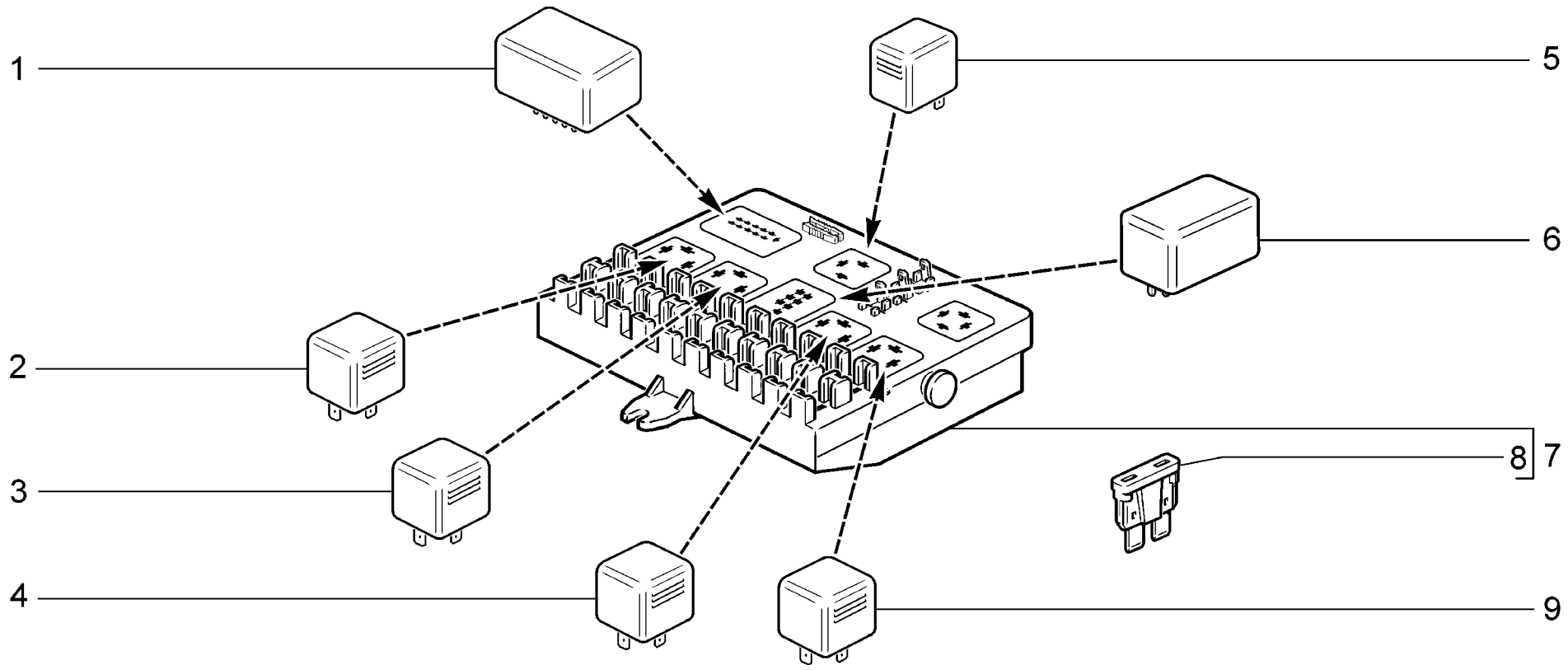

K350	**Блок монтажный** **Fuse and relay block** **Boîte à fusibles et relais** **Zentralelektrik** **Caja fusibles**	2110 21101 21101-01 21101-02 21101-51 21101-52 21102	21103 21104 21104-01 21104-02 21104-03 21104-51 21104-52	21104-53 2111 21112 21112-01 21112-02 21112-51 21112-52	21113 21114 21114-01 21114-02 21114-51 21114-52 2112	21121 21121-01 21121-02 21121-51 21121-52 21124 21124-01	21124-02 21124-51 21124-52

п. It.	№ изв. Notif. N.	Дата Not.Data	Номер детали Part N.	Применяемость Application	Кол QTY	RUS Наименование	GB Description	F Désignation	D Benennung	E Denominación
1			+21100-3747410-00		1	Реле контроля исправности ламп	Lamp check relay	Relais témoin de bon état des lampes	Lampenzustand-Kontrollrelais	Relé control integridad lámparas
2			+21050-3747210-12	~	1	Реле	Relay	Relais	Relais	Relé
2			+21070-3747210-12	~	1	Реле	Relay	Relais	Relais	Relé
3			+21050-3747210-12	~	1	Реле	Relay	Relais	Relais	Relé
3			+21070-3747210-12	~	1	Реле	Relay	Relais	Relais	Relé
4			+21050-3747210-12	~	1	Реле	Relay	Relais	Relais	Relé
4			+21070-3747210-12	~	1	Реле	Relay	Relais	Relais	Relé
5			+21080-3747010-02		1	Реле-прерыватель указателей поворота	Turn indicator intermittent relay	Relais des clignotants	Relaisunterbrecher für Fahrtrichtungsblinker	Relé-interruptor luz dirección
6			+21100-3747710-00		1	Реле стеклоочистителя	Windscreen wiper relay	Relais essuie-glace	Scheibenwischer-Relais	Relé limpiaparabrisas
7			+21100-3722020-02		1	Блок предохранителей и реле	Fuse and relay box unit	Boîtier de fusibles et de relais	Relais- und Sicherungskasten	Caja fusibles y relé
8			+21100-3722110-00	~	7	Предохранитель 10 А	Fuse 10 A	Fusible 10 A	Sicherung 10 A	Fusible 10 A
8			+21100-3722110-01	~	7	Предохранитель 10 А	Fuse 10 A	Fusible 10 A	Sicherung 10 A	Fusible 10 A
8			+21100-3722115-00	~	1	Предохранитель 15 А	Fuse 15 A	Fusible 15 A	Sicherung 15 A	Fusible 15 A
8			+21100-3722115-01	~	1	Предохранитель 15 А	Fuse 15 A	Fusible 15 A	Sicherung 15 A	Fusible 15 A
8			+21100-3722120-00	~	6	Предохранитель 20 А	Fuse 20 A	Fusible 20 A	Sicherung 20 A	Fusible 20 A
8			+21100-3722120-01	~	6	Предохранитель 20 А	Fuse 20 A	Fusible 20 A	Sicherung 20 A	Fusible 20 A
8			+21100-3722125-00	~	1	Предохранитель 25 А	Fuse 25 A	Fusible 25 A	Sicherung 25 A	Fusible 25 A
8			+21100-3722125-01	~	1	Предохранитель 25 А	Fuse 25 A	Fusible 25 A	Sicherung 25 A	Fusible 25 A
8			+21100-3722130-00	~	2	Предохранитель 30 А	Fuse 30 A	Fusible 30 A	Sicherung 30 A	Fusible 30 A
8			+21100-3722130-01	~	2	Предохранитель 30 А	Fuse 30 A	Fusible 30 A	Sicherung 30 A	Fusible 30 A
8			+21100-3722105-00	~	2	Предохранитель 5 А	Fuse 5 A	Fusible 5 A	Sicherung 5 A	Fusible 5 A
8			+21100-3722105-01	~	2	Предохранитель 5 А	Fuse 5 A	Fusible 5 A	Sicherung 5 A	Fusible 5 A
8			+21100-3722107-00	~	4	Предохранитель 7,5 А	Fuse 7.5 A	Fusible 7,5 A	Sicherung 7,5 A	Fusible 7,5 A
8			+21100-3722107-01	~	4	Предохранитель 7,5 А	Fuse 7.5 A	Fusible 7,5 A	Sicherung 7,5 A	Fusible 7,5 A
9			+21100-3747310-01		1	Реле	Relay	Relais	Relais	Relé

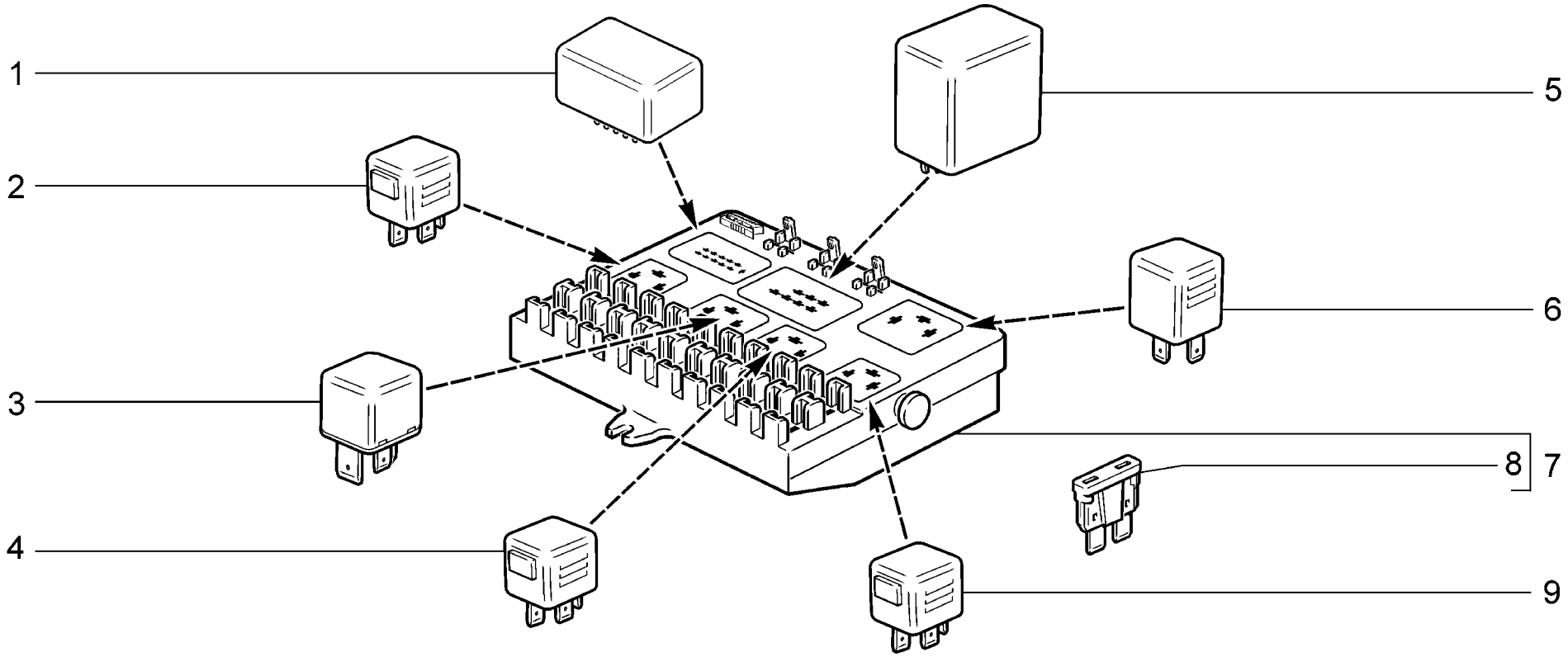

K351	**Блок монтажный** **Fuse and relay block** **Boîte à fusibles et relais** **Zentralelektrik** **Caja fusibles**	**2110** **21101** **21101-01** **21101-02** **21101-51** **21101-52** **21102**	**21103** **21104** **21104-01** **21104-02** **21104-03** **21104-51** **21104-52**	**21104-53** **2111** **21112** **21112-01** **21112-02** **21112-51** **21112-52**	**21113** **21114** **21114-01** **21114-02** **21114-51** **21114-52** **2112**	**21121** **21121-01** **21121-02** **21121-51** **21121-52** **21124** **21124-01**	**21124-02** **21124-51** **21124-52**

п. / It.	№ изв. / Notif. N.	Дата / Not.Data	Номер детали / Part N.	Применяемость / Application	Кол / QTY	RUS Наименование	GB Description	F Désignation	D Benennung	E Denominación
1			+21100-3747410-08		1	Реле контроля исправности ламп	Lamp check relay	Relais témoin de bon état des lampes	Lampenzustand-Kontrollrelais	Relé control integridad lámparas
2			+21100-3747210-38		1	Реле	Relay	Relais	Relais	Relé
3			+21100-3747310-01		1	Реле	Relay	Relais	Relais	Relé
4			+21100-3747210-38		1	Реле	Relay	Relais	Relais	Relé
5			+21080-3747710-08		1	Реле стеклоочистителя	Windscreen wiper relay	Relais essuie-glace	Scheibenwischer-Relais	Relé limpiaparabrisas
6			+21080-3747010-18		1	Реле-прерыватель указателей поворота	Turn indicator intermittent relay	Relais des clignotants	Relaisunterbrecher für Fahrtrichtungsblinker	Relé-interruptor luz dirección
7			+21100-3722020-08		1	Блок предохранителей и реле	Fuse and relay box unit	Boîtier de fusibles et de relais	Relais- und Sicherungskasten	Caja fusibles y relé
8			+21100-3722110-00	~	7	Предохранитель 10 А	Fuse 10 A	Fusible 10 A	Sicherung 10 A	Fusible 10 A
8			+21100-3722110-01	~	7	Предохранитель 10 А	Fuse 10 A	Fusible 10 A	Sicherung 10 A	Fusible 10 A
8			+21100-3722115-00	~	1	Предохранитель 15 А	Fuse 15 A	Fusible 15 A	Sicherung 15 A	Fusible 15 A
8			+21100-3722115-01	~	1	Предохранитель 15 А	Fuse 15 A	Fusible 15 A	Sicherung 15 A	Fusible 15 A
8			+21100-3722120-00	~	6	Предохранитель 20 А	Fuse 20 A	Fusible 20 A	Sicherung 20 A	Fusible 20 A
8			+21100-3722120-01	~	6	Предохранитель 20 А	Fuse 20 A	Fusible 20 A	Sicherung 20 A	Fusible 20 A
8			+21100-3722125-00	~	1	Предохранитель 25 А	Fuse 25 A	Fusible 25 A	Sicherung 25 A	Fusible 25 A
8			+21100-3722125-01	~	1	Предохранитель 25 А	Fuse 25 A	Fusible 25 A	Sicherung 25 A	Fusible 25 A
8			+21100-3722130-00	~	2	Предохранитель 30 А	Fuse 30 A	Fusible 30 A	Sicherung 30 A	Fusible 30 A
8			+21100-3722130-01	~	2	Предохранитель 30 А	Fuse 30 A	Fusible 30 A	Sicherung 30 A	Fusible 30 A
8			+21100-3722105-00	~	2	Предохранитель 5 А	Fuse 5 A	Fusible 5 A	Sicherung 5 A	Fusible 5 A
8			+21100-3722105-01	~	2	Предохранитель 5 А	Fuse 5 A	Fusible 5 A	Sicherung 5 A	Fusible 5 A
8			+21100-3722107-00	~	4	Предохранитель 7,5 А	Fuse 7.5 A	Fusible 7,5 A	Sicherung 7,5 A	Fusible 7,5 A
8			+21100-3722107-01	~	4	Предохранитель 7,5 А	Fuse 7.5 A	Fusible 7,5 A	Sicherung 7,5 A	Fusible 7,5 A
9			+21100-3747210-38		1	Реле	Relay	Relais	Relais	Relé

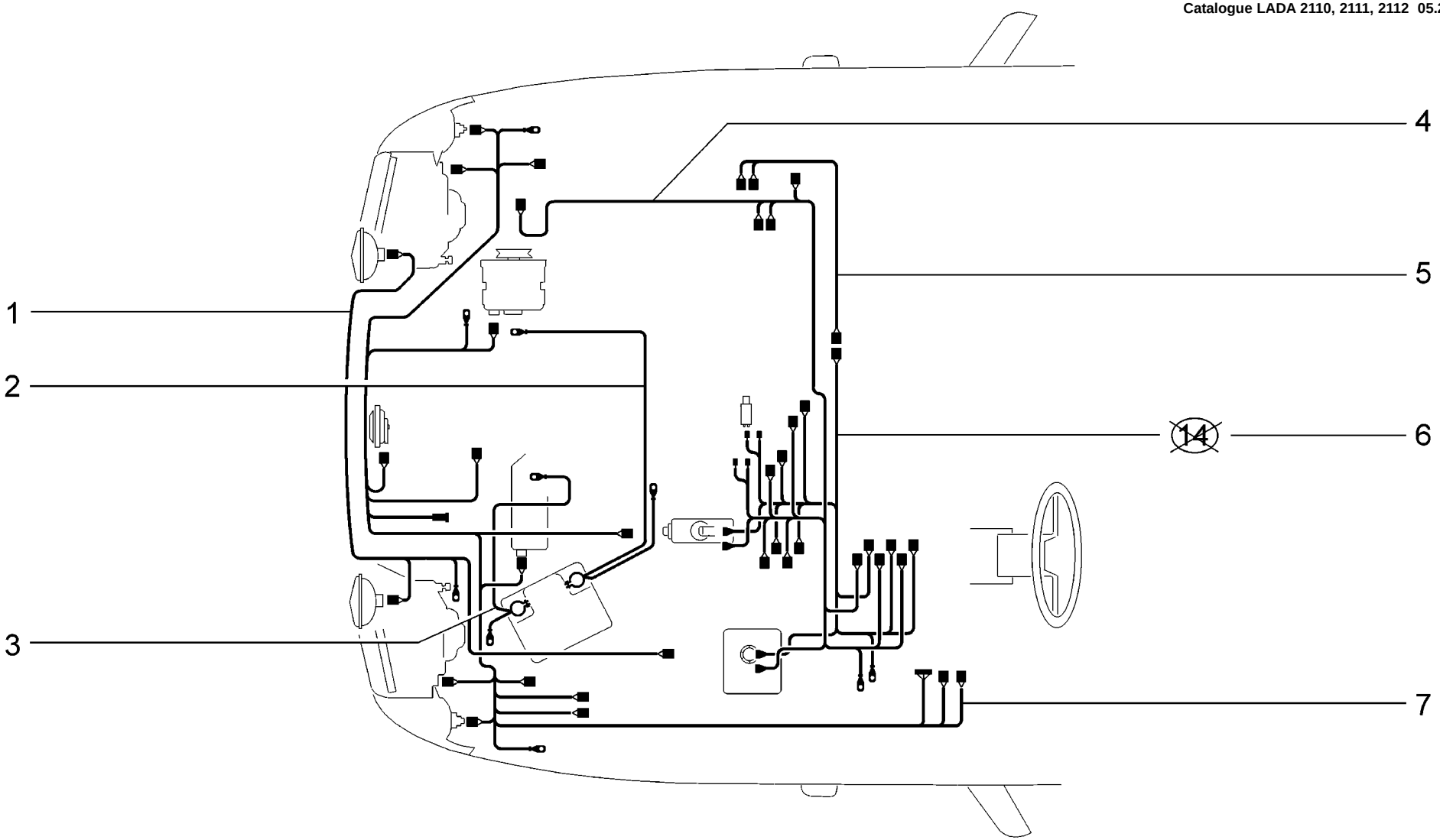

K400	**Жгуты проводов моторного отсека** **Engine bay wire harness** **Faisceaux du compartiment moteur** **Kabelstränge für Motorraum** **Mazo de cables delanteros**	2110 (01) 21101 21101-01 21101-02 21101-51 (03) 21101-52 (03) 21102	21103 21104 21104-01 21104-02 21104-03 21104-51 (03) 21104-52 (03)	21104-53 (03) 2111 (02) 21112 (02) 21112-01 (02) 21112-02 (02) 21112-51 (04) 21112-52 (04)	21113 (02) 21114 (02) 21114-01 (02) 21114-02 (02) 21114-51 (04) 21114-52 (04) 2112 (02)	21121 (02) 21121-01 (02) 21121-02 (02) 21121-51 (04) 21121-52 (04) 21124 (02) 21124-01 (02)	21124-02 (02) 21124-51 (04) 21124-52 (04)

п. It.	№ изв. Notif. N.	Дата Not.Data	Номер детали Part N.	Применяемость Application	Кол QTY	RUS Наименование	GB Description	F Désignation	D Benennung	E Denominación
1			+21100-3724243-00		1	Жгут проводов противотуманных фар	Foglight wire harness	Faisceau de câbles de phares antibrouillard	Nebelscheinwerfer-Kabelbaum	Haz de cables de faros antiniebla
2			+21100-3724070-01		1	Провод аккумулятора положительный	Battery positive lead	Câble positif d'accumulateur	Batteriekabel, positiv	Cable de acumulador positivo
3			+21100-3724080-01		1	Провод массы	Earth lead	Câble de masse	Massekabel	Cable de masa
3			+21104-3724080-00	(03)(04)	1	Провод соединительный	Connecting lead	Câble de liaison	Verbindungskabel	Cable de unión
3			+21182-3724080-01	(01)	1	Провод соединительный	Connecting lead	Câble de liaison	Verbindungskabel	Cable de unión
4			+21100-3724232-10	(14)	1	Жгут проводов моторной группы кондиционера	Wire harness, A/C motor	Faisceau de câbles du climatiseur en compartiment	Kabel Klimagerät im Motorraum	Haz de cables del grupo motor acondicionador
5			+21110-3724105-00	(02)(04)	1	Перемычка	Jumper	Barrete de connexion	Brücke	Puente de unión
6			+21100-3724019-20	!	1	Жгут проводов коробки воздухопритока	Air intake wire harness	Faisceau de câbles de boîtier d'arrivée d'air	Kabelbaum	Haz de cables
6			+21100-3724019-30	!	1	Жгут проводов коробки воздухопритока	Air intake wire harness	Faisceau de câbles de boîtier d'arrivée d'air	Kabelbaum	Haz de cables
6			+21100-3724019-50	!	1	Жгут проводов коробки воздухопритока	Air intake wire harness	Faisceau de câbles de boîtier d'arrivée d'air	Kabelbaum	Haz de cables
6			+21100-3724019-51	!	1	Жгут проводов коробки воздухопритока	Air intake wire harness	Faisceau de câbles de boîtier d'arrivée d'air	Kabelbaum	Haz de cables
6			+21120-3724019-00	(23, 24)	1	Жгут проводов коробки воздухопритока	Air intake wire harness	Faisceau de câbles de boîtier d'arrivée d'air	Kabelbaum	Haz de cables
7			+21100-3724010-00	(01)	1	Жгут проводов передний	Wire harness, front	Faisceau de câbles avant	Kabelbaum vorne	Haz de cables delantero
7			+21100-3724010-20		1	Жгут проводов передний	Wire harness, front	Faisceau de câbles avant	Kabelbaum vorne	Haz de cables delantero
7			+21100-3724010-40	(03)(04)	1	Жгут проводов передний	Wire harness, front	Faisceau de câbles avant	Kabelbaum vorne	Haz de cables delantero
7			+21120-3724010-10	(23, 24)	1	Жгут проводов передний	Wire harness, front	Faisceau de câbles avant	Kabelbaum vorne	Haz de cables delantero

21100-3724019-20 (!) 21110-8101012-20 (E100)
21100-3724019-30 (!) 21110-8101012-00(-21110-8101012-01)(E100)
21100-3724019-50 (!) 21100-8101012-01(-21100-8101012-02)(E101)
21100-3724019-51 (!) 21120-8101012-02 (E102)

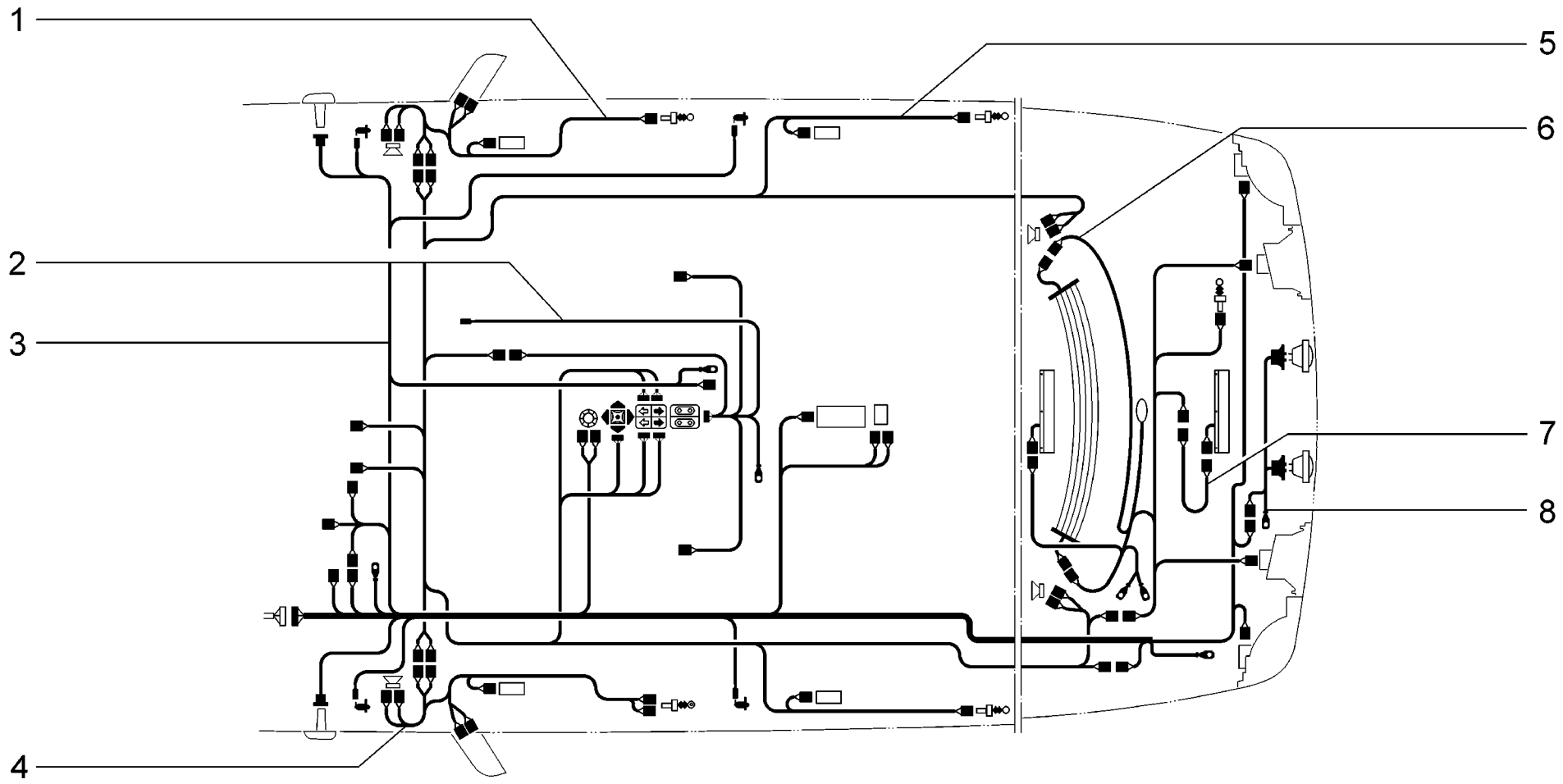

K410	**Жгуты проводов салона** **Passenger compartment wire harness** **Faisceaux de l'habitacle** **Kabelstränge für Innenraum** **Mazo de cables del salón**	2110 (01) 21101 (01) 21101-01 (01) 21101-02 (01) 21101-51 (01) 21101-52 (01) 21102 (01)	21103 (01) 21104 (01) 21104-01 (01) 21104-02 (01) 21104-03 (01) 21104-51 (01) 21104-52 (01)	21104-53 (01) 2111 (02) 21112 (02) 21112-01 (02) 21112-02 (02) 21112-51 (02) 21112-52 (02)	21113 (02) 21114 (02) 21114-01 (02) 21114-02 (02) 21114-51 (02) 21114-52 (02) 2112 (03)	21121 (03) 21121-01 (03) 21121-02 (03) 21121-51 (03) 21121-52 (03) 21124 (03) 21124-01 (03)	21124-02 (03) 21124-51 (03) 21124-52 (03)

п. It.	№ изв. Notif. N.	Дата Not.Data	Номер детали Part N.	Применяемость Application	Кол QTY	RUS Наименование	GB Description	F Désignation	D Benennung	E Denominación
1			+21100-3724552-00	(Lx-10, 24, Exp)	1	Жгут проводов двери дополнительный правый	Wire harness, RH door, additional	Faisceau de câbles de porte D, additionnel	Zusatztürenkabelbaum, rechts	Haz de cables puerta der., adicional
1			+21100-3724552-10	(Nr-Exp)(Lx-12)	1	Жгут проводов двери дополнительный правый	Wire harness, RH door, additional	Faisceau de câbles de porte D, additionnel	Zusatztürenkabelbaum, rechts	Haz de cables puerta der., adicional
2	08046	->12.02	+21103-3724076-00	(Lx)(13)	1	Жгут проводов обогрева сидений	Heated seat wire harness	Faisceau de câbles de chauffage des sièges	Kabelbaum für Sitzbeheizung	Haz de cables
2	8046	12.02->	+21103-3724076-10	(Lx)(13)	1	Жгут проводов обогрева сидений	Heated seat wire harness	Faisceau de câbles de chauffage des sièges	Kabelbaum für Sitzbeheizung	Haz de cables
3			+21100-3724210-03	(01)	1	Жгут проводов задний	Rear wire harness	Faisceau de câbles arrière	Kabelbaum, hinterer	Haz de cables trasero
3			+21104-3724210-00	(01-24)	1	Жгут проводов задний	Rear wire harness	Faisceau de câbles arrière	Kabelbaum, hinterer	Haz de cables trasero
3			+21110-3724210-03	(02)	1	Жгут проводов задний	Rear wire harness	Faisceau de câbles arrière	Kabelbaum, hinterer	Haz de cables trasero
3			+21114-3724210-09	(02-24)	1	Жгут проводов задний	Rear wire harness	Faisceau de câbles arrière	Kabelbaum, hinterer	Haz de cables trasero
3			+21120-3724210-03	(03)	1	Жгут проводов задний	Rear wire harness	Faisceau de câbles arrière	Kabelbaum, hinterer	Haz de cables trasero
3			+21124-3724210-00	(03-24)	1	Жгут проводов задний	Rear wire harness	Faisceau de câbles arrière	Kabelbaum, hinterer	Haz de cables trasero
4			+21100-3724553-00	(Lx-10, 24, Exp)	1	Жгут проводов двери дополнительный левый	Wire harness, LH door, additional	Faisceau de câbles de porte G, additionnel	Zusatztürenkabelbaum, links	Haz de cables puerta izq., adicional
4			+21100-3724553-10	(Nr-Exp)(Lx-12)	1	Жгут проводов двери дополнительный левый	Wire harness, LH door, additional	Faisceau de câbles de porte G, additionnel	Zusatztürenkabelbaum, links	Haz de cables puerta izq., adicional
5			+21100-3724226-11	(St)(Nr - Rus)(Lx-11,16,23)SLx	1	Жгут проводов дверей	Wire harness, doors	Faisceau de câbles des portes	Türenkabelbaum	Haz de cables puertas
5			+21100-3724226-30	(Lx-Exp)	1	Жгут проводов дверей	Wire harness, doors	Faisceau de câbles des portes	Türenkabelbaum	Haz de cables puertas
5			+21100-3724226-40	(Nr-Exp)	1	Жгут проводов дверей	Wire harness, doors	Faisceau de câbles des portes	Türenkabelbaum	Haz de cables puertas
5			+21100-3724226-50	(Lx-Rus)	1	Жгут проводов дверей	Wire harness, doors	Faisceau de câbles des portes	Türenkabelbaum	Haz de cables puertas
6			+21100-3724558-11	(01)	1	Жгут проводов задний дополнительный	Rear wire harness, additional	Faisceau de câbles arrière additionnel	Heck-Zusatzkabelbaum	Haz de cables del faldón
6	06156	->05.02	+21110-3724558-10	(02)	1	Жгут проводов двери задка	Wire harness, tailgate	Faisceau de câbles de hayon	Hecktürkabelbaum	Haz de cables del portón trasero
6	6156	05.02->	+21110-3724558-20	(02)	1	Жгут проводов двери задка	Wire harness, tailgate	Faisceau de câbles de hayon	Hecktürkabelbaum	Haz de cables del portón trasero
6	06157	->05.02	+21120-3724558-00	(03)	1	Жгут проводов двери задка	Wire harness, tailgate	Faisceau de câbles de hayon	Hecktürkabelbaum	Haz de cables del portón trasero
6	6157	05.02->	+21120-3724558-10	(03)	1	Жгут проводов двери задка	Wire harness, tailgate	Faisceau de câbles de hayon	Hecktürkabelbaum	Haz de cables del portón trasero
7			+21100-3724107-00	(01)(03)	1	Жгут проводов дополнительного стоп-сигнала	Additional stop light wiring	Faisceau de câbles de feu de stop supplémentaire	Kabelbaum für zusätzliche Bremsleuchte	Haz de cables de señal de paro adicional
8			+21110-3724214-00	(02)	1	Жгут проводов освещения номерного знака	Wire harness, number plate lamp	Faisceau de câbles de plaque d'immatriculation	Kennzeichenbeleuchtung-Kabelbaum	Haz de cables
8			+21100-3724214-20	(01)(03)	1	Жгут проводов освещения номерного знака	Wire harness, number plate lamp	Faisceau de câbles de plaque d'immatriculation	Kennzeichenbeleuchtung-Kabelbaum	Haz de cables

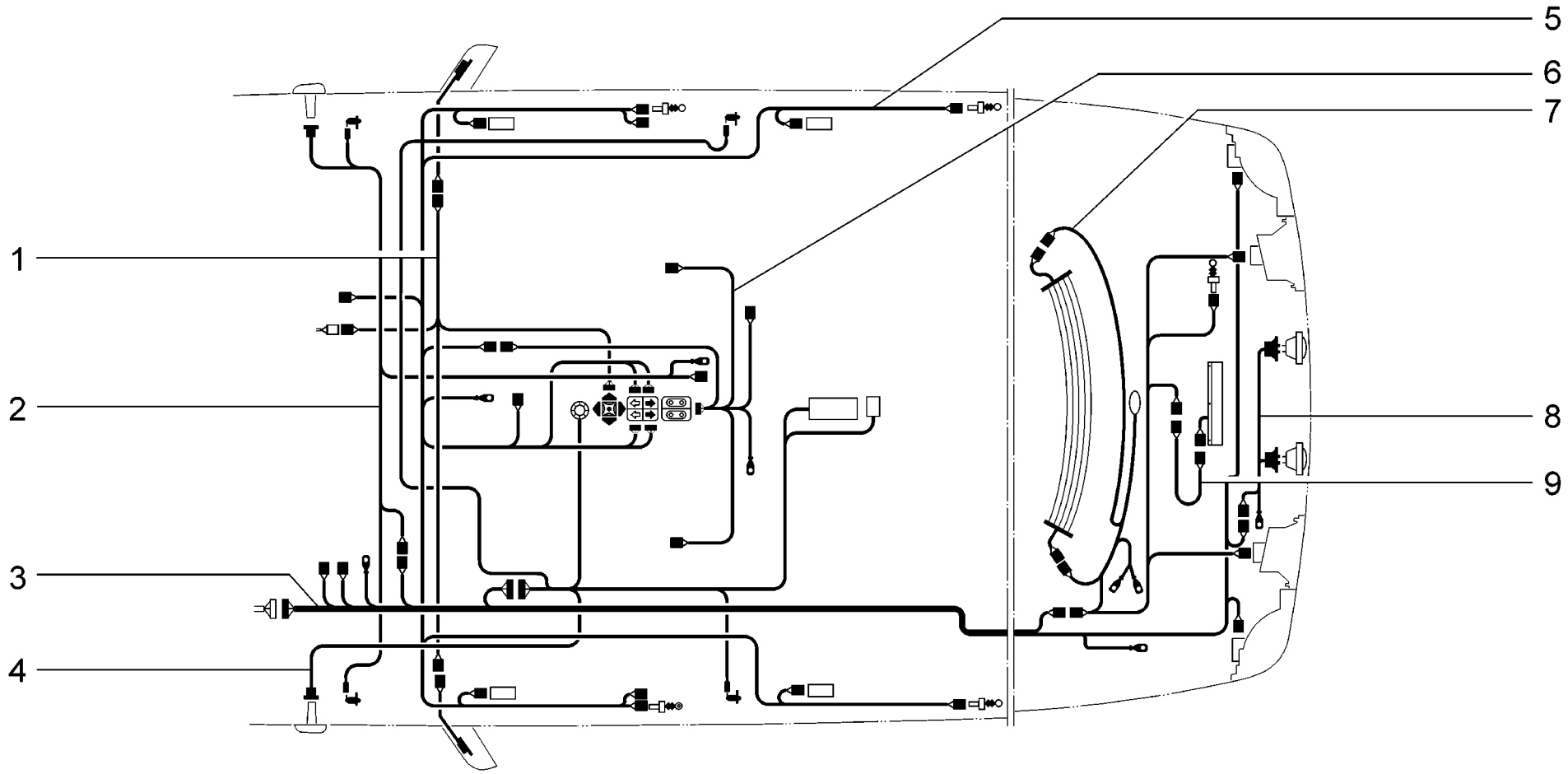

02251
→ 04.04

K411	**Жгуты проводов салона** **Passenger compartment wire harness** **Faisceaux de l'habitacle** **Kabelstränge für Innenraum** **Mazo de cables del salón**	**2110 (01)** **21102 (01)** **21103 (01)** **2111 (02)** **21113 (02)** **2112 (03)**

п. It.	№ изв. Notif. N.	Дата Not.Data	Номер детали Part N.	Применяемость Application	Кол QTY	RUS Наименование	GB Description	F Désignation	D Benennung	E Denominación
1			+21103-3724145-00		1	Жгут проводов привода наружных зеркал	Door mirrors wiring	Faisceau de câbles de commande de rétroviseurs ext	Kabelbaum für Außenspiegel-Antrieb	Haz de cables de mando espejos exteriores
2	02251	->04.04	+21100-3724550-03		1	Жгут проводов дополнительный	Wire harness, additional	Faisceau de câbles additionnel	Zusatzkabelbaum	Haz de cables adicional
3	02251	->04.04	+21100-3724210-30	(01)	1	Жгут проводов задний	Rear wire harness	Faisceau de câbles arrière	Kabelbaum, hinterer	Haz de cables trasero
3	02251	->04.04	+21110-3724210-20	(02)	1	Жгут проводов задний	Rear wire harness	Faisceau de câbles arrière	Kabelbaum, hinterer	Haz de cables trasero
3	02251	->04.04	+21120-3724210-00	(03)	1	Жгут проводов задний	Rear wire harness	Faisceau de câbles arrière	Kabelbaum, hinterer	Haz de cables trasero
4	02251	->04.04	+21100-3724551-02		1	Жгут проводов освещения салона	Wire harness, interior lighting	Faisceau de câbles d'éclairage de l'habitacle	Kabelbaum der Innenraumbeleuchtung	Haz de cables de alumbrado del salón
5			+21100-3724226-11		1	Жгут проводов дверей	Wire harness, doors	Faisceau de câbles des portes	Türenkabelbaum	Haz de cables puertas
6	08046	->12.02	+21103-3724076-00		1	Жгут проводов обогрева сидений	Heated seat wire harness	Faisceau de câbles de chauffage des sièges	Kabelbaum für Sitzbeheizung	Haz de cables
6	8046	12.02->	+21103-3724076-10		1	Жгут проводов обогрева сидений	Heated seat wire harness	Faisceau de câbles de chauffage des sièges	Kabelbaum für Sitzbeheizung	Haz de cables
7			+21100-3724558-11	(01)	1	Жгут проводов задний дополнительный	Rear wire harness, additional	Faisceau de câbles arrière additionnel	Heck-Zusatzkabelbaum	Haz de cables del faldón
7	06156	->05.02	+21110-3724558-10	(02)	1	Жгут проводов двери задка	Wire harness, tailgate	Faisceau de câbles de hayon	Hecktürkabelbaum	Haz de cables del portón trasero
7	6156	05.02->	+21110-3724558-20	(02)	1	Жгут проводов двери задка	Wire harness, tailgate	Faisceau de câbles de hayon	Hecktürkabelbaum	Haz de cables del portón trasero
7	06157	->05.02	+21120-3724558-00	(03)	1	Жгут проводов двери задка	Wire harness, tailgate	Faisceau de câbles de hayon	Hecktürkabelbaum	Haz de cables del portón trasero
7	6157	05.02->	+21120-3724558-10	(03)	1	Жгут проводов двери задка	Wire harness, tailgate	Faisceau de câbles de hayon	Hecktürkabelbaum	Haz de cables del portón trasero
8			+21110-3724214-00	(02)	1	Жгут проводов освещения номерного знака	Wire harness, number plate lamp	Faisceau de câbles de plaque d'immatriculation	Kennzeichenbeleuchtung-Kabelbaum	Haz de cables
8	02251	->04.04	+21100-3724214-10	(01)(03)	1	Жгут проводов освещения номерного знака	Wire harness, number plate lamp	Faisceau de câbles de plaque d'immatriculation	Kennzeichenbeleuchtung-Kabelbaum	Haz de cables
9			+21100-3724107-00	(01)(03)	1	Жгут проводов дополнительного стоп-сигнала	Additional stop light wiring	Faisceau de câbles de feu de stop supplémentaire	Kabelbaum für zusätzliche Bremsleuchte	Haz de cables de señal de paro adicional

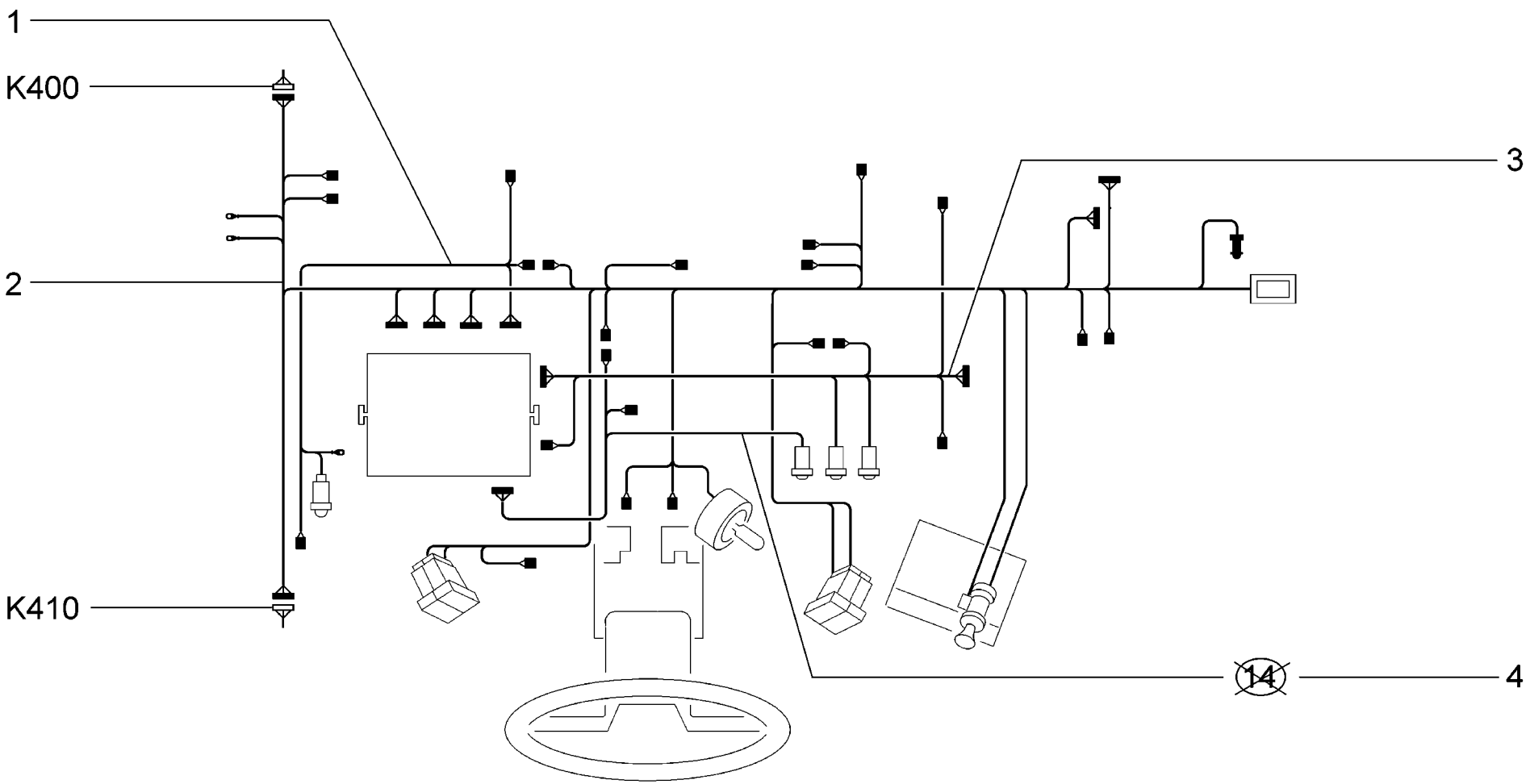

K420	**Жгуты проводов панели приборов** **Instrument panel wire harness** **Faisceaux du tableau de bord** **Kabelstränge fürTafelgeräte** **Mazo de cables del tablero**	**2110** **21101** **21101-01** **21101-02** **21101-51** **21101-52** **21102**	**21103** **21104** **21104-01** **21104-02** **21104-03** **21104-51** **21104-52**	**21104-53** **2111** **21112** **21112-01** **21112-02** **21112-51** **21112-52**	**21113** **21114** **21114-01** **21114-02** **21114-51** **21114-52** **2112**	**21121** **21121-01** **21121-02** **21121-51** **21121-52** **21124** **21124-01**	**21124-02** **21124-51** **21124-52**

п. It.	№ изв. Notif. N.	Дата Not.Data	Номер детали Part N.	Применяемость Application	Кол QTY	RUS Наименование	GB Description	F Désignation	D Benennung	E Denominación
1			+21100-3724100-03		1	Жгут проводов дополнительный	Wire harness, additional	Faisceau de câbles additionnel	Zusatzkabelbaum	Haz de cables adicional
1			+21110-3724100-03	(Lx)(13)	1	Жгут проводов дополнительный	Wire harness, additional	Faisceau de câbles additionnel	Zusatzkabelbaum	Haz de cables adicional
2			+21102-3724030-03	(133,135,141 ,143)	1	Жгут проводов	Wire harness	Faisceau de câbles	Kabelbaum	Haz de cables
2			+21110-3724030-03		1	Жгут проводов панели приборов	Instrument panel wire harness	Faisceau de câbles de planche de bord	Kabelbaum für Armaturenbrett	Haz de cables del cuadro de instrumentos
2			+21120-3724030-00	(Lx-23)	1	Жгут проводов	Wire harness	Faisceau de câbles	Kabelbaum	Haz de cables
2			+21120-3724030-10	(24)	1	Жгут проводов	Wire harness	Faisceau de câbles	Kabelbaum	Haz de cables
2			+21120-3724030-20	(Nr-23)	1	Жгут проводов	Wire harness	Faisceau de câbles	Kabelbaum	Haz de cables
3			+21100-3724233-10	(14)	1	Жгут проводов салонной группы кондиционера	Wire harness, A/C unit interior components	Faisceau de câbles de climatiseur dans l'habitacle	Kabel Klimagerät im Fahrzeuginnenraum	Haz de cables del grupo habitáculo de acondicionad
4			+21100-3724234-00	!	1	Жгут проводов отопителя	Wire harness, heater unit	Faisceau de câbles de chauffage	Heizgerät-Kabelbaum	Haz de cables calefactor
4			+21100-3724234-20		1	Жгут проводов отопителя	Wire harness, heater unit	Faisceau de câbles de chauffage	Heizgerät-Kabelbaum	Haz de cables calefactor

21100-3724234-00 (!) 21100-8101012-01(-21100-8101012-02)(E101)

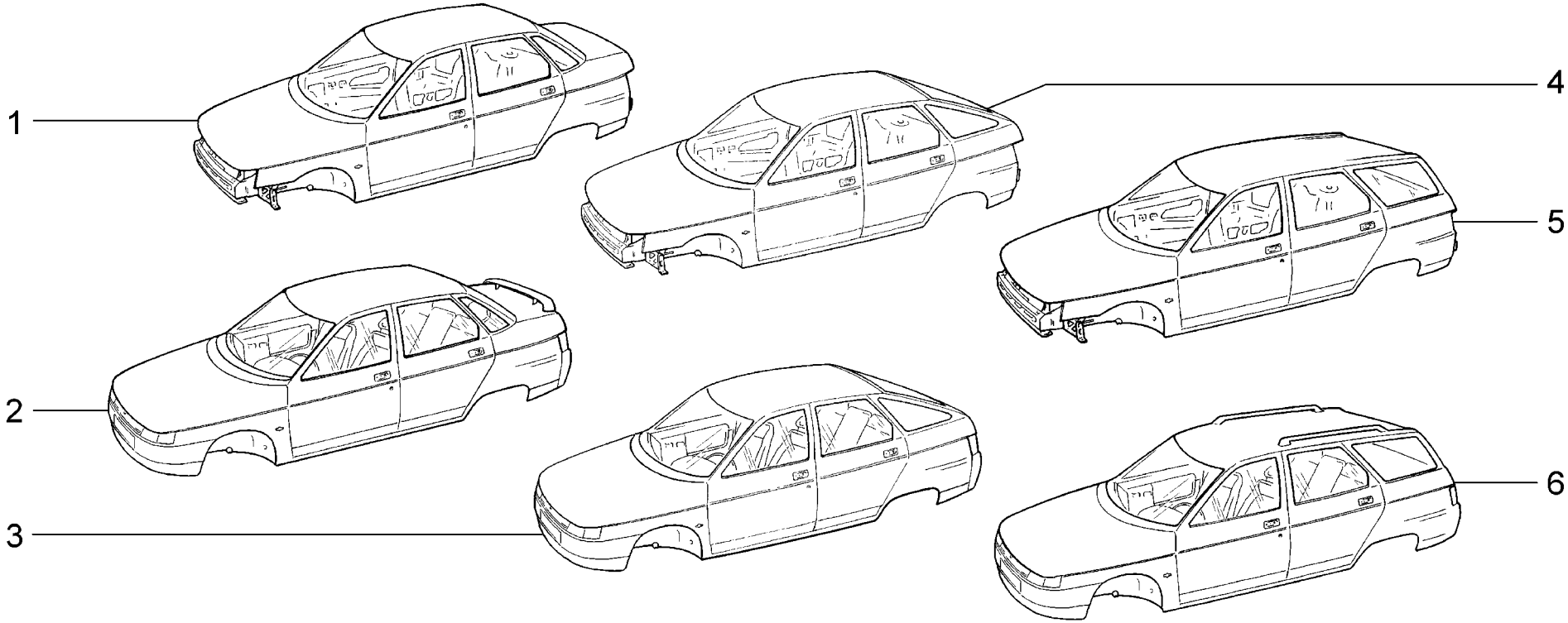

M001	**Кузов** **Body** **Carrosserie** **Karosserie** **Carrocerìa**	**2110 (01)** **21101 (02)** **21101-01 (02)** **21101-02 (03)** **21101-51 (16)** **21101-52 (17)** **21102 (04)**	**21103 (05)** **21104 (06)** **21104-01 (06)** **21104-02 (07)** **21104-03 (08)** **21104-51 (18)** **21104-52 (19)**	**21104-53 (24)** **2111 (09)** **21112 (10)** **21112-01 (10)** **21112-02 (10)** **21112-51 (20)** **21112-52 (20)**	**21113 (11)** **21114 (12)** **21114-01 (12)** **21114-02 (12)** **21114-51 (21)** **21114-52 (21)** **2112 (13)**	**21121 (14)** **21121-01 (14)** **21121-02 (14)** **21121-51 (22)** **21121-52 (22)** **21124 (15)** **21124-01 (15)**	**21124-02 (15)** **21124-51 (23)** **21124-52 (23)**

п. It.	№ изв. Notif. N.	Дата Not.Data	Номер детали Part N.	Применяемость Application	Кол QTY	RUS Наименование	GB Description	F Désignation	D Benennung	E Denominación
1			+21100-5000014-00	~ (01)	1	Кузов голый окрашенный	Bodyshell, painted	Carrosserie peinte	Karosserie lackiert	Carrocería pintada
1			+21100-5000014-50	~ (01)	1	Кузов голый окрашенный	Bodyshell, painted	Carrosserie peinte	Karosserie lackiert	Carrocería pintada
1			+21101-5000014-00	(02)	1	Кузов голый окрашенный	Bodyshell, painted	Carrosserie peinte	Karosserie lackiert	Carrocería pintada
1			+21101-5000014-10	(03)	1	Кузов голый окрашенный	Bodyshell, painted	Carrosserie peinte	Karosserie lackiert	Carrocería pintada
1			+21101-5000014-50	(16)	1	Кузов голый окрашенный	Bodyshell, painted	Carrosserie peinte	Karosserie lackiert	Carrocería pintada
1			+21101-5000014-60	(17)	1	Кузов голый окрашенный	Bodyshell, painted	Carrosserie peinte	Karosserie lackiert	Carrocería pintada
1			+21102-5000014-00	~ (04)	1	Кузов голый окрашенный	Bodyshell, painted	Carrosserie peinte	Karosserie lackiert	Carrocería pintada
1			+21102-5000014-50	~ (04)	1	Кузов голый окрашенный	Bodyshell, painted	Carrosserie peinte	Karosserie lackiert	Carrocería pintada
1			+21103-5000014-00	~ (05)	1	Кузов голый окрашенный	Bodyshell, painted	Carrosserie peinte	Karosserie lackiert	Carrocería pintada
1			+21103-5000014-50	~ (05)	1	Кузов голый окрашенный	Bodyshell, painted	Carrosserie peinte	Karosserie lackiert	Carrocería pintada
1			+21103-5000014-80	(08)	1	Кузов голый окрашенный	Bodyshell, painted	Carrosserie peinte	Karosserie lackiert	Carrocería pintada
1			+21104-5000014-00	(06)	1	Кузов голый окрашенный	Bodyshell, painted	Carrosserie peinte	Karosserie lackiert	Carrocería pintada
1			+21104-5000014-20	(07)	1	Кузов голый окрашенный	Bodyshell, painted	Carrosserie peinte	Karosserie lackiert	Carrocería pintada
1			+21104-5000014-50	(18)	1	Кузов голый окрашенный	Bodyshell, painted	Carrosserie peinte	Karosserie lackiert	Carrocería pintada
1			+21104-5000014-60	(19)	1	Кузов голый окрашенный	Bodyshell, painted	Carrosserie peinte	Karosserie lackiert	Carrocería pintada
1			+21104-5000014-63	(24)	1	Кузов голый окрашенный	Bodyshell, painted	Carrosserie peinte	Karosserie lackiert	Carrocería pintada
2			+21101-5000010-00	(02)	1	Кузов обитый	Body, insulated	Carrosserie garnie	Karosserie komplett	Carrocería en conjunto
3			+21121-5000010-00	(14)	1	Кузов обитый	Body, insulated	Carrosserie garnie	Karosserie komplett	Carrocería en conjunto
4			+21120-5000014-00	(13)	1	Кузов голый окрашенный	Bodyshell, painted	Carrosserie peinte	Karosserie lackiert	Carrocería pintada
4			+21121-5000014-00	(14)	1	Кузов голый окрашенный	Bodyshell, painted	Carrosserie peinte	Karosserie lackiert	Carrocería pintada
4			+21121-5000014-50	(22)	1	Кузов голый окрашенный	Bodyshell, painted	Carrosserie peinte	Karosserie lackiert	Carrocería pintada
4			+21124-5000014-00	(15)	1	Кузов голый окрашенный	Bodyshell, painted	Carrosserie peinte	Karosserie lackiert	Carrocería pintada
4			+21124-5000014-50	(23)	1	Кузов голый окрашенный	Bodyshell, painted	Carrosserie peinte	Karosserie lackiert	Carrocería pintada
5			+21110-5000014-00	(09)	1	Кузов голый окрашенный	Bodyshell, painted	Carrosserie peinte	Karosserie lackiert	Carrocería pintada
5			+21112-5000014-00	(10)	1	Кузов голый окрашенный	Bodyshell, painted	Carrosserie peinte	Karosserie lackiert	Carrocería pintada
5			+21112-5000014-50	(20)	1	Кузов голый окрашенный	Bodyshell, painted	Carrosserie peinte	Karosserie lackiert	Carrocería pintada
5			21113-5000014-00	(11)	1	Кузов голый окрашенный	Bodyshell, painted	Carrosserie peinte	Karosserie lackiert	Carrocería pintada
5			+21114-5000014-00	(12)	1	Кузов голый окрашенный	Bodyshell, painted	Carrosserie peinte	Karosserie lackiert	Carrocería pintada
5			+21114-5000014-50	(21)	1	Кузов голый окрашенный	Bodyshell, painted	Carrosserie peinte	Karosserie lackiert	Carrocería pintada
6			+21112-5000010-00	(10)	1	Кузов обитый	Body, insulated	Carrosserie garnie	Karosserie komplett	Carrocería en conjunto

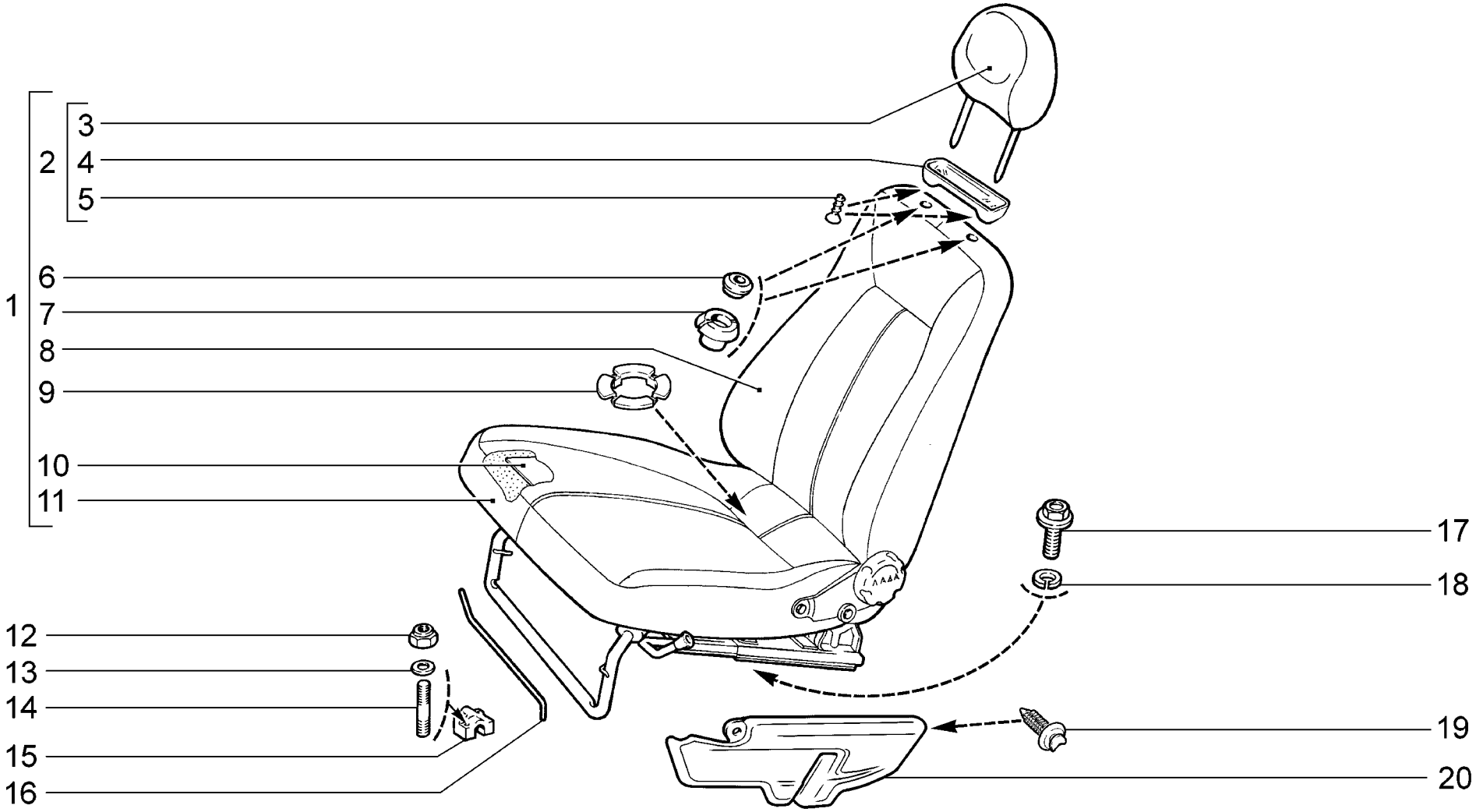

M100	**Сиденья передние** **Front seats** **Sièges avant** **Vordersitze** **Asientos delanteros**	2110 (01) 21101 (01) 21101-01 (01) 21101-02 (01) 21101-51 (01) 21101-52 (01) 21102 (01)	21103 (01) 21104 (01) 21104-01 (01) 21104-02 (03) 21104-03 (04) 21104-51 (01) 21104-52 (01)	21104-53 (04) 2111 (02) 21112 (02) 21112-01 (02) 21112-02 (02) 21112-51 (02) 21112-52 (02)	21113 (02) 21114 (02) 21114-01 (02) 21114-02 (02) 21114-51 (02) 21114-52 (02) 2112 (02)	21121 (02) 21121-01 (02) 21121-02 (02) 21121-51 (02) 21121-52 (02) 21124 (02) 21124-01 (02)	21124-02 (02) 21124-51 (02) 21124-52 (02)

п. It.	№ изв. Notif. N.	Дата Not.Data	Номер детали Part N.		Применяемость Application	Кол QTY	RUS Наименование	GB Description	F Désignation	D Benennung	E Denominación
1			+21100-6810013-00	~	(Nr)	1	Сиденье переднее левое	Front seat, LH	Siège avant G	Vordersitz, links	Asiento delantero izq.
1			+21100-6810013-20	~	(Lx)	1	Сиденье переднее левое	Front seat, LH	Siège avant G	Vordersitz, links	Asiento delantero izq.
1			+21100-6810013-22		(St-13)	1	Сиденье переднее левое	Front seat, LH	Siège avant G	Vordersitz, links	Asiento delantero izq.
1			+21100-6810013-23		(Nr-13)	1	Сиденье переднее левое	Front seat, LH	Siège avant G	Vordersitz, links	Asiento delantero izq.
1			+21100-6810013-70		(Lx-140)	1	Сиденье переднее левое	Front seat, LH	Siège avant G	Vordersitz, links	Asiento delantero izq.
1			+21100-6810013-71	~	(Nr-140)	1	Сиденье переднее левое	Front seat, LH	Siège avant G	Vordersitz, links	Asiento delantero izq.
1			+21100-6810013-81	~	(Nr-140)	1	Сиденье переднее левое	Front seat, LH	Siège avant G	Vordersitz, links	Asiento delantero izq.
1			+21100-6810013-90		(Nr)	1	Сиденье переднее левое	Front seat, LH	Siège avant G	Vordersitz, links	Asiento delantero izq.
1			+21100-6810013-93		(St)	1	Сиденье переднее левое	Front seat, LH	Siège avant G	Vordersitz, links	Asiento delantero izq.
1			+21100-6810013-95	~	(Lx)	1	Сиденье переднее левое	Front seat, LH	Siège avant G	Vordersitz, links	Asiento delantero izq.
1			+21104-6810013-00	~	(04)	1	Сиденье переднее левое	Front seat, LH	Siège avant G	Vordersitz, links	Asiento delantero izq.
1			+21104-6810013-01	~	(04)	1	Сиденье переднее левое	Front seat, LH	Siège avant G	Vordersitz, links	Asiento delantero izq.
1			+21104-6810013-10		(03-19)	1	Сиденье переднее левое	Front seat, LH	Siège avant G	Vordersitz, links	Asiento delantero izq.
1			+21104-6810013-11	~	(04)	1	Сиденье переднее левое	Front seat, LH	Siège avant G	Vordersitz, links	Asiento delantero izq.
1			+21100-6810012-00	~	(Nr)	1	Сиденье переднее правое	Front seat, RH	Siège avant D	Vordersitz, rechts	Asiento delantero der.
1			+21100-6810012-20	~	(Lx)	1	Сиденье переднее правое	Front seat, RH	Siège avant D	Vordersitz, rechts	Asiento delantero der.
1			+21100-6810012-22		(St-13)	1	Сиденье переднее правое	Front seat, RH	Siège avant D	Vordersitz, rechts	Asiento delantero der.
1			+21100-6810012-23		(Nr-13)	1	Сиденье переднее правое	Front seat, RH	Siège avant D	Vordersitz, rechts	Asiento delantero der.
1			+21100-6810012-70		(Lx-140)	1	Сиденье переднее правое	Front seat, RH	Siège avant D	Vordersitz, rechts	Asiento delantero der.
1			+21100-6810012-71	~	(Nr-140)	1	Сиденье переднее правое	Front seat, RH	Siège avant D	Vordersitz, rechts	Asiento delantero der.
1			+21100-6810012-81	~	(Nr-140)	1	Сиденье переднее правое	Front seat, RH	Siège avant D	Vordersitz, rechts	Asiento delantero der.
1			+21100-6810012-90	~	(Nr)	1	Сиденье переднее правое	Front seat, RH	Siège avant D	Vordersitz, rechts	Asiento delantero der.
1			+21100-6810012-93		(St)	1	Сиденье переднее правое	Front seat, RH	Siège avant D	Vordersitz, rechts	Asiento delantero der.
1			+21100-6810012-95	~	(Lx)	1	Сиденье переднее правое	Front seat, RH	Siège avant D	Vordersitz, rechts	Asiento delantero der.
1			+21104-6810012-00	~	(04)	1	Сиденье переднее правое	Front seat, RH	Siège avant D	Vordersitz, rechts	Asiento delantero der.
1			+21104-6810012-01	~	(04)	1	Сиденье переднее правое	Front seat, RH	Siège avant D	Vordersitz, rechts	Asiento delantero der.
1			+21104-6810012-10		(03-19)	1	Сиденье переднее правое	Front seat, RH	Siège avant D	Vordersitz, rechts	Asiento delantero der.
1			+21104-6810012-11	~	(04)	1	Сиденье переднее правое	Front seat, RH	Siège avant D	Vordersitz, rechts	Asiento delantero der.
2			+21100-6818010-30	~		2	Подголовник	Head restraint	Appui-tête	Kopfstütze	Apoyacabeza
2			+21100-6818010-40	~		2	Подголовник	Head restraint	Appui-tête	Kopfstütze	Apoyacabeza
2			+21100-6818010-50	~		2	Подголовник	Head restraint	Appui-tête	Kopfstütze	Apoyacabeza
2			+21120-6818010-00	~		2	Подголовник	Head restraint	Appui-tête	Kopfstütze	Apoyacabeza
3			+21100-6818020-30	~		2	Обивка подголовника	Trim, head restraint	Garniture d'appui-tête	Kopflehnenpolsterung	Guarnicido de apoyacabeza
3			+21100-6818020-40	~		2	Обивка подголовника	Trim, head restraint	Garniture d'appui-tête	Kopflehnenpolsterung	Guarnicido de apoyacabeza
3			+21100-6818020-50	~		2	Обивка подголовника	Trim, head restraint	Garniture d'appui-tête	Kopflehnenpolsterung	Guarnicido de apoyacabeza
3			+21120-6818020-10	~		2	Обивка подголовника	Trim, head restraint	Garniture d'appui-tête	Kopflehnenpolsterung	Guarnicido de apoyacabeza
4			+21083-6818052-10			2	Облицовка подголовника	Plastic cover, head restraint	Revêtement d'appui-tête	Kopfstützenverkleidung	Revestimiento de apoyacabeza
5			+00001-0076797-01			4	Винт самонарезающий	Self-tapping screw	Vis taraudeuse	Blechschraube	Tornillo autorroscante
6			+21060-6818142-00			4	Втулка наружная	Bush, outside	Douille extérieure	Außenhülse	Casquillo exterior
7			+21080-6818144-00			4	Втулка внутренняя	Bush, inner	Douille intérieure	Innenbuchse	Casquillo interior
8			+21100-6812610-00	~		2	Обивка спинки переднего сиденья	Seat back trim, front seat	Garniture de dossier de siège AV	Rücklehnenpolsterung	Guarnecido de respaldo asiento delantero
8			+21100-6812610-10	~		2	Обивка спинки переднего сиденья	Seat back trim, front seat	Garniture de dossier de siège AV	Rücklehnenpolsterung	Guarnecido de respaldo asiento delantero
8			+21100-6812610-11	~		2	Обивка спинки переднего сиденья	Seat back trim, front seat	Garniture de dossier de siège AV	Rücklehnenpolsterung	Guarnecido de respaldo asiento delantero

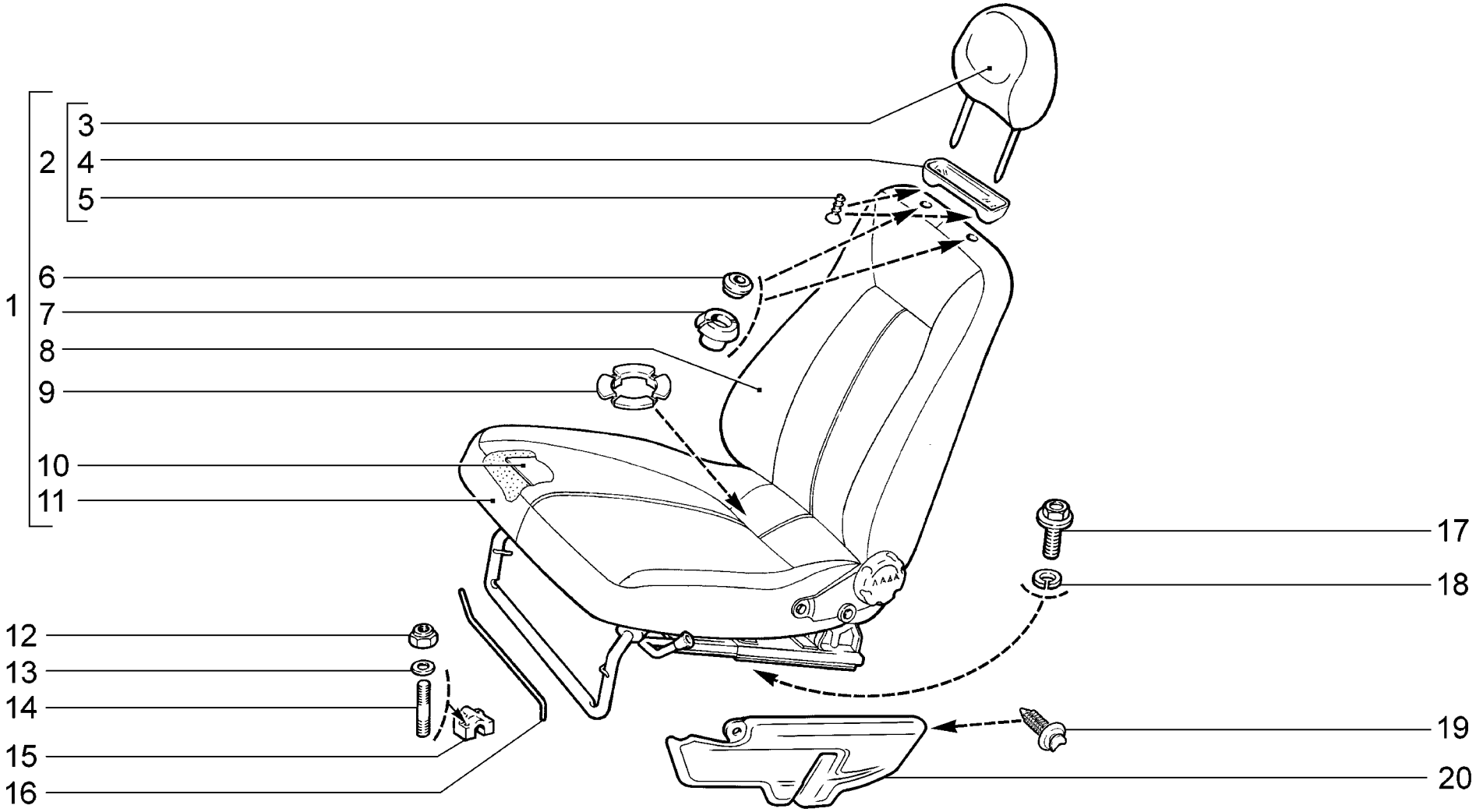

M100	**Сиденья передние** **Front seats** **Sièges avant** **Vordersitze** **Asientos delanteros**	2110 (01) 21101 (01) 21101-01 (01) 21101-02 (01) 21101-51 (01) 21101-52 (01) 21102 (01)	21103 (01) 21104 (01) 21104-01 (01) 21104-02 (03) 21104-03 (04) 21104-51 (01) 21104-52 (01)	21104-53 (04) 2111 (02) 21112 (02) 21112-01 (02) 21112-02 (02) 21112-51 (02) 21112-52 (02)	21113 (02) 21114 (02) 21114-01 (02) 21114-02 (02) 21114-51 (02) 21114-52 (02) 2112 (02)	21121 (02) 21121-01 (02) 21121-02 (02) 21121-51 (02) 21121-52 (02) 21124 (02) 21124-01 (02)	21124-02 (02) 21124-51 (02) 21124-52 (02)

п. It.	№ изв. Notif. N.	Дата Not.Data	Номер детали Part N.	Применяемость Application	Кол QTY	RUS Наименование	GB Description	F Désignation	D Benennung	E Denominación
8			+21100-6812610-20	~	2	Обивка спинки переднего сиденья	Seat back trim, front seat	Garniture de dossier de siège AV	Rücklehnenpolsterung	Guarnecido de respaldo asiento delantero
8			+21104-6812610-00	~ (04)	2	Обивка спинки переднего сиденья	Seat back trim, front seat	Garniture de dossier de siège AV	Rücklehnenpolsterung	Guarnecido de respaldo asiento delantero
8			21104-6812610-01	~ (04)	2	Обивка спинки переднего сиденья	Seat back trim, front seat	Garniture de dossier de siège AV	Rücklehnenpolsterung	Guarnecido de respaldo asiento delantero
8			21104-6812610-10	(03-19)	2	Обивка спинки переднего сиденья	Seat back trim, front seat	Garniture de dossier de siège AV	Rücklehnenpolsterung	Guarnecido de respaldo asiento delantero
8			+21120-6812610-10	~	2	Обивка спинки переднего сиденья	Seat back trim, front seat	Garniture de dossier de siège AV	Rücklehnenpolsterung	Guarnecido de respaldo asiento delantero
8			+21120-6812610-10	~	2	Обивка спинки переднего сиденья	Seat back trim, front seat	Garniture de dossier de siège AV	Rücklehnenpolsterung	Guarnecido de respaldo asiento delantero
9			+21100-6513032-00	(Lx)(13)	2	Втулка облицовочная	Trim bush	Douille d'embellissement	Verkleidungsbuchse	Casquillo exterior
10	08046	->12.02	21100-6513010-00	(Lx)(13)	2	Обогреватель сиденья	Seat heater	Chauffage de siège	Sitzbeheizung	Calentador de asientos
10			+21100-6513010-01	~ (Lx)(13)	2	Обогреватель сиденья	Seat heater	Chauffage de siège	Sitzbeheizung	Calentador de asientos
10			+21100-6513010-02	~ (Lx)(13)	2	Обогреватель сиденья	Seat heater	Chauffage de siège	Sitzbeheizung	Calentador de asientos
10			+21100-6513010-03	~ (Lx)(13)	2	Обогреватель сиденья	Seat heater	Chauffage de siège	Sitzbeheizung	Calentador de asientos
10	8046	12.02->	+21100-6513010-10	~ (Lx)(13)	2	Обогреватель сиденья	Seat heater	Chauffage de siège	Sitzbeheizung	Calentador de asientos
11			+21100-6812310-00	~	2	Обивка подушки переднего сиденья	Front seat cushion trim	Garniture de coussin de siège AV	Sitzpolsterbezug	Guarnecido del cojín asiento delantero
11			+21100-6812310-10	~	2	Обивка подушки переднего сиденья	Front seat cushion trim	Garniture de coussin de siège AV	Sitzpolsterbezug	Guarnecido del cojín asiento delantero
11			+21100-6812310-20	~	2	Обивка подушки переднего сиденья	Front seat cushion trim	Garniture de coussin de siège AV	Sitzpolsterbezug	Guarnecido del cojín asiento delantero
11			+21104-6812310-00	~ (04)	2	Обивка подушки переднего сиденья	Front seat cushion trim	Garniture de coussin de siège AV	Sitzpolsterbezug	Guarnecido del cojín asiento delantero
11			+21104-6812310-01	~ (04)	2	Обивка подушки переднего сиденья	Front seat cushion trim	Garniture de coussin de siège AV	Sitzpolsterbezug	Guarnecido del cojín asiento delantero
11			+21104-6812310-10	(03-19)	2	Обивка подушки переднего сиденья	Front seat cushion trim	Garniture de coussin de siège AV	Sitzpolsterbezug	Guarnecido del cojín asiento delantero
11			+21100-6812311-11	~	1	Обивка подушки левая	Seat cushion upholstery, LH	Garniture de coussin G	Polsterbezug links	Tapizado del cojín izquierdo
11			+21120-6812311-10	~	1	Обивка подушки левая	Seat cushion upholstery, LH	Garniture de coussin G	Polsterbezug links	Tapizado del cojín izquierdo
11			+21100-6812310-11	~	1	Обивка подушки правая	Seta cushion upholstery, RH	Garniture de coussin D	Polsterbezug rechts	Tapizado del cojín derecho
11			+21120-6812310-10	~	1	Обивка подушки правая	Seat cushion upholstery, RH	Garniture de coussin D	Polsterbezug rechts	Tapizado del cojín derecho
12			+00001-0061041-11		8	Гайка М8 самоконтрящаяся	Self-locking nut M8	Ecrou autofreiné M8	S.Mutter M8	Tuerca M8 autoblocante
13			+00001-0005196-01		8	Шайба 8	Washer 8	Rondelle 8	Scheibe 8	Arandela 8
14			+00001-0035175-11		8	Шпилька М8х45	Stud M8x45	Goujon M8x45	Stift M8x45	Espárrago M8x45
15			+21100-6810025-00		2	Кронштейн передний левый	LH front bracket	Support avant G	Stütze, vorne links	Soporte delantero der.
15			+21100-6810024-00		2	Кронштейн передний правый	RH front bracket	Support avant D	Stütze, rechts	Soporte delantero der.
16			+21080-6810061-00		2	Торсион левый	Torsion bar, LH	Barre de torsion G	Drehstab, links	Barra de torsión izq.
16			+21080-6810060-00		2	Торсион правый	Torsion bar, RH	Barre de torsion D	Drehstab, rechts	Barra de torsión der.
17			+21100-6810054-00		8	Болт М8	Bolt M8	Boulon M8	Schraube M8	Tornillo M8
18			+21010-6810052-00		8	Шайба	Washer	Rondelle	Scheibe	Arandela
19			+21080-6102053-00	(03-19)(04)	2	Кнопка крепления обивки	Securing clip	Clip de fixation de garniture	Knopf	Botón
20			+21104-6810051-00	(03-19)(04)	1	Облицовка салазок левая	LH trim, seat rails	Cache commande G de siège AV	Schlittenverkleidung links	Revestimiento de corredera izq.
20			+21104-6810050-00	(03-19)(04)	1	Облицовка салазок правая	RH trim, seat rails	Cache commande D de siège AV	Schlittenverkleidung rechts	Revestimiento de corredera der.
			+21100-6812250-00	~ (01)(03)	1	Комплект обивок сидений для запчастей	Seat trim set	Jeu de garnitures de sièges	Satz Sitzbezüge	Juego de revestimientos de asientos
			+21100-6812250-20	~ (01)(03)	1	Комплект обивок сидений для запчастей	Seat trim set	Jeu de garnitures de sièges	Satz Sitzbezüge	Juego de revestimientos de asientos
			21104-6812250-00	(03-19)(04)	1	Комплект обивок сидений для запчастей	Seat trim set	Jeu de garnitures de sièges	Satz Sitzbezüge	Juego de revestimientos de asientos
			+21110-6812250-00	~ (02)	1	Комплект обивок сидений для запчастей	Seat trim set	Jeu de garnitures de sièges	Satz Sitzbezüge	Juego de revestimientos de asientos
			+21110-6812250-20	~ (02)	1	Комплект обивок сидений для запчастей	Seat trim set	Jeu de garnitures de sièges	Satz Sitzbezüge	Juego de revestimientos de asientos
			+21100-6810250-00	(01)(03)	1	Комплект сидений для запчастей	Kit of seats	Jeu de sièges	Satz Sitze	Juego de asientos
			+21104-6810250-00	~ (03-19)(04)	1	Комплект сидений для запчастей	Kit of seats	Jeu de sièges	Satz Sitze	Juego de asientos
			+21104-6810250-01	~ (03-19)(04)	1	Комплект сидений для запчастей	Kit of seats	Jeu de sièges	Satz Sitze	Juego de asientos
			+21110-6810250-00	(02)	1	Комплект сидений для запчастей	Kit of seats	Jeu de sièges	Satz Sitze	Juego de asientos

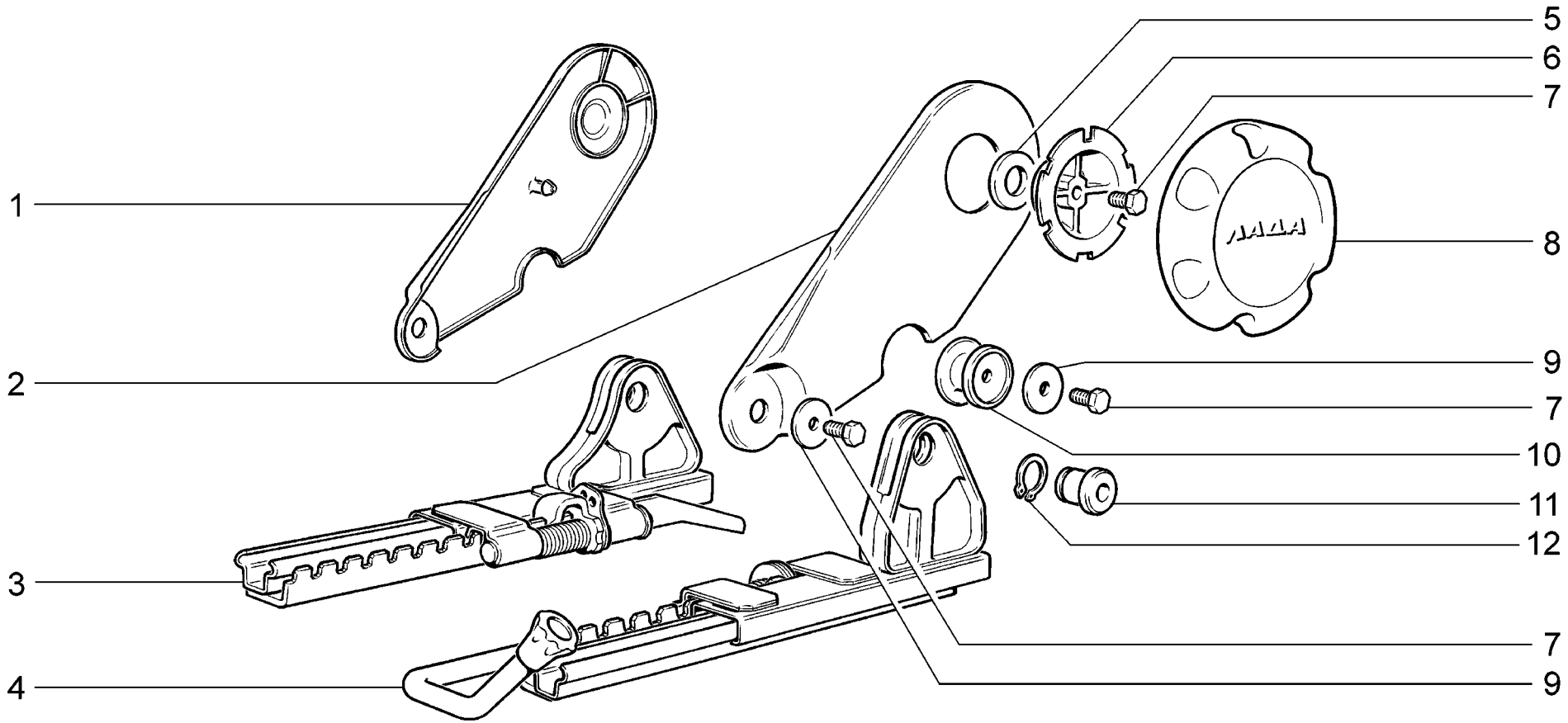

M110	**Механизм установки передних сидений** **Front seats adjustment mechanism** **Mécanisme de réglage du siège avant** **Einstellung der Vordersitze** **Mecanismo de instalación de los asientos delanteros**	2110 21101 21101-01 21101-02 21101-51 21101-52 21102	21103 21104 21104-01 21104-02 21104-03 21104-51 21104-52	21104-53 2111 21112 21112-01 21112-02 21112-51 21112-52	21113 21114 21114-01 21114-02 21114-51 21114-52 2112	21121 21121-01 21121-02 21121-51 21121-52 21124 21124-01	21124-02 21124-51 21124-52

п. It.	№ изв. Notif. N.	Дата Not.Data	Номер детали Part N.	Применяемость Application	Кол QTY	RUS Наименование	GB Description	F Désignation	D Benennung	E Denominación
1			+ 21080-6814273-00		1	Облицовка внутренняя левая	Inner cover plate, LH	Revêtement intérieur G	Verkleidungsstück, innen links	Revestimiento interior izq.
1			+ 21080-6814272-00		1	Облицовка внутренняя правая	Inner cover plate, RH	Revêtement intérieur D	Verkleidungsstück, innen rechts	Revestimiento interior der.
2			+ 21080-6814309-00		1	Облицовка наружная левая	Outer cover plate, LH	Revêtement extérieur G	Verkleidungsstück, außen links	Revestimiento exterior izq.
2			+ 21080-6814308-00		1	Облицовка наружная правая	Outer cover plate, RH	Revêtement extérieur D	Verkleidungsstück, außen rechts	Revestimiento exterior der.
3			+ 21100-6814011-00		1	Салазки внутренние левые	Inner seat rail, LH	Glissière intérieure G	Schlitten, innen links	Corredera interior izq.
3			+ 21100-6814010-00		1	Салазки внутренние правые	Inner seat rail, RH	Glissière intérieure D	Schlitten, innen rechts	Corredera interior der.
4			+ 21100-6814021-00		1	Салазки наружные левые	Outer seat rail, LH	Glissière extérieure G	Schlitten, außen links	Corredera exterior izq.
4			+ 21100-6814020-00		1	Салазки наружные правые	Outer seat rail, RH	Glissière extérieure D	Schlitten, außen rechts	Carredera exterior der.
5			+ 21080-6814242-00		2	Прокладка	Gasket	Joint	Dichtung	Junta
6			+ 21080-6814234-01		2	Держатель рукоятки	Holder	Support	Halter	Sujetador
7			+ 00001-0009020-21		10	Болт M6x12	Bolt M6x12	Boulon M6x12	Schraube M6x12	Tornillo M6x12
8			+ 21080-6814232-00		2	Рукоятка регулировки спинки	Reclining adjustment knob, seat back	Poignée de réglage de dossier	Griff	Palanca de regulador de respaldo
9			00001-0026406-03		10	Шайба 6	Washer 6	Rondelle 6	Scheibe 6	Arandela 6
10			21100-6814270-00		4	Наконечник опоры	End piece	Embout d'appui	Lagerendstück	Casquillo del apoyo
11			+ 21100-6814318-00		2	Шарнир салазок	Joint, rails	Articulation de glissière	Schlittenbolzen	Articulación de carrederas
12			+ 00001-0010664-76		2	Кольцо упорное 16	Thrust ring 16	Bague de butée 16	Seegerring 16	Anillo de tope 16

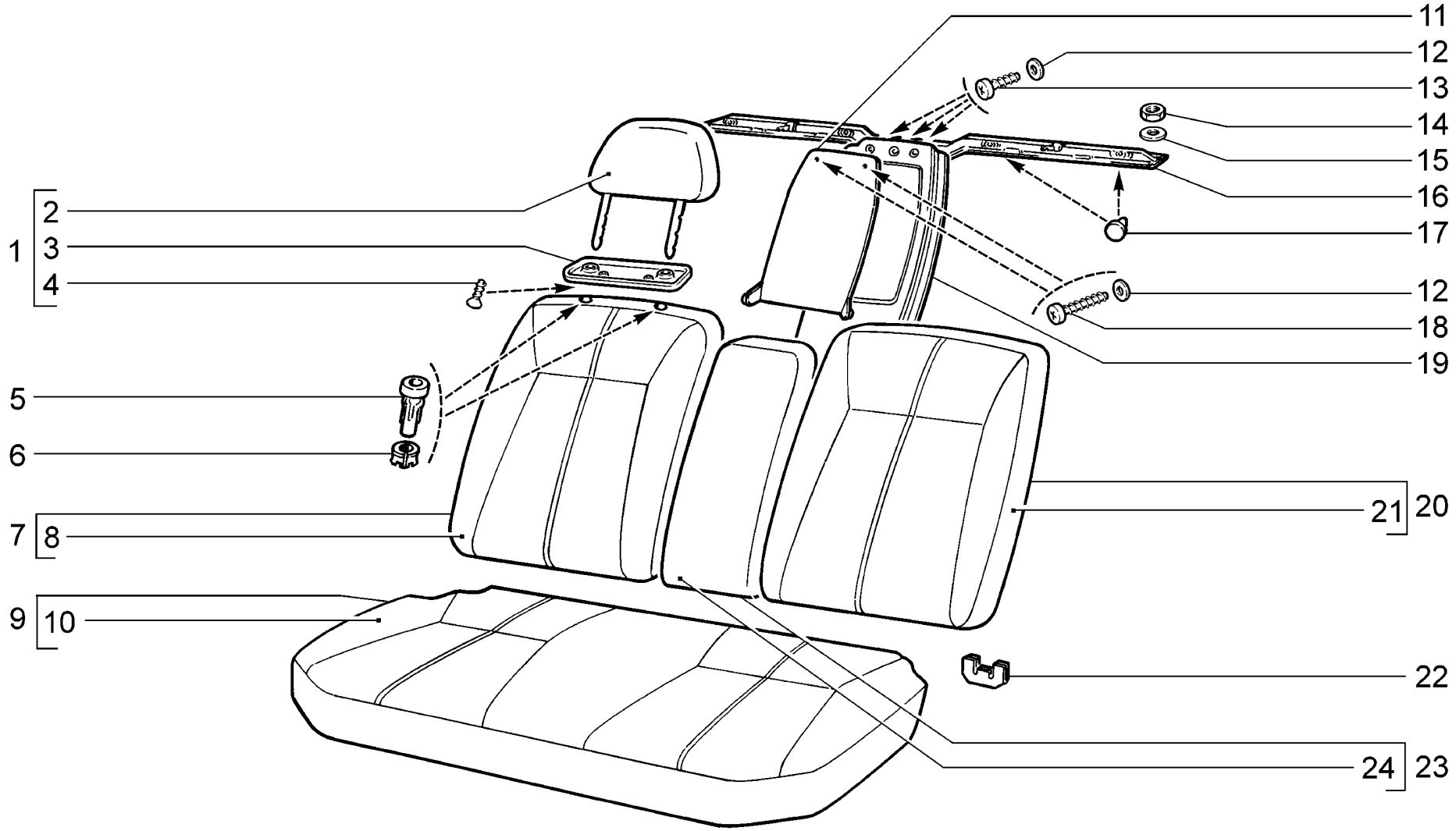

M120	**Сиденье заднее** **Rear seat** **Banquette arrière** **Rücksitze** **Asiento trasero**	**2110** **21101** **21101-01** **21101-02** **21101-51** **21101-52** **21102**	**21103** **21104** **21104-01** **21104-02 (01)** **21104-03 (02)** **21104-51** **21104-52**	**21104-53 (02)**

п. / It.	№ изв. / Notif. N.	Дата / Not.Data	Номер детали / Part N.	Применяемость / Application	Кол / QTY	RUS Наименование	GB Description	F Désignation	D Benennung	E Denominación
1			+21100-6828010-00	~	2	Подголовник заднего сиденья	Rear seat head restraint	Appui-tête de banquette arrière	Rücksitz-Kopflehne	Apoyacabeza del asiento trasero
1			+21100-6828010-10	~	2	Подголовник заднего сиденья	Rear seat head restraint	Appui-tête de banquette arrière	Rücksitz-Kopflehne	Apoyacabeza del asiento trasero
1			21100-6828010-20	~	2	Подголовник заднего сиденья	Rear seat head restraint	Appui-tête de banquette arrière	Rücksitz-Kopflehne	Apoyacabeza del asiento trasero
1			+21104-6828010-00	(01-19)(02)	2	Подголовник заднего сиденья	Rear seat head restraint	Appui-tête de banquette arrière	Rücksitz-Kopflehne	Apoyacabeza del asiento trasero
2			+21100-6828020-00	~	2	Обивка подголовника заднего сиденья	Head restraint trim	Garniture d'appui-tête	Kopflehnenpolsterung	Guarnicido de apoyabrazos
2			21100-6828020-10	~	2	Обивка подголовника заднего сиденья	Head restraint trim	Garniture d'appui-tête	Kopflehnenpolsterung	Guarnicido de apoyabrazos
2			21100-6828020-20	~	2	Обивка подголовника заднего сиденья	Head restraint trim	Garniture d'appui-tête	Kopflehnenpolsterung	Guarnicido de apoyabrazos
3			+21083-6818052-10		2	Облицовка подголовника	Plastic cover, head restraint	Revêtement d'appui-tête	Kopfstützenverkleidung	Revestimiento de apoyacabeza
4			+00001-0076797-01		4	Винт самонарезающий	Self-tapping screw	Vis taraudeuse	Blechschraube	Tornillo autorroscante
5			+21100-6828121-00		2	Направляющая левая	Guide, LH	Guide G	Führungsbuchse, links	Guía izq.
5			+21100-6828120-00		2	Направляющая правая	Guide, RH	Guide D	Führungsbuchse, rechts	Guía der.
6			21100-6828144-00		4	Втулка	Bush	Douille	Buchse	Casquillo
7			+21100-6820210-00	~	1	Спинка заднего сиденья правая	Rear seat back, RH	Dossier de banquette AR, D	Rücksitzbanklehne, rechts	Respaldo del asiento trasero der.
7			+21100-6820210-10	~	1	Спинка заднего сиденья правая	Rear seat back, RH	Dossier de banquette AR, D	Rücksitzbanklehne, rechts	Respaldo del asiento trasero der.
7			21100-6820210-20	~	1	Спинка заднего сиденья правая	Rear seat back, RH	Dossier de banquette AR, D	Rücksitzbanklehne, rechts	Respaldo del asiento trasero der.
7			21104-6820210-00	~ (01-19)(02)	1	Спинка заднего сиденья правая	Rear seat back, RH	Dossier de banquette AR, D	Rücksitzbanklehne, rechts	Respaldo del asiento trasero der.
7			+21104-6820210-01	~ (02)	1	Спинка заднего сиденья правая	Rear seat back, RH	Dossier de banquette AR D	Rücksitzbanklehne rechts	Respaldo del asiento trasero der
8			+21100-6822610-00	~	1	Обивка спинки заднего сиденья правая	Rear seat back trim, RH	Garniture de dossier de banquette AR, D	Rücklehnenbezug, rechts	Guarnicido del respaldo trasero der.
8			+21100-6822610-10	~	1	Обивка спинки заднего сиденья правая	Rear seat back trim, RH	Garniture de dossier de banquette AR, D	Rücklehnenbezug, rechts	Guarnicido del respaldo trasero der.
8			+21100-6822610-20	~	1	Обивка спинки заднего сиденья правая	Rear seat back trim, RH	Garniture de dossier de banquette AR, D	Rücklehnenbezug, rechts	Guarnicido del respaldo trasero der.
8			21104-6822610-00	~ (01-19)(02)	1	Обивка спинки заднего сиденья правая	Rear seat back trim, RH	Garniture de dossier de banquette AR, D	Rücklehnenbezug, rechts	Guarnicido del respaldo trasero der.
8			+21104-6822610-01	~ (02)	1	Обивка спинки сиденья правая	Seat backrest upholstery,RH	Garniture de dossier D	Sitzlehnenbezug rechts	Tapizado del respaldo del asiento derecho
9			+21100-6820110-00	~	1	Подушка заднего сиденья	Rear seat cushion	Coussin de banquette AR	Rücksitzpolsterung	Cojín del asiento trasero
9			+21100-6820110-10	~	1	Подушка заднего сиденья	Rear seat cushion	Coussin de banquette AR	Rücksitzpolsterung	Cojein del asiento trasero
9			21100-6820110-20	~	1	Подушка заднего сиденья	Rear seat cushion	Coussin de banquette AR	Rücksitzpolsterung	Cojein del asiento trasero
9			21104-6820110-00	~ (01-19)(02)	1	Подушка заднего сиденья	Rear seat cushion	Coussin de banquette AR	Rücksitzpolsterung	Cojein del asiento trasero
9			+21104-6820110-01	~ (02)	1	Подушка заднего сиденья	Rear seat cushion	Coussin de banquette AR	Rücksitzpolsterung	Cojín del asiento trasero
10			+21100-6822310-00	~	1	Обивка подушки задней	Rear seat cushion trim	Garniture de coussin de banquette AR	Sitzpolsterbezug	Guarnicido de cojín trasero
10			+21100-6822310-10	~	1	Обивка подушки задней	Rear seat cushion trim	Garniture de coussin de banquette AR	Sitzpolsterbezug	Guarnicido de cojín trasero
10			+21100-6822310-20	~	1	Обивка подушки задней	Rear seat cushion trim	Garniture de coussin de banquette AR	Sitzpolsterbezug	Guarnicido de cojín trasero
10			21104-6822310-00	~ (01-19)(02)	1	Обивка подушки задней	Rear seat cushion trim	Garniture de coussin de banquette AR	Sitzpolsterbezug	Guarnicido de cojín trasero
10			+21104-6822310-01	~ (02)	1	Обивка подушки переднего сиденья	Front seat cushion trim	Garniture de coussin de siège AV	Sitzpolsterbezug	Guarnecido del cojín asiento delantero

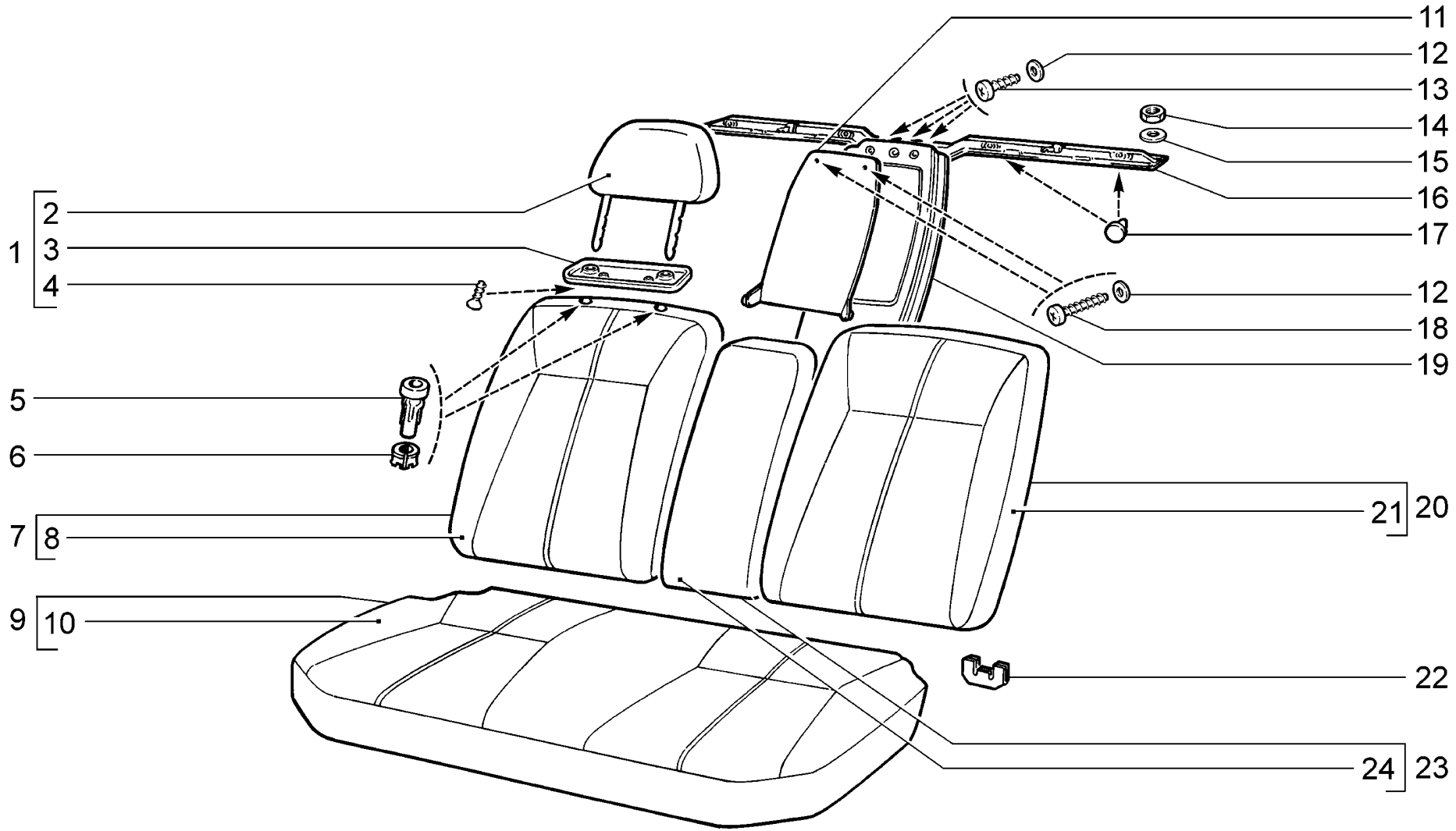

M120	**Сиденье заднее** **Rear seat** **Banquette arrière** **Rücksitze** **Asiento trasero**	**2110** **21101** **21101-01** **21101-02** **21101-51** **21101-52** **21102**	**21103** **21104** **21104-01** **21104-02 (01)** **21104-03 (02)** **21104-51** **21104-52**	**21104-53 (02)**

п. / It.	№ изв. / Notif. N.	Дата / Not.Data	Номер детали / Part N.	Применяемость / Application	Кол / QTY	RUS Наименование	GB Description	F Désignation	D Benennung	E Denominación
11			21100-6820176-00	~	1	Крышка опоры подлокотника	Armrest support cover	Couvercle d'appui de l'accoudoir	Lagerungsdeckel	Tapa de soporte apoyabrazos
11			21100-6820176-01	~	1	Крышка опоры подлокотника	Armrest support cover	Couvercle d'appui de l'accoudoir	Lagerungsdeckel	Tapa de soporte apoyabrazos
12			+00001-0005193-07		5	Шайба 5	Washer 5	Rondelle 5	Scheibe 5	Arandela 5
13			+00001-0076705-07		3	Винт самонарезающий	Self-tapping screw	Vis taraudeuse	Blechschraube	Tornillo autorroscante
14			+00001-0061008-11		8	Гайка M8	Nut M8	Ecrou M8	Mutter M8	Tuerca M8
15			+00001-0025983-71		8	Шайба 8 стопорная	Lock washer 8	Rondelle d'arrêt 8	Sicherungsscheibe 8	Arandela 8 de fijación
16			+21100-6820140-00		1	Поперечина	Crossmember	Traverse	Querträger	Traviesa
17			+21100-6820062-00		4	Буфер заднего сиденья	Buffer, rear seat	Tampon de banquette AR	Puffer	Tope asiento trasero
18			+00001-0076716-07		2	Винт самонарезающий	Self-tapping screw	Vis taraudeuse	Blechschraube	Tornillo autorroscante
19			+21100-6820172-00		1	Опора подлокотника	Armrest support	Appui de l'accoudoir	Armstützenlagerung	Soporte del apoyabrazos
20			+21100-6820211-00	~	1	Спинка заднего сиденья левая	Rear seat back, LH	Dossier de banquette AR, G	Rücksitzbanklehne, links	Respaldo del asiento trasero izq.
20			+21100-6820211-10	~	1	Спинка заднего сиденья левая	Rear seat back, LH	Dossier de banquette AR, G	Rücksitzbanklehne, links	Respaldo del asiento trasero izq.
20			21100-6820211-20	~	1	Спинка заднего сиденья левая	Rear seat back, LH	Dossier de banquette AR, G	Rücksitzbanklehne, links	Respaldo del asiento trasero izq.
20			21104-6820211-00	~ (01-19)(02)	1	Спинка заднего сиденья левая	Rear seat back, LH	Dossier de banquette AR, G	Rücksitzbanklehne, links	Respaldo del asiento trasero izq.
20			+21104-6820211-01	~ (02)	1	Спинка заднего сиденья левая	Rear seat back, LH	Dossier de banquette AR, G	Rücksitzbanklehne, links	Respaldo del asiento trasero izq.
21			+21100-6822611-00	~	1	Обивка спинки заднего сиденья левая	Rear seat back trim, LH	Garniture de dossier de banquette AR, G	Rücklehnenbezug, links	Guarnicido del respaldo trasero izq.
21			+21100-6822611-10	~	1	Обивка спинки заднего сиденья левая	Rear seat back trim, LH	Garniture de dossier de banquette AR, G	Rücklehnenbezug, links	Guarnicido del respaldo trasero izq.
21			+21100-6822611-20	~	1	Обивка спинки заднего сиденья левая	Rear seat back trim, LH	Garniture de dossier de banquette AR, G	Rücklehnenbezug, links	Guarnicido del respaldo trasero izq.
21			21104-6822611-00	~ (01-19)(02)	1	Обивка спинки заднего сиденья левая	Rear seat back trim, LH	Garniture de dossier de banquette AR, G	Rücklehnenbezug, links	Guarnicido del respaldo trasero izq.
21			+21104-6822611-01	~ (02)	1	Обивка спинки сиденья левая	Seat backrest upholstery,LH	Garniture de dossier G	Sitzlehnenbezug links	Tapizado del respaldo del asiento izquierdo
22			+21100-6824178-00		4	Облицовка петли	Hinge trim	Enjoliveur de charnière	Scharnierverkleidung	Revestimiento de la bisagra
23			+21100-6826110-00	~	1	Подлокотник задний средний	Rear armrest, centre	Accoudoir arrière central	Mittelarmstütze	Descansabrazos trasero central
23			+21100-6826110-10	~	1	Подлокотник задний средний	Rear armrest, centre	Accoudoir arrière central	Mittelarmstütze	Descansabrazos trasero central
23			21100-6826110-20	~	1	Подлокотник задний средний	Rear armrest, centre	Accoudoir arrière central	Mittelarmstütze	Descansabrazos trasero central
23			+21104-6826110-00	(01-19)(02)	1	Подлокотник задний средний	Rear armrest, centre	Accoudoir arrière central	Mittelarmstütze	Descansabrazos trasero central
24			+21100-6826310-00	~	1	Обивка подлокотника	Armrest trim	Garniture d'accoudoir	Armstützenpolsterung	Guarnicido de apoyabrazos
24			21100-6826310-10	~	1	Обивка подлокотника	Armrest trim	Garniture d'accoudoir	Armstützenpolsterung	Guarnicido de apoyabrazos
24			21100-6826310-20	~	1	Обивка подлокотника	Armrest trim	Garniture d'accoudoir	Armstützenpolsterung	Guarnicido de apoyabrazos
24			21104-6826310-20	(01-19)(02)	1	Обивка подлокотника	Armrest trim	Garniture d'accoudoir	Armstützenpolsterung	Guarnicido de apoyabrazos

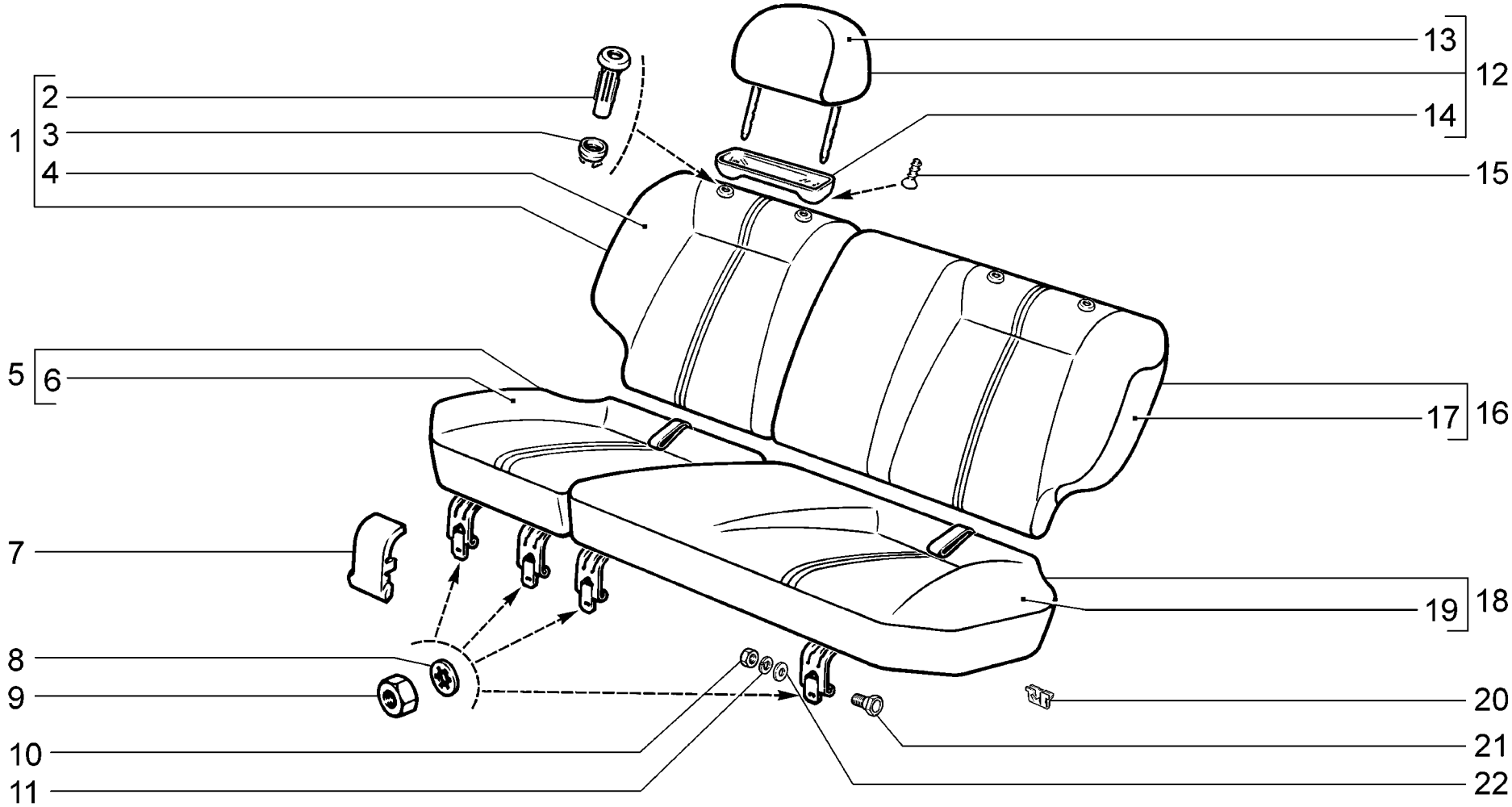

M121	**Сиденье заднее** **Rear seat** **Banquette arrière** **Rücksitze** **Asiento trasero**	**2111** **21112** **21112-01** **21112-02** **21112-51** **21112-52** **21113**	**21114** **21114-01** **21114-02** **21114-51** **21114-52** **2112** **21121**	**21121-01** **21121-02** **21121-51** **21121-52** **21124** **21124-01** **21124-02**	**21124-51** **21124-52**

п. It.	№ изв. Notif. N.	Дата Not.Data	Номер детали Part N.	Применяемость Application	Кол QTY	RUS Наименование	GB Description	F Désignation	D Benennung	E Denominación
1			+ 21110-6820210-00	~	1	Спинка заднего сиденья правая	Rear seat back, RH	Dossier de banquette AR, D	Rücksitzbanklehne, rechts	Respaldo del asiento trasero der.
1			+ 21110-6820210-10	~	1	Спинка заднего сиденья правая	Rear seat back, RH	Dossier de banquette AR, D	Rücksitzbanklehne, rechts	Respaldo del asiento trasero der.
1			+ 21110-6820210-20	~	1	Спинка заднего сиденья правая	Rear seat back, RH	Dossier de banquette AR, D	Rücksitzbanklehne, rechts	Respaldo del asiento trasero der.
2			+ 21100-6828121-00		2	Направляющая левая	Guide, LH	Guide G	Führungsbuchse, links	Guía izq.
2			+ 21100-6828120-00		2	Направляющая правая	Guide, RH	Guide D	Führungsbuchse, rechts	Guía der.
3			+ 21110-6828144-00		4	Втулка	Bush	Douille	Buchse	Casquillo
4			+ 21110-6822610-00	~	1	Обивка спинки заднего сиденья правая	Rear seat back trim, RH	Garniture de dossier de banquette AR, D	Rücklehnenbezug, rechts	Guarnicido del respaldo trasero der.
4			+ 21110-6822610-10	~	1	Обивка спинки заднего сиденья правая	Rear seat back trim, RH R	Garniture de dossier de banquette AR, D	Rücklehnenbezug, rechts	Guarnicido del respaldo trasero der.
4			+ 21110-6822610-20	~	1	Обивка спинки заднего сиденья правая	Rear seat back trim, RH	Garniture de dossier de banquette AR, D	Rücklehnenbezug, rechts	Guarnicido del respaldo trasero der.
5			+ 21110-6820110-00	~	1	Подушка заднего сиденья правая	Rear seat cushion, RH	Coussin de banquette AR, D	Rücksitzpolsterung, rechts	Cojín del asiento trasero der.
5			+ 21110-6820110-10	~	1	Подушка заднего сиденья правая	Rear seat cushion, RH	Coussin de banquette AR, D	Rücksitzpolsterung, rechts	Cojín del asiento trasero der.
5			+ 21110-6820110-20	~	1	Подушка заднего сиденья правая	Rear seat cushion, RH	Coussin de banquette AR, D	Rücksitzpolsterung, rechts	Cojín del asiento trasero der.
6			+ 21110-6822310-00	~	1	Обивка подушки заднего сиденья правая	Rear seat cushion trim RH	Garniture de coussin de banquette AR, G	Sitzpolsterbezug, rechts	Guarnicido de cojín trasero der.
6			+ 21110-6822310-10	~	1	Обивка подушки заднего сиденья правая	Rear seat cushion trim RH	Garniture de coussin de banquette AR, G	Sitzpolsterbezug, rechts	Guarnicido de cojín trasero der.
6			+ 21110-6822310-20	~	1	Обивка подушки заднего сиденья правая	Rear seat cushion trim RH	Garniture de coussin de banquette AR, G	Sitzpolsterbezug, rechts	Guarnicido de cojín trasero der.
7			+ 21110-6824176-00		4	Облицовка петли	Hinge trim	Enjoliveur de charnière	Scharnierverkleidung	Revestimiento de la bisagra
8			+ 00001-0026053-71		4	Шайба 6 стопорная	Lock washer 6	Rondelle d'arrêt 6	Sicherungsscheibe 6	Arandela 6 de fijación
9			+ 00001-0058962-21		4	Гайка М6	Nut M6	Ecrou M6	Mutter M6	Tuerca M6
10			+ 00001-0021647-11		4	Гайка М10х1,25	Nut M10x1.25	Ecrou M10x1,25	Mutter M10x1,25	Tuerca M10x1,25
11			+ 00001-0005168-70		4	Шайба 10 пружинная	Spring washer 10	Rondelle élastique 10	Federscheibe 10	Arandela 10 elástica
12			+ 21110-6828010-00	~	1	Подголовник заднего сиденья	Rear seat head restraint	Appui-tête de banquette arrière	Rücksitz-Kopflehne	Apoyacabeza del asiento trasero
12			+ 21110-6828010-10	~	1	Подголовник заднего сиденья	Rear seat head restraint	Appui-tête de banquette arrière	Rücksitz-Kopflehne	Apoyacabeza del asiento trasero
12			+ 21110-6828010-20	~	1	Подголовник заднего сиденья	Rear seat head restraint	Appui-tête de banquette arrière	Rücksitz-Kopflehne	Apoyacabeza del asiento trasero
13			+ 21100-6818020-00	~	2	Обивка подголовника	Trim, head restraint	Garniture d'appui-tête	Kopflehnenpolsterung	Guarnicido de apoyacabeza
13			21100-6818020-10	~	2	Обивка подголовника	Trim, head restraint	Garniture d'appui-tête	Kopflehnenpolsterung	Guarnicido de apoyacabeza
13			21100-6818020-20	~	2	Обивка подголовника	Trim, head restraint	Garniture d'appui-tête	Kopflehnenpolsterung	Guarnicido de apoyacabeza
14			21083-6818052-10		2	Облицовка подголовника	Plastic cover, head restraint	Revêtement d'appui-tête	Kopfstützenverkleidung	Revestimiento de apoyacabeza
15			+ 00001-0076797-01		4	Винт самонарезающий	Self-tapping screw	Vis taraudeuse	Blechschraube	Tornillo autorroscante
16			+ 21110-6820211-00	~	1	Спинка заднего сиденья левая	Rear seat back, LH	Dossier de banquette AR, G	Rücksitzbanklehne, links	Respaldo del asiento trasero izq.
16			+ 21110-6820211-10	~	1	Спинка заднего сиденья левая	Rear seat back, LH	Dossier de banquette AR, G	Rücksitzbanklehne, links	Respaldo del asiento trasero izq.
16			+ 21110-6820211-20	~	1	Спинка заднего сиденья левая	Rear seat back, LH	Dossier de banquette AR, G	Rücksitzbanklehne, links	Respaldo del asiento trasero izq.
17			+ 21110-6822611-00	~	1	Обивка спинки заднего сиденья левая	Rear seat back trim, LH	Garniture de dossier de banquette AR, G	Rücklehnenbezug, links	Guarnicido del respaldo trasero izq.
17			+ 21110-6822611-10	~	1	Обивка спинки заднего сиденья левая	Rear seat back trim, LH	Garniture de dossier de banquette AR, G	Rücklehnenbezug, links R	Guarnicido del respaldo trasero izq.
17			+ 21110-6822611-20	~	1	Обивка спинки заднего сиденья левая	Rear seat back trim, LH	Garniture de dossier de banquette AR, G	Rücklehnenbezug, links	Guarnicido del respaldo trasero izq.
18			+ 21110-6820111-00	~	1	Подушка заднего сиденья левая	Rear seat cushion, LH	Coussin de banquette AR, G	Rücksitzpolsterung, links	Cojín del asiento trasero izq.
18			+ 21110-6820111-10	~	1	Подушка заднего сиденья левая	Rear seat cushion, LH	Coussin de banquette AR, G	Rücksitzpolsterung, links	Cojín del asiento trasero izq.
18			+ 21110-6820111-20	~	1	Подушка заднего сиденья левая	Rear seat cushion, LH	Coussin de banquette AR, G	Rücksitzpolsterung, links	Cojín del asiento trasero izq.
19			+ 21110-6822311-00	~	1	Обивка подушки заднего сиденья левая	Rear seat cushion trim LH	Garniture de coussin de banquette AR, D	Sitzpolsterbezug, links	Guarnicido de cojín trasero izq.
19			+ 21110-6822311-10	~	1	Обивка подушки заднего сиденья левая	Rear seat cushion trim LH	Garniture de coussin de banquette AR, D	Sitzpolsterbezug, links	Guarnicido de cojín trasero izq.
19			+ 21110-6822311-20		1	Обивка подушки заднего сиденья левая	Rear seat cushion trim LH	Garniture de coussin de banquette AR, D	Sitzpolsterbezug, links	Guarnicido de cojín trasero izq.
20			+ 21110-6822428-00		40	Держатель обивки	Securing clip	Support	Befestigungsstück	Fijador del tapizado
21			+ 21110-6824062-00		4	Ось петли спинки	Hinge pin	Axe de charnière	Scharnierbolzen	Eje de bisagra
22			+ 00001-0026386-71		4	Шайба 10	Washer 10	Rondelle 10	Scheibe 10	Arandela 10

M121

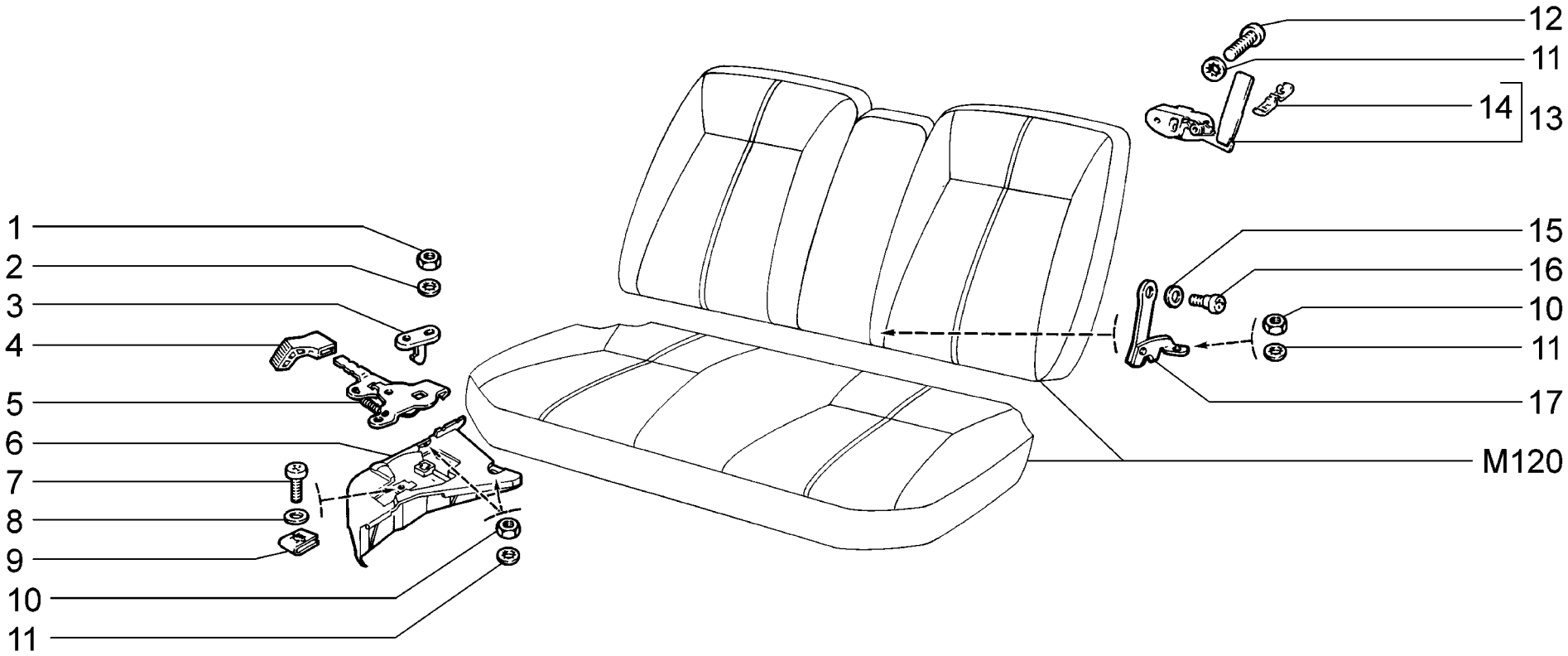

M130	**Механизм установки заднего сиденья** **Rear seat mounts** **Mécanisme d'installation de banquette arrière** **Einstellung der Rücksitze** **Mecanismo de instalación de asiento trasero**	**2110** **21101** **21101-01** **21101-02** **21101-51** **21101-52** **21102**	**21103** **21104** **21104-01** **21104-02** **21104-03** **21104-51** **21104-52**	**21104-53**

п. It.	№ изв. Notif. N.	Дата Not.Data	Номер детали Part N.	Применяемость Application	Кол QTY	RUS Наименование	GB Description	F Désignation	D Benennung	E Denominación
1			+ 00001-0058964-11		4	Гайка M5	Nut M5	Ecrou M5	Mutter M5	Tuerca M5
2			+ 00001-0026052-71		4	Шайба 5 стопорная	Lock washer 5	Rondelle d'arrêt 5	Sicherungsscheibe 5	Arandela 5 de fijación
3			+ 21100-6824206-00		2	Фиксатор замка подушки	Cushion lock stop	Arrêtoir de verrou de coussin	Sitzpolsterschloß-Verriegelung	Fijador del cierre
4			+ 21100-6824213-00		1	Рукоятка замка левая	Lock handle, LH	Manette de verrou G	Schloßgriff, links	Manija del cierre izq.
4			+ 21100-6824212-00		1	Рукоятка замка правая	Lock handle RH	Manette de verrou D	Schloßgriff, rechts	Manija del cierre der.
5			+ 21100-6824201-00		1	Замок подушки сиденья левый	Cushion lock, LH	Verrou de coussin G	Sitzpolsterschloß, links	Cierre del cojín
5			+ 21100-6824200-00		1	Замок подушки сиденья правый	Cushion lock, RH	Verrou de coussin D	Sitzpolsterschloß, rechts	Cierre del cojín
6			+ 21100-6820127-00		1	Опора подушки сиденья левая	LH mounting, rear seat cushion	Embase de coussin G	Polsterlagerung, links	Apoyo del cojín del asiento izq.
6			+ 21100-6820126-00		1	Опора подушки сиденья правая	RH mounting, rear seat cushion	Embase de coussin D	Polsterlagerung, rechts	Apoyo del cojín del asiento der.
7			+ 21030-8109142-00		2	Винт самонарезающий	Self-tapping screw	Vis taraudeuse	Blechschraube	Tornillo autorroscante
8			+ 00001-0005195-01		2	Шайба 7	Washer 7	Rondelle 7	Scheibe 7	Arandela 7
9			+ 21010-8109143-00		2	Гайка пружинная	Spring nut	Bride à ressort	Federmutter	Tuerca elástica
10			+ 00001-0058962-11		6	Гайка M6	Nut M6	Ecrou M6	Mutter M6	Tuerca M6
11			+ 00001-0026053-71		10	Шайба 6 стопорная	Lock washer 6	Rondelle d'arrêt 6	Sicherungsscheibe 6	Arandela 6 de fijación
12			+ 00001-0032764-01		4	Винт M6x20	Screw M6x20	Vis M6x20	Schraube M6x20	Tornillo M6x20
13			21100-6824111-00		1	Замок спинки сиденья левый	Seat back lock, LH	Verrou de dossier G	Rücklehnenschloß, links	Cierre del respaldo del asiento izq.
13			21100-6824110-00		1	Замок спинки сиденья правый	Seat back lock, RH	Verrou de dossier D	Rücklehnenschloß, rechts	Cierre de respaldo asiento der.
14			+ 21100-6824186-00		2	Фиксатор рукоятки замка	Lock handle stop	Arrêtoir de poignée de verrou	Verriegelung	Fijador
15			+ 00001-0026437-01		2	Шайба 6	Washer 6	Rondelle 6	Scheibe 6	Arandela 6
16			+ 21100-6826164-00		2	Ось подлокотника	Armrest shaft	Axe d'accoudoir	Armstützenbolzen	Eje del descansabrazo
17			+ 21100-6826153-00		1	Петля подлокотника левая	Armrest hinge, LH	Charnière d'accoudoir G	Armstützenscharnier, links	Bisagra del apoyabrazos izq.
17			+ 21100-6826152-00		1	Петля подлокотника правая	Armrest hinge, RH	Charnière d'accoudoir D	Armstützenscharnier, rechts	Bisagra del apoyabrazos der.

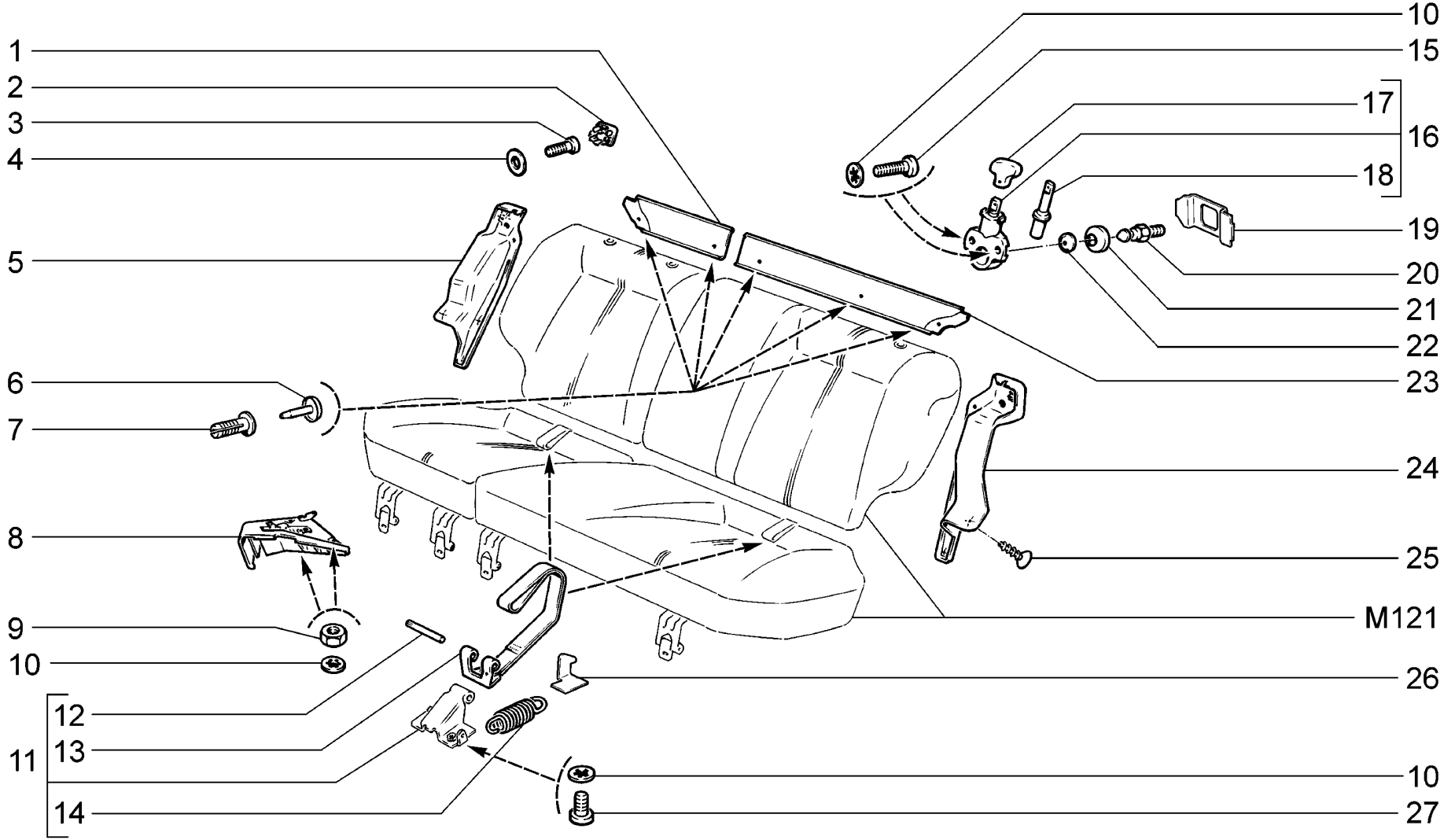

M131	**Механизм установки заднего сиденья** **Rear seat mounts** **Mécanisme d'installation de banquette arrière** **Einstellung der Rücksitze** **Mecanismo de instalación de asiento trasero**	**2111** **21112** **21112-01** **21112-02** **21112-51** **21112-52** **21113**	**21114** **21114-01** **21114-02** **21114-51** **21114-52** **2112** **21121**	**21121-01** **21121-02** **21121-51** **21121-52** **21124** **21124-01** **21124-02**	**21124-51** **21124-52**

п. It.	№ изв. Notif. N.	Дата Not.Data	Номер детали Part N.	Применяемость Application	Кол QTY	RUS Наименование	GB Description	F Désignation	D Benennung	E Denominación
1			+21110-6822812-00		1	Панель средняя правая	RH middle panel	Panneau de dossier D	Rücklehnenblech mitten rechts	Panel central der.
2			+21110-6822818-00		2	Заглушка	Plug	Obturateur	Stopfen	Tapón
3			+00001-0032742-01		2	Винт М5х16	Screw M5x16	Vis M5x16	Schraube M5x16	Tornillo M5x16
4			+00001-0026427-01		2	Шайба 8	Washer 8	Rondelle 8	Scheibe 8	Arandela 8
5			+21110-6822814-00		1	Панель спинки правая	RH seat back panel	Panneau de dossier D	Rücklehnenblech rechts	Panel de respaldo der.
6			+21080-5402271-00		5	Фиксатор держателя обивки	Pin, securing clip	Attache de clip	Haltersperre	Fijador del revestimiento
7			+21080-5402270-00		5	Держатель обивки	Securing clip	Clip	Befestigungsstück	Grapa tapizado
8			+21100-6820127-00		1	Опора подушки сиденья левая	LH mounting, rear seat cushion	Embase de coussin G	Polsterlagerung, links	Apoyo del cojín del asiento izq.
8			+21100-6820126-00		1	Опора подушки сиденья правая	RH mounting, rear seat cushion	Embase de coussin D	Polsterlagerung, rechts	Apoyo del cojín del asiento der.
9			+00001-0058962-11		4	Гайка М6	Nut M6	Ecrou M6	Mutter M6	Tuerca M6
10			+00001-0026053-71		12	Шайба 6 стопорная	Lock washer 6	Rondelle d'arrêt 6	Sicherungsscheibe 6	Arandela 6 de fijación
11			+21110-6824200-00		2	Замок подушки сиденья	Cushion lock	Verrou de coussin	Sitzpolsterschloß	Cierre del cojín
12			+21210-6306028-00		2	Ось замка	Shaft	Axe de verrou	Achse	Eje del cierre
13			+21080-6824210-00		2	Привод замка	Lock linkage	Commande de verrou	Schloßantrieb	Mando del cierre
14			+21080-6824208-00		2	Пружина замка	Spring	Ressort de verrou	Schloßfeder	Muelle
15			+00001-0032764-01		4	Винт М6х20	Screw M6x20	Vis M6x20	Schraube M6x20	Tornillo M6x20
16			+21110-6824110-01		2	Замок спинки сиденья	Seat back lock	Verrou de dossier	Rücklehnenschloß	Cierre de respaldo asiento
17			+21110-6824156-00		2	Рукоятка замка	Handle, lock	Manette	Schloßgriff	Manija del cierre
18			+21080-6824122-00		2	Язычок замка	Lock tongue	Ergot de verrou	Schloßzunge	Lámina del cierre
19			+21110-6824114-00		2	Держатель	Retainer	Porte-plaque	Halter	Portacordón
20			+21080-6824102-00		2	Фиксатор замка	Lock catch	Arrêtoir de verrou	Schloßverriegelung	Fijador del cierre
21			+21080-6824184-00		2	Облицовка фиксатора	Trim	Revêtement d'arrêtoir	Verriegelungsverkleidung	Revestimiento del fiador
22			+21110-6820078-00		1	Буфер заднего сиденья	Buffer, rear seat	Tampon de banquette AR	Puffer	Tope asiento trasero
23			+21110-6822813-00		1	Панель средняя левая	LH middle panel	Panneau de dossier G	Rücklehnenblech mitten links	Panel central izq.
24			+21110-6822815-00		1	Панель спинки левая	LH seat back panel	Panneau de dossier G	Rücklehnenblech links	Panel de respaldo izq.
25			+00001-0076788-03		6	Винт самонарезающий	Self-tapping screw	Vis taraudeuse	Blechschraube	Tornillo autorroscante
26			+21110-6824206-00		2	Фиксатор замка подушки	Cushion lock stop	Arrêtoir de verrou de coussin	Sitzpolsterschloß-Verriegelung	Fijador del cierre
27			+00001-0032760-01		4	Винт М6х12	Screw M6x12	Vis M6x12	Schraube M6x12	Tornillo M6x12

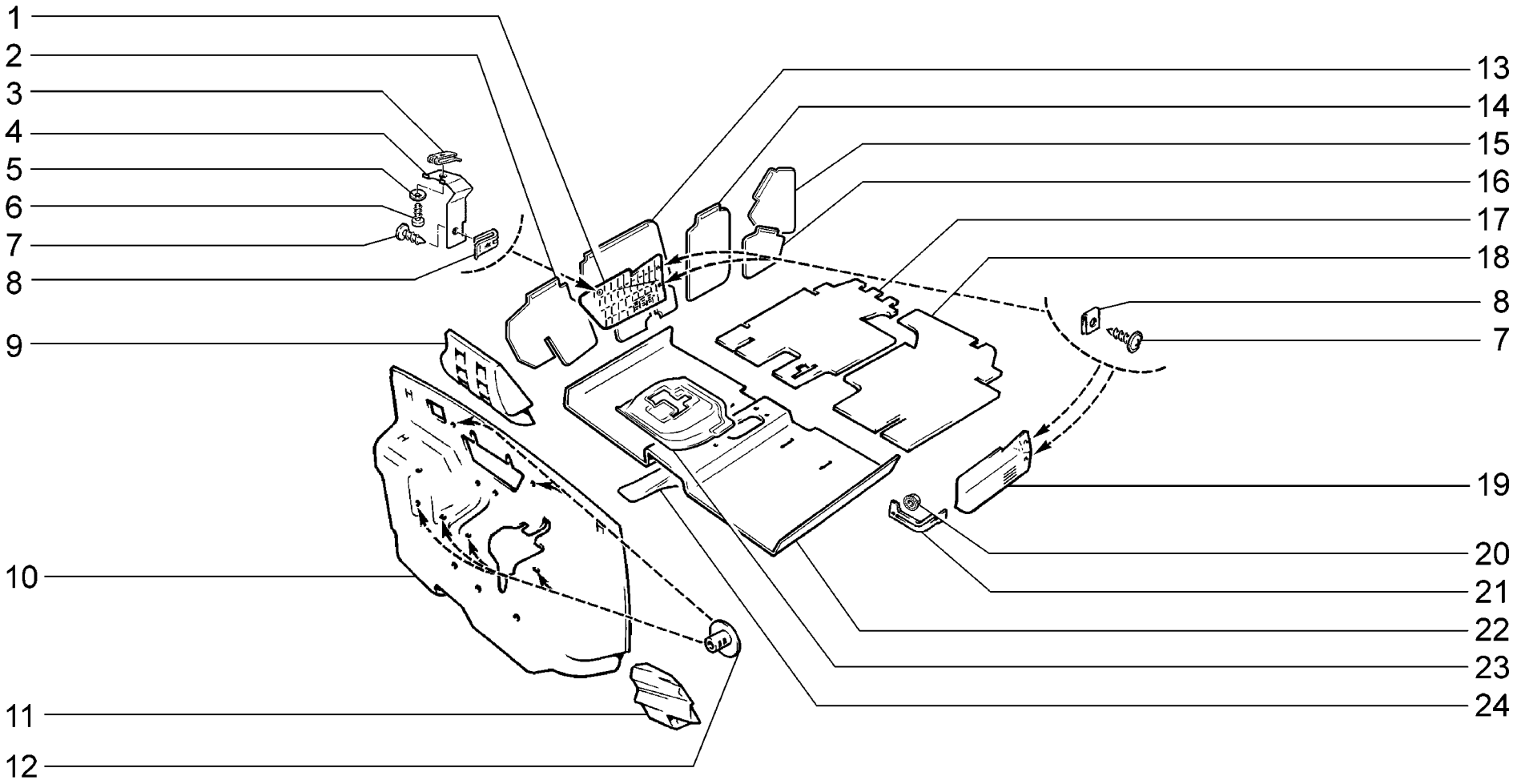

M140	**Термошумоизоляция салона** **Interior thermal and noise insulation** **Isolations thermique et phonique de l'habitacle** **Wärmeisolation und Schalldämpfung** **Aislamiento térmosonoro del habitáculo**	**2110** **21101** **21101-01** **21101-02** **21101-51** **21101-52** **21102**	**21103** **21104** **21104-01** **21104-02** **21104-03** **21104-51** **21104-52**	**21104-53** **2111** **21112** **21112-01** **21112-02** **21112-51** **21112-52**	**21113** **21114** **21114-01** **21114-02** **21114-51** **21114-52** **2112**	**21121** **21121-01** **21121-02** **21121-51** **21121-52** **21124** **21124-01**	**21124-02** **21124-51** **21124-52**

п. It.	№ изв. Notif. N.	Дата Not.Data	Номер детали Part N.	Применяемость Application	Кол QTY	RUS Наименование	GB Description	F Désignation	D Benennung	E Denominación
1			+21100-5007464-00		1	Экран боковой правый	Side shield, RH	Ecran latéral D	Abschirmung, seitlich rechts	Pantalla lateral
2			+21100-5007341-00		1	Пластина передней двери левая	Front door plate, left	Feuille d'étanchéité G de la porte AV	Vordertürplatte links	Hoja de la puerta delantera izquierda
2			+21100-5007340-00		1	Пластина передней двери правая	Front door plate, right	Feuille d'étanchéité D de la porte AV	Vordertürplatte rechts	Hoja de la puerta delantera derecha
3			+21010-8109137-00		1	Гайка пружинная	Spring nut	Bride à ressort	Federmutter	Tuerca elástica
4			+21100-5007468-00		1	Кронштейн крепления экрана	Bracket	Support	Halter	Soporte
5			+00001-0025991-71		1	Шайба 5 стопорная	Lock washer 5	Rondelle d'arrêt 5	Sicherungsscheibe 5	Arandela 5 de fijación
6			+00001-0076701-01		1	Винт самонарезающий	Self-tapping screw	Vis taraudeuse	Blechschraube	Tornillo autorroscante
7			+21140-5325388-00		5	Винт самонарезающий	Self-tapping screw	Vis taraudeuse	Blechschraube	Tornillo autorroscante
8			+00001-0041897-76		5	Скоба	Clip	Etrier	Bügel	Grapa
9			+21100-5007060-00	~	1	Подушка выравнивающая	Mounting rubber	Tampon de compensation	Ausgleichkissen	Elemento de alineación
9			+21100-5007060-20	~	1	Подушка выравнивающая	Mounting rubber	Tampon de compensation	Ausgleichkissen	Elemento de alineación
10			+21100-5007032-00	~	1	Обивка щитка передка	Bulkhead insulation	Garniture de tablier d'auvant	Stirnwandverkleidung	Tapizado de salpicadero
10			+21100-5007032-20	(AB)(14)	1	Обивка щитка передка	Bulkhead insulation	Garniture de tablier d'auvant	Stirnwandverkleidung	Tapizado de salpicadero
10			+21100-5007032-30	~	1	Обивка щитка передка	Bulkhead insulation	Garniture de tablier d'auvant	Stirnwandverkleidung	Tapizado de salpicadero
11			+21100-5007070-00		1	Подушка опорная	Mounting rubber	Semelle d'appui	Lagerkissen	Tope de apoyo
12			+21100-5007248-00		6	Пистон	Retaining clip	Attache	Knopf	Grapa
13			+21100-5007345-00		1	Пластина передней двери задняя левая	Front door plate, rear left	Feuille d'étanchéité AR G de la porte AV	Vordertürplatte hinten links	Hoja de la puerta delantera trasera izquierda
13			+21100-5007344-00		1	Пластина передней двери задняя правая	Front door plate, rear right	Feuille d'étanchéité AR D de la porte AV	Vordertürplatte hinten rechts	Hoja de la puerta delantera trasera derecha
14			+21100-5007371-00		1	Пластина задней двери передняя левая	Rear door plate, front left	Feuille d'étanchéité AV G de la porte AR	Hintertürplatte vorne links	Hoja de la puerta trasera delantera izquierda
14			+21100-5007370-00		1	Пластина задней двери передняя правая	Rear door plate, front right	Feuille d'étanchéité AV D de la porte AR	Hintertürplatte vorne rechts	Hoja de la puerta trasera delantera derecha
15			+21100-5007376-00		1	Пластина задняя верхняя правая	Rear plate, upper right	Feuille d'étanchéité AR D supérieure	Platte hinten rechts oben	Hoja de empaquetadura trasera superior derecha
15			+21100-5007377-00		1	Пластина задняя верхняя левая	Rear plate, upper left	Feuille d'étanchéité AR G supérieure	Platte hinten links oben	Hoja de empaquetadura trasera superior izquierda
16			+21100-5007395-00		1	Пластина задняя нижняя левая	Rear plate, lower left	Feuille d'étanchéité AR G inférieure	Platte hinten links unten	Hoja de empaquetadura trasera inferior izquierda
16			+21100-5007394-00		1	Пластина задняя нижняя правая	Rear plate, lower right	Feuille d'étanchéité AR D inférieure	Platte hinten rechts unten	Hoja de empaquetadura trasera inferior derecha
17			+21120-5007232-00		1	Обивка пола средняя правая	Floor insulation, middle RH	Garniture de plancher médiane D	Bodenverkleidung, mitten rechts	Tapizado de piso central der.
18			+21120-5007233-00		1	Обивка пола средняя левая	Floor insulation, middle LH	Garniture de plancher médiane G	Bodenverkleidung, mitten links	Tapizado de piso central izq.
19			+21100-5007465-00		1	Экран боковой левый	Side shield, LH	Ecran latéral G	Abschirmung, seitlich links	Pantalla lateral izq.
20			+00001-0038321-01		1	Гайка М6 с зубчатым буртиком	Toothed collar nut M6	Ecrou M6 à collet denté	Zahnbundmutter M6	Tuerca M6 de collar dentado
21			+21100-5007470-00		1	Кронштейн	Bracket	Support	Halter	Soporte
22			+21100-5007210-00	(AB)(14)	1	Обивка пола передняя	Floor insulation, front	Garniture de plancher avant	Bodenverkleidung, vorne	Tapizado del piso delantero
22			+21100-5007210-30	~	1	Обивка пола передняя	Floor insulation, front	Garniture de plancher avant	Bodenverkleidung, vorne	Tapizado del piso delantero
22			+21120-5007210-00	~	1	Обивка пола передняя	Floor insulation, front	Garniture de plancher avant	Bodenverkleidung, vorne	Tapizado del piso delantero
23			+21100-5007220-00	(AB)(14)	1	Обивка тоннеля пола	Sound deadener, floor tunnel	Garniture de tunnel	Mittelkonsolenverkleidung	Guarnicido de piso
24			+21100-5007080-00		1	Подушка выравнивающая	Mounting rubber	Tampon de compensation	Ausgleichkissen	Elemento de alineación
24			+21100-5007080-20	(AB)(14)	1	Подушка выравнивающая	Mounting rubber	Tampon de compensation	Ausgleichkissen	Elemento de alineación

M140

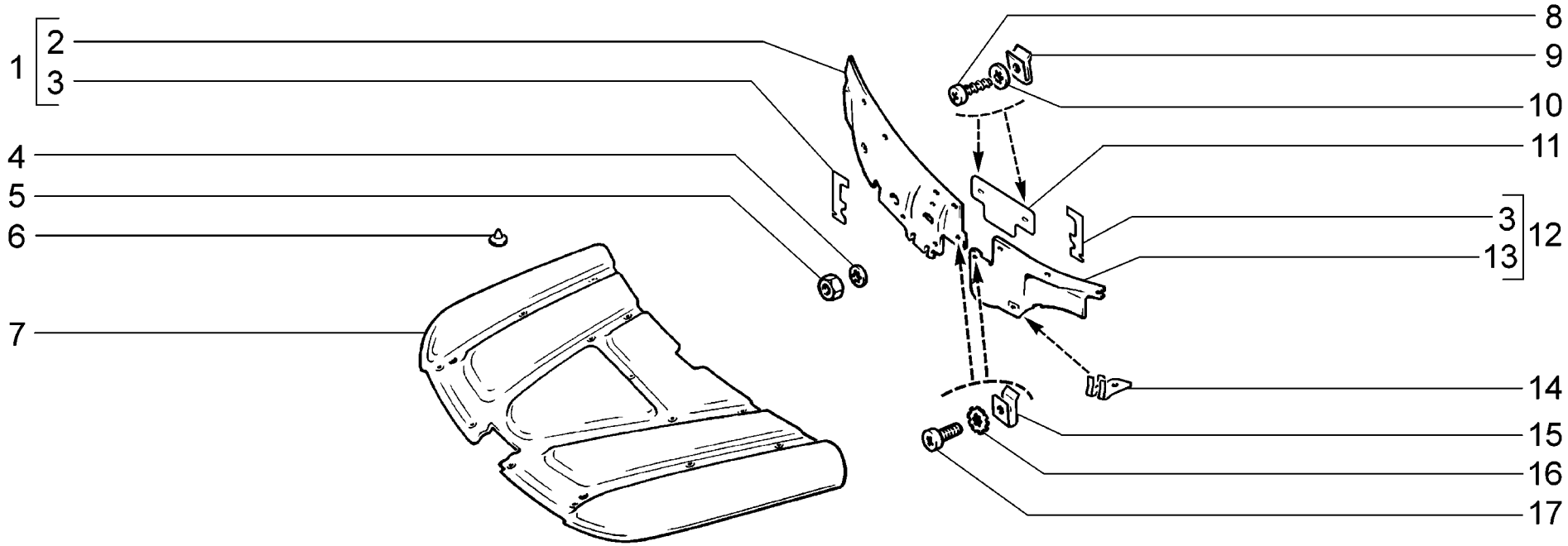

M145	**Термошумоизоляция моторного отсека** **Engine compartment thermal and noise insulation** **Isolations thermique et phonique du compartiment moteur** **Wärmeisolation und Schalldämpfung Motorraum** **Aislamiento térmosonoro del compartimiento del motor**	**2110** **21101** **21101-01** **21101-02** **21101-51** **21101-52** **21102**	**21103** **21104** **21104-01** **21104-02** **21104-03** **21104-51** **21104-52**	**21104-53** **2111** **21112** **21112-01** **21112-02** **21112-51** **21112-52**	**21113** **21114** **21114-01** **21114-02** **21114-51** **21114-52** **2112**	**21121** **21121-01** **21121-02** **21121-51** **21121-52** **21124** **21124-01**	**21124-02** **21124-51** **21124-52**

п. It.	№ изв. Notif. N.	Дата Not.Data	Номер детали Part N.	Применяемость Application	Кол QTY	RUS Наименование	GB Description	F Désignation	D Benennung	E Denominación
1			+21110-5007500-00	(14)	1	Обивка моторного отсека правая	Engine bay insulation, RH	Garniture D de compartiment de moteur	Motorraumverkleidung, rechts	Revestimiento del vano motor der.
1			+21120-5007500-00		1	Обивка моторного отсека правая	Engine bay insulation, RH	Garniture D de compartiment de moteur	Motorraumverkleidung, rechts	Revestimiento del vano motor der.
2			+21100-5007502-01		1	Обивка моторного отсека правая	Engine bay insulation, RH	Garniture D de compartiment de moteur	Motorraumverkleidung, rechts	Revestimiento del vano motor der.
3			+21100-5007560-00		2	Уплотнитель	Seal	Joint d'étanchéité	Dichtung	Empaquetadura
4			+00001-0026406-01		1	Шайба 6	Washer 6	Rondelle 6	Scheibe 6	Arandela 6
5			+00001-0058962-21		1	Гайка М6	Nut M6	Ecrou M6	Mutter M6	Tuerca M6
6			+21030-5002122-00		17	Кнопка	Retainer	Bouton	Knopf	Botón
7			+21100-5007402-00	~	1	Обивка капота	Bonnet insulation	Garniture de capot	Motorhaubenverkleidung	Tapizado de capó
7			+21100-5007402-01	~	1	Обивка капота	Bonnet insulation	Garniture de capot	Motorhaubenverkleidung	Tapizado de capó
8			+00001-0076703-01		2	Винт самонарезающий	Self-tapping screw	Vis taraudeuse	Blechschraube	Tornillo autorroscante
9			+21010-8109137-00		2	Гайка пружинная	Spring nut	Bride à ressort	Federmutter	Tuerca elástica
10			+00001-0025981-77		2	Шайба 5 стопорная	Lock washer 5	Rondelle d'arrêt 5	Sicherungsscheibe 5	Arandela 5 de fijación
11			+21100-5007050-40		1	Пластина защитная	Protective plate	Plaque de protection	Schutzplatte	Placa de protección
12			+21100-5007501-00		1	Обивка моторного отсека левая	Engine bay insulation, LH	Garniture G de compartiment de moteur	Motorraumverkleidung, links	Revestimiento del vano motor izq.
13			+21100-5007503-01		1	Обивка моторного отсека левая	Engine bay insulation, LH	Garniture G de compartiment de moteur	Motorraumverkleidung, links	Revestimiento del vano motor izq.
14			+21100-5007512-00		1	Кронштейн	Bracket	Support	Halter	Soporte
15			+21010-8109143-00		1	Гайка пружинная	Spring nut	Bride à ressort	Federmutter	Tuerca elástica
16			+00001-0026085-70		1	Шайба 8 стопорная	Lock washer 8	Rondelle d'arrêt 8	Sicherungsscheibe 8	Arandela 8 de fijación
17			+21080-8109142-00		1	Винт самонарезающий	Self-tapping screw	Vis taraudeuse	Blechschraube	Tornillo autorroscante

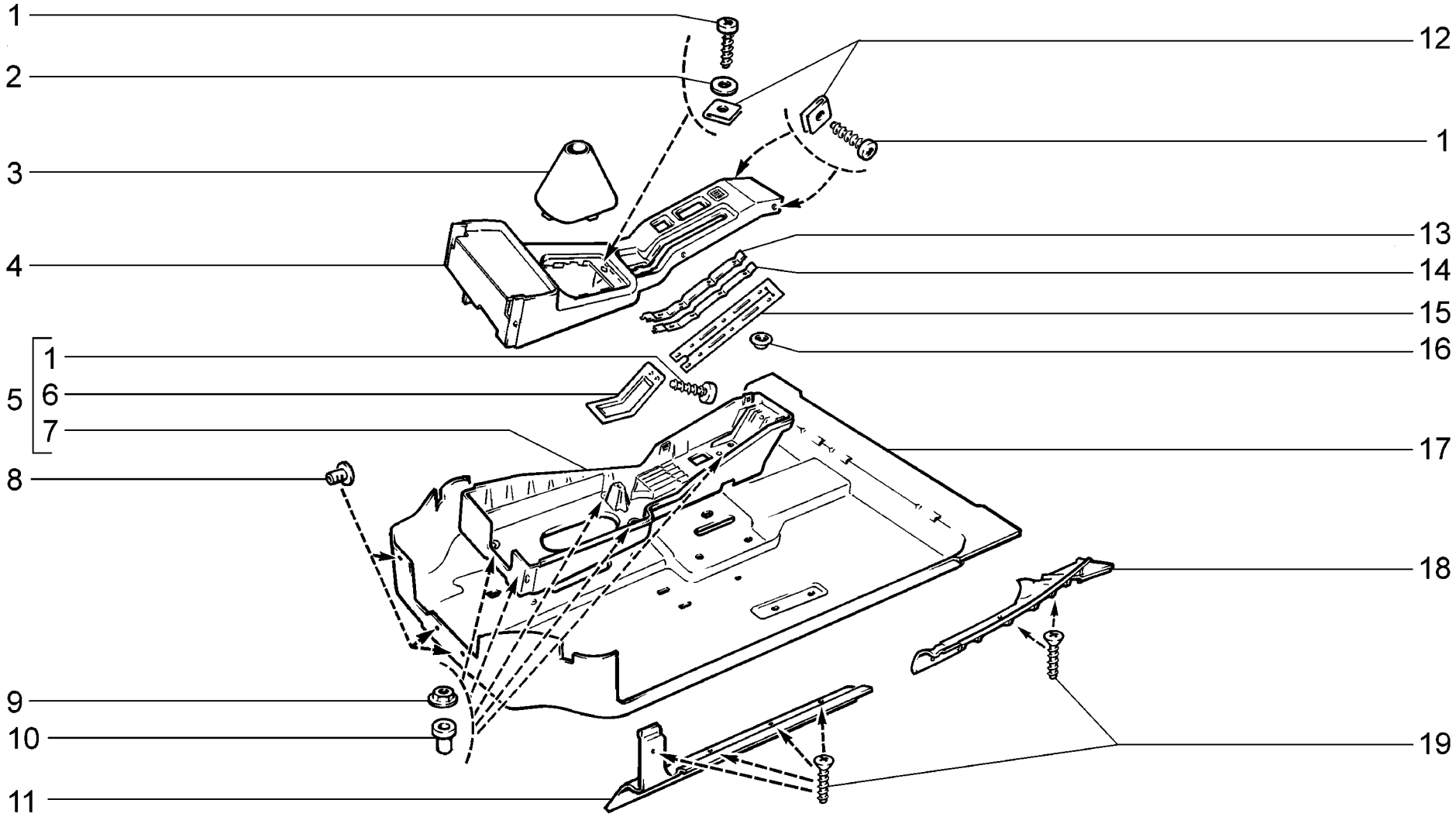

M150	**Коврики салона** **Interior floor mats** **Tapis de l'habitacle** **Bodenmatten** **Alfombras del habitáculo**	2110 (01) 21101 (01) 21101-01 (01) 21101-02 (01) 21101-51 (01) 21101-52 (01) 21102 (01)	21103 (01) 21104 (01) 21104-01 (01) 21104-02 (01) 21104-03 (01) 21104-51 (01) 21104-52 (01)	21104-53 (01) 2111 (02) 21112 (02) 21112-01 (02) 21112-02 (02) 21112-51 (02) 21112-52 (02)	21113 (02) 21114 (02) 21114-01 (02) 21114-02 (02) 21114-51 (02) 21114-52 (02) 2112 (02)	21121 (02) 21121-01 (02) 21121-02 (02) 21121-51 (02) 21121-52 (02) 21124 (02) 21124-01 (02)	21124-02 (02) 21124-51 (02) 21124-52 (02)

п. It.	№ изв. Notif. N.	Дата Not.Data	Номер детали Part N.	Применяемость Application	Кол QTY	RUS Наименование	GB Description	F Désignation	D Benennung	E Denominación
1			+00001-0076702-07		5	Винт самонарезающий	Self-tapping screw	Vis taraudeuse	Blechschraube	Tornillo autorroscante
2			+00001-0005193-01		1	Шайба 5	Washer 5	Rondelle 5	Scheibe 5	Arandela 5
3			+21100-5109070-00		1	Чехол рычага КП	Gear lever gaiter	Gaine de levier de vitesses	Haube	Funda de palanca caja de cambios
4			+21100-5109154-00		1	Облицовка туннеля верхняя	Floor tunnel trim, upper	Revêtement de tunnel supérieur	Mittelkonsolenverkleidung, oben	Revestimiento del tunel superior
5			+21100-5109155-00		1	Облицовка туннеля нижняя	Floor tunnel trim, lower	Revêtement de tunnel inférieur	Mittelkonsolenverkleidung, unten	Revestimiento del tunel inferior
6			+21100-5109116-00		1	Кронштейн облицовки	Bracket	Support de revêtement	Verkleidungshalter	Soporte de revestimiento
7			+21100-5109157-00		1	Облицовка туннеля нижняя	Floor tunnel trim, lower	Revêtement de tunnel inférieur	Mittelkonsolenverkleidung, unten	Revestimiento del tunel inferior
8			+21100-5007248-00		3	Пистон	Retaining clip	Attache	Knopf	Grapa
9			+21010-3703116-01		6	Гайка	Nut	Ecrou	Mutter	Tuerca
10			+21100-5109174-00		6	Втулка дистанционная	Spacer sleeve	Douille entretoise	Abstandshülse	Casquillo distanciador
11			+21100-5109077-00		1	Облицовка порога передняя левая	Sill trim, front LH	Revêtement de seuil avant G	Verkleidung, vorne links	Revestimiento de bajo delantero izq.
11			+21100-5109076-00		1	Облицовка порога передняя правая	Sill trim, front RH	Revêtement de seuil avant D	Verkleidung, vorne rechts	Revestimiento de bajo delantero der.
12			+21010-8109137-00		3	Гайка пружинная	Spring nut	Bride à ressort	Federmutter	Tuerca elástica
13			+21100-5109120-00		1	Рамка уплотнителя	Seal cover plate	Plaque de joint d'étanchéité	Dichtungsprofilrahmen	Armazón de la empaquetadura
14			+21100-5109121-00		1	Планка прижимная	Retaining plate	Plaque de serrage	Druckleiste	Listón
15			+21100-5109159-01		1	Уплотнитель	Seal	Joint d'étanchéité	Dichtungsprofil	Empaquetadura
16			+00001-0041950-76		6	Шайба 4 пружинная	Spring washer 4	Rondelle élastique 4	Federring 4	Arandela 4 elástica
17			+21100-5109008-00	~ (01)	1	Коврик пола	Floor carpet	Tapis de plancher	Bodenmatte	Alfombra del piso
17			+21100-5109008-40	~ (01)	1	Коврик пола	Floor carpet	Tapis de plancher	Bodenmatte	Alfombra del piso
17			+21100-5109008-41	~ (01)	1	Коврик пола	Floor carpet	Tapis de plancher	Bodenmatte	Alfombra del piso
17			+21100-5109008-70	(01-AB)	1	Коврик пола	Floor carpet	Tapis de plancher	Bodenmatte	Alfombra del piso
17			+21110-5109008-00	~ (02)	1	Коврик пола	Floor carpet	Tapis de plancher	Bodenmatte	Alfombra del piso
17			+21110-5109008-40	~ (02)	1	Коврик пола	Floor carpet	Tapis de plancher	Bodenmatte	Alfombra del piso
17			+21110-5109008-41	~ (02)	1	Коврик пола	Floor carpet	Tapis de plancher	Bodenmatte	Alfombra del piso
17			+21110-5109008-70	(02-AB)	1	Коврик пола	Floor carpet	Tapis de plancher	Bodenmatte	Alfombra del piso
18			+21100-5109079-00		1	Облицовка порога задняя левая	Sill trim, rear LH	Revêtement de seuil arrière G	Verkleidung, hinten links	Revestimiento de bajo trasero izq.
18			+21100-5109078-00		1	Облицовка порога задняя правая	Sill trim, rear RH	Revêtement de seuil arrière D	Verkleidung, hinten rechts	Revestimiento de bajo trasero der.
19			+00001-0076793-07		14	Винт самонарезающий	Self-tapping screw	Vis taraudeuse	Blechschraube	Tornillo autorroscante

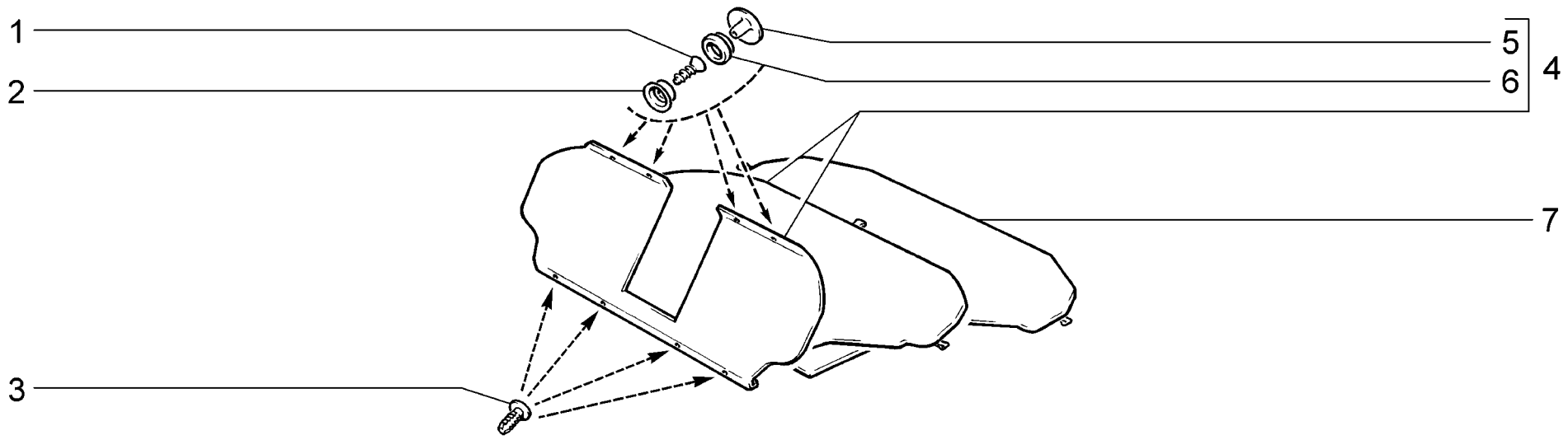

M155	**Коврики багажника** **Luggage compartment mats** **Tapis du coffre à bagages** **Bodenmatten Kofferraum** **Alfombras del portaequipajes**	2110 (01) 21101 (01) 21101-01 (01) 21101-02 (01) 21101-51 (01) 21101-52 (01) 21102 (01)	21103 (01) 21104 (01) 21104-01 (01) 21104-02 (01) 21104-03 (01) 21104-51 (01) 21104-52 (01)	21104-53 (01) 2111 (02) 21112 (02) 21112-01 (02) 21112-02 (02) 21112-51 (02) 21112-52 (02)	21113 (02) 21114 (02) 21114-01 (02) 21114-02 (02) 21114-51 (02) 21114-52 (02) 2112 (03)	21121 (03) 21121-01 (03) 21121-02 (03) 21121-51 (03) 21121-52 (03) 21124 (03) 21124-01 (03)	21124-02 (03) 21124-51 (03) 21124-52 (03)

п. It.	№ изв. Notif. N.	Дата Not.Data	Номер детали Part N.	Применяемость Application	Кол QTY	RUS Наименование	GB Description	F Désignation	D Benennung	E Denominación
1			+00001-0076788-01	(01)	4	Винт самонарезающий	Self-tapping screw	Vis taraudeuse	Blechschraube	Tornillo autorroscante
2			+00001-0020191-01	(01)	4	Корпус застежки	Clip body	Corps d'agrafe	Knopfgehäuse	Cuerpo del fijador
3			+21030-5004028-00	(01)	4	Кнопка	Retaining clip	Bouton	Knopf	Botón
4			+21100-5109054-00 ~	(01)	1	Коврик багажника	Luggage compartment carpet	Tapis de coffre à bagages	Kofferraummatte	Alfombra del portaequipajes
4			+21100-5109054-20 ~	(01)	1	Коврик багажника	Luggage compartment carpet	Tapis de coffre à bagages	Kofferraummatte	Alfombra del portaequipajes
5			+00001-0020199-01	(01)	4	Головка застежки	Clip head	Tête d'agrafe	Knopfkopf	Cabeza del fijador
6			+00001-0020198-05	(01)	4	Застежка	Clip button	Agrafe	Knopf	Fijador
7			+21110-5109054-00 ~	(02)	1	Коврик багажника	Luggage compartment carpet	Tapis de coffre à bagages	Kofferraummatte	Alfombra del portaequipajes
7			+21110-5109054-20 ~	(02)	1	Коврик багажника	Luggage compartment carpet	Tapis de coffre à bagages	Kofferraummatte	Alfombra del portaequipajes
7			+21120-5109054-00 ~	(03)	1	Коврик багажника	Luggage compartment carpet	Tapis de coffre à bagages	Kofferraummatte	Alfombra del portaequipajes
7			+21120-5109054-20 ~	(03)	1	Коврик багажника	Luggage compartment carpet	Tapis de coffre à bagages	Kofferraummatte	Alfombra del portaequipajes

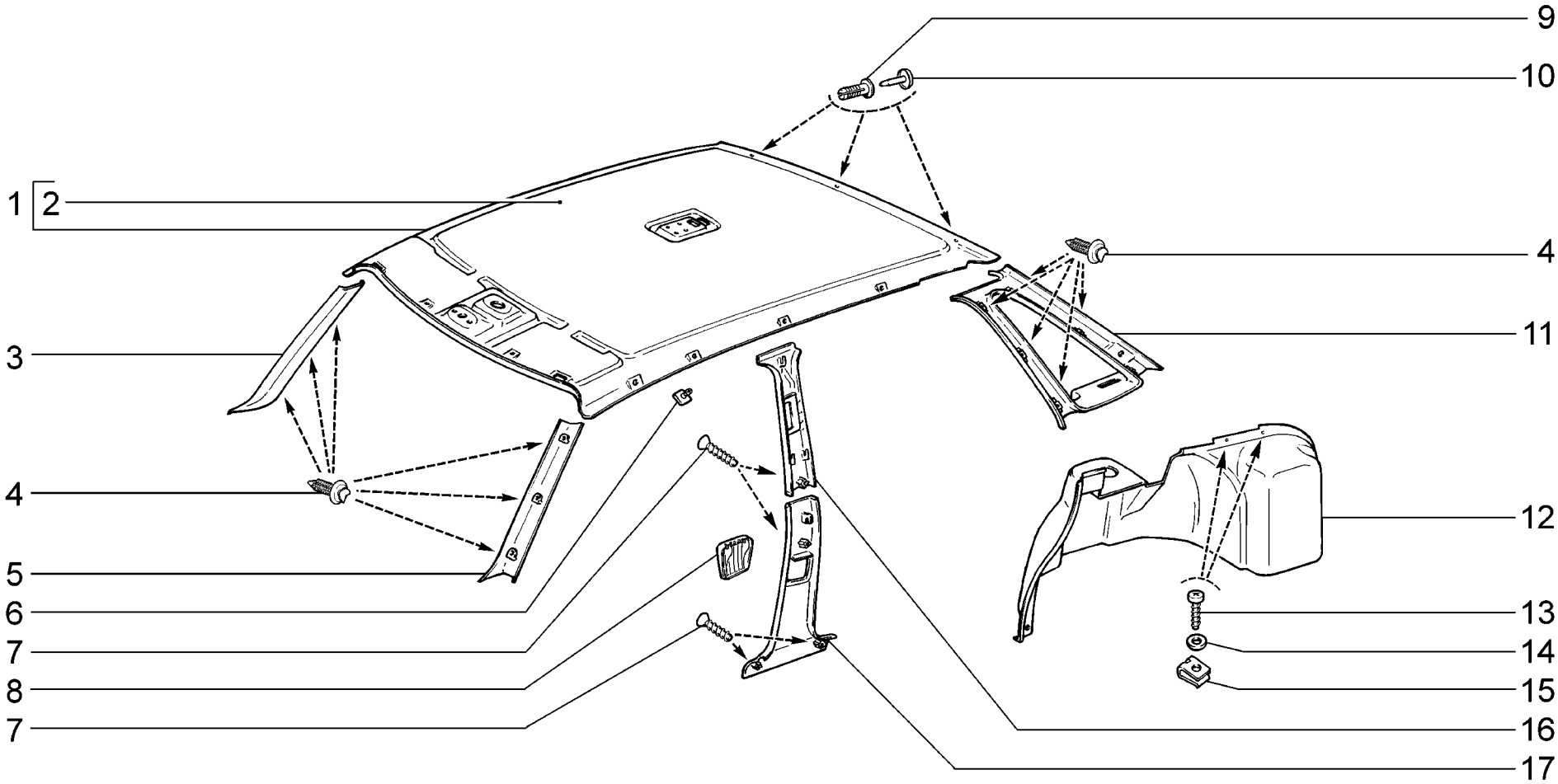

M160	**Обивка салона** **Interior trim** **Garniture de l'habitacle** **Innenraumverkleidung** **Tapizado del salón**	**2110** **21101** **21101-01** **21101-02** **21101-51** **21101-52** **21102**	**21103** **21104** **21104-01** **21104-02** **21104-03** **21104-51** **21104-52**	**21104-53**

п. It.	№ изв. Notif. N.	Дата Not.Data	Номер детали Part N.	Применяемость Application	Кол QTY	RUS Наименование	GB Description	F Désignation	D Benennung	E Denominación
1			+21100-5702011-00		1	Обивка крыши в сборе	Headlining, assy	Garniture de pavillon	Dachhimmelverkleidung	Tapizado del techo
2			+21100-5702012-00	~	1	Обивка крыши	Headlining	Garniture de pavillon	Dachhimmelverkleidung	Tapizado del techo
2			+21100-5702012-11	~	1	Обивка крыши	Headlining	Garniture de pavillon	Dachhimmelverkleidung	Tapizado del techo
3			+21100-5402114-00		1	Обивка стойки окна правая	Window pillar trim, RH	Garniture de montant de baie D	Säulenverkleidung, rechts	Tapizado de pilar der.
4			+21080-6102053-00		16	Кнопка крепления обивки	Securing clip	Clip de fixation de garniture	Knopf	Botón
5			+21100-5402115-00		1	Обивка стойки окна левая	Window pillar trim, LH	Garniture de montant de baie G	Säulenverkleidung, links	Tapizado de pilar izq.
6			+21100-5702152-00		2	Держатель обивки	Securing clip	Clip	Halter	Cubrejunta del rivestimento
7			+00001-0076793-07		8	Винт самонарезающий	Self-tapping screw	Vis taraudeuse	Blechschraube	Tornillo autorroscante
8			+21100-5402158-00		2	Облицовка	Cover	Revêtement	Verkleidungsstück	Revestimiento
9			+21080-5402270-00		3	Держатель обивки	Securing clip	Clip	Befestigungsstück	Grapa tapizado
10			+21080-5402271-00		3	Фиксатор держателя обивки	Pin, securing clip	Attache de clip	Haltersperre	Fijador del revestimiento
11			+21100-5402143-00	~	1	Обивка стойки задка левая	Rear pillar trim, LH	Garniture de montant arrière G	C-Säulen-Verkleidung, links	Tapizado montante de faldón izq.
11			+21100-5402143-01	~	1	Обивка стойки задка левая	Rear pillar trim, LH	Garniture de montant arrière G	C-Säulen-Verkleidung, links	Tapizado montante de faldón izq.
11			+21100-5402143-40	~	1	Обивка стойки задка левая	LH pillar trim, rear	Garniture de montant arrière G	C-Säulen-Verkleidung, links	Tapizado montante de faldón izq.
11			+21100-5402142-00	~	1	Обивка стойки задка правая	Rear pillar trim, RH	Garniture de montant arrière D	C-Säulen-Verkleidung, rechts	Tapizado montante de faldón der.
11			+21100-5402142-01	~	1	Обивка стойки задка правая	Rear pillar trim, RH	Garniture de montant arrière D	C-Säulen-Verkleidung, rechts	Tapizado montante de faldón der.
11			+21100-5402142-40	~	1	Обивка стойки задка правая	RH pillar trim, rear	Garniture de montant arrière D	C-Säulen-Verkleidung, rechts	Tapizado montante de faldón der.
12			+21100-5402191-00	~	1	Обивка арки колеса левая	Wheel arch trim, LH	Garniture de passage de roue G	Radbogenverkleidung links	Revestimiento pase de rueda izq.
12			+21100-5402191-01	~	1	Обивка арки колеса левая	Wheel arch trim, LH	Garniture de passage de roue G	Radbogenverkleidung links	Revestimiento pase de rueda izq.
12			+21100-5402190-00	~	1	Обивка арки колеса правая	Wheel arch trim, RH	Garniture de passage de roue D	Radbogenverkleidung rechts	Revestimiento pase de rueda der.
12			+21100-5402190-01	~	1	Обивка арки колеса правая	Wheel arch trim, RH	Garniture de passage de roue D	Radbogenverkleidung rechts	Revestimiento pase de rueda der.
13			+00001-0076702-07		4	Винт самонарезающий	Self-tapping screw	Vis taraudeuse	Blechschraube	Tornillo autorroscante
14			+00001-0005193-07		4	Шайба 5	Washer 5	Rondelle 5	Scheibe 5	Arandela 5
15			+00001-0041897-70		4	Скоба	Clip	Etrier	Bügel	Grapa
16			+21100-5402129-11		1	Обивка верхняя средней стойки левой	Upper trim, LH centre pillar	Garniture supérieure de montant milieu G	Verkleidung, oben linke B-Säule	Tapizado superior de pilar central izq.
16			+21100-5402128-11		1	Обивка верхняя средней стойки правой	Upper trim, RH centre pillar	Garniture supérieure de montant milieu D	Verkleidung, oben rechte B-Säule	Tapizado superior de pilar central der.
17			+21100-5402125-10		1	Обивка нижняя средней стойки левой	Lower pillar trim, LH	Garniture inférieure de montant G	Verkleidung, unten linke B-Säule	Tapizado de montante inferior izq.
17			+21100-5402124-10		1	Обивка нижняя средней стойки правой	Lower pillar trim, RH	Garniture inférieure de montant D	Verkleidung, unten rechte B-Säule	Tapizado inferior de montante der.

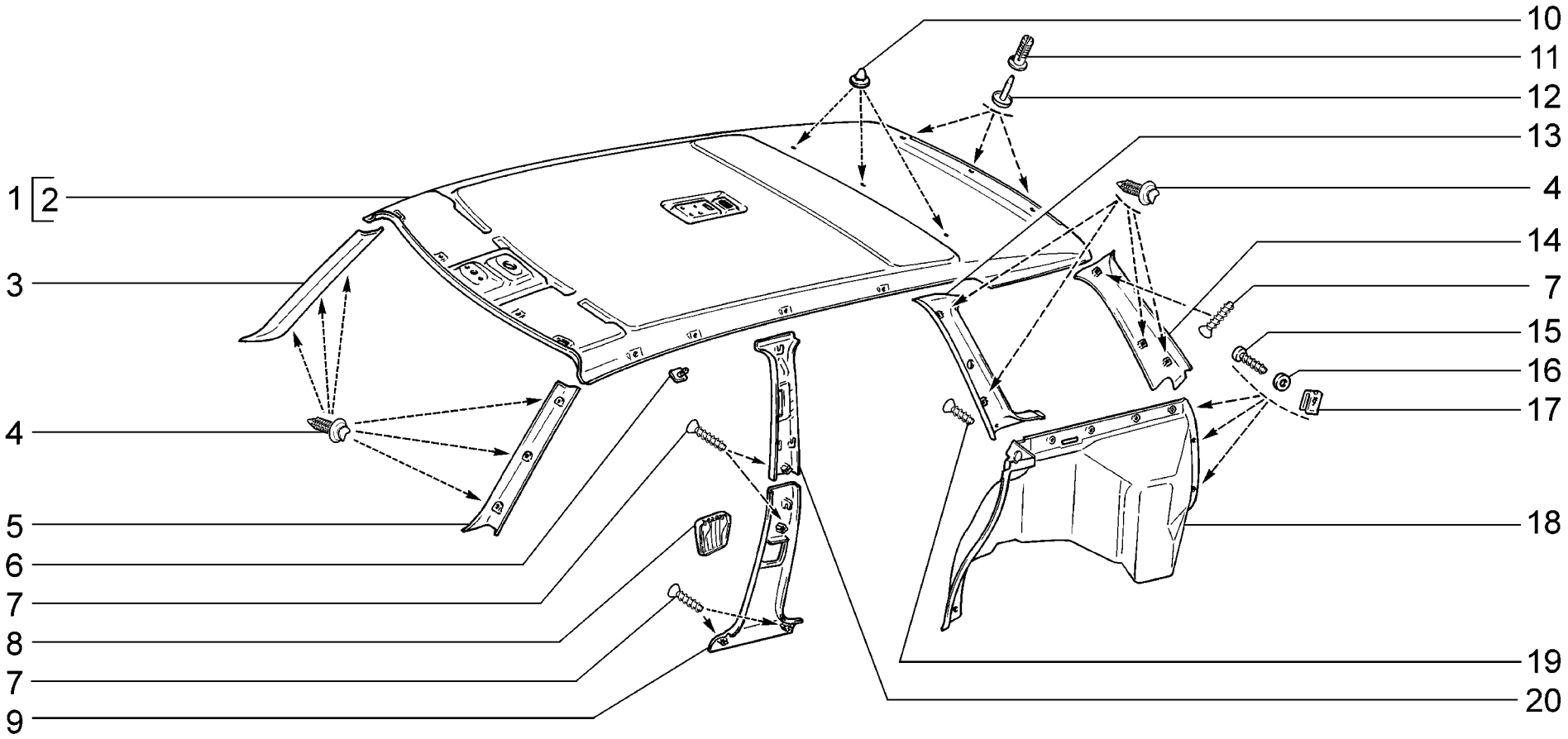

M161	**Обивка салона** **Interior trim** **Garniture de l'habitacle** **Innenraumverkleidung** **Tapizado del salón**	**2111** **21112** **21112-01** **21112-02** **21112-51** **21112-52** **21113**	**21114** **21114-01** **21114-02** **21114-51** **21114-52**

п. It.	№ изв. Notif. N.	Дата Not.Data	Номер детали Part N.	Применяемость Application	Кол QTY	RUS Наименование	GB Description	F Désignation	D Benennung	E Denominación
1			+21110-5702011-00	~ (E3, E4)	1	Обивка крыши в сборе	Headlining, assy	Garniture de pavillon	Dachhimmelverkleidung	Tapizado del techo
1			+21110-5702011-11	~ (E3, E4)	1	Обивка крыши в сборе	Headlining, assy	Garniture de pavillon	Dachhimmelverkleidung	Tapizado del techo
1			+21110-5702011-20	~	1	Обивка крыши в сборе	Headlining, assy	Garniture de pavillon	Dachhimmelverkleidung	Tapizado del techo
1			+21110-5702011-21	~	1	Обивка крыши в сборе	Headlining, assy	Garniture de pavillon	Dachhimmelverkleidung	Tapizado del techo
2			21110-5702012-00	~ (E3, E4)	1	Обивка крыши	Headlining	Garniture de pavillon	Dachhimmelverkleidung	Tapizado del techo
2			+21110-5702012-11	~ (E3, E4)	1	Обивка крыши	Headlining	Garniture de pavillon	Dachhimmelverkleidung	Tapizado del techo
3			+21100-5402114-00		1	Обивка стойки окна правая	Window pillar trim, RH	Garniture de montant de baie D	Säulenverkleidung, rechts	Tapizado de pilar der.
4			+21080-6102053-00		14	Кнопка крепления обивки	Securing clip	Clip de fixation de garniture	Knopf	Botón
5			+21100-5402115-00		1	Обивка стойки окна левая	Window pillar trim, LH	Garniture de montant de baie G	Säulenverkleidung, links	Tapizado de pilar izq.
6			+21100-5702152-00		2	Держатель обивки	Securing clip	Clip	Halter	Cubrejunta del rivestimento
7			+00001-0076793-07		10	Винт самонарезающий	Self-tapping screw	Vis taraudeuse	Blechschraube	Tornillo autorroscante
8			+21100-5402158-00		2	Облицовка	Cover	Revêtement	Verkleidungsstück	Revestimiento
9			+21100-5402125-10		1	Обивка нижняя средней стойки левой	Lower pillar trim, LH	Garniture inférieure de montant G	Verkleidung, unten linke B-Säule	Tapizado de montante inferior izq.
9			+21100-5402124-10		1	Обивка нижняя средней стойки правой	Lower pillar trim, RH	Garniture inférieure de montant D	Verkleidung, unten rechte B-Säule	Tapizado inferior de montante der.
10			+21030-5002122-00		3	Кнопка	Retainer	Bouton	Knopf	Botón
11			+21080-5402270-00		3	Держатель обивки	Securing clip	Clip	Befestigungsstück	Grapa tapizado
12			+21080-5402271-00		3	Фиксатор держателя обивки	Pin, securing clip	Attache de clip	Haltersperre	Fijador del revestimiento
13			+21110-5402137-00		1	Обивка задней стойки левая	LH trim, rear pillar	Garniture de montant arrière G	C-Säulen-Verkleidung, links	Tapizado de montante trasero izq.
13			+21100-5402136-00		1	Обивка задней стойки правая	RH trim, rear pillar	Garniture de montant arrière D	C-Säulen-Verkleidung, rechts	Tapizado de montante trasero der.
14			+21110-5402145-01		1	Обивка стойки задка левая	LH pillar trim, rear	Garniture de montant arrière G	C-Säulen-Verkleidung, links	Tapizado montante de faldón izq.
14			+21110-5402144-01		1	Обивка стойки задка правая	RH pillar trim, rear	Garniture de montant arrière D	C-Säulen-Verkleidung, rechts	Tapizado montante de faldón der.
15			+00001-0076702-07		12	Винт самонарезающий	Self-tapping screw	Vis taraudeuse	Blechschraube	Tornillo autorroscante
16			+00001-0005193-07		12	Шайба 5	Washer 5	Rondelle 5	Scheibe 5	Arandela 5
17			+00001-0041897-71		12	Скоба	Clip	Etrier	Bügel	Grapa
18			+21110-5402195-00		1	Обивка арки колеса левая	Wheel arch trim, LH	Garniture de passage de roue G	Radbogenverkleidung links	Revestimiento pase de rueda izq.
18			+21110-5402194-00		1	Обивка арки колеса правая	Wheel arch trim, RH	Garniture de passage de roue D	Radbogenverkleidung rechts	Revestimiento pase de rueda der.
19			+00001-0076705-07		2	Винт самонарезающий	Self-tapping screw	Vis taraudeuse	Blechschraube	Tornillo autorroscante
20			+21100-5402129-11		1	Обивка верхняя средней стойки левой	Upper trim, LH centre pillar	Garniture supérieure de montant milieu G	Verkleidung, oben linke B-Säule	Tapizado superior de pilar central izq.
20			+21100-5402128-11		1	Обивка верхняя средней стойки правой	Upper trim, RH centre pillar	Garniture supérieure de montant milieu D	Verkleidung, oben rechte B-Säule	Tapizado superior de pilar central der.

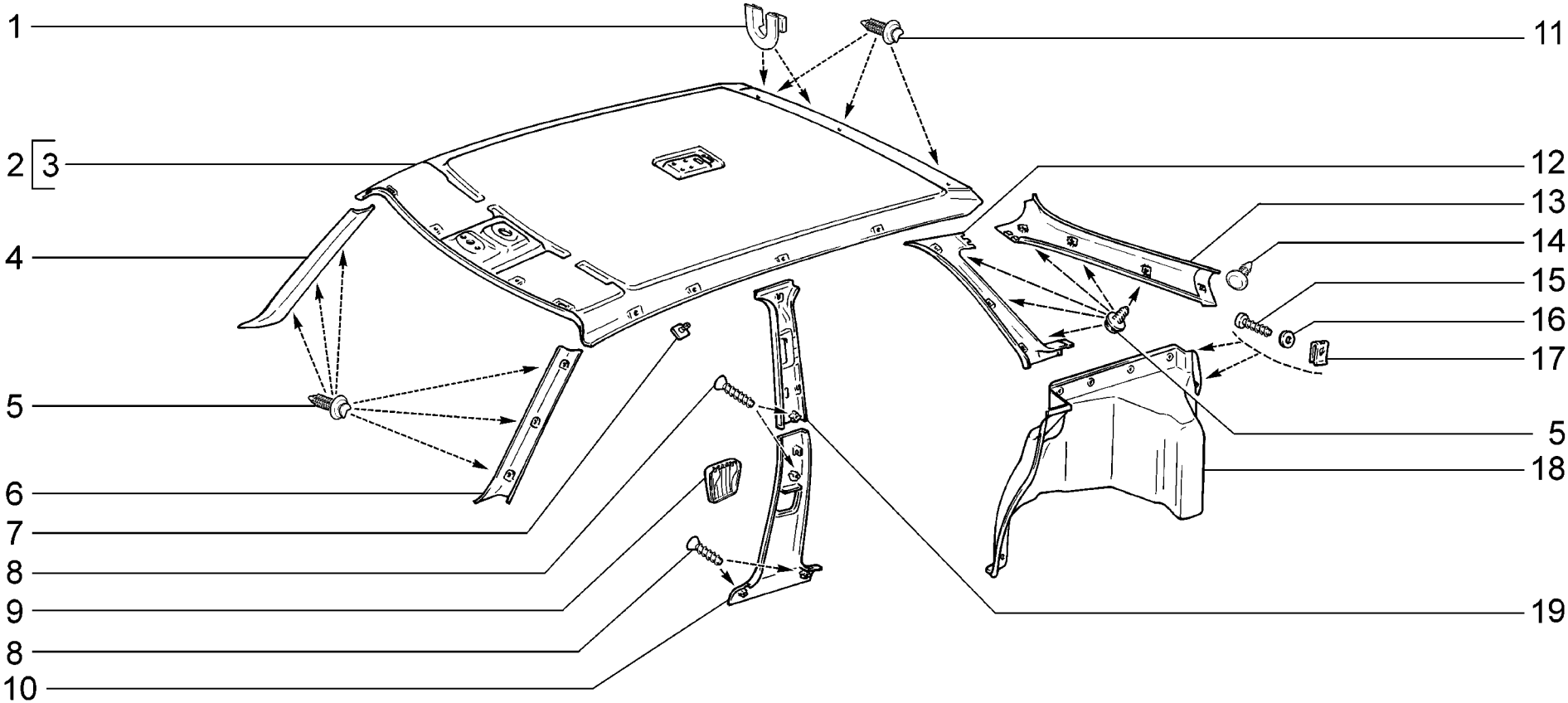

M162	**Обивка салона** **Interior trim** **Garniture de l'habitacle** **Innenraumverkleidung** **Tapizado del salón**	**2112** **21121** **21121-01** **21121-02** **21121-51** **21121-52** **21124**	**21124-01** **21124-02** **21124-51** **21124-52**

п. It.	№ изв. Notif. N.	Дата Not.Data	Номер детали Part N.	Применяемость Application	Кол QTY	RUS Наименование	GB Description	F Désignation	D Benennung	E Denominación
1			+21120-5702172-00	(E3, E4)	1	Втулка	Bush	Douille	Buchse	Buje
2			+21120-5702011-00	~ (E3, E4)	1	Обивка крыши в сборе	Headlining, assy	Garniture de pavillon	Dachhimmelverkleidung	Tapizado del techo
2			+21120-5702011-11	~ (E3, E4)	1	Обивка крыши в сборе	Headlining, assy	Garniture de pavillon	Dachhimmelverkleidung	Tapizado del techo
2			+21120-5702011-20	~	1	Обивка крыши в сборе	Headlining, assy	Garniture de pavillon	Dachhimmelverkleidung	Tapizado del techo
2			+21120-5702011-21	~	1	Обивка крыши в сборе	Headlining, assy	Garniture de pavillon	Dachhimmelverkleidung	Tapizado del techo
3			+21120-5702012-00	~ (E3, E4)	1	Обивка крыши	Headlining	Garniture de pavillon	Dachhimmelverkleidung	Tapizado del techo
3			+21120-5702012-11	~ (E3, E4)	1	Обивка крыши	Headlining	Garniture de pavillon	Dachhimmelverkleidung	Tapizado del techo
4			+21100-5402114-00		1	Обивка стойки окна правая	Window pillar trim, RH	Garniture de montant de baie D	Säulenverkleidung, rechts	Tapizado de pilar der.
5			+21080-6102053-00		14	Кнопка крепления обивки	Securing clip	Clip de fixation de garniture	Knopf	Botón
6			+21100-5402115-00		1	Обивка стойки окна левая	Window pillar trim, LH	Garniture de montant de baie G	Säulenverkleidung, links	Tapizado de pilar izq.
7			+21100-5702152-00		2	Держатель обивки	Securing clip	Clip	Halter	Cubrejunta del rivestimento
8			+00001-0076793-07		8	Винт самонарезающий	Self-tapping screw	Vis taraudeuse	Blechschraube	Tornillo autorroscante
9			+21100-5402158-00		2	Облицовка	Cover	Revêtement	Verkleidungsstück	Revestimiento
10			+21100-5402125-10		1	Обивка нижняя средней стойки левой	Lower pillar trim, LH	Garniture inférieure de montant G	Verkleidung, unten linke B-Säule	Tapizado de montante inferior izq.
10			+21100-5402124-10		1	Обивка нижняя средней стойки правой	Lower pillar trim, RH	Garniture inférieure de montant D	Verkleidung, unten rechte B-Säule	Tapizado inferior de montante der.
11			+21120-5702154-01		3	Держатель обивки	Securing clip	Support	Befestigungsstück	Fijador del tapizado
12			+21120-5402137-00		1	Обивка задней стойки левая	LH trim, rear pillar	Garniture de montant arrière G	C-Säulen-Verkleidung, links	Tapizado de montante trasero izq.
12			+21120-5402136-00		1	Обивка задней стойки правая	RH trim, rear pillar	Garniture de montant arrière D	C-Säulen-Verkleidung, rechts	Tapizado de montante trasero der.
13			+21120-5402145-00		1	Обивка стойки задка левая	LH pillar trim, rear	Garniture de montant arrière G	C-Säulen-Verkleidung, links	Tapizado montante de faldón izq.
13			+21120-5402144-00		1	Обивка стойки задка правая	RH pillar trim, rear	Garniture de montant arrière D	C-Säulen-Verkleidung, rechts	Tapizado montante de faldón der.
14			+21080-6302015-00		2	Кнопка	Retainer	Bouton	Knopf	Botón
15			+00001-0076702-07		10	Винт самонарезающий	Self-tapping screw	Vis taraudeuse	Blechschraube	Tornillo autorroscante
16			+00001-0005193-07		10	Шайба 5	Washer 5	Rondelle 5	Scheibe 5	Arandela 5
17			+00001-0041897-71		10	Скоба	Clip	Etrier	Bügel	Grapa
18			+21120-5402195-00		1	Обивка арки колеса левая	Wheel arch trim, LH	Garniture de passage de roue G	Radbogenverkleidung links	Revestimiento pase de rueda izq.
18			+21120-5402194-00		1	Обивка арки колеса правая	Wheel arch trim, RH	Garniture de passage de roue D	Radbogenverkleidung rechts	Revestimiento pase de rueda der.
19			+21100-5402129-11		1	Обивка верхняя средней стойки левой	Upper trim, LH centre pillar	Garniture supérieure de montant milieu G	Verkleidung, oben linke B-Säule	Tapizado superior de pilar central izq.
19			+21100-5402128-11		1	Обивка верхняя средней стойки правой	Upper trim, RH centre pillar	Garniture supérieure de montant milieu D	Verkleidung, oben rechte B-Säule	Tapizado superior de pilar central der.

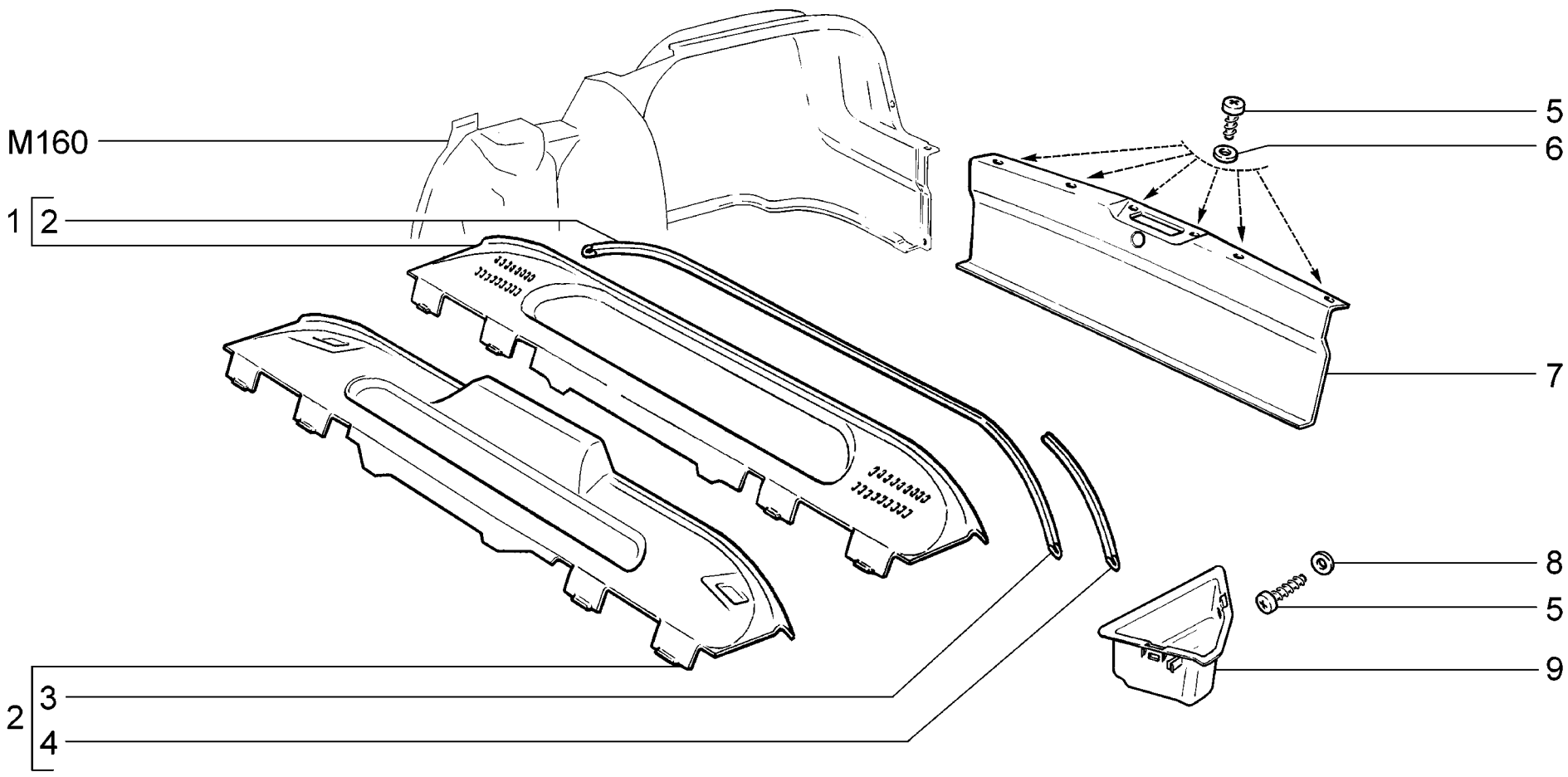

M170	**Обивка багажника** **Luggage compartment trim** **Garniture du coffre à bagages** **Kofferraumverkleidung** **Tapizado del portaequipajes**	**2110** **21101** **21101-01** **21101-02** **21101-51** **21101-52** **21102**	**21103** **21104** **21104-01** **21104-02** **21104-03** **21104-51** **21104-52**	**21104-53**

п. It.	№ изв. Notif. N.	Дата Not.Data	Номер детали Part N.		Применяемость Application	Кол QTY	RUS Наименование	GB Description	F Désignation	D Benennung	E Denominación
1			+21100-5607010-00	~	(Lx, SLx)	1	Полка багажника в сборе	Rear parcel shelf, assy	Tablette à bagages complète	Hutablage komplett	Repisa de maletero en conjunto
1			+21100-5607010-02	~	(Lx, SLx)	1	Полка багажника в сборе	Rear parcel shelf, assy	Tablette à bagages complète	Hutablage komplett	Repisa de maletero en conjunto
1			+21100-5607010-22		(Lx - E3, E4)	1	Полка багажника в сборе	Rear parcel shelf, assy	Tablette à bagages complète	Hutablage komplett	Repisa de maletero en conjunto
2			+21100-5607010-10	~	(St, Nr)	1	Полка багажника в сборе	Rear parcel shelf, assy	Tablette à bagages complète	Hutablage komplett	Repisa de maletero en conjunto
2			+21100-5607010-12	~	(St, Nr)	1	Полка багажника в сборе	Rear parcel shelf, assy	Tablette à bagages complète	Hutablage komplett	Repisa de maletero en conjunto
2			+21100-5607010-32		(Nr - E3, E4)	1	Полка багажника в сборе	Rear parcel shelf, assy	Tablette à bagages complète	Hutablage komplett	Repisa de maletero en conjunto
2			+21102-5607010-00	~	(St, Nr)	1	Полка багажника в сборе	Rear parcel shelf, assy	Tablette à bagages complète	Hutablage komplett	Repisa de maletero en conjunto
3	07766	->10.05	+21100-5607080-00			1	Буфер полки	Buffer	Joint en caoutchouc	Puffer	Tope de bandeja
4	7766	10.05->	+21100-5607080-01			4	Буфер	Buffer	Tampon	Puffer	Tope
5			+00001-0076691-07			8	Винт самонарезающий	Self-tapping screw	Vis taraudeuse	Blechschraube	Tornillo autorroscante
6			+00001-0005192-07			6	Шайба 4	Washer 4	Rondelle 4	Scheibe 4	Arandela 4
7			+21100-5602012-10	~		1	Обивка багажника средняя	Boot covering, middle	Garniture de coffre à bagages médiane	Gepäckraumverkleidung mitten	Tapizado de maletero central
7			+21100-5602012-11	~		1	Обивка багажника средняя	Boot covering, middle	Garniture de coffre à bagages médiane	Gepäckraumverkleidung mitten	Tapizado de maletero central
8			+00001-0005192-01			2	Шайба 4	Washer 4	Rondelle 4	Scheibe 4	Arandela 4
9			+21100-5402353-00	~		1	Контейнер левый	Container, LH	Caisse G	Container, links	Caja izq.
9			+21100-5402353-01	~		1	Контейнер левый	Container, LH	Caisse G	Container, links	Caja izq.
9			+21100-5402352-00	~		1	Контейнер правый	Container, RH	Caisse D	Container, rechts	Caja der.
9			+21100-5402352-01	~		1	Контейнер правый	Container, RH	Caisse D	Container, rechts	Caja der.

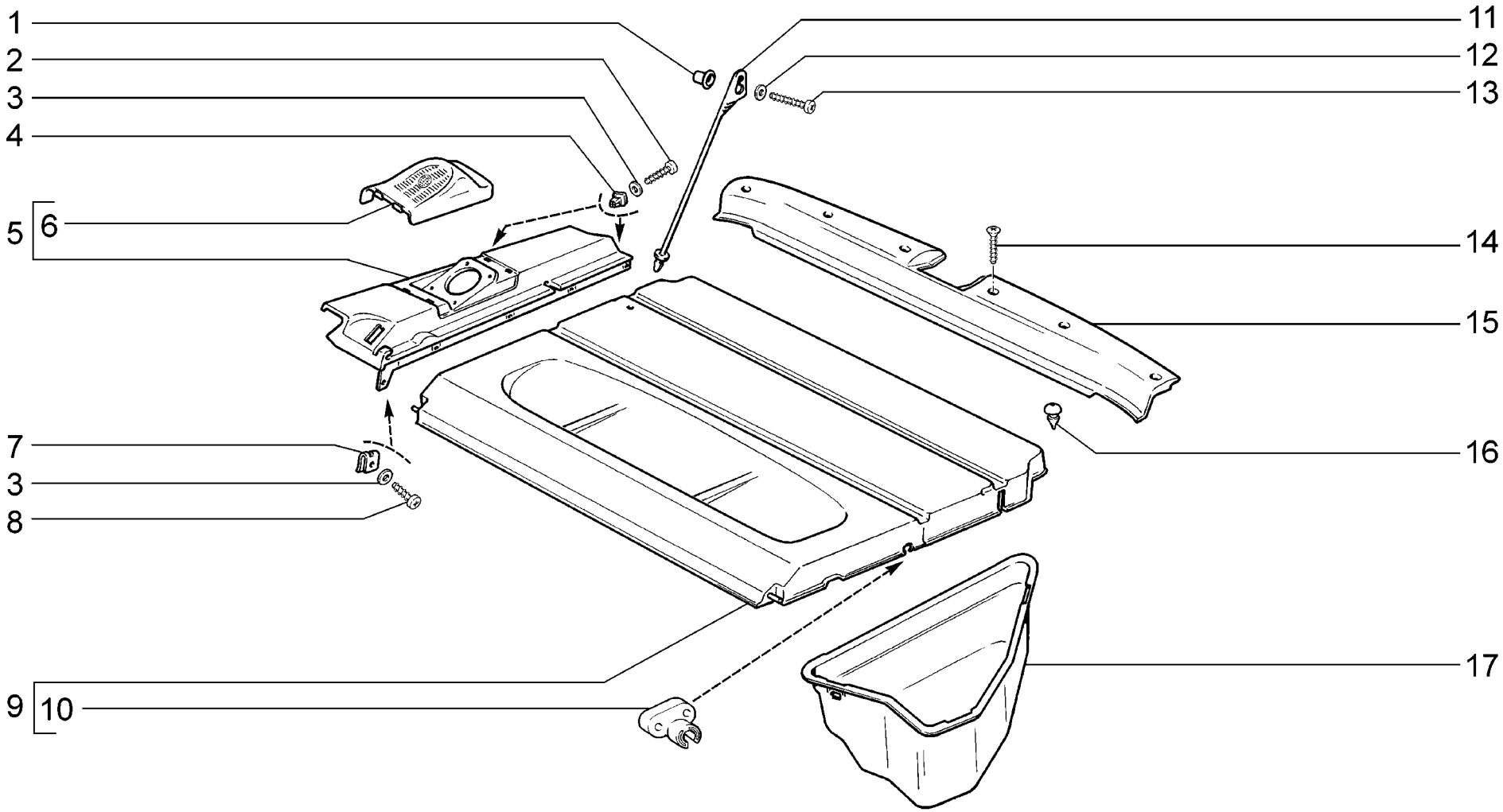

M171	**Обивка багажника** **Luggage compartment trim** **Garniture du coffre à bagages** **Kofferraumverkleidung** **Tapizado del portaequipajes**	**2111** **21112** **21112-01** **21112-02** **21112-51** **21112-52** **21113**	**21114** **21114-01** **21114-02** **21114-51** **21114-52**

п. It.	№ изв. Notif. N.	Дата Not.Data	Номер детали Part N.	Применяемость Application	Кол QTY	RUS Наименование	GB Description	F Désignation	D Benennung	E Denominación
1	04952	->01.05	21110-5607136-00		2	Держатель шнура	Retainer	Porte-câble	Halter	Portacordón
2			+00001-0076716-07		4	Винт самонарезающий	Self-tapping screw	Vis taraudeuse	Blechschraube	Tornillo autorroscante
3			+00001-0005194-01		6	Шайба 6	Washer 6	Rondelle 6	Scheibe 6	Arandela 6
4			+21050-6816096-00		4	Гайка квадратная	Square nut	Ecrou carré	Vierkantmutter	Tuerca cuadrada
5			+21110-5607071-00		1	Опора полки левая	Shelf support, LH	Support de tablette G	Hutablagehalter links	Apoyo de repisa izq.
5			+21110-5607070-00		1	Опора полки правая	Shelf support, RH	Support de tablette D	Hutablagehalter rechts	Apoyo de repisa der.
6			+21110-5607095-00		1	Облицовка динамика левая	Trim, loud speaker LH	Grille de haut-parleur G	Lautsprecherverkleidung, links	Revestimiento de altavoz izq.
6			+21110-5607094-00		1	Облицовка динамика правая	Trim, loud speaker RH	Grille de haut-parleur D	Lautsprecherverkleidung, rechts	Revestimiento de altavoz der.
7			+21010-8109137-00		2	Гайка пружинная	Spring nut	Bride à ressort	Federmutter	Tuerca elástica
8			+00001-0076702-07		2	Винт самонарезающий	Self-tapping screw	Vis taraudeuse	Blechschraube	Tornillo autorroscante
9			+21110-5607010-00	~	1	Полка багажника	Rear parcel shelf	Tablette à bagages	Hutablage	Repisa de maletero
9			+21110-5607010-01	~	1	Полка багажника	Rear parcel shelf	Tablette à bagages	Hutablage	Repisa de maletero
9			+21110-5607010-50	~	1	Полка багажника	Rear parcel shelf	Tablette à bagages	Hutablage	Repisa de maletero
9			21110-5607010-60	~	1	Полка багажника	Rear parcel shelf	Tablette à bagages	Hutablage	Repisa de maletero
10			+21110-5607054-00		2	Ось полки задняя	Shaft, rear parcel shelf	Axe de tablette à bagages	Hutablageachse	Eje de repisa
11	04952	->01.05	21110-5607100-00		2	Шнур подъема полки	Shelf lift cord	Cordon	Hebeschnur	Cuerda
12			+00001-0005192-01		2	Шайба 4	Washer 4	Rondelle 4	Scheibe 4	Arandela 4
13			+00001-0076697-05		2	Винт самонарезающий	Self-tapping screw	Vis taraudeuse	Blechschraube	Tornillo autorroscante
14			+00001-0076793-07		6	Винт самонарезающий	Self-tapping screw	Vis taraudeuse	Blechschraube	Tornillo autorroscante
15			+21110-5602016-10		1	Облицовка поперечины задка	Boot covering	Garniture de jupe arrière	Heckverkleidung	Tapizado de faldón
16			+21110-5607080-00		2	Буфер полки	Buffer	Joint en caoutchouc	Puffer	Tope de bandeja
17			21100-5402353-01	~	1	Контейнер левый	Container, LH	Caisse G	Container, links	Caja izq.
17			+21110-5402353-00	~	1	Контейнер левый	Container, LH	Caisse G	Container, links	Caja izq.
17			21100-5402352-01	~	1	Контейнер правый	Container, RH	Caisse D	Container, rechts	Caja der.
17			+21110-5402352-00	~	1	Контейнер правый	Container, RH	Caisse D	Container, rechts	Caja der.

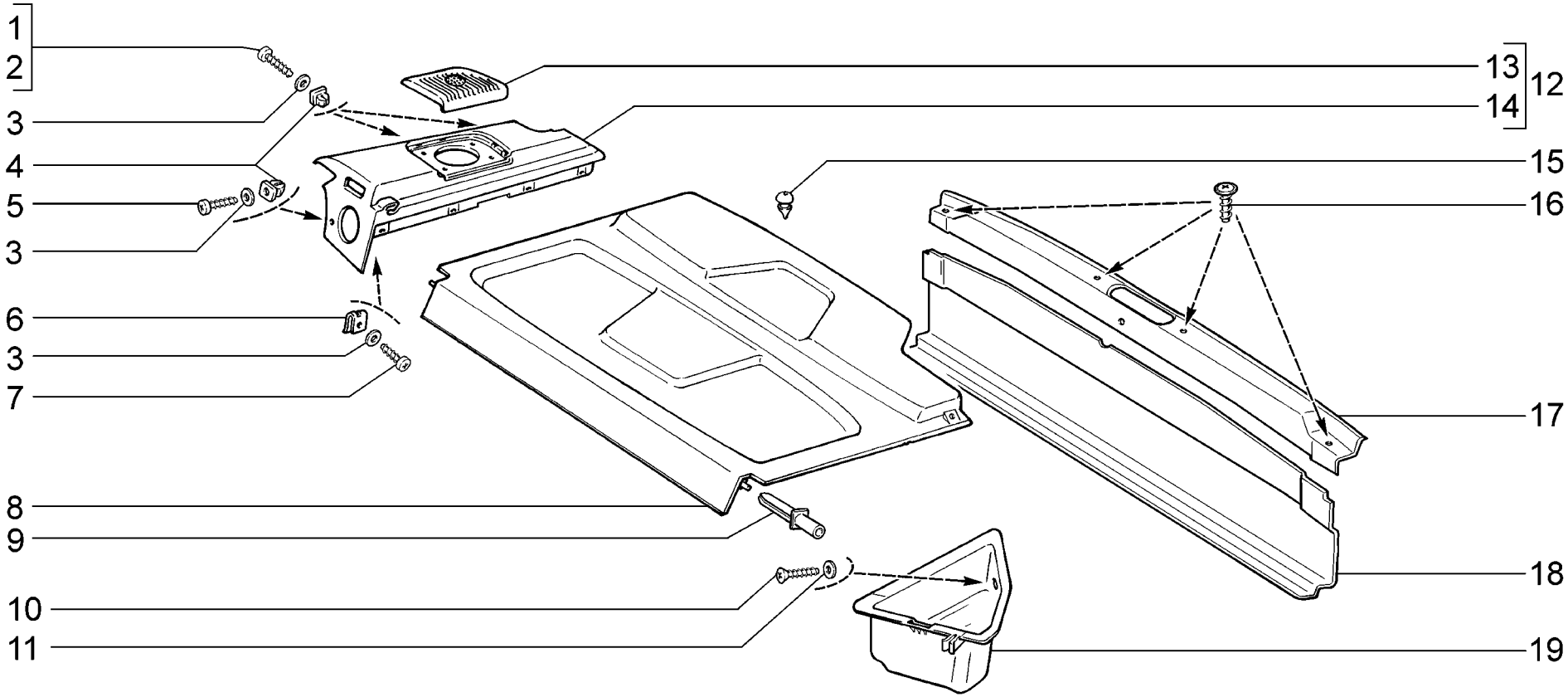

M172	**Обивка багажника** **Luggage compartment trim** **Garniture du coffre à bagages** **Kofferraumverkleidung** **Tapizado del portaequipajes**	**2112** **21121** **21121-01** **21121-02** **21121-51** **21121-52** **21124**	**21124-01** **21124-02** **21124-51** **21124-52**

п. It.	№ изв. Notif. N.	Дата Not.Data	Номер детали Part N.	Применяемость Application	Кол QTY	RUS Наименование	GB Description	F Désignation	D Benennung	E Denominación
1			+00001-0076705-07		2	Винт самонарезающий	Self-tapping screw	Vis taraudeuse	Blechschraube	Tornillo autorroscante
2			+00001-0076716-07		2	Винт самонарезающий	Self-tapping screw	Vis taraudeuse	Blechschraube	Tornillo autorroscante
3			+00001-0005194-01		8	Шайба 6	Washer 6	Rondelle 6	Scheibe 6	Arandela 6
4			+21050-6816096-00		6	Гайка квадратная	Square nut	Ecrou carré	Vierkantmutter	Tuerca cuadrada
5			+00001-0076712-07		2	Винт самонарезающий	Self-tapping screw	Vis taraudeuse	Blechschraube	Tornillo autorroscante
6			+21010-8109137-00		2	Гайка пружинная	Spring nut	Bride à ressort	Federmutter	Tuerca elástica
7			+00001-0076702-01		2	Винт самонарезающий	Self-tapping screw	Vis taraudeuse	Blechschraube	Tornillo autorroscante
8			+21120-5607012-00		1	Полка багажника	Rear parcel shelf	Tablette à bagages	Hutablage	Repisa de maletero
9			+21120-5607042-00		2	Ось полки багажника	Shaft, rear parcel shelf	Axe de tablette à bagages	Hutablageachse	Eje de repisa
10			+00001-0076793-01		2	Винт самонарезающий	Self-tapping screw	Vis taraudeuse	Blechschraube	Tornillo autorroscante
11			+00001-0005193-07		2	Шайба 5	Washer 5	Rondelle 5	Scheibe 5	Arandela 5
12			+21120-5607071-00		1	Опора полки левая в сборе	Shelf support assy, LH	Support de tablette G complet	Hutablagehalter links komplett	Apoyo de repisa izq. en conjunto
12			+21120-5607070-00		1	Опора полки правая в сборе	Shelf support assy, RH	Support de tablette D complet	Hutablagehalter rechts komplett	Apoyo de repisa der. en conjunto
13			+21120-5607095-00		1	Облицовка динамика левая	Trim, loud speaker LH	Grille de haut-parleur G	Lautsprecherverkleidung, links	Revestimiento de altavoz izq.
13			+21120-5607094-00		1	Облицовка динамика правая	Trim, loud speaker RH	Grille de haut-parleur D	Lautsprecherverkleidung, rechts	Revestimiento de altavoz der.
14			+21120-5607073-00		1	Опора полки левая	Shelf support, LH	Support de tablette G	Hutablagehalter links	Apoyo de repisa izq.
14			+21120-5607072-00		1	Опора полки правая	Shelf support, RH	Support de tablette D	Hutablagehalter rechts	Apoyo de repisa der.
15			+21110-5607080-00		2	Буфер полки	Buffer	Joint en caoutchouc	Puffer	Tope de bandeja
16			+00001-0076701-01		4	Винт самонарезающий	Self-tapping screw	Vis taraudeuse	Blechschraube	Tornillo autorroscante
17			+21120-5602016-00	~	1	Облицовка поперечины задка	Cover plate, rear panel crossmember	Revêtement de traverse de jupe arrière	Heckquerträgerverkleidung	Guarnicido del travesaño del portón
17			+21120-5602016-50	~	1	Облицовка поперечины задка	Cover plate, rear panel crossmember	Revêtement de traverse de jupe arrière	Heckquerträgerverkleidung	Guarnicido del travesaño del portón
18			+21120-5602012-00		1	Обивка задка	Boot covering	Garniture de jupe arrière	Heckverkleidung	Tapizado del faldón trasero
19			21120-5402353-00		1	Контейнер левый	Container, LH	Caisse G	Container, links	Caja izq.
19			21120-5402352-00		1	Контейнер правый	Container, RH	Caisse D	Container, rechts	Caja der.

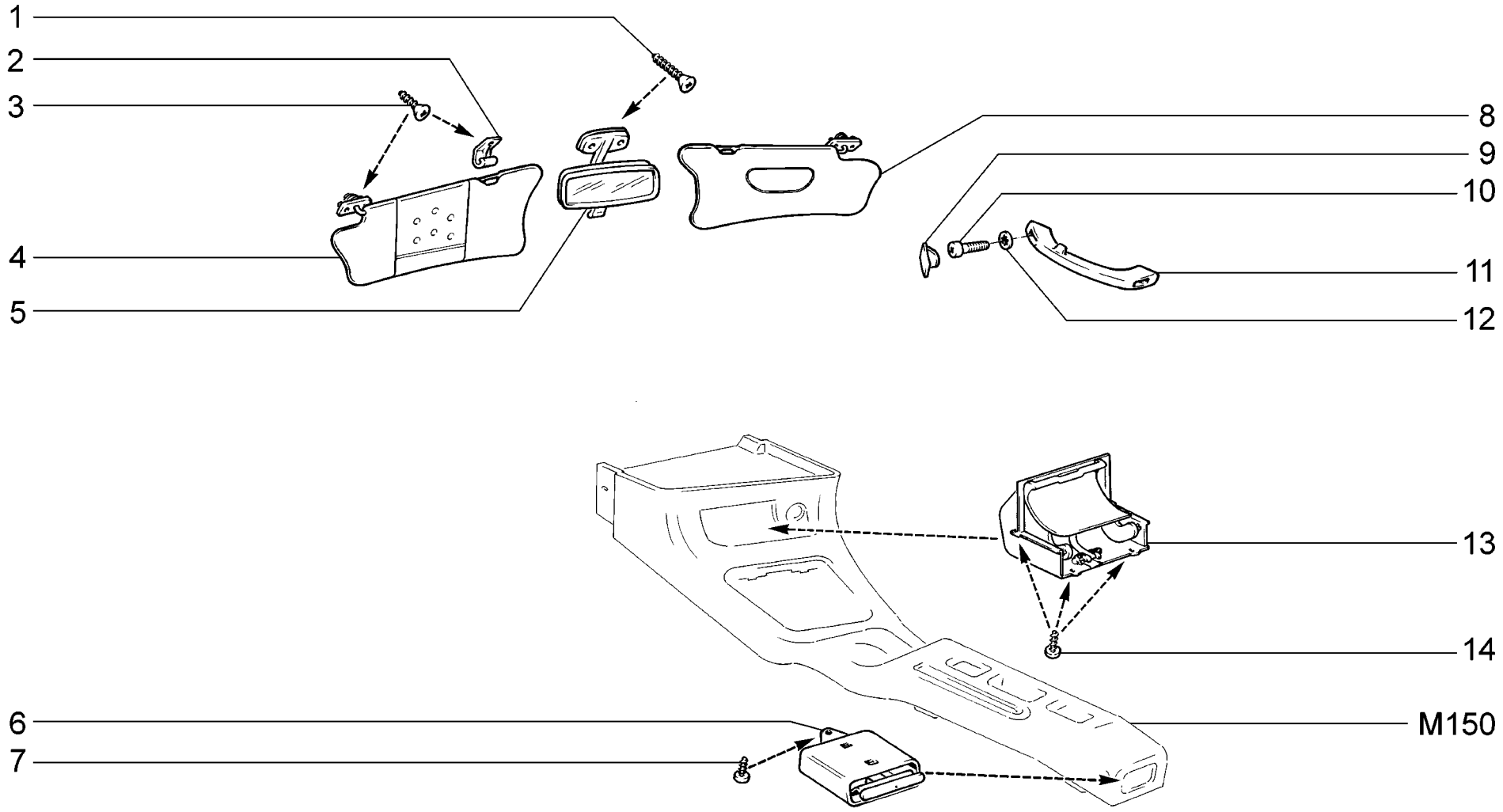

M180	**Принадлежности салона** **Interior accessories** **Accessoires de l'habitacle** **Innenraumzubehör** **Accesorios del salón**	**2110** **21101** **21101-01** **21101-02** **21101-51** **21101-52** **21102**	**21103** **21104** **21104-01** **21104-02** **21104-03** **21104-51** **21104-52**	**21104-53** **2111** **21112** **21112-01** **21112-02** **21112-51** **21112-52**	**21113** **21114** **21114-01** **21114-02** **21114-51** **21114-52** **2112**	**21121** **21121-01** **21121-02** **21121-51** **21121-52** **21124** **21124-01**	**21124-02** **21124-51** **21124-52**

п. It.	№ изв. Notif. N.	Дата Not.Data	Номер детали Part N.	Применяемость Application	Кол QTY	RUS Наименование	GB Description	F Désignation	D Benennung	E Denominación
1			+00001-0076824-06		2	Винт самонарезающий	Self-tapping screw	Vis taraudeuse	Blechschraube	Tornillo autorroscante
2			+21100-8204096-00		2	Держатель козырька	Holder	Support	Halter	Grapa de visera
3			+00001-0076806-01		6	Винт самонарезающий	Self-tapping screw	Vis taraudeuse	Blechschraube	Tornillo autorroscante
4			+21100-8204011-03	~	1	Козырек противосолнечный левый	Sunvisor, LH	Pare-soleil G	Sonnenblende, links	Quitasol izq.
4			+21100-8204011-04	~	1	Козырек солнцезащитный левый	Sunvisor, LH	Pare-soleil G	Sonnenblende, links	Quitasol izq.
4			+21100-8204011-06	~	1	Козырек противосолнечный левый	Sunvisor, LH	Pare-soleil G	Sonnenblende, links	Quitasol izq.
5			+21100-8201008-00		1	Зеркало внутреннее	Interior mirror	Rétroviseur intérieur	Innen-Rückblinkspiegel	Retrovisor interior
6			+21100-8203110-00		1	Пепельница средняя	Ashtray, middle	Cendrier central	Aschenbecher, mitten	Cenicero central
7			+00001-0076690-01		1	Винт самонарезающий	Self-tapping screw	Vis taraudeuse	Blechschraube	Tornillo autorroscante
8			+21100-8204010-03	~	1	Козырек противосолнечный правый	Sunvisor, RH	Pare-soleil D	Sonnenblende, rechts	Quitasol der.
8			+21100-8204010-04	~	1	Козырек солнцезащитный правый	Sunvisor, RH	Pare-soleil D	Sonnenblende, rechts	Quitasol der.
8			+21100-8204010-05	~	1	Козырек солнцезащитный правый	Sunvisor, RH	Pare-soleil D	Sonnenblende, rechts	Quitasol der.
8			+21100-8204010-06	~	1	Козырек противосолнечный правый	Sunvisor, RH	Pare-soleil D	Sonnenblende, rechts	Quitasol der.
9			+21100-8202043-10		6	Заглушка поручня	Clip, handgrip	Obturateur de poignée	Blinde	Obturador del pasamano
10			+00001-0032764-01		6	Винт M6x20	Screw M6x20	Vis M6x20	Schraube M6x20	Tornillo M6x20
11			+21100-8202011-10		2	Поручень левый	LH handgrip	Poignée G	Handgriff, links	Pasamano izq.
11			+21100-8202010-10		1	Поручень правый	RH handgrip	Poignée D	Handgriff, rechts	Pasamano der.
12			+00001-0025990-71		6	Шайба 6 стопорная	Lock washer 6	Rondelle d'arrêt 6	Sicherungsscheibe 6	Arandela 6 de fijación
13			+21100-8203008-00		1	Пепельница передняя	Ashtray, front	Cendrier avant	Aschenbecher, vorne	Cenícero delantero
14			+00001-0076691-01		4	Винт самонарезающий	Self-tapping screw	Vis taraudeuse	Blechschraube	Tornillo autorroscante

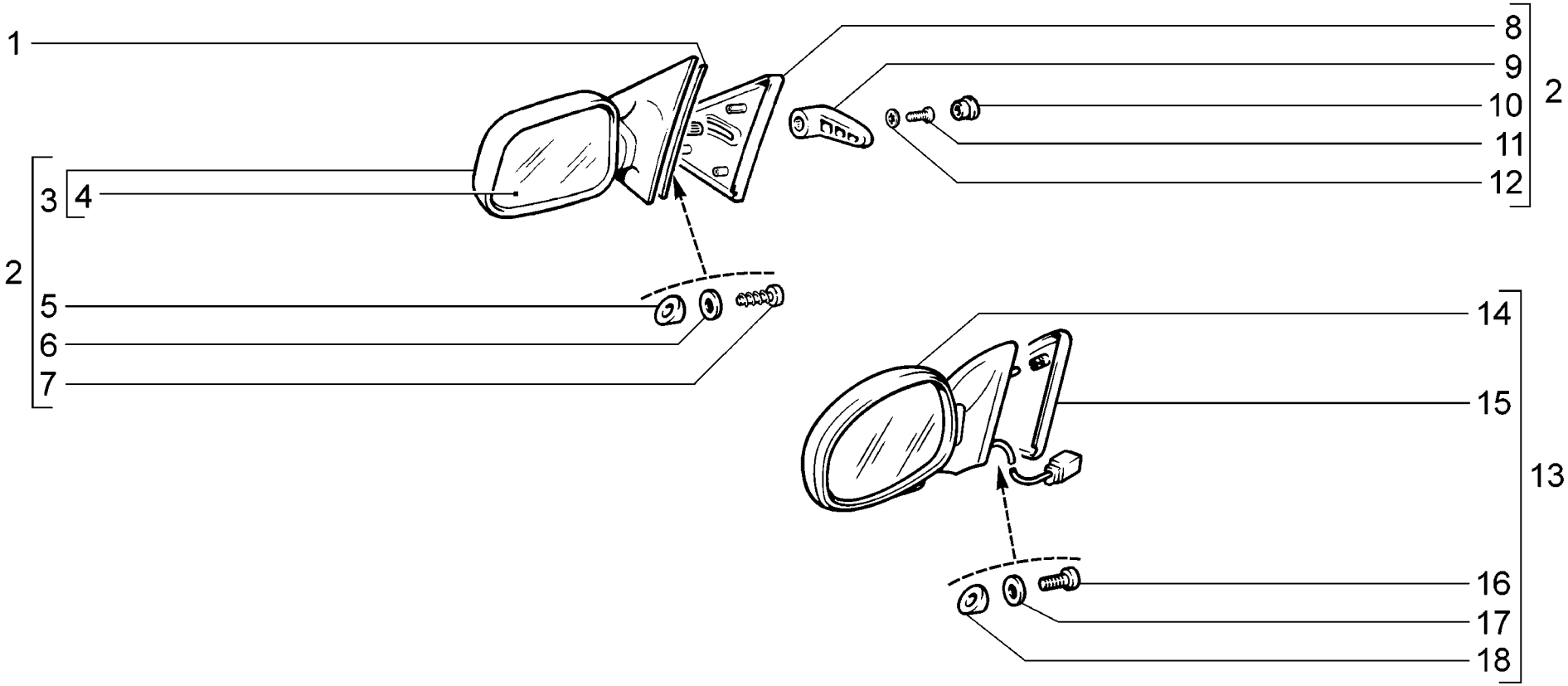

M185	**Зеркала** **Mirrors** **Rétroviseurs** **Spigel** **Retrovisores**	2110 21101 21101-01 21101-02 21101-51 21101-52 21102	21103 21104 21104-01 21104-02 21104-03 21104-51 21104-52	21104-53 2111 21112 21112-01 21112-02 21112-51 21112-52	21113 21114 21114-01 21114-02 21114-51 21114-52 2112	21121 21121-01 21121-02 21121-51 21121-52 21124 21124-01	21124-02 21124-51 21124-52

п. It.	№ изв. Notif. N.	Дата Not.Data	Номер детали Part N.	Применяемость Application	Кол QTY	RUS Наименование	GB Description	F Désignation	D Benennung	E Denominación
1			+ 21100-8201059-01		1	Прокладка левая	Packing, LH	Joint G	Dichtung, links	Junta izq.
1			+ 21100-8201058-01		1	Прокладка правая	Packing, RH	Joint D	Dichtung, rechts	Junta der.
2			+ 21100-8201004-00	~	1	Зеркала наружные (комплект)	Exterior mirrors, set	Jeu de rétroviseurs extérieurs	Satz Außenspiegel	Juego espejos exteriores
2			+ 21100-8201004-01	~	1	Зеркала наружные (комплект)	Exterior mirrors, set	Jeu de rétroviseurs extérieurs	Satz Außenspiegel	Juego espejos exteriores
3			+ 21100-8201051-00	~	1	Зеркало наружное левое	Exterior mirror, LH	Rétroviseur extérieur G	Außenspiegel, links	Retrovisor exterior izq.
3			+ 21100-8201051-01	~	1	Зеркало наружное левое	Exterior mirror, LH	Rétroviseur extérieur G	Außenspiegel, links	Retrovisor exterior izq.
3			+ 21100-8201050-00	~	1	Зеркало наружное правое	Exterior mirror, RH	Rétroviseur extérieur D	Außenspiegel, rechts	Retrovisor exterior der.
3			+ 21100-8201050-01	~	1	Зеркало наружное правое	Exterior mirror, RH	Rétroviseur extérieur D	Außenspiegel, rechts	Retrovisor exterior der.
4			+ 21100-8201211-00		1	Рамка наружного зеркала	External mirror frame	Encadrement de rétroviseur ex.	Außenspiegelrahmen	Marco del retrovisor exterior
4			21100-8201211-01 3)		1	Рамка наружного зеркала	External mirror frame	Encadrement de rétroviseur ex.	Außenspiegelrahmen	Marco del retrovisor exterior
4			+ 21100-8201210-00		1	Рамка наружного зеркала	External mirror frame	Encadrement de rétroviseur ex.	Außenspiegelrahmen	Marco del retrovisor exterior
4			21100-8201210-01 3)		1	Рамка наружного зеркала	External mirror frame	Encadrement de rétroviseur ex.	Außenspiegelrahmen	Marco del retrovisor exterior
5			+ 21100-8201386-00		6	Втулка	Bush	Douille	Buchse	Casquillo
6			+ 00001-0026381-01		6	Шайба 5	Washer 5	Rondelle 5	Scheibe 5	Arandela 5
7			+ 00001-0076716-01		6	Винт самонарезающий	Self-tapping screw	Vis taraudeuse	Blechschraube	Tornillo autorroscante
8			+ 21100-8201385-01		1	Облицовка левая	LH cover	Revêtement G	Verkleidung, links	Revestimiento izq.
8			+ 21100-8201384-01		1	Облицовка правая	RH cover	Revêtement D	Verkleidung, rechts	Revestimiento der.
9			+ 21100-8201284-01		2	Рукоятка зеркала	Mirror adjusting knob	Manette de rétroviseur	Spiegelgriff	Manecilla de espejo
10			+ 21100-8201294-01		2	Заглушка	Plug	Obturateur	Blinde	Tapón
11			+ 00001-0032719-01		2	Винт M4x10	Screw M4x10	Vis M4x10	Schraube M4x10	Tornillo M4x10
12			+ 00001-0026051-71		2	Шайба 4 стопорная	Lock washer 4	Rondelle d'arrêt 4	Sicherungsscheibe 4	Arandela 4 de fijación
13			21100-8201004-42	~	1	Зеркала наружные электроуправляемые (комплект)	Electric door mirrors, set	Jeu de rétroviseurs ext. à commande électrique	Satz el. Außenspiegel	Juego espejos exteriores con mando eléctrico
13			+ 21100-8201004-74	~	1	Зеркала наружные электроуправляемые (комплект)	Electric door mirrors, set	Jeu de rétroviseurs ext. à commande électrique	Satz el. Außenspiegel	Juego espejos exteriores con mando eléctrico
14			+ 21100-8201051-42 2)		1	Зеркало наружное электроуправляемое левое	Electric door mirror, left	Rétroviseur ext. G à commande électrique	el. Außenspiegel links	Espejos exteriores con mando eléctrico izq.
14			+ 21100-8201051-74 1)		1	Зеркало наружное электроуправляемое левое	Electric door mirror, left	Rétroviseur ext. G à commande électrique	el. Außenspiegel links	Espejos exteriores con mando eléctrico izq.
14			+ 21100-8201050-42 2)		1	Зеркало наружное электроуправляемое правое	Electric door mirror, right	Rétroviseur ext. droit à commande électrique	el. Außenspiegel rechts	Espejos exteriores con mando eléctrico derecho
14			+ 21100-8201050-74 1)		1	Зеркало наружное электроуправляемое правое	Electric door mirror, right	Rétroviseur ext. droit à commande électrique	el. Außenspiegel rechts	Espejos exteriores con mando eléctrico derecho
15			+ 21100-8201385-10 2)		1	Облицовка левая	LH cover	Revêtement G	Verkleidung, links	Revestimiento izq.
15			+ 21100-8201385-74 1)		1	Облицовка левая	LH cover	Revêtement G	Verkleidung, links	Revestimiento izq.
15			+ 21100-8201384-10 2)		1	Облицовка правая	RH cover	Revêtement D	Verkleidung, rechts	Revestimiento der.
15			+ 21100-8201384-74 1)		1	Облицовка правая	RH cover	Revêtement D	Verkleidung, rechts	Revestimiento der.
16			+ 00001-0032744-01 1)		6	Винт M5x20	Screw M5x20	Vis M5x20	Schraube M5x20	Tornillo M5x20
16			+ 00001-0032748-01 2)		6	Винт M5x30	Screw M5x30	Vis M5x30	Schraube M5x30	Tornillo M5x30
17			+ 00001-0025991-71		6	Шайба 5 стопорная	Lock washer 5	Rondelle d'arrêt 5	Sicherungsscheibe 5	Arandela 5 de fijación
18			21100-8201386-10		6	Втулка	Bush	Douille	Buchse	Casquillo
1)			+ 21100-8201004-74	~	1	Зеркала наружные электроуправляемые (комплект)	Electric door mirrors, set	Jeu de rétroviseurs ext. à commande électrique	Satz el. Außenspiegel	Juego espejos exteriores con mando eléctrico
2)			21100-8201004-42	~	1	Зеркала наружные электроуправляемые (комплект)	Electric door mirrors, set	Jeu de rétroviseurs ext. à commande électrique	Satz el. Außenspiegel	Juego espejos exteriores con mando eléctrico
3)			+ 21100-8201208-00		1	Рамки с зеркалами в сборе (комплект)	Frames with mirrors assembly (set)	Rétroviseurs avec encadrements (jeu)	Rahmen mit Spiegel komplett	Conjunto de marcos con espejos (juego)

M185

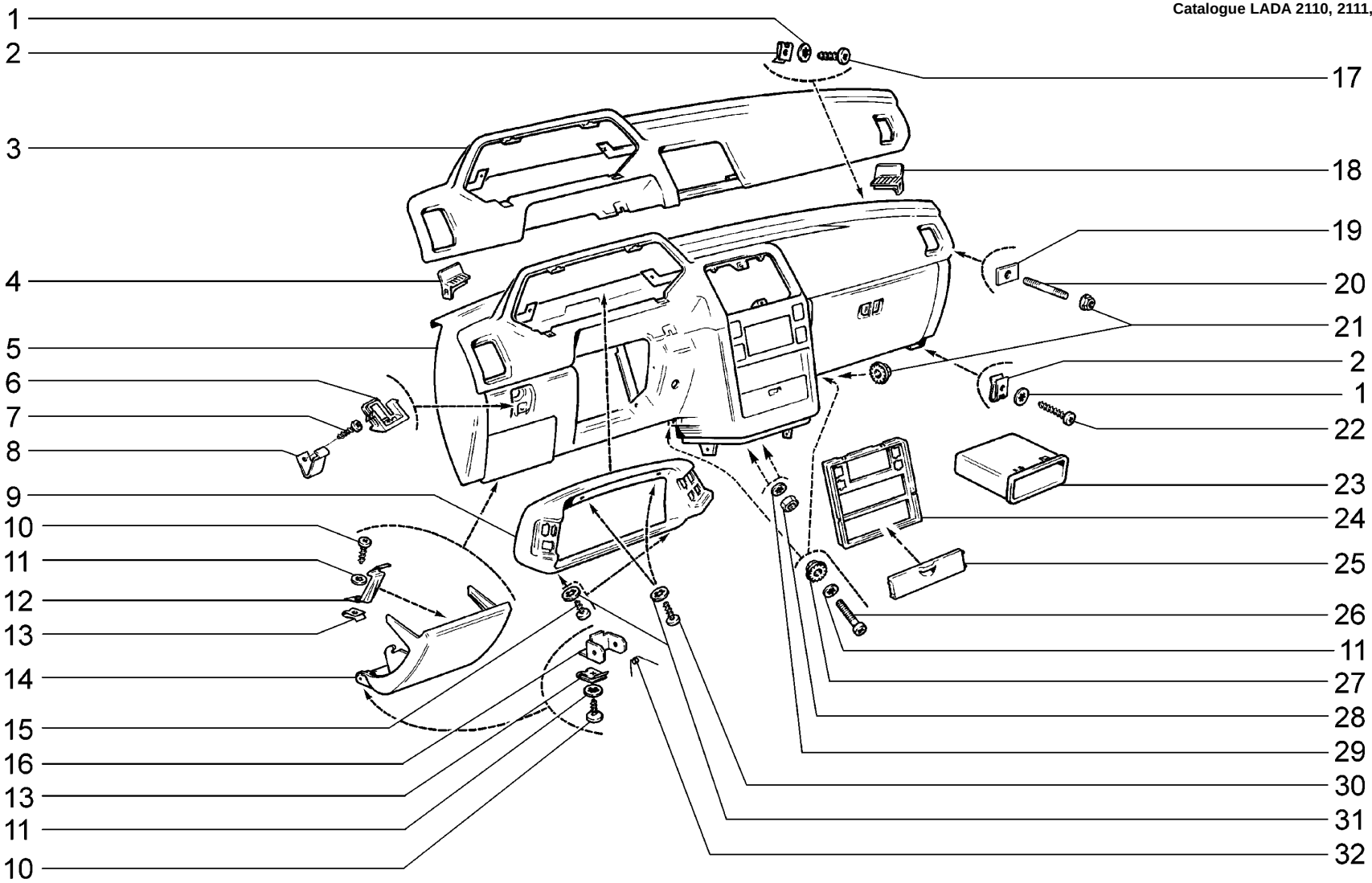

M190	**Панель приборов** **Instrument panel** **Planche de bord** **Armaturenbrett** **Panel de instrumentos**	2110 (01) 21101 (02) 21101-01 (03) 21101-02 (04) 21101-51 (03) 21101-52 (04) 21102 (01)	21103 (01) 21104 (02) 21104-01 (03) 21104-02 (04) 21104-03 (04) 21104-51 (03) 21104-52 (04)	21104-53 (04) 2111 (01) 21112 (02) 21112-01 (03) 21112-02 (04) 21112-51 (03) 21112-52 (04)	21113 (01) 21114 (02) 21114-01 (03) 21114-02 (04) 21114-51 (03) 21114-52 (04) 2112 (01)	21121 (02) 21121-01 (03) 21121-02 (04) 21121-51 (03) 21121-52 (04) 21124 (02) 21124-01 (03)	21124-02 (04) 21124-51 (03) 21124-52 (04)

п. It.	№ изв. Notif. N.	Дата Not.Data	Номер детали Part N.	Применяемость Application	Кол QTY	RUS Наименование	GB Description	F Désignation	D Benennung	E Denominación
1			+00001-0025981-71		4	Шайба 5 стопорная	Lock washer 5	Rondelle d'arrêt 5	Sicherungsscheibe 5	Arandela 5 de fijación
2			+00001-0041897-76		4	Скоба	Clip	Etrier	Bügel	Grapa
3			+21100-5325180-00		1	Накладка панели приборов	Instrument panel cover plate	Enjoliveur de planche de bord	Armaturenbrettauflage	Cubrejunta del tablero de instrumentos
4			+21100-5325135-00		1	Заглушка левая	LH end plug	Obturateur G	Verschlußstück, links	Obturador izq.
5			+21100-5325010-03	(01-110)	1	Панель приборов в сборе	Instrument panel assy	Planche de bord complète	Armaturenbrett komplett	Tablero de instrumentos en conjunto
5			+21100-5325010-09	(02)(03)	1	Панель приборов в сборе	Instrument panel assy	Planche de bord complète	Armaturenbrett komplett	Tablero de instrumentos en conjunto
5			+21100-5325010-14	(04)	1	Панель приборов в сборе	Instrument panel assy	Planche de bord complète	Armaturenbrett komplett	Tablero de instrumentos en conjunto
5			+21100-5325010-19	(03-Exp)	1	Панель приборов в сборе	Instrument panel assy	Planche de bord complète	Armaturenbrett komplett	Tablero de instrumentos en conjunto
5			21100-5325010-27	(03-133,135,141,143)	1	Панель приборов в сборе	Instrument panel assy	Planche de bord complète	Armaturenbrett komplett	Tablero de instrumentos en conjunto
5			21100-5325010-28	(04-133,135,141,143)	1	Панель приборов в сборе	Instrument panel assy	Planche de bord complète	Armaturenbrett komplett	Tablero de instrumentos en conjunto
5			21100-5325010-29	(04-Exp)	1	Панель приборов в сборе	Instrument panel assy	Planche de bord complète	Armaturenbrett komplett	Tablero de instrumentos en conjunto
5			+21100-5325010-33	(03-14)	1	Панель приборов в сборе	Instrument panel assy	Planche de bord complète	Armaturenbrett komplett	Tablero de instrumentos en conjunto
5			+21100-5325010-34	(04-14)	1	Панель приборов в сборе	Instrument panel assy	Planche de bord complète	Armaturenbrett komplett	Tablero de instrumentos en conjunto
5			+21100-5325010-70	(01-10)	1	Панель приборов в сборе	Instrument panel assy	Planche de bord complète	Armaturenbrett komplett	Tablero de instrumentos en conjunto
5			21100-5325010-90	(02-13)(03-13)	1	Панель приборов в сборе	Instrument panel assy	Planche de bord complète	Armaturenbrett komplett	Tablero de instrumentos en conjunto
6			+21100-5325332-00		1	Замок крышки блока	Lock	Verrou	Schloß	Cierre
6			+21100-5325332-01		1	Замок крышки блока	Lock	Verrou	Schloß	Cierre
7			+00001-0076691-01		1	Винт самонарезающий	Self-tapping screw	Vis taraudeuse	Blechschraube	Tornillo autorroscante
8			+21100-5325338-00		1	Пружина замка	Spring, lock	Ressort de verrou	Feder	Muelle
9			+21100-5325124-00		1	Щиток панели приборов	Facia panel	Visière de planche de bord	Instrumententafel	Visera del tablero
10			+00001-0076702-01		3	Винт самонарезающий	Self-tapping screw	Vis taraudeuse	Blechschraube	Tornillo autorroscante
11			+00001-0025991-71		5	Шайба 5 стопорная	Lock washer 5	Rondelle d'arrêt 5	Sicherungsscheibe 5	Arandela 5 de fijación
12			+21100-5325324-00		1	Фиксатор	Retaining clip	Elément de fixation	Verriegelung	Fijador
13			+21010-8109137-00		3	Гайка пружинная	Spring nut	Bride à ressort	Federmutter	Tuerca elástica
14			+21100-5325322-00		1	Крышка блока предохранителей	Fuse box cover	Couvercle de boîtier à fusibles	Sicherungskastendeckel	Tapa del bloque fusibles
15			+00001-0076699-01		2	Винт самонарезающий	Self-tapping screw	Vis taraudeuse	Blechschraube	Tornillo autorroscante
16			21100-5303086-00		2	Кронштейн	Bracket	Support	Halter	Soporte
17			+00001-0076713-07		2	Винт самонарезающий	Self-tapping screw	Vis taraudeuse	Blechschraube	Tornillo autorroscante

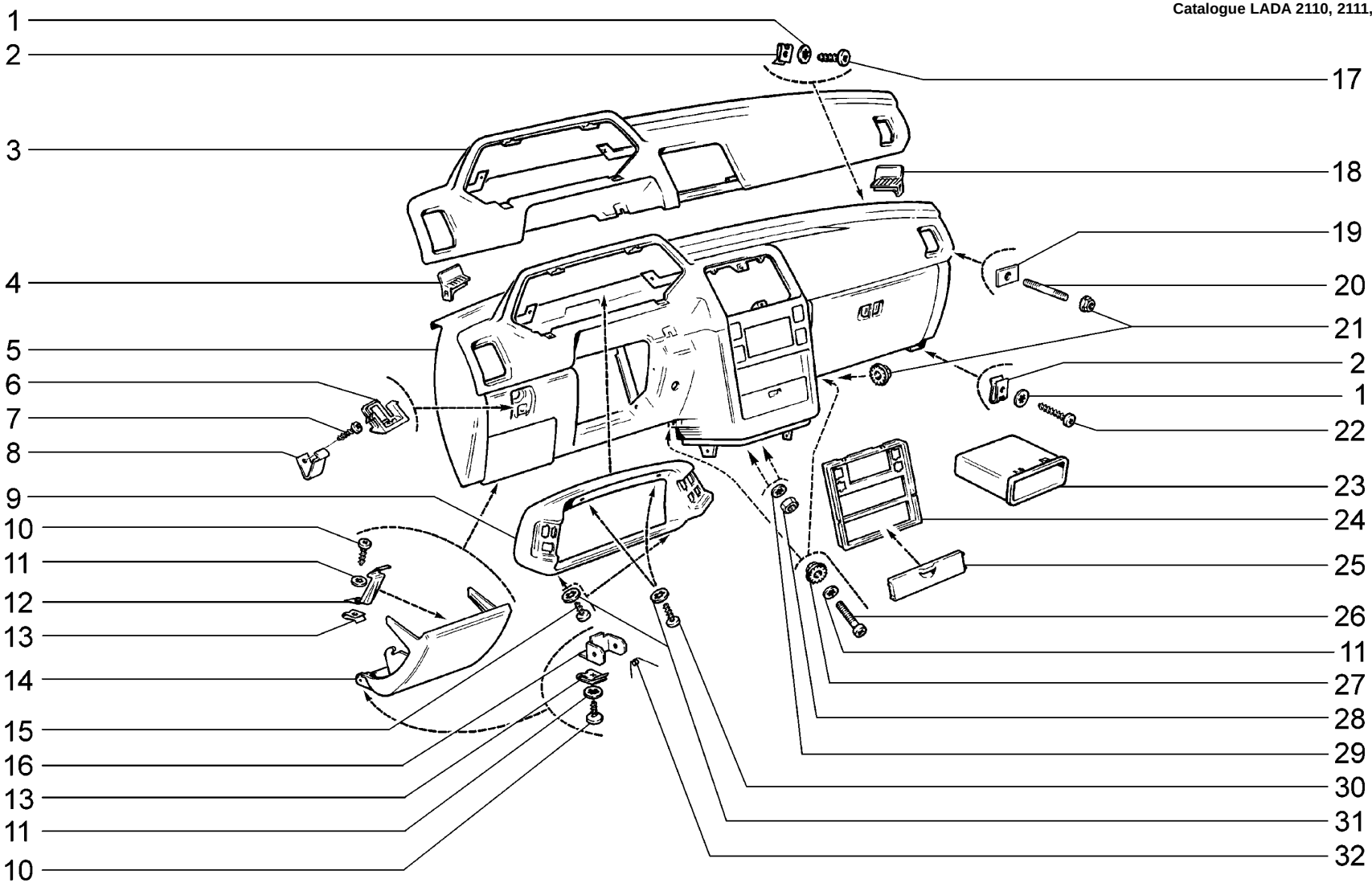

M190	**Панель приборов** **Instrument panel** **Planche de bord** **Armaturenbrett** **Panel de instrumentos**	2110 (01) 21101 (02) 21101-01 (03) 21101-02 (04) 21101-51 (03) 21101-52 (04) 21102 (01)	21103 (01) 21104 (02) 21104-01 (03) 21104-02 (04) 21104-03 (04) 21104-51 (03) 21104-52 (04)	21104-53 (04) 2111 (01) 21112 (02) 21112-01 (03) 21112-02 (04) 21112-51 (03) 21112-52 (04)	21113 (01) 21114 (02) 21114-01 (03) 21114-02 (04) 21114-51 (03) 21114-52 (04) 2112 (01)	21121 (02) 21121-01 (03) 21121-02 (04) 21121-51 (03) 21121-52 (04) 21124 (02) 21124-01 (03)	21124-02 (04) 21124-51 (03) 21124-52 (04)

п. It.	№ изв. Notif. N.	Дата Not.Data	Номер детали Part N.	Применяемость Application	Кол QTY	RUS Наименование	GB Description	F Désignation	D Benennung	E Denominación
18			+21100-5325134-00		1	Заглушка правая	RH end plug	Obturateur D	Verschlußstück, rechts	Obturador der.
19			+21100-5325083-00		2	Пластина	Plate	Plaque	Platte	Placa
20	09063	->02.06	+00001-0035418-11		2	Шпилька M6x45	Stud M6x45	Goujon M6x45	Stift M6x45	Espárrago M6x45
20	9063	02.06->	+21100-5325396-00		2	Шпилька M6x45	Stud M6x45	Goujon M6x45	Stift M6x45	Espárrago M6x45
21			+00001-0038321-01		4	Гайка M6 с зубчатым буртиком	Toothed collar nut M6	Ecrou M6 à collet denté	Zahnbundmutter M6	Tuerca M6 de collar dentado
22			+00001-0076716-07		2	Винт самонарезающий	Self-tapping screw	Vis taraudeuse	Blechschraube	Tornillo autorroscante
23			+21080-5326016-00		1	Коробка для мелких предметов	Trinket tray	Boîtier	Fach	Caja
24			+21100-5326014-00		1	Накладка консоли	Cover plate, console	Enjoliveur de console	Mittelkonsolenauflage	Placa de la ménsula
25			+21100-5326022-00		1	Крышка накладки	Cover	Couvercle	Deckel	Tapa de cubrejunta
26			+00001-0032748-01		2	Винт M5x30	Screw M5x30	Vis M5x30	Schraube M5x30	Tornillo M5x30
27			+00001-0038318-01		2	Гайка M5 с зубчатым буртиком	Toothed collar nut M5	Ecrou M5 à collet denté	Zahnbundmutter M5	Tuerca M5 de collar dentado
28			+00001-0007259-11		2	Гайка M6 низкая	Thin nut M6	Ecrou bas M6	Flachmutter M6	Tuerca M6 baja
29			+00001-0026053-71		2	Шайба 6 стопорная	Lock washer 6	Rondelle d'arrêt 6	Sicherungsscheibe 6	Arandela 6 de fijación
30			+00001-0076700-07		2	Винт самонарезающий	Self-tapping screw	Vis taraudeuse	Blechschraube	Tornillo autorroscante
31			+00001-0025980-70		4	Шайба 4 стопорная	Lock washer 4	Rondelle d'arrêt 4	Sicherungsscheibe 4	Arandela 4 de fijación
32			+21100-5325346-00		2	Пружина замка	Spring, lock	Ressort de verrou	Feder	Muelle

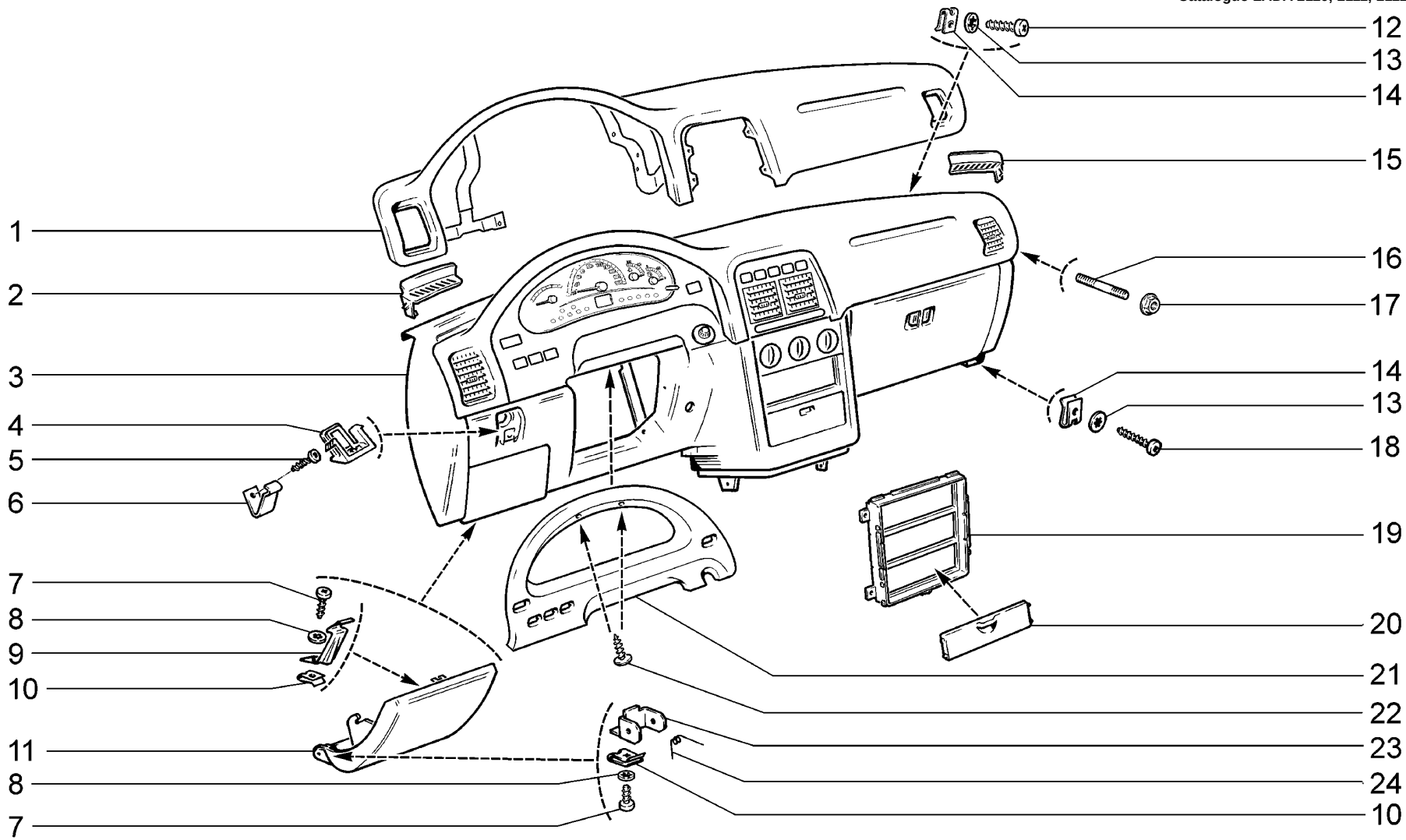

M191	**(23, 24)** **Панель приборов** **Instrument panel** **Planche de bord** **Armaturenbrett** **Panel de instrumentos**	**21101-51** **21101-52** **21104-51** **21104-52** **21104-53** **21112-51** **21112-52**	**21114-51** **21114-52** **21121-51** **21121-52** **21124-51** **21124-52**

п. / It.	№ изв. / Notif. N.	Дата / Not.Data	Номер детали / Part N.	Применяемость / Application	Кол / QTY	RUS Наименование	GB Description	F Désignation	D Benennung	E Denominación
1			+21120-5325180-00		1	Накладка панели приборов	Instrument panel cover plate	Enjoliveur de planche de bord	Armaturenbrettauflage	Cubrejunta del tablero de instrumentos
2			+21120-5325135-00		1	Заглушка левая	LH plug	Obturateur G	Stopfen, links	Obturador izq.
3			+21120-5325010-00	(Lx-23)	1	Панель приборов в сборе	Instrument panel assy	Planche de bord complète	Armaturenbrett komplett	Tablero de instrumentos en conjunto
3			+21120-5325010-20	(24)	1	Панель приборов в сборе	Instrument panel assy	Planche de bord complète	Armaturenbrett komplett	Tablero de instrumentos en conjunto
3			+21120-5325010-30	(Nr-23)	1	Панель приборов в сборе	Instrument panel assy	Planche de bord complète	Armaturenbrett komplett	Tablero de instrumentos en conjunto
4			+21120-5325332-00		1	Замок	Lock	Verrou	Schloß	Cierre
5			+00001-0076691-01		1	Винт самонарезающий	Self-tapping screw	Vis taraudeuse	Blechschraube	Tornillo autorroscante
6			+21100-5325338-00		1	Пружина замка	Spring, lock	Ressort de verrou	Feder	Muelle
7			+00001-0076702-01		3	Винт самонарезающий	Self-tapping screw	Vis taraudeuse	Blechschraube	Tornillo autorroscante
8			+00001-0025991-71		3	Шайба 5 стопорная	Lock washer 5	Rondelle d'arrêt 5	Sicherungsscheibe 5	Arandela 5 de fijación
9			+21100-5325324-00		1	Фиксатор	Retaining clip	Elément de fixation	Verriegelung	Fijador
10			+21010-8109137-00		3	Гайка пружинная	Spring nut	Bride à ressort	Federmutter	Tuerca elástica
11			+21120-5325322-00		1	Крышка блока предохранителей	Fuse box cover	Couvercle de boîtier à fusibles	Sicherungskastendeckel	Tapa del bloque fusibles
12			+00001-0041897-76		4	Скоба	Clip	Etrier	Bügel	Grapa
13			+00001-0025981-71		4	Шайба 5 стопорная	Lock washer 5	Rondelle d'arrêt 5	Sicherungsscheibe 5	Arandela 5 de fijación
14			+00001-0076713-07		2	Винт самонарезающий	Self-tapping screw	Vis taraudeuse	Blechschraube	Tornillo autorroscante
15			+21120-5325134-00		1	Заглушка правая	RH plug	Obturateur D	Stopfen, rechts	Obturador der.
16			+00001-0038321-01		2	Гайка М6 с зубчатым буртиком	Toothed collar nut M6	Ecrou M6 à collet denté	Zahnbundmutter M6	Tuerca M6 de collar dentado
17			+21100-5325396-00		2	Шпилька М6х45	Stud M6x45	Goujon M6x45	Stift M6x45	Espárrago M6x45
18			+00001-0076716-07		2	Винт самонарезающий	Self-tapping screw	Vis taraudeuse	Blechschraube	Tornillo autorroscante
19			+21120-5326014-00		1	Накладка консоли	Cover plate, console	Enjoliveur de console	Mittelkonsolenauflage	Placa de la ménsula
20			+21100-5326022-00		1	Крышка накладки	Cover	Couvercle	Deckel	Tapa de cubrejunta
21			+21120-5325124-00		1	Щиток панели приборов	Facia panel	Visière de planche de bord	Instrumententafel	Visera del tablero
22			+21140-5325388-00		2	Винт самонарезающий	Self-tapping screw	Vis taraudeuse	Blechschraube	Tornillo autorroscante
23			21100-5303086-00		2	Кронштейн	Bracket	Support	Halter	Soporte
24			+21100-5325346-00		2	Пружина замка	Spring, lock	Ressort de verrou	Feder	Muelle

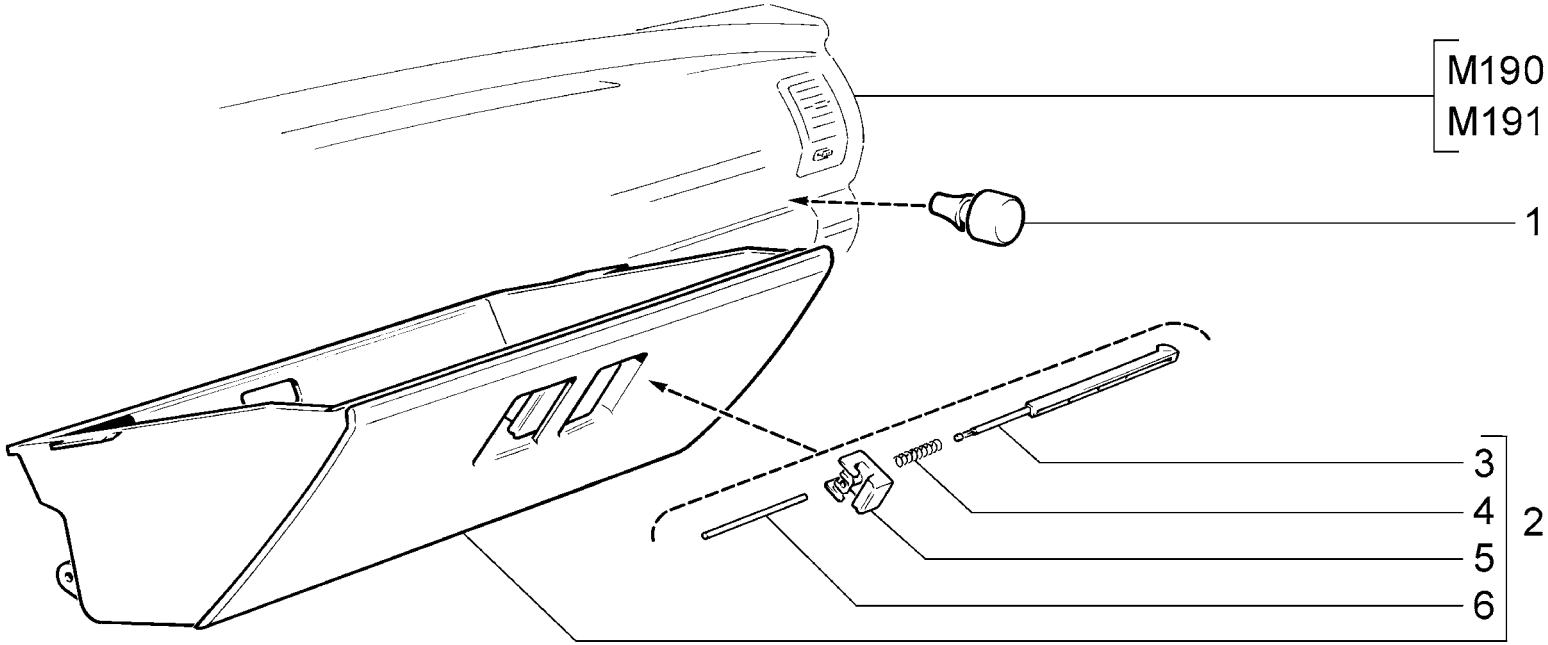

M195	**Ящик вещевой** **Glove box** **Boîte à gants** **Handschuhfach** **Guantera**	**2110** **21101** **21101-01** **21101-02** **21101-51** **21101-52** **21102**	**21103** **21104** **21104-01** **21104-02** **21104-03** **21104-51** **21104-52**	**21104-53** **2111** **21112** **21112-01** **21112-02** **21112-51** **21112-52**	**21113** **21114** **21114-01** **21114-02** **21114-51** **21114-52** **2112**	**21121** **21121-01** **21121-02** **21121-51** **21121-52** **21124** **21124-01**	**21124-02** **21124-51** **21124-52**

п. / It.	№ изв. / Notif. N.	Дата / Not.Data	Номер детали / Part N.	Применяемость / Application	Кол / QTY	RUS Наименование	GB Description	F Désignation	D Benennung	E Denominación
1			+21080-5303044-00		2	Буфер крышки	Buffer, lid	Tampon	Gummipuffer	Tope de tapa
2			+21100-5303016-00		1	Крышка вещевого ящика	Glovebox lid	Couvercle de boîte à gants	Handschuhfachdeckel	Tapa guantera
2			+21120-5303016-00	(23, 24)	1	Крышка вещевого ящика	Glovebox lid	Couvercle de boîte à gants	Handschuhfachdeckel	Tapa guantera
3			+21100-5303056-00		2	Замок крышки вещевого ящика	Lock, lid	Verrou de couvercle de boîte à gants	Schloß f. Handschuhfachklappe	Cierre de tapa guantera
3			+21120-5303056-00	(23, 24)	2	Замок крышки вещевого ящика	Lock, lid	Verrou de couvercle de boîte à gants	Schloß f. Handschuhfachklappe	Cierre de tapa guantera
4			+21100-5303062-00		2	Пружина	Spring	Ressort	Feder	Muelle
5			+21100-5303057-00		2	Кнопка замка	Button, lock	Touche de serrure	Knopf	Botón del cierre
5			+21120-5303057-00	(23, 24)	2	Клавиша замка	Locking knob	Touche de verrou	Schloßknopf	Tecla del cierre
6			+21100-5303058-00		1	Ось замка	Shaft	Axe de verrou	Achse	Eje del cierre

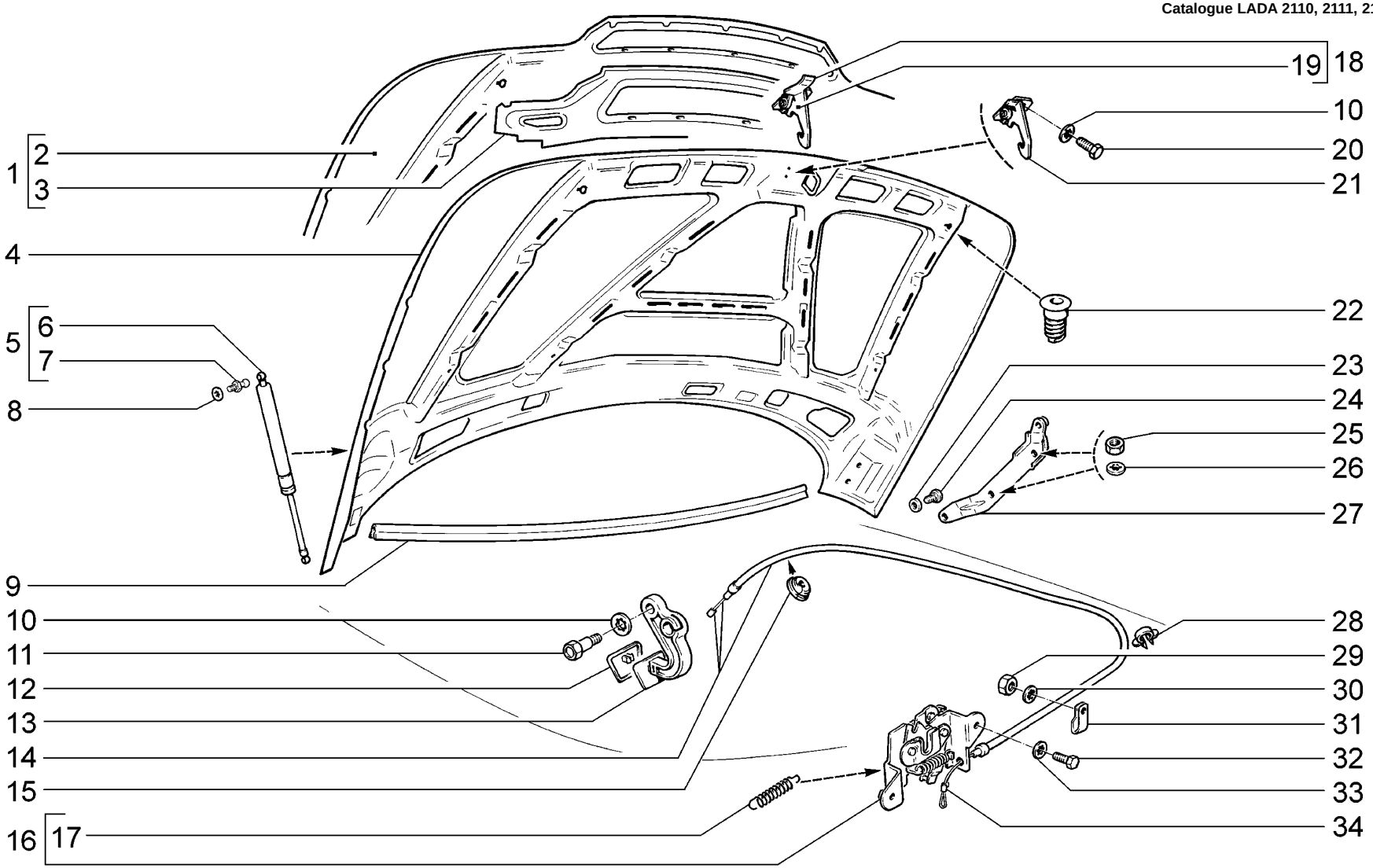

M200	**Капот** **Hood** **Capot de moteur** **Motorhaube** **Capó**	**2110** **21101** **21101-01** **21101-02** **21101-51** **21101-52** **21102**	**21103** **21104** **21104-01** **21104-02** **21104-03** **21104-51** **21104-52**	**21104-53** **2111** **21112** **21112-01** **21112-02** **21112-51** **21112-52**	**21113** **21114** **21114-01** **21114-02** **21114-51** **21114-52** **2112**	**21121** **21121-01** **21121-02** **21121-51** **21121-52** **21124** **21124-01**	**21124-02** **21124-51** **21124-52**

п. It.	№ изв. Notif. N.	Дата Not.Data	Номер детали Part N.	Применяемость Application	Кол QTY	RUS Наименование	GB Description	F Désignation	D Benennung	E Denominación
1			+21104-8402010-00	(01)	1	Капот	Bonnet	Capot	Motorhaube	Capó
2			+21104-8402024-00	(01)	1	Панель капота наружная	Hood, exterior panel	Panneau ext. du capot moteur	Motorhaubenblech außen	Panel del capó exterior
3			+21104-8402206-00	(01)	1	Усилитель капота передний	Hood reinforcement, front	Renfort AV du capot moteur	Motorhaubenverstärkung vorne	Esfuerzo del capó delantero
4			+21100-8402010-00		1	Капот	Bonnet	Capot	Motorhaube	Capó
5			+21210-6308010-00		2	Упор двери задка	Gas strut, tailgate	Equilibreur de hayon	Heckklappenstütze	Equilibrador telescópico de portón
6			+21210-6308015-00		2	Упор двери задка	Gas strut, tailgate	Equilibreur de hayon	Heckklappenstütze	Equilibrador telescópico de portón
7			+21080-6308134-00		4	Палец шарнира	Ballpin	Rotule	Kugelbolzen	Rótula
8			+00001-0025984-71		4	Шайба 8 стопорная	Lock washer 8	Rondelle d'arrêt 8	Sicherungsscheibe 8	Arandela 8 de fijación
9			+21100-8402200-10		1	Уплотнитель капота	Bonnet seal	Joint d'étanchéité de capot	Dichtungsprofil Motorhaube	Empaquetadura de capó
10			+00001-0026053-71		3	Шайба 6 стопорная	Lock washer 6	Rondelle d'arrêt 6	Sicherungsscheibe 6	Arandela 6 de fijación
11			21080-8406176-00		1	Ось	Shaft	Axe	Achse	Eje
12			+21100-8406194-00		1	Облицовка рукоятки	Trim, bonnet release handle	Revêtement de poignée	Griffverkleidung	Revestimiento de manija
13			+21100-8406134-00		1	Рычаг привода замка капота	Operating lever, bonnet lock	Levier de commande de serrure de capot	Betätigungshebel f. Motorhaubenschloß	Palanca de cerradura de capó
14			+21100-8406140-00		1	Оболочка тяги замка капота	Outer cable, bonnet lock operating rod	Gaine de tringle de serrure de capot	Seilzughülle	Vaina de varilla
15			+21010-3724317-00		1	Уплотнитель	Grommet	Joint d'étanchéité	Dichtung	Empaquetadura
16			+21100-8406010-00		1	Замок капота	Bonnet lock	Serrure de capot	Motorhaubenschloß	Cierre del capó
17			+11110-8406034-10		2	Пружина замка капота	Bonnet lock spring	Ressort de serrure de capot	Motorhaubenschloßfeder	Muelle del cierre del capó
18			+21104-8406070-00	(01)	1	Крючок капота в сборе	Bonnet hook assy	Crochet de capot complet	Motorhaubenhaken komplett	Gancho del capó en conjunto
19			+21104-8406072-00	(01)	1	Крючок капота	Bonnet hook	Crochet de capot	Motorhaubenhaken	Gancho del capó
20			+00001-0009021-21		2	Болт M6x14	Bolt M6x14	Boulon M6x14	Schraube M6x14	Tornillo M6x14
21			+21100-8406070-00		1	Крючок капота	Bonnet hook	Crochet de capot	Motorhaubenhaken	Gancho del capó
22			+21100-8402214-00		2	Буфер капота	Buffer, bonnet	Tampon de capot	Gummipuffer	Tope del capó
23			+00001-0005196-01		2	Шайба 8	Washer 8	Rondelle 8	Scheibe 8	Arandela 8
24			+21100-8407038-10		2	Ось петли капота	Hinge pin	Axe de charnière de capot	Scharnierbolzen	Eje de bisagra de capó
25			+00001-0061008-11		2	Гайка M8	Nut M8	Ecrou M8	Mutter M8	Tuerca M8
26			+00001-0025984-71		2	Шайба 8 стопорная	Lock washer 8	Rondelle d'arrêt 8	Sicherungsscheibe 8	Arandela 8 de fijación
27			+21100-8407013-00		1	Петля капота левая	Bonnet hinge, LH	Charnière de capot G	Motorhaubenscharnier, links	Bisagra del capó izq.
27			+21100-8407012-00		1	Петля капота правая	Bonnet hinge, RH	Charnière de capot D	Motorhaubenscharnier, rechts	Bisagra del capó der.
28			+00001-0045696-80		1	Скоба 12	Clamp 12	Etrier 12	Kabelschelle 12	Grapa 12
29			+00001-0058964-11		1	Гайка M5	Nut M5	Ecrou M5	Mutter M5	Tuerca M5
30			+00001-0026052-71		1	Шайба 5 стопорная	Lock washer 5	Rondelle d'arrêt 5	Sicherungsscheibe 5	Arandela 5 de fijación
31			+00001-0004181-01		1	Скоба	Clip	Etrier	Klammer	Grapa
32			+00001-0009020-21		2	Болт M6x12	Bolt M6x12	Boulon M6x12	Schraube M6x12	Tornillo M6x12
33			+00001-0025995-71		2	Шайба 6 стопорная	Lock washer 6	Rondelle d'arrêt 6	Sicherungsscheibe 6	Arandela 6 de fijación
34			+21010-8406161-00		1	Трубка	Tube	Tube	Rohr	Tubo

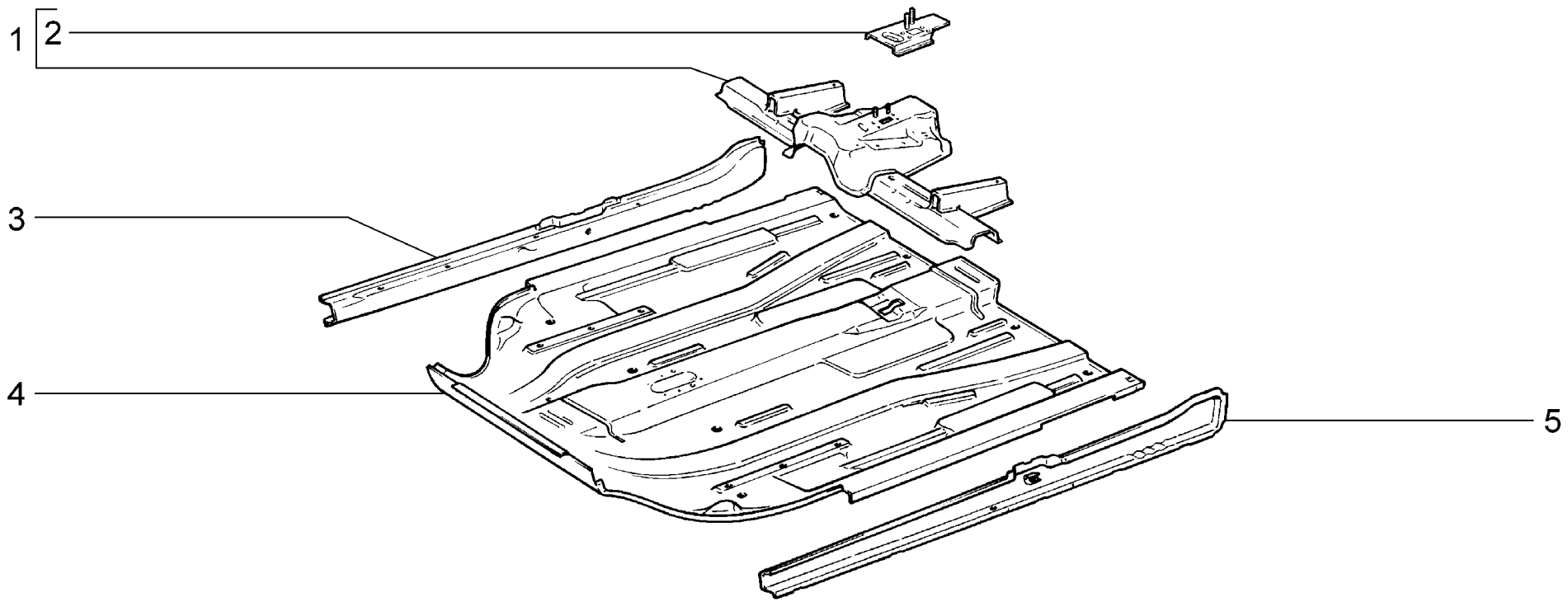

M230	**Пол кузова передний** **Body floor, front** **Plancher de la carrosserie avant** **Boden, vorne** **Piso de la carrocerÌa delantero**	**2110** **21101** **21101-01** **21101-02** **21101-51** **21101-52** **21102**	**21103** **21104** **21104-01** **21104-02** **21104-03** **21104-51** **21104-52**	**21104-53** **2111** **21112** **21112-01** **21112-02** **21112-51** **21112-52**	**21113** **21114** **21114-01** **21114-02** **21114-51** **21114-52** **2112**	**21121** **21121-01** **21121-02** **21121-51** **21121-52** **21124** **21124-01**	**21124-02** **21124-51** **21124-52**

п. It.	№ изв. Notif. N.	Дата Not.Data	Номер детали Part N.	Применяемость Application	Кол QTY	RUS Наименование	GB Description	F Désignation	D Benennung	E Denominación
1			+21100-5101080-00		1	Поперечина пола передняя	Front floor reinforcement	Traverse de plancher avant	Bodenquerträger vorne	Travesaño de piso delantero
2			+21100-5101108-00		1	Усилитель пола	Floor reinforcement	Renfort de plancher	Bodenverstärker	Refuerzo del piso
3			+21100-5101066-00		1	Соединитель правый	Connection, RH	Elément de liaison D	Verbindungsstück, rechts	Conexión der.
4			+21100-5101024-00		1	Панель пола передняя	Front floor panel	Plancher avant	Bodenplatte, vorne	Panel del piso delantero
5			+21100-5101067-00		1	Соединитель левый	Connection, LH	Elément de liaison G	Verbindungsstück, links	Conexión izq.

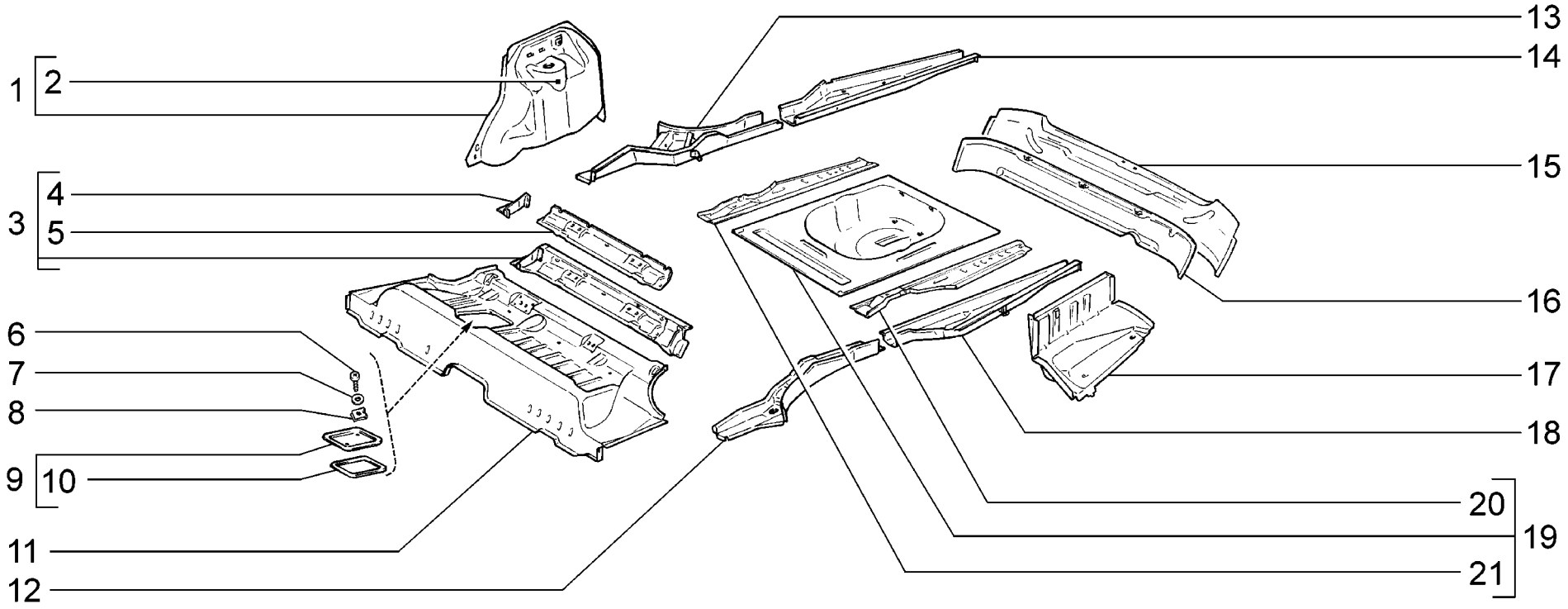

M235	**Пол кузова задний** **Body floor, rear** **Plancher de la carrosserie arrière** **Boden, hinten** **Piso de la carrocerÌa trasero**	2110 (01) 21101 (01) 21101-01 (01) 21101-02 (01) 21101-51 (01) 21101-52 (01) 21102 (01)	21103 (01) 21104 (01) 21104-01 (01) 21104-02 (01) 21104-03 (01) 21104-51 (01) 21104-52 (01)	21104-53 (01) 2111 (02) 21112 (02) 21112-01 (02) 21112-02 (02) 21112-51 (02) 21112-52 (02)	21113 (02) 21114 (02) 21114-01 (02) 21114-02 (02) 21114-51 (02) 21114-52 (02) 2112 (03)	21121 (03) 21121-01 (03) 21121-02 (03) 21121-51 (03) 21121-52 (03) 21124 (03) 21124-01 (03)	21124-02 (03) 21124-51 (03) 21124-52 (03)

п. It.	№ изв. Notif. N.	Дата Not.Data	Номер детали Part N.	Применяемость Application	Кол QTY	RUS Наименование	GB Description	F Désignation	D Benennung	E Denominación
1			+21100-5101241-00	(01)(03)	1	Арка заднего колеса левая	Rear wheel arch, LH	Passage de roue arrière G	Radbogen, links	Pase de rueda trasera izq.
1			+21110-5101241-00	(02)	1	Арка заднего колеса левая	Rear wheel arch, LH	Passage de roue arrière G	Radbogen, links	Pase de rueda trasera izq.
1			+21100-5101240-00	(01)(03)	1	Арка заднего колеса правая	Rear wheel arch, RH	Passage de roue arrière D	Radbogen, rechts	Pase de rueda trasera der.
1			+21110-5101240-00	(02)	1	Арка заднего колеса правая	Rear wheel arch, RH	Passage de roue arrière D	Radbogen, rechts	Pase de rueda trasera der.
2			+21100-5101211-00	(01)(03)	1	Опора пружины левая	Coil spring mounting, LH	Support de ressort G	Federlagerung, links	Apoyo del muelle izq.
2			+21110-5101211-00	(02)	1	Опора пружины левая	Coil spring mounting, LH	Support de ressort G	Federlagerung, links	Apoyo del muelle izq.
2			+21100-5101210-00	(01)(03)	1	Опора пружины правая	Coil spring mounting, RH	Support de ressort D	Federlagerung, rechts	Apoyo del muelle der.
2			+21110-5101210-00	(02)	1	Опора пружины правая	Coil spring mounting, RH	Support de ressort D	Federlagerung, rechts	Apoyo del muelle der.
3			+21100-5101272-00		1	Поперечина пола средняя	Middle crossmember, floor	Traverse de plancher médiane	Bodenquerträger mitten	Travesaño central del piso
4			+21100-5101289-00		1	Соединитель лонжерона левый	Chassis arm connection, LH	Elément de liaison de longeron G	Verbindungsstück, links	Conexión de languero izq.
4			+21100-5101288-00		1	Соединитель лонжерона правый	Chassis arm connection, RH	Elément de liaison de longeron D	Verbindungsstück, rechts	Conexión de languero der.
5			+21100-5101290-00		1	Кронштейн ремня безопасности	Seat belt bracket	Support de ceinture de securité	Gurtbefestigung	Soporte cinturones de seguridad
6			+00001-0076711-01		2	Винт самонарезающий	Self-tapping screw	Vis taraudeuse	Blechschraube	Tornillo autorroscante
7			+00001-0005193-01		2	Шайба 5	Washer 5	Rondelle 5	Scheibe 5	Arandela 5
8			+00001-0041897-71		2	Скоба	Clip	Etrier	Bügel	Grapa
9			+21100-5101410-00		1	Крышка люка	Flap	Porte d'accès	Deckel	Puerta de escotilla
10			+21100-5101420-00		1	Прокладка крышки	Gasket	Joint de pavillon	Dichtung	Junta de tapa
11			21100-5101034-00		1	Панель пола средняя	Middle floor panel	Plancher médian	Bodenplatte, mitten	Panel del piso central
12			+21100-5101373-00		1	Лонжерон средний левый	Middle chassis arm, LH	Longeron médian G	Längsträger, mitten links	Larguero medio izq.
13			+21100-5101372-00		1	Лонжерон средний правый	Middle chassis arm, RH	Longeron médian D	Längsträger, mitten rechts	Larguero medio der.
14			+21100-5101332-00	(01)(02)	1	Лонжерон задний правый	Rear chassis arm, RH	Longeron arrière D	Längsträger, hinten rechts	Larguero trasero der.
14			+21120-5101332-00	(03)	1	Лонжерон задний правый	Rear chassis arm, RH	Longeron arrière D	Längsträger, hinten rechts	Larguero trasero der.
15			+21110-5101276-00	(02)	1	Поперечина пола задняя	Rear crossmember, floor	Traverse de plancher arrière	Bodenquerträger hinten	Travesaño de piso trasero
16			+21100-5101276-00	(01)(03)	1	Поперечина пола задняя	Rear crossmember, floor	Traverse de plancher arrière	Bodenquerträger hinten	Travesaño de piso trasero
17			+21100-5101043-00	(01)(02)	1	Панель пола задняя левая	Rear floor panel, LH	Plancher arrière G	Bodenplatte, hinten links	Panel del piso trasero izq.
17			+21120-5101043-00	(03)	1	Панель пола задняя левая	Rear floor panel, LH	Plancher arrière G	Bodenplatte, hinten links	Panel del piso trasero izq.
17			+21100-5101040-00	(01)(02)	1	Панель пола задняя правая	Rear floor panel, RH	Plancher arrière D	Bodenplatte, hinten rechts	Panel del piso trasero der.
17			+21120-5101040-00	(03)	1	Панель пола задняя правая	Rear floor panel, RH	Plancher arrière D	Bodenplatte, hinten rechts	Panel del piso trasero der.
18			+21100-5101331-00	(01)(02)	1	Лонжерон задний левый	Rear chassis arm, LH	Longeron arrière G	Längsträger, hinten links	Larguero trasero izq.
18			+21120-5101331-00	(03)	1	Лонжерон задний левый	Rear chassis arm, LH	Longeron arrière G	Längsträger, hinten links	Larguero trasero izq.
19			+21100-5107120-00	(01)(02)	1	Ниша запасного колеса	Spare wheel well	Logement de roue de secours	Reserveradmulde	Alojamiento rueda de recambio
19			+21120-5107120-00	(03)	1	Ниша запасного колеса	Spare wheel well	Logement de roue de secours	Reserveradmulde	Alojamiento rueda de recambio
20			+21100-5101093-00	(01)(02)	1	Надставка левая	Extension, LH	Rallonge G	Ansatzstück links	Extensión izq.
20			+21120-5101093-00	(03)	1	Надставка левая	Extension, LH	Rallonge G	Ansatzstück links	Extensión izq.
21			+21100-5101092-00	(01)(02)	1	Надставка правая	Extension, RH	Rallonge D	Ansatzstück rechts	Extensión der.
21			+21120-5101092-00	(03)	1	Надставка правая	Extension, RH	Rallonge D	Ansatzstück rechts	Extensión der.

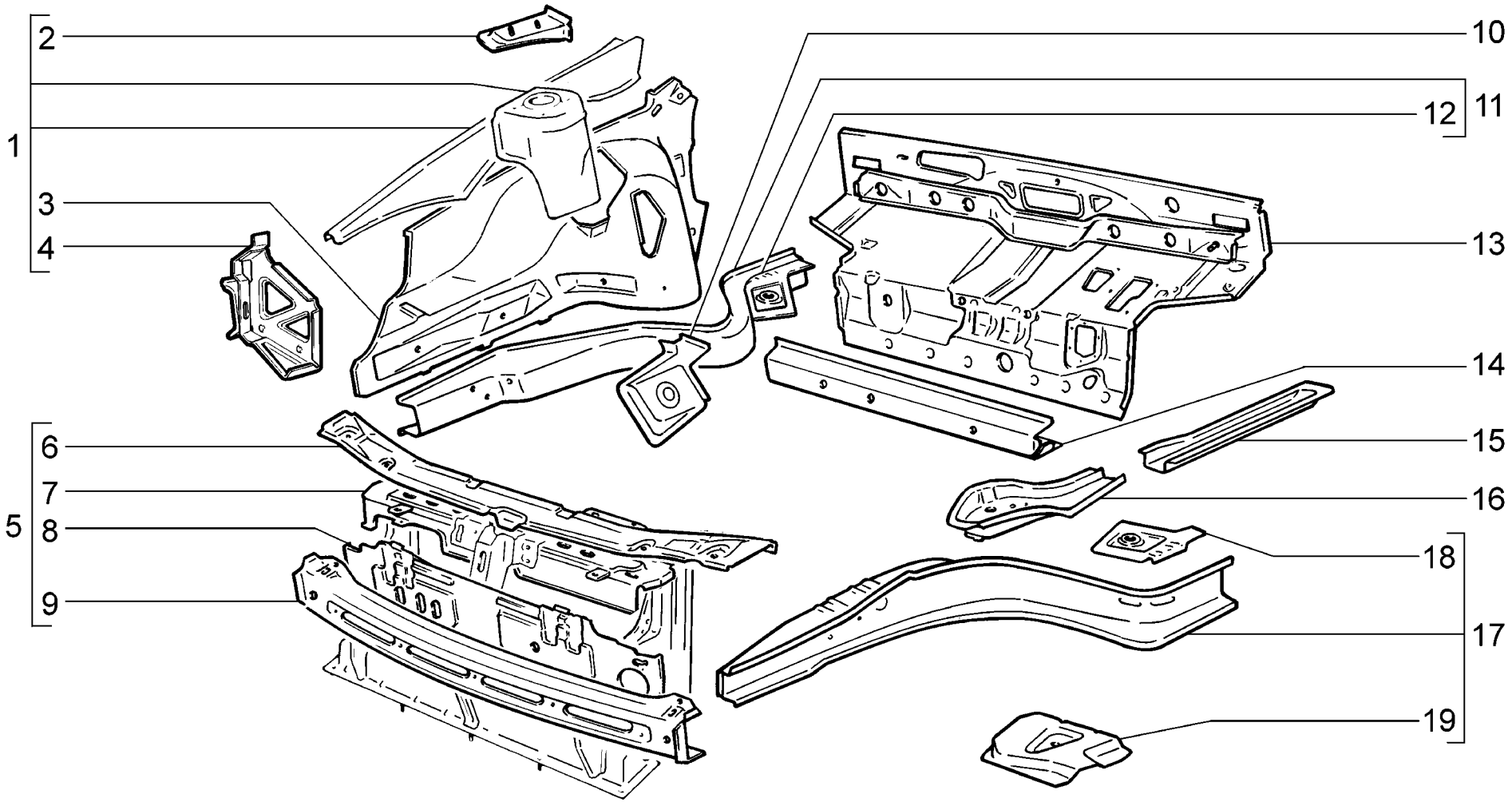

M240	**Элементы передка** **Body front frame** **Carcasse de la partie avant** **Innenteile, vorne** **Frente**	**2110** **21101** **21101-01** **21101-02** **21101-51 (01)** **21101-52 (01)** **21102**	**21103** **21104** **21104-01** **21104-02** **21104-03** **21104-51 (01)** **21104-52 (01)**	**21104-53 (01)** **2111** **21112** **21112-01** **21112-02** **21112-51 (01)** **21112-52 (01)**	**21113** **21114** **21114-01** **21114-02** **21114-51 (01)** **21114-52 (01)** **2112**	**21121** **21121-01** **21121-02** **21121-51 (01)** **21121-52 (01)** **21124** **21124-01**	**21124-02** **21124-51 (01)** **21124-52 (01)**

п. It.	№ изв. Notif. N.	Дата Not.Data	Номер детали Part N.	Применяемость Application	Кол QTY	RUS Наименование	GB Description	F Désignation	D Benennung	E Denominación
1			+21100-8403261-00		1	Брызговик левый в сборе	Inner wing assy, LH	Demi-bloc AV G complet	Schmutzfänger links komplett	Pase de rueda izq. en conjunto
1			+21100-8403261-50	(01)	1	Брызговик левый в сборе	Inner wing assy, LH	Demi-bloc AV G complet	Schmutzfänger links komplett	Pase de rueda izq. en conjunto
1			+21100-8403260-00		1	Брызговик правый в сборе	Inner wing assy, RH	Demi-bloc AV D complet	Schmutzfänger rechts komplett	Pase de rueda der. en conjunto
1			+21100-8403260-50	(01)	1	Брызговик правый в сборе	Inner wing assy, RH	Demi-bloc AV D complet	Schmutzfänger rechts komplett	Pase de rueda der. en conjunto
2			+21100-8403429-00		1	Соединитель передний левый	Front connection, LH	Tôle de liaison G	Verbindungsstück, vorne links	Conexión delantera izq.
2			+21100-8403426-00		1	Соединитель передний правый	Front connection, RH	Tôle de liaison D	Verbindungsstück, vorne rechts	Conexión delantera der.
3			+21100-8403265-00		1	Брызговик левый	Inner wing, LH	Demi-bloc AV G	Schmutzfänger links	Pase de rueda izq.
3			+21100-8403264-00		1	Брызговик правый	Inner wing, RH	Demi-bloc AV D	Schmutzfänger rechts	Pase de rueda der.
4			+21100-2803033-00		1	Кронштейн боковой левый	Side bracket, LH	Support latéral G	Träger, links	Soporte lateral izq.
4			+21100-2803032-00		1	Кронштейн боковой правый	Side bracket, RH	Support latéral D	Träger, rechts	Soporte lateral der.
5			+21100-8401050-00		1	Рамка радиатора в сборе	Radiator support assy	Cadre de radiateur complet	Kühlerrahmen komplett	Marco radiador en conjunto
5			+21100-8401050-50	(01)	1	Рамка радиатора	Radiator support	Auvent	Kühlerrahmen	Bastidor de radiador
6			+21100-8401060-00		1	Поперечина верхняя в сборе	Radiator top assy	Traverse supérieure complète	Querträger, oben komplett	Traviesa superior en conjunto
6			+21100-8401060-50	(01)	1	Поперечина верхняя в сборе	Radiator top assy	Traverse supérieure complète	Querträger, oben komplett	Traviesa superior en conjunto
7			+21100-8401052-00		1	Панель рамки радиатора в сборе	Radiator support panel assy	Panneau de cadre de radiateur complet	Rahmenblech, komplett	Panel del marco radiador en conjunto
8			+21100-8401122-00		1	Панель облицовки радиатора	Radiator cowling panel	Panneau de calandre de radiateur	Verkleidungsblech	Panel frontal de radiador
9			+21100-8401078-00		1	Поперечина рамки нижняя	Support bottom piece	Traverse de cadre inférieure	Querträger unten	Traviesa de marco inferior
10			+21100-8403423-00		1	Соединитель лонжерона левый	LH connection, chassis arm	Tôle de liaison G	Verbindungsstück, links	Conexión de languero izq.
10			+21100-8403422-00		1	Соединитель лонжерона правый	RH connection, chassis arm	Tôle de liaison D	Verbindungsstück, rechts	Conexión de languero der.
11			+21100-8403280-00		1	Лонжерон правый	Chassis arm, RH	Longeron D	Längsträger, rechts	Larguero der.
12			+21100-5101056-00		1	Соединитель порога правый	Sill connection, RH	Elément de liaison D	Verbindungsstück, rechts	Conexión de bajo der.
13			+21100-5301080-00		1	Щиток передка в сборе	Bulkhead assy	Tablier complet	Stirnwand komplett	Salpicadero en conjunto
14			+21100-5301102-00		1	Усилитель щитка передка нижний	Lower reinforcement bulkhead	Renfort inférieur	Stirnwandverstärker, unten	Reforzador inferior
15			+21100-5101303-00		1	Лонжерон передний левый	Front chassis arm , LH	Longeron avant G	Längsträger, links	Larguero delantero izq.
15			+21100-5101302-00		1	Лонжерон передний правый	Front chassis arm, RH	Longeron avant D	Längsträger, rechts	Larguero delantero der.
16			+21100-8403295-00		1	Соединитель левый	Connection, LH	Elément de liaison G	Verbindungsstück, links	Conexión izq.
16			+21100-8403294-00		1	Соединитель правый	Connection, RH	Elément de liaison D	Verbindungsstück, rechts	Conexión der.
17			+21100-8403281-00		1	Лонжерон левый	Chassis arm, LH	Longeron G	Längsträger, links	Larguero izq.
17			+21100-8403281-50	(01)	1	Лонжерон левый	Chassis arm, LH	Longeron G	Längsträger, links	Larguero izq.
18			+21100-5101057-00		1	Соединитель порога левый	Sill connection, LH	Elément de liaison G	Verbindungsstück, links	Conexión de bajo izq.
19			+21100-8403400-00		1	Площадка аккумулятора	Battery platform	Console batterie	Batterie-Trägerplatte	Base de batería

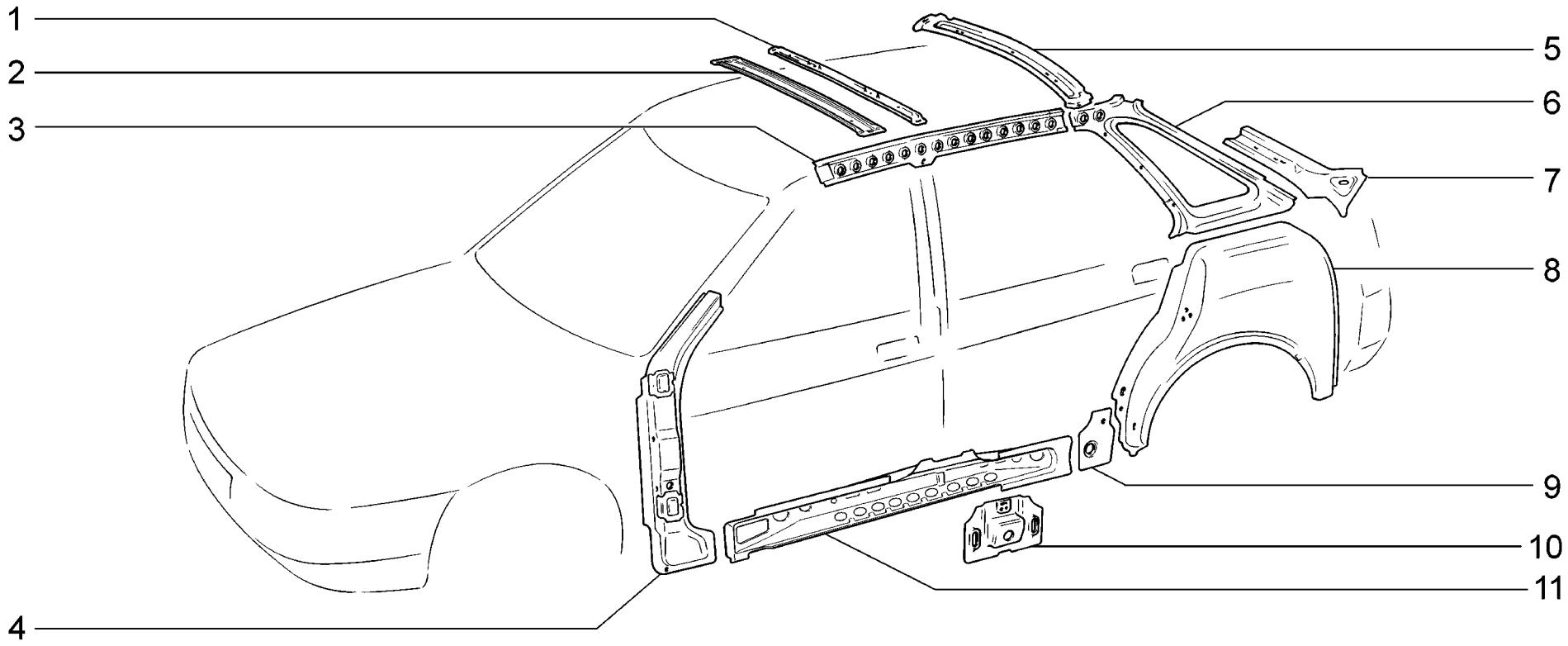

M250	**Элементы боковины и задка** **Body side and rear frame** **Carcasse de la partie latérale et arrière** **Seitenwand und Innenteile, hinten** **Elementos interiores trasero**	**2110** **21101** **21101-01** **21101-02** **21101-51** **21101-52** **21102**	**21103** **21104** **21104-01** **21104-02** **21104-03** **21104-51** **21104-52**	**21104-53**

п. It.	№ изв. Notif. N.	Дата Not.Data	Номер детали Part N.	Применяемость Application	Кол QTY	RUS Наименование	GB Description	F Désignation	D Benennung	E Denominación
1			+ 21100-5701100-00		1	Усилитель крыши	Roof reinforcement	Renfort de pavillon	Dachverstärker	Refuerzo del techo
2			+ 21100-5701050-00		1	Поперечина крыши	Roof crossmember	Traverse de pavillon	Dachrahmenbalken	Travesaño de techo
3			+ 21100-5401087-00		1	Накладка боковины левая	LH cover plate, bodyside	Doublure de côté de caisse G	Seitenwandauflage, links	Placa del lateral izq.
3			+ 21100-5401086-00		1	Накладка боковины правая	RH cover plate, bodyside	Doublure de côté de caisse D	Seitenwandauflage, rechts	Placa del lateral der.
4			+ 21100-5401121-00		1	Усилитель передней стойки левый	Front pillar reinforcement, LH	Renfort G de montant avant	Verstärker A-Säule links	Refuerzo del montante delantero izq.
4			+ 21100-5401120-00		1	Усилитель передней стойки правый	Front pillar reinforcement, RH	Renfort D de montant avant	Verstärker A-Säule rechts	Refuerzo del montante delantero der.
5			+ 21100-5701124-00		1	Поперечина крыши задняя	Roof crossmember, rear	Traverse arrière de pavillon	Dachrahmenbalken, hinten	Viga del techo trasera
6			+ 21100-5401427-00		1	Панель задней стойки внутренняя левая	Rear pillar panel, inner LH	Doublure de custode intérieure G	Seitenwand-Eckblech, links	Panel de pilar trasero interior izq.
6			+ 21100-5401426-00		1	Панель задней стойки внутренняя правая	Rear pillar panel, inner RH	Doublure de custode intérieure D	Seitenwand-Eckblech, rechts	Panel de pilar trasero interior der.
7			+ 21100-5401379-00		1	Соединитель левый	Connection, LH	Elément de liaison G	Verbindungsstück, links	Conexión izq.
7			+ 21100-5401378-00		1	Соединитель правый	Connection, RH	Elément de liaison D	Verbindungsstück, rechts	Conexión der.
8			+ 21100-5401175-00		1	Арка заднего колеса левая	LH rear wheel arch	Passage de roue arrière G	Radbogen, links	Pase de rueda trasero izq.
8			+ 21100-5401174-00		1	Арка заднего колеса правая	RH rear wheel arch	Passage de roue arrière D	Radbogen, rechts	Pase de rueda trasero der.
9			21100-5401292-00		2	Соединитель задней арки	Rear arch connection	Elément de liaison de passage de roue arrière	Verbindungsstück f. Radbogen	Conexión de aleta trasera
10			+ 21100-5401316-00		2	Накладка боковины средняя	Centre cover, bodyside	Doublure de côté de caisse médiane	Auflage der B-Säule	Placa del lateral central
11			+ 21100-5401103-00		2	Накладка боковины левая	LH cover plate, bodyside	Doublure de côté de caisse G	Seitenwandauflage, links	Placa del lateral der.
11			+ 21100-5401102-00		2	Накладка боковины правая	RH cover plate, bodyside	Doublure de côté de caisse D	Seitenwandauflage, rechts	Placa del lateral der.

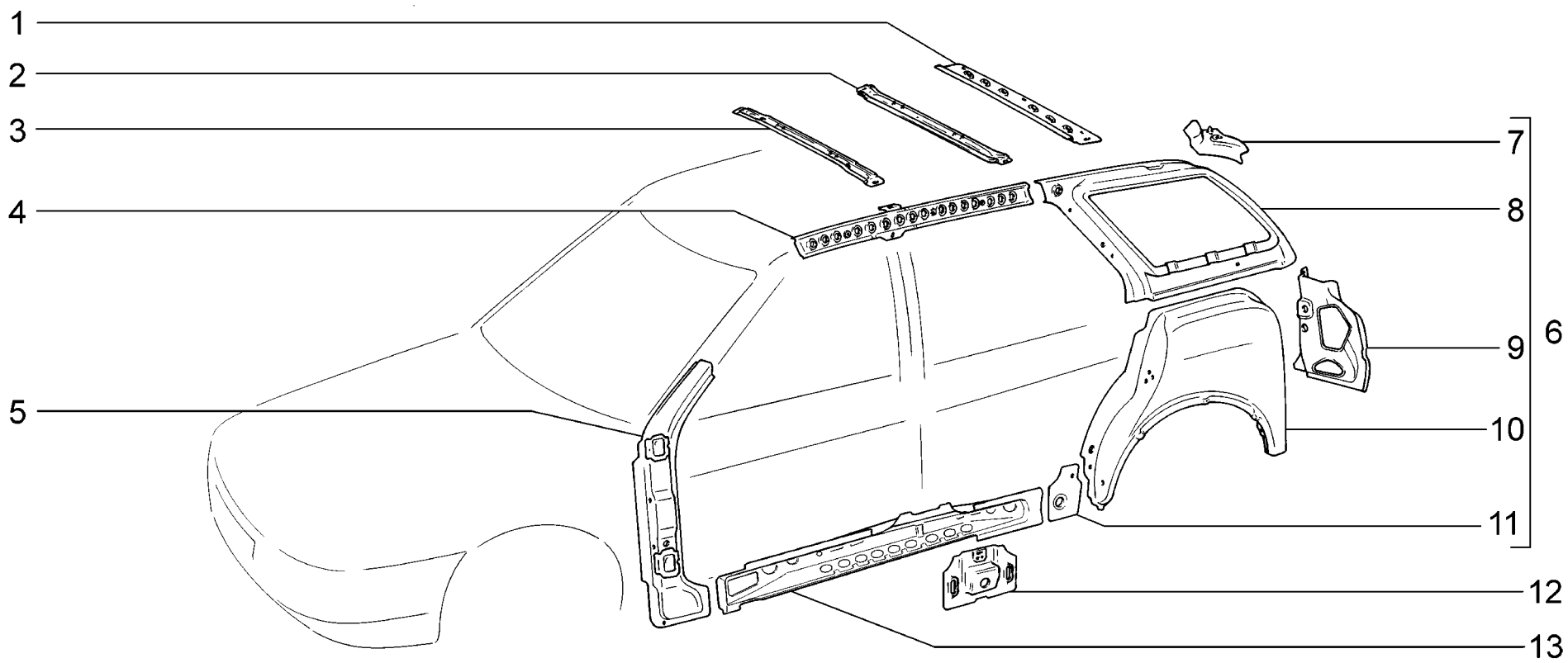

M251	**Элементы боковины и задка** **Body side and rear frame** **Carcasse de la partie latérale et arrière** **Seitenwand und Innenteile, hinten** **Elementos interiores trasero**	**2111** **21112** **21112-01** **21112-02** **21112-51** **21112-52** **21113**	**21114** **21114-01** **21114-02** **21114-51** **21114-52**

п. / It.	№ изв. / Notif. N.	Дата / Not.Data	Номер детали / Part N.	Применяемость / Application	Кол / QTY	RUS Наименование	GB Description	F Désignation	D Benennung	E Denominación
1			+21110-5701124-00		1	Поперечина крыши задняя	Roof crossmember, rear	Traverse arrière de pavillon	Dachrahmenbalken, hinten	Viga del techo trasera
2			+21110-5701132-00		1	Усилитель крыши задний	Roof reinforcement, rear	Renfort de pavillon, arrière	Dachverstärker hinten	Refuerzo del techo trasero
3			+21100-5701050-00		1	Поперечина крыши	Roof crossmember	Traverse de pavillon	Dachrahmenbalken	Travesaño de techo
4			+21110-5401087-00		1	Накладка боковины левая	LH cover plate, bodyside	Doublure de côté de caisse G	Seitenwandauflage, links	Placa del lateral izq.
4			+21110-5401086-00		1	Накладка боковины правая	RH cover plate, bodyside	Doublure de côté de caisse D	Seitenwandauflage, rechts	Placa del lateral der.
5			+21100-5401121-00		1	Усилитель передней стойки левый	Front pillar reinforcement, LH	Renfort G de montant avant	Verstärker A-Säule links	Refuerzo del montante delantero izq.
5			+21100-5401120-00		1	Усилитель передней стойки правый	Front pillar reinforcement, RH	Renfort D de montant avant	Verstärker A-Säule rechts	Refuerzo del montante delantero der.
6			+21110-5401171-00		1	Арка с угловой панелью левая	Corner panel/arch, LH	Passage de roue externe avec panneau angulaire G	Radbogen mit Eckblech, links	Pase con panel angular izq.
6			+21110-5401170-00		1	Арка с угловой панелью правая	Corner panel/arch, RH	Passage de roue externe avec panneau angulaire D	Radbogen mit Eckblech, rechts	Pase con panel angular der.
7			+21110-5401259-00		1	Соединитель левый	Connection, LH	Elément de liaison G	Verbindungsstück links	Conexión izq.
7			+21110-5401258-00		1	Соединитель правый	RH connection	Elément de liaison D	Verbindungsstück rechts	Conexión der.
8			+21110-5401427-00		1	Панель задней стойки внутренняя левая	Rear pillar panel, inner LH	Doublure de custode intérieure G	Seitenwand-Eckblech, links	Panel de pilar trasero interior izq.
8			+21110-5401426-00		1	Панель задней стойки внутренняя правая	Rear pillar panel, inner LH	Doublure de custode intérieure D	Seitenwand-Eckblech, rechts	Panel de pilar trasero interior der.
9			+21110-5401107-00		1	Накладка боковины левая задняя	LH rear cover plate	Doublure de côté de caisse, arrière G	Seitenwandauflage, links hinten	Placa de lateral izq. trasera
9			+21110-5401106-00		1	Накладка боковины правая задняя	RH rear cover plate	Doublure de côté de caisse, arrière D	Seitenwandauflage, rechts hinten	Placa de lateral der. trasera
10			+21110-5401175-00		1	Арка заднего колеса левая	LH rear wheel arch	Passage de roue arrière G	Radbogen, links	Pase de rueda trasero izq.
10			+21110-5401174-00		1	Арка заднего колеса правая	RH rear wheel arch	Passage de roue arrière D	Radbogen, rechts	Pase de rueda trasero der.
11			21100-5401292-00		2	Соединитель задней арки	Rear arch connection	Elément de liaison de passage de roue arrière	Verbindungsstück f. Radbogen	Conexión de aleta trasera
12			+21100-5401316-00		2	Накладка боковины средняя	Centre cover, bodyside	Doublure de côté de caisse médiane	Auflage der B-Säule	Placa del lateral central
13			+21100-5401103-00		2	Накладка боковины левая	LH cover plate, bodyside	Doublure de côté de caisse G	Seitenwandauflage, links	Placa del lateral der.
13			+21100-5401102-00		2	Накладка боковины правая	RH cover plate, bodyside	Doublure de côté de caisse D	Seitenwandauflage, rechts	Placa del lateral der.

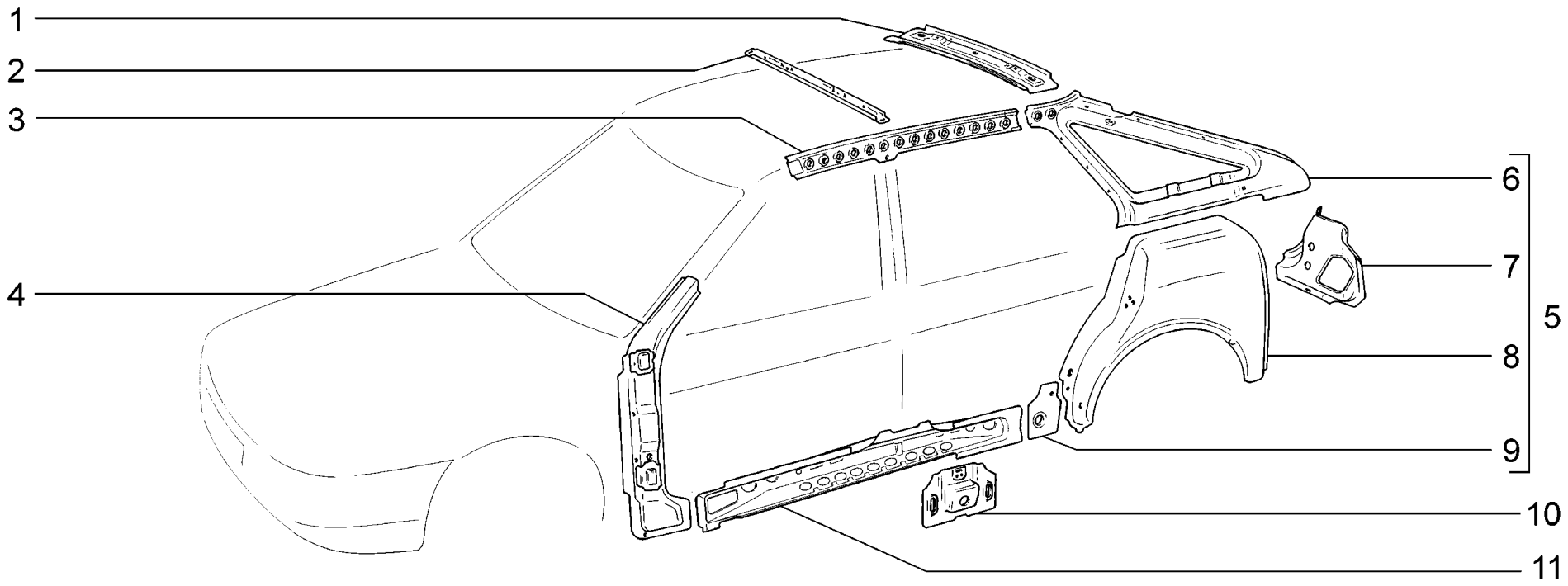

M252	**Элементы боковины и задка** **Body side and rear frame** **Carcasse de la partie latérale et arrière** **Seitenwand und Innenteile, hinten** **Elementos interiores trasero**	**2112** **21121** **21121-01** **21121-02** **21121-51** **21121-52** **21124**	**21124-01** **21124-02** **21124-51** **21124-52**

п. / It.	№ изв. / Notif. N.	Дата / Not.Data	Номер детали / Part N.	Применяемость / Application	Кол / QTY	RUS Наименование	GB Description	F Désignation	D Benennung	E Denominación
1			+21120-5701124-00		1	Поперечина крыши задняя	Roof crossmember, rear	Traverse arrière de pavillon	Dachrahmenbalken, hinten	Viga del techo trasera
2			+21100-5701050-00		1	Поперечина крыши	Roof crossmember	Traverse de pavillon	Dachrahmenbalken	Travesaño de techo
3			+21100-5401087-00		1	Накладка боковины левая	LH cover plate, bodyside	Doublure de côté de caisse G	Seitenwandauflage, links	Placa del lateral izq.
3			+21100-5401086-00		1	Накладка боковины правая	RH cover plate, bodyside	Doublure de côté de caisse D	Seitenwandauflage, rechts	Placa del lateral der.
4			+21100-5401121-00		1	Усилитель передней стойки левый	Front pillar reinforcement, LH	Renfort G de montant avant	Verstärker A-Säule links	Refuerzo del montante delantero izq.
4			+21100-5401120-00		1	Усилитель передней стойки правый	Front pillar reinforcement, RH	Renfort D de montant avant	Verstärker A-Säule rechts	Refuerzo del montante delantero der.
5			+21120-5401171-00		1	Арка с угловой панелью левая	Corner panel/arch, LH	Passage de roue externe avec panneau angulaire G	Radbogen mit Eckblech, links	Pase con panel angular izq.
5			+21120-5401170-00		1	Арка с угловой панелью правая	Corner panel/arch, RH	Passage de roue externe avec panneau angulaire D	Radbogen mit Eckblech, rechts	Pase con panel angular der.
6			+21120-5401427-00		1	Панель задней стойки внутренняя левая	Rear pillar panel, inner LH	Doublure de custode intérieure G	Seitenwand-Eckblech, links	Panel de pilar trasero interior izq.
6			+21120-5401426-00		1	Панель задней стойки внутренняя правая	Rear pillar panel, inner LH	Doublure de custode intérieure D	Seitenwand-Eckblech, rechts	Panel de pilar trasero interior der.
7			+21120-5401107-00		1	Накладка боковины левая задняя	LH rear cover plate	Doublure de côté de caisse, arrière G	Seitenwandauflage, links hinten	Placa del lateral izq. trasera
7			+21120-5401106-00		1	Накладка боковины правая задняя	RH rear cover plate	Doublure de côté de caisse, arrière D	Seitenwandauflage, rechts hinten	Placa de lateral der. trasera
8			+21100-5401175-00		1	Арка заднего колеса левая	LH rear wheel arch	Passage de roue arrière G	Radbogen, links	Pase de rueda trasero izq.
8			+21100-5401174-00		1	Арка заднего колеса правая	RH rear wheel arch	Passage de roue arrière D	Radbogen, rechts	Pase de rueda trasero der.
9			21100-5401292-00		2	Соединитель задней арки	Rear arch connection	Elément de liaison de passage de roue arrière	Verbindungsstück f. Radbogen	Conexión de aleta trasera
10			+21100-5401316-00		2	Накладка боковины средняя	Centre cover, bodyside	Doublure de côté de caisse médiane	Auflage der B-Säule	Placa del lateral central
11			+21100-5401103-00		2	Накладка боковины левая	LH cover plate, bodyside	Doublure de côté de caisse G	Seitenwandauflage, links	Placa del lateral der.
11			+21100-5401102-00		2	Накладка боковины правая	RH cover plate, bodyside	Doublure de côté de caisse D	Seitenwandauflage, rechts	Placa del lateral der.

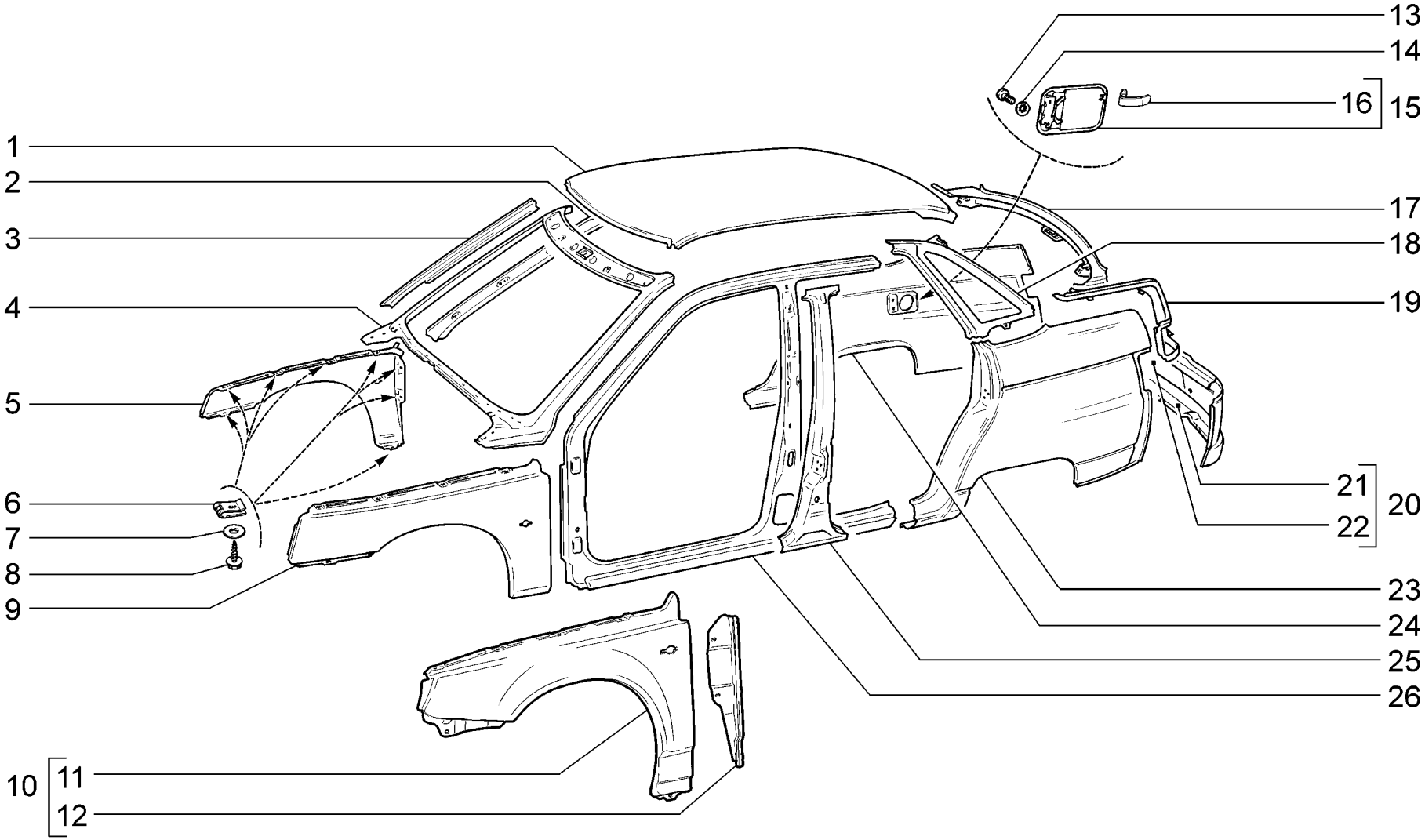

M260	**Панели кузова** **Body panels** **Panneaux de la carrosserie** **Außenteile** **Elementos exteriores**	**2110** **21101** **21101-01** **21101-02** **21101-51** **21101-52** **21102**	**21103** **21104** **21104-01** **21104-02** **21104-03 (01)** **21104-51** **21104-52**	**21104-53 (01)**

п. It.	№ изв. Notif. N.	Дата Not.Data	Номер детали Part N.	Применяемость Application	Кол QTY	RUS Наименование	GB Description	F Désignation	D Benennung	E Denominación
1			+21100-5701012-00		1	Панель крыши	Roof panel	Pavillon	Dachblech	Panel del techo
2			+21100-5201027-00		1	Стойка внутренняя левая	Inner pillar, LH	Montant intérieur G	Windschutzsäule, innen links	Montante interior izq.
2			+21100-5201026-00		1	Стойка внутренняя правая	Inner pillar, RH	Montant intérieur D	Windschutzsäule, innen rechts	Montante interior der.
3			+21100-5401339-00		1	Усилитель стойки левый	Pillar reinforcement, LH	Renfort de montant G	Verstärker, links	Refuerzo del montante izq.
3			+21100-5401338-00		1	Усилитель стойки правый	Pillar reinforcement, RH	Renfort de montant D	Verstärker, rechts	Refuerzo del montante der.
4			+21100-5201010-00		1	Рама ветрового окна	Windscreen scuttle panel	Baie de pare-brise	Windschutzscheibenrahmen	Marco del parabrisas
5			+21100-8403014-00		1	Крыло переднее правое	Front wing, RH	Aile avant D	Kotflügel, vorne rechts	Aleta delantera der.
6			+21080-8403068-00		16	Гайка фланцевая	Flange nut	Ecrou de forme	Flanschmutter	Tuerca de brida
7			+00001-0005196-01		16	Шайба 8	Washer 8	Rondelle 8	Scheibe 8	Arandela 8
8			+21080-8403066-00		16	Винт	Screw	Vis	Schraube	Tornillo
9			+21100-8403015-00		1	Крыло переднее левое	Front wing, LH	Aile avant G	Kotflügel, vorne links	Aleta delantera izq.
10			+21104-8403011-00	(01)	1	Крыло переднее левое в сборе	Front wing assy, LH	Aile avant G, complete	Kotflügel komplett, vorne links	Aleta delantera en conjunto izq.
10			+21104-8403010-00	(01)	1	Крыло переднее правое в сборе	Front wing assy, RH	Aile avant D, complete	Kotflügel komplett, vorne rechts	Aleta delantera en conjunto der.
11			+21104-8403015-00	(01)	1	Крыло переднее левое	Front wing, LH	Aile avant G	Kotflügel, vorne links	Aleta delantera izq.
11			+21104-8403014-00	(01)	1	Крыло переднее правое	Front wing, RH	Aile avant D	Kotflügel, vorne rechts	Aleta delantera der.
12			+21104-8403025-00	(01)	1	Усилитель левого крыла	LH wing reinforcement	Renfort d'aile G	Verstärker linke Kotflügel	Refuerzo de aleta izq.
12			+21104-8403024-00	(01)	1	Усилитель правого крыла	RH wing reinforcement	Renfort d'aile D	Verstärker rechte Kotflügel	Refuerzo de aleta der.
13			+00001-0032760-01		2	Винт М6х12	Screw M6x12	Vis M6x12	Schraube M6x12	Tornillo M6x12
14			+00001-0025990-70		2	Шайба 6 стопорная	Lock washer 6	Rondelle d'arrêt 6	Sicherungsscheibe 6	Arandela 6 de fijación
15			+21100-8413010-00		1	Крышка люка бензобака в сборе	Fuel tank flap assy	Trappe de réservoir à carburant complète	Tankdeckel komplett	Tapa de acceso depósito combustible en conjunto
16			+21100-8413054-00		1	Пружина	Spring	Ressort	Feder	Muelle
17			+21100-5601250-00		1	Поперечина рамы заднего окна	Rear window frame crossmember	Traverse de baie de lunette arrière	Heckscheibenrahmen-Querträger	Travesaño del marco de la ventana trasera
18			+21100-5601013-00		1	Панель угловая левая	Corner panel, LH	Panneau angulaire G	Ecktafel links	Panel angular izq.
18			+21100-5601012-00		1	Панель угловая правая	Corner panel, RH	Panneau angulaire D	Ecktafel rechts	Panel angular der.
19			+21100-8404051-00		1	Желобок левого крыла	Gutter, LH wing	Gouttière d'aile G	Wasserrinne, links	Canaleta aleta izq.
19			+21100-8404050-00		1	Желобок правого крыла	Gutter, RH wing	Gouttière d'aile D	Wasserrinne, rechts	Canaleta de aleta der.
20			+21100-5601080-00		1	Панель задка в сборе	Rear panel assy	Panneau de jupe arrière complet	Rückwandblech, komplett	Panel del faldón trasero en conjunto
21			+21100-5601098-00		1	Поперечина панели задка нижняя	Bottom crossmember	Traverse de jupe arrière, inférieure	Heckquerträger unten	Travesaño de faldón inferior
22			+21100-5601082-00		1	Панель задка	Rear panel	Panneau de jupe arrière	Rückwandblech	Panel del faldón
23			+21100-8404015-00		1	Крыло заднее левое	Rear wing, LH	Aile arrière G	Kotflügel, hinten links	Aleta trasera izq.
23			+21100-8404014-00		1	Крыло заднее правое	Rear wing, RH	Aile arrière D	Kotflügel, hinten rechts	Aleta trasera der.
25			+21100-5401131-00		1	Стойка боковины левая	Body pillar, LH	Montant de côté de caisse G	B-Säule, links	Montante del lateral izq.
25			+21100-5401130-00		1	Стойка боковины правая	Body pillar, RH	Montant de côté de caisse D	B-Säule, rechts	Montante del lateral der.
26			+21100-5401061-00		1	Панель боковины левая	Side panel, LH	Panneau de côté de caisse G	Seitenwand, links	Lateral de carrocería izq.
26			+21100-5401060-00		1	Панель боковины правая	Side panel, RH	Panneau de côté de caisse D	Seitenwand, rechts	Lateral de carrocería der.

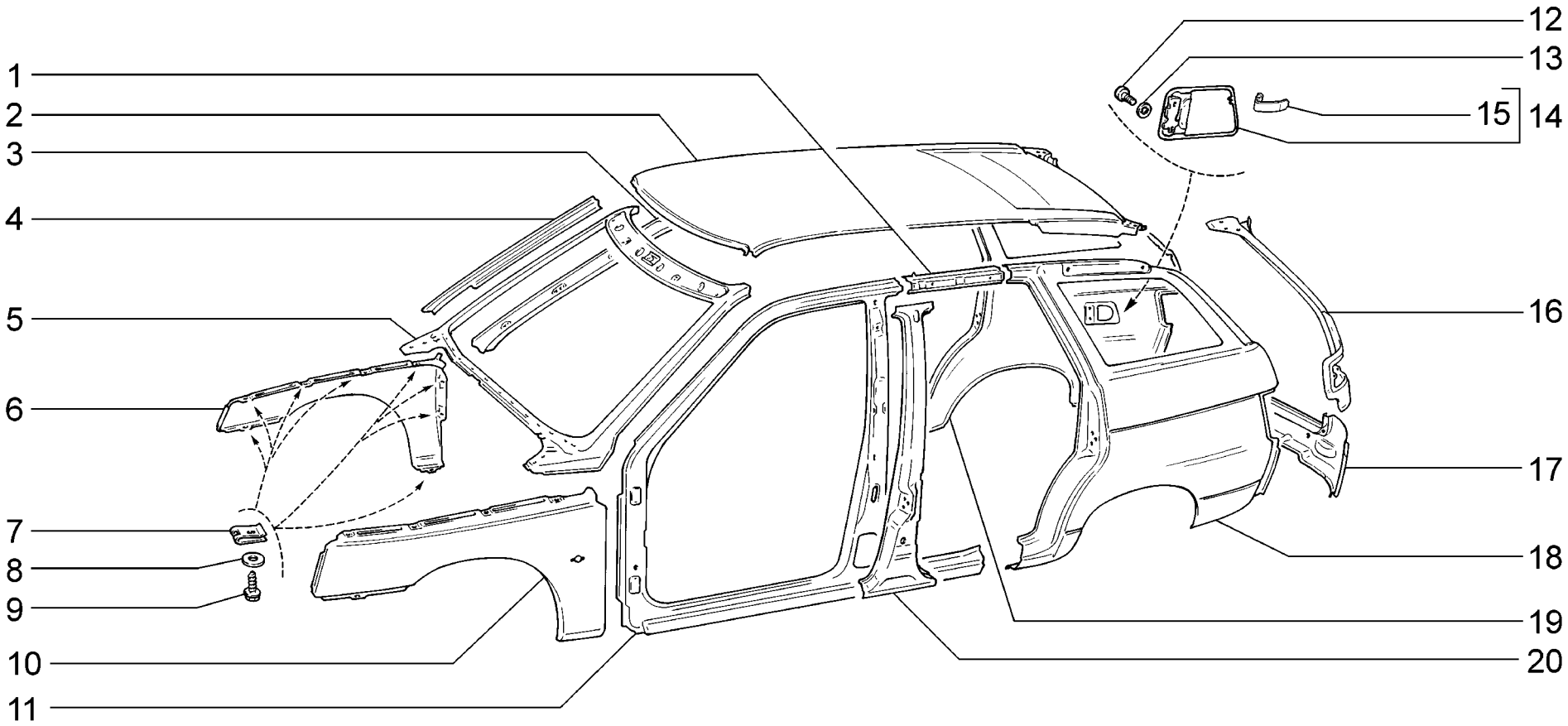

M261	**Панели кузова** **Body panels** **Panneaux de la carrosserie** **Außenteile** **Elementos exteriores**	**2111** **21112** **21112-01** **21112-02** **21112-51** **21112-52** **21113**	**21114** **21114-01** **21114-02** **21114-51** **21114-52**

п. It.	№ изв. Notif. N.	Дата Not.Data	Номер детали Part N.	Применяемость Application	Кол QTY	RUS Наименование	GB Description	F Désignation	D Benennung	E Denominación
1			+21110-5401073-00		1	Надставка боковины левая	Bodyside extension, LH	Rallonge de côté de caisse G	Seitenwandansatz, links	Extensión lateral izq.
1			+21110-5401072-00		1	Надставка боковины правая	Bodyside extension, RH	Rallonge de côté de caisse D	Seitenwandansatz, rechts	Extensión lateral der.
2			+21110-5701012-00		1	Панель крыши	Roof panel	Pavillon	Dachblech	Panel del techo
3			+21100-5201027-00		1	Стойка внутренняя левая	Inner pillar, LH	Montant intérieur G	Windschutzsäule, innen links	Montante interior izq.
3			+21100-5201026-00		1	Стойка внутренняя правая	Inner pillar, RH	Montant intérieur D	Windschutzsäule, innen rechts	Montante interior der.
4			+21100-5401339-00		1	Усилитель стойки левый	Pillar reinforcement, LH	Renfort de montant G	Verstärker, links	Refuerzo del montante izq.
4			+21100-5401338-00		1	Усилитель стойки правый	Pillar reinforcement, RH	Renfort de montant D	Verstärker, rechts	Refuerzo del montante der.
5			+21100-5201010-00		1	Рама ветрового окна	Windscreen scuttle panel	Baie de pare-brise	Windschutzscheibenrahmen	Marco del parabrisas
6			+21100-8403014-00		1	Крыло переднее правое	Front wing, RH	Aile avant D	Kotflügel, vorne rechts	Aleta delantera der.
7			+21080-8403068-00		16	Гайка фланцевая	Flange nut	Ecrou de forme	Flanschmutter	Tuerca de brida
8			+00001-0005196-01		16	Шайба 8	Washer 8	Rondelle 8	Scheibe 8	Arandela 8
9			+21080-8403066-00		16	Винт	Screw	Vis	Schraube	Tornillo
10			+21100-8403015-00		1	Крыло переднее левое	Front wing, LH	Aile avant G	Kotflügel, vorne links	Aleta delantera izq.
11			+21110-5401061-00		1	Панель боковины левая	Side panel, LH	Panneau de côté de caisse G	Seitenwand, links	Lateral de carrocería izq.
11			+21110-5401060-00		1	Панель боковины правая	Side panel, RH	Panneau de côté de caisse D	Seitenwand, rechts	Lateral de carrocería der.
12			+00001-0032760-01		2	Винт M6x12	Screw M6x12	Vis M6x12	Schraube M6x12	Tornillo M6x12
13			+00001-0025990-70		2	Шайба 6 стопорная	Lock washer 6	Rondelle d'arrêt 6	Sicherungsscheibe 6	Arandela 6 de fijación
14			+21110-8413010-00		1	Крышка люка бензобака в сборе	Fuel tank flap assy	Trappe de réservoir à carburant complète	Tankdeckel komplett	Tapa de acceso depósito combustible en conjunto
15			+21100-8413054-00		1	Пружина	Spring	Ressort	Feder	Muelle
16			+21110-8404051-00		1	Желобок левого крыла	Gutter, LH wing	Gouttière d'aile G	Wasserrinne, links	Canaleta aleta izq.
16			+21110-8404050-00		1	Желобок правого крыла	Gutter, RH wing	Gouttière d'aile D	Wasserrinne, rechts	Canaleta de aleta der.
17			+21110-5601082-00		1	Панель задка	Rear panel	Panneau de jupe arrière	Rückwandblech	Panel del faldón
18			+21110-8404015-00		1	Крыло заднее левое	Rear wing, LH	Aile arrière G	Kotflügel, hinten links	Aleta trasera izq.
19			+21110-8404014-00		1	Крыло заднее правое	Rear wing, RH	Aile arrière D	Kotflügel, hinten rechts	Aleta trasera der.
20			+21100-5401131-00		1	Стойка боковины левая	Body pillar, LH	Montant de côté de caisse G	B-Säule, links	Montante del lateral izq.
20			+21100-5401130-00		1	Стойка боковины правая	Body pillar, RH	Montant de côté de caisse D	B-Säule, rechts	Montante del lateral der.

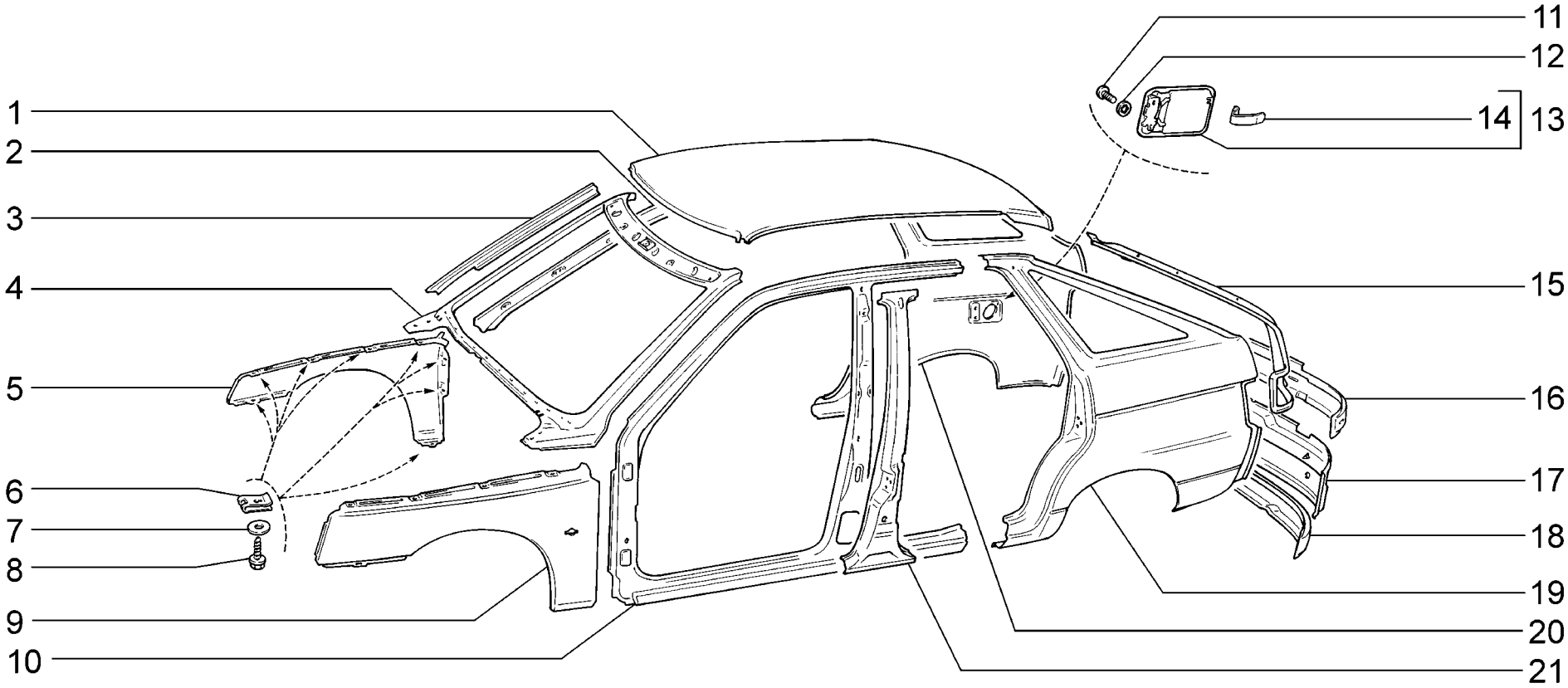

M262	**Панели кузова** **Body panels** **Panneaux de la carrosserie** **Außenteile** **Elementos exteriores**	**2112** **21121** **21121-01** **21121-02** **21121-51** **21121-52** **21124**	**21124-01** **21124-02** **21124-51** **21124-52**

п. It.	№ изв. Notif. N.	Дата Not.Data	Номер детали Part N.	Применяемость Application	Кол QTY	RUS Наименование	GB Description	F Désignation	D Benennung	E Denominación
1			+21120-5701010-00		1	Панель крыши	Roof panel	Pavillon	Dachblech	Panel del techo
2			+21100-5201027-00		1	Стойка внутренняя левая	Inner pillar, LH	Montant intérieur G	Windschutzsäule, innen links	Montante interior izq.
2			+21100-5201026-00		1	Стойка внутренняя правая	Inner pillar, RH	Montant intérieur D	Windschutzsäule, innen rechts	Montante interior der.
3			+21100-5401339-00		1	Усилитель стойки левый	Pillar reinforcement, LH	Renfort de montant G	Verstärker, links	Refuerzo del montante izq.
3			+21100-5401338-00		1	Усилитель стойки правый	Pillar reinforcement, RH	Renfort de montant D	Verstärker, rechts	Refuerzo del montante der.
4			+21100-5201010-00		1	Рама ветрового окна	Windscreen scuttle panel	Baie de pare-brise	Windschutzscheibenrahmen	Marco del parabrisas
5			+21100-8403014-00		1	Крыло переднее правое	Front wing, RH	Aile avant D	Kotflügel, vorne rechts	Aleta delantera der.
6			+21080-8403068-00		16	Гайка фланцевая	Flange nut	Ecrou de forme	Flanschmutter	Tuerca de brida
7			+00001-0005196-01		16	Шайба 8	Washer 8	Rondelle 8	Scheibe 8	Arandela 8
8			+21080-8403066-00		16	Винт	Screw	Vis	Schraube	Tornillo
9			+21100-8403015-00		1	Крыло переднее левое	Front wing, LH	Aile avant G	Kotflügel, vorne links	Aleta delantera izq.
10			+21100-5401061-00		1	Панель боковины левая	Side panel, LH	Panneau de côté de caisse G	Seitenwand, links	Lateral de carrocería izq.
10			+21100-5401060-00		1	Панель боковины правая	Side panel, RH	Panneau de côté de caisse D	Seitenwand, rechts	Lateral de carrocería der.
11			+00001-0032760-01		2	Винт М6х12	Screw M6x12	Vis M6x12	Schraube M6x12	Tornillo M6x12
12			+00001-0025990-70		2	Шайба 6 стопорная	Lock washer 6	Rondelle d'arrêt 6	Sicherungsscheibe 6	Arandela 6 de fijación
13			+21100-8413010-00		1	Крышка люка бензобака в сборе	Fuel tank flap assy	Trappe de réservoir à carburant complète	Tankdeckel komplett	Tapa de acceso depósito combustible en conjunto
14			+21100-8413054-00		1	Пружина	Spring	Ressort	Feder	Muelle
15			+21120-8404051-00		1	Желобок левого крыла	Gutter, LH wing	Gouttière d'aile G	Wasserrinne, links	Canaleta aleta izq.
15			+21120-8404050-00		1	Желобок правого крыла	Gutter, RH wing	Gouttière d'aile D	Wasserrinne, rechts	Canaleta de aleta der.
16			+21120-5601086-00		1	Поперечина задка верхняя	Top crossmember	Traverse de jupe arrière, supérieure	Heckquerträger oben	Travesaño de faldón superior
17			+21120-5601082-00		1	Панель задка	Rear panel	Panneau de jupe arrière	Rückwandblech	Panel del faldón
18			+21120-5601098-00		1	Поперечина панели задка нижняя	Bottom crossmember	Traverse de jupe arrière, inférieure	Heckquerträger unten	Travesaño de faldón inferior
19			+21120-8404015-00		1	Крыло заднее левое	Rear wing, LH	Aile arrière G	Kotflügel, hinten links	Aleta trasera izq.
20			+21120-8404014-00		1	Крыло заднее правое	Rear wing, RH	Aile arrière D	Kotflügel, hinten rechts	Aleta trasera der.
21			+21100-5401131-00		1	Стойка боковины левая	Body pillar, LH	Montant de côté de caisse G	B-Säule, links	Montante del lateral izq.
21			+21100-5401130-00		1	Стойка боковины правая	Body pillar, RH	Montant de côté de caisse D	B-Säule, rechts	Montante del lateral der.

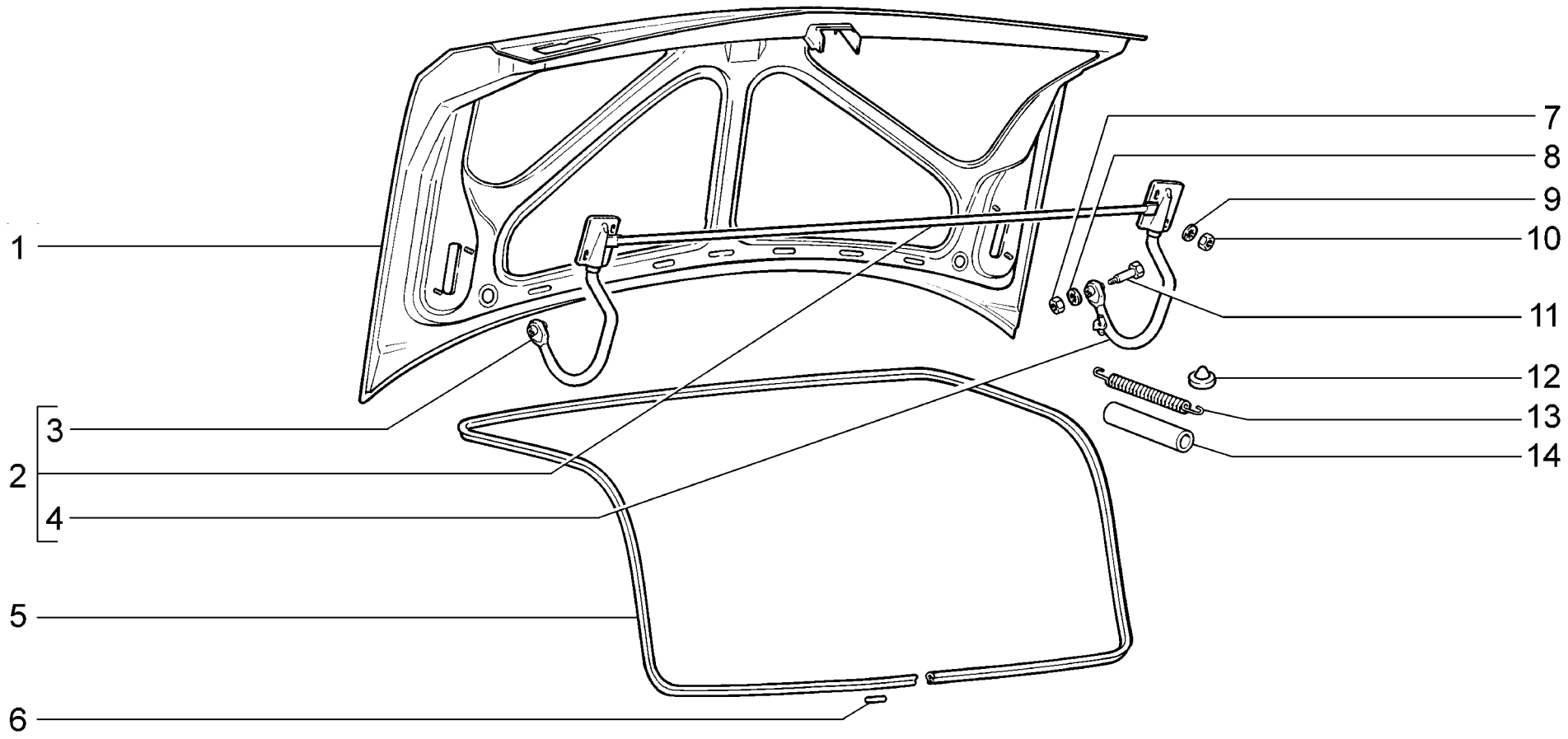

M280	**Крышка багажника** **Trunk lid** **Porte du coffre à bagages** **Kofferraumdeckel** **Tapa del portaequipajes**	**2110** **21101** **21101-01** **21101-02** **21101-51** **21101-52** **21102**	**21103** **21104** **21104-01** **21104-02** **21104-03** **21104-51** **21104-52**	**21104-53**

п. / It.	№ изв. / Notif. N.	Дата / Not.Data	Номер детали / Part N.	Применяемость / Application	Кол / QTY	RUS Наименование	GB Description	F Désignation	D Benennung	E Denominación
1			+ 21100-5604010-00	!	1	Крышка багажника	Boot lid	Porte de coffre à bagages	Kofferraumdeckel	Cubierta del maletero
1			+ 21100-5604010-10		1	Крышка багажника	Boot lid	Porte de coffre à bagages	Kofferraumdeckel	Cubierta del maletero
2			+ 21100-5605018-00		1	Петли крышки багажника в сборе	Lid hinge links assy	Charnière complète	Scharnier komplett	Bisagras en conjunto
3			21100-5605023-00		1	Звено петли крышки левое	Lid hinge link, RH	Elément de charnière G	Deckelscharnierglied links	Eslabón de la bisagra izq.
4			21100-5605022-00		1	Звено петли крышки правое	Lid hinge link, RH	Elément de charnière D	Deckelscharnierglied rechts	Eslabón de la bisagra der.
5			+ 21100-5604040-00		1	Уплотнитель крышки багажника	Seal, lid	Joint d'étanchéité de porte de coffre à bagages	Dichtungsprofil f. Kofferraumdeckel	Empaquetadura de cubierta
6			+ 21010-6207032-00		1	Вставка соединительная	Linking insert	Pièce de raccordement	Verbindungsrohr	Tubo de unión
7			+ 00001-0058962-11		2	Гайка М6	Nut M6	Ecrou M6	Mutter M6	Tuerca M6
8			+ 00001-0025982-71		2	Шайба 6 стопорная	Lock washer 6	Rondelle d'arrêt 6	Sicherungsscheibe 6	Arandela 6 de fijación
9			+ 00001-0025984-71		4	Шайба 8 стопорная	Lock washer 8	Rondelle d'arrêt 8	Sicherungsscheibe 8	Arandela 8 de fijación
10			+ 00001-0061008-11		4	Гайка М8	Nut M8	Ecrou M8	Mutter M8	Tuerca M8
11			+ 21099-5605035-10		2	Ось петли крышки багажника	Lid hinge pin	Axe de charnière de couvercle	Scharnierbolzen	Eje de bisagra de tapa
12			+ 21030-5601155-00		2	Буфер	Buffer	Tampon	Puffer	Tope
13			+ 21100-5605128-00		2	Пружина	Spring	Ressort	Feder	Muelle
14			+ 21100-5605132-00		2	Чехол пружины	Spring cover	Protecteur	Schutzhülle	Funda

21100-5604010-00 (!) 21100-5604514-00 ~ 21100-5604520-02 ~ 21100-5604520-03 (M410)

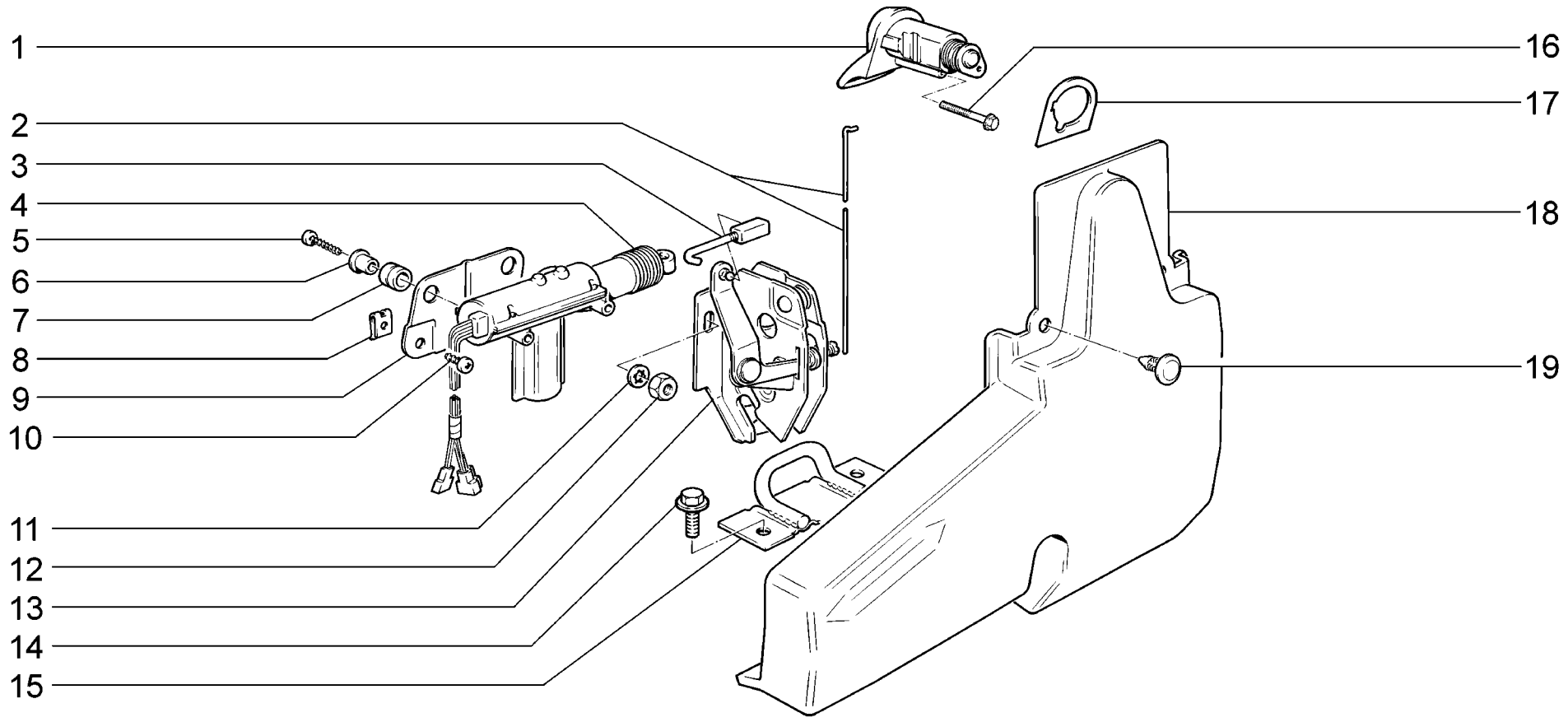

M290	**Замок крышки багажника** **Trunk lid lock** **Serrure de porte du coffre à bagages** **Kofferraumdeckelschlösser** **Cerradura de tapa del portaequipajes**	**2110** **21101** **21101-01** **21101-02** **21101-51** **21101-52** **21102**	**21103** **21104** **21104-01** **21104-02** **21104-03** **21104-51** **21104-52**	**21104-53**

п. / It.	№ изв. / Notif. N.	Дата / Not.Data	Номер детали / Part N.	Применяемость / Application	Кол / QTY	RUS Наименование	GB Description	F Désignation	D Benennung	E Denominación
1			21100-5606070-10 1)		1	Привод замка багажника	Boot lock linkage	Commande de serrure de coffre à bagages	Kofferraumschloßantrieb	Mando del cierre del portaequipajes
2			+ 21100-5606068-00		1	Тяга привода замка	Lock pull rod	Tige de commande de serrure	Schloßantriebsstange	Tirante del mando del cierre
3			+ 21100-5606144-00		1	Тяга электропривода замка	Rod, lock electric operation	Tringle de commande électrique	Schloßantriebsstange	Tirante de accionamiento eléctrico
4			+ 21093-6512210-01 ~		1	Мотор-редуктор замка двери пассажира	Lock gear motor, passenger's door	Motoréducteur de serrure de porte de passager	Getriebemotor	Motoreductor del cierre de puerta de pasajero
4			+ 21093-6512210-02 ~		1	Мотор-редуктор замка двери пассажира	Lock gear motor, passenger's door	Motoréducteur de serrure de porte de passager	Getriebemotor	Motoreductor del cierre de puerta de pasajero
4			+ 21093-6512210-03 ~		1	Мотор-редуктор замка двери пассажира	Lock gear motor, passenger's door	Motoréducteur de serrure de porte de passager	Getriebemotor	Motoreductor del cierre de puerta de pasajero
5			+ 00001-0076705-07		2	Винт самонарезающий	Self-tapping screw	Vis taraudeuse	Blechschraube	Tornillo autorroscante
6			+ 21093-6512312-00 ~		2	Втулка	Bush	Douille	Buchse	Casquillo
6			+ 21093-6512312-01 ~		2	Втулка	Bush	Douille	Buchse	Casquillo
7			+ 21093-6512310-00		2	Уплотнитель	Seal	Joint d'étanchéité	Dichtung	Empaquetadura
8			+ 00001-0041897-76		2	Скоба	Clip	Etrier	Bügel	Grapa
9			+ 21120-6305812-00		1	Кронштейн мотор-редуктора	Gear motor bracket	Support de motoréducteur	E-Getriebemotor-Halter	Soporte de motoreductor
10			+ 00001-0076710-01		2	Винт самонарезающий	Self-tapping screw	Vis taraudeuse	Blechschraube	Tornillo autorroscante
11			+ 00001-0025990-71		3	Шайба 6 стопорная	Lock washer 6	Rondelle d'arrêt 6	Sicherungsscheibe 6	Arandela 6 de fijación
12			+ 00001-0058962-11		3	Гайка М6	Nut M6	Ecrou M6	Mutter M6	Tuerca M6
13			+ 21100-5606010-11		1	Замок крышки багажника	Boot lid lock	Serrure de porte de coffre à bagages	Kofferraumdeckelschloß	Cierre de capó trasero
14			+ 21080-6103346-00		2	Болт М6х12 с зубчатым буртиком	Toothed collar bolt M6x12	Boulon M6x12 à collet denté	Zahnbundschraube M6x12	Tornillo M6x12 de collar dentado
15			+ 21100-5606064-00		1	Фиксатор замка	Striker plate	Arrêtoir de serrure	Schloßverriegelung	Fijador del cierre
16			+ 00001-0038331-71		1	Болт М5х10 с зубчатым буртиком	Toothed collar bolt M5x10	Boulon M5x10 à collet denté	Zahnbundschraube M5x10	Tornillo M5x10 de collar dentado
17			+ 21100-5606075-10		1	Прокладка привода замка	Gasket, lock linkage	Joint	Dichtung	Junta de mando de cierre
18			+ 21100-5606058-10		1	Облицовка замка багажника	Boot lock trim	Enjoliveur de serrure de coffre à bagages	Kofferraumschloßverkleidung	Revestimiento de cierre de maletero
19			+ 21080-6302015-00		4	Кнопка	Retainer	Bouton	Knopf	Botón
1)			+ 21100-6100040-30		1	Комплект цилиндров замков	Kit, lock cylinder	Jeu de barillets de serrures	Satz Schließzylinder	Juego de bombines

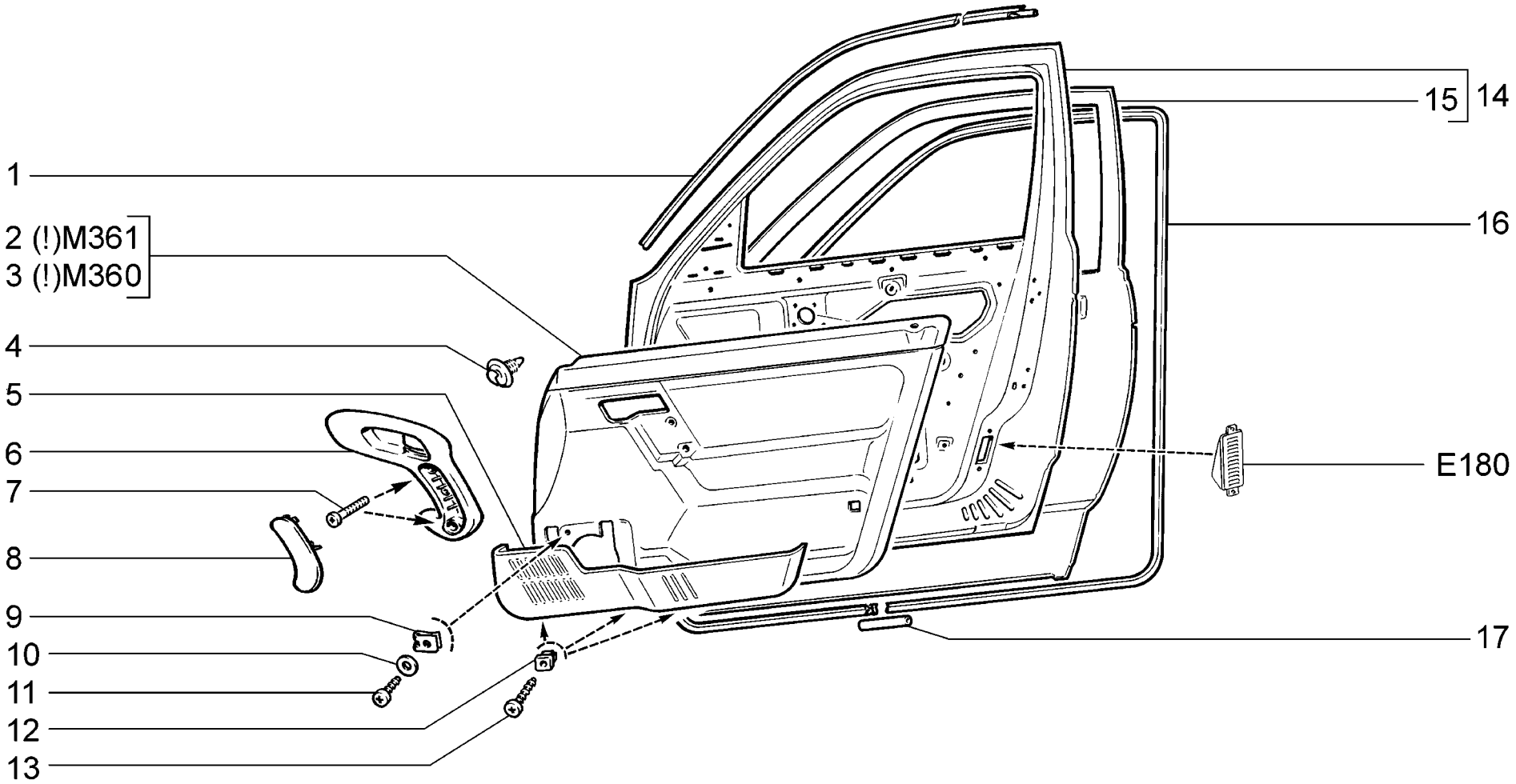

M300	**Двери передние** **Front doors** **Portes avant** **Vordertüren** **Puertas delanteras**	2110 (01) 21101 (01) 21101-01 (01) 21101-02 (01) 21101-51 (01) 21101-52 (01) 21102 (01)	21103 (01) 21104 (01) 21104-01 (01) 21104-02 (01) 21104-51 (01) 21104-52 (01) 2111 (02)	21112 (02) 21112-01 (02) 21112-02 (02) 21112-51 (02) 21112-52 (02) 21113 (02) 21114 (02)	21114-01 (02) 21114-02 (02) 21114-51 (02) 21114-52 (02) 2112 (01) 21121 (01) 21121-01 (01)	21121-02 (01) 21121-51 (01) 21121-52 (01) 21124 (01) 21124-01 (01) 21124-02 (01) 21124-51 (01)	21124-52 (01)

п. It.	№ изв. Notif. N.	Дата Not.Data	Номер детали Part N.	Применяемость Application	Кол QTY	RUS Наименование	GB Description	F Désignation	D Benennung	E Denominación
1			+21110-6107020-00	(02)	2	Уплотнитель верхний	Top weatherstrip	Joint d'étanchéité supérieur	Dichtungsprofil, oben	Goma superior
1			+21100-6107021-00	(01)	1	Уплотнитель верхний левый	Top weatherstrip, LH	Joint d'étanchéité supérieur G	Dichtungsprofil, oben links	Goma superior izq.
1			+21100-6107020-00	(01)	1	Уплотнитель верхний правый	Top weatherstrip, RH	Joint d'étanchéité supérieur D	Dichtungsprofil, oben rechts	Goma superior der.
2			+21100-6102013-00	~	1	Обивка левой двери	Trim, LH door	Garniture de porte G	Verkleidung linke Tür	Tapizado de la puerta izq.
2			+21100-6102013-10	~	1	Обивка левой двери	Trim, LH door	Garniture de porte G	Verkleidung linke Tür	Tapizado de la puerta izq.
2			+21100-6102013-40	~	1	Обивка левой двери	Trim, LH door	Garniture de porte G	Verkleidung linke Tür	Tapizado de la puerta izq.
2			+21100-6102012-00	~	1	Обивка правой двери	Trim, RH door	Garniture de porte D	Verkleidung rechte Tür	Tapizado de la puerta der.
2			+21100-6102012-10	~	1	Обивка правой двери	Trim, RH door	Garniture de porte D	Verkleidung rechte Tür	Tapizado de la puerta der.
2			+21100-6102012-40	~	1	Обивка правой двери	Trim, RH door	Garniture de porte D	Verkleidung rechte Tür	Tapizado de la puerta der.
3			+21100-6102013-20	~	1	Обивка левой двери	Trim, LH door	Garniture de porte G	Verkleidung linke Tür	Tapizado de la puerta izq.
3			+21100-6102013-30	~	1	Обивка левой двери	Trim, LH door	Garniture de porte G	Verkleidung linke Tür	Tapizado de la puerta izq.
3			+21100-6102013-50	~	1	Обивка левой двери	Trim, LH door	Garniture de porte G	Verkleidung linke Tür	Tapizado de la puerta izq.
3			+21100-6102012-20	~	1	Обивка правой двери	Trim, RH door	Garniture de porte D	Verkleidung rechte Tür	Tapizado de la puerta der.
3			+21100-6102012-30	~	1	Обивка правой двери	Trim, RH door	Garniture de porte D	Verkleidung rechte Tür	Tapizado de la puerta der.
3			+21100-6102012-50	~	1	Обивка правой двери	Trim, RH door	Garniture de porte D	Verkleidung rechte Tür	Tapizado de la puerta der.
4			+21080-6102053-00		16	Кнопка крепления обивки	Securing clip	Clip de fixation de garniture	Knopf	Botón
5			+21100-6102023-00		1	Карман обивки двери левой	Trim pocket, LH door	Poche de garniture de porte G	Türtasche, links	Bolsa del tapizado izq.
5			+21100-6102022-00		1	Карман обивки двери правой	Trim pocket, RH door	Poche de garniture de porte D	Türtasche, rechts	Bolsa del tapizado der.
6			+21100-6816087-10		1	Ручка подлокотника левая	LH handgrab, armrest	Poignée d'accoudoir G	Armstützengriff, links	Manilla apoyabrazos izq.
6			+21100-6816086-10		1	Ручка подлокотника правая	RH handgrab, armrest	Poignée d'accoudoir D	Armstützengriff, rechts	Manilla apoyabrazos der.
7			+00001-0032773-11		4	Винт М6х55	Screw M6x55	Vis M6x55	Schraube M6x55	Tornillo M6x55
8			+21100-6816089-10		1	Накладка левой ручки	Cover plate, LH handgrab	Applique de poignée G	Auflage linker Griff	Cubrejunta izq.
8			+21100-6816088-10		1	Накладка правой ручки	Cover plate, RH handgrab	Applique de poignée D	Auflage rechter Griff	Cubrejunta der.
9			+00001-0041897-70		2	Скоба	Clip	Etrier	Bügel	Grapa
10			+00001-0005193-07		2	Шайба 5	Washer 5	Rondelle 5	Scheibe 5	Arandela 5
11			+00001-0076703-07		2	Винт самонарезающий	Self-tapping screw	Vis taraudeuse	Blechschraube	Tornillo autorroscante
12			+21050-6816096-00		6	Гайка квадратная	Square nut	Ecrou carré	Vierkantmutter	Tuerca cuadrada
13			+00001-0076717-07		6	Винт самонарезающий	Self-tapping screw	Vis taraudeuse	Blechschraube	Tornillo autorroscante
14			+21100-6100015-00		1	Дверь передняя левая	Front door, LH	Porte avant G	Vordertür, links	Puerta delantera izq.
14			+21100-6100014-00		1	Дверь передняя правая	Front door, RH	Porte avant D	Vordertür, rechts	Puerta delantera der.
15			+21100-6101015-00		1	Панель левой передней двери	LH front door panel	Panneau de porte AV G	Türaußenblech, links	Panel de puerta delantera exterior izq.
15			+21100-6101014-00		1	Панель правой передней двери	RH front door panel	Panneau de porte AV D	Türaußenblech, rechts	Panel de puerta delantera exterior der.
16			+21100-6107015-00		1	Уплотнитель двери передней левой	Front LH door weatherstrip	Joint d'étanchéité de porte avant G	Dichtungsprofil, linke Vordertür	Goma del vano de puerta delantera izq.
16			+21100-6107014-00		1	Уплотнитель двери передней правой	Front RH door weatherstrip	Joint d'étanchéité de porte avant D	Dichtungsprofil, rechte Vordertür	Goma del vano de puerta delantera der.
17			21100-6107032-10		2	Трубка соединительная	Connecting pipe	Tube de raccordement	Verbindungsrohr	Tubo de unión

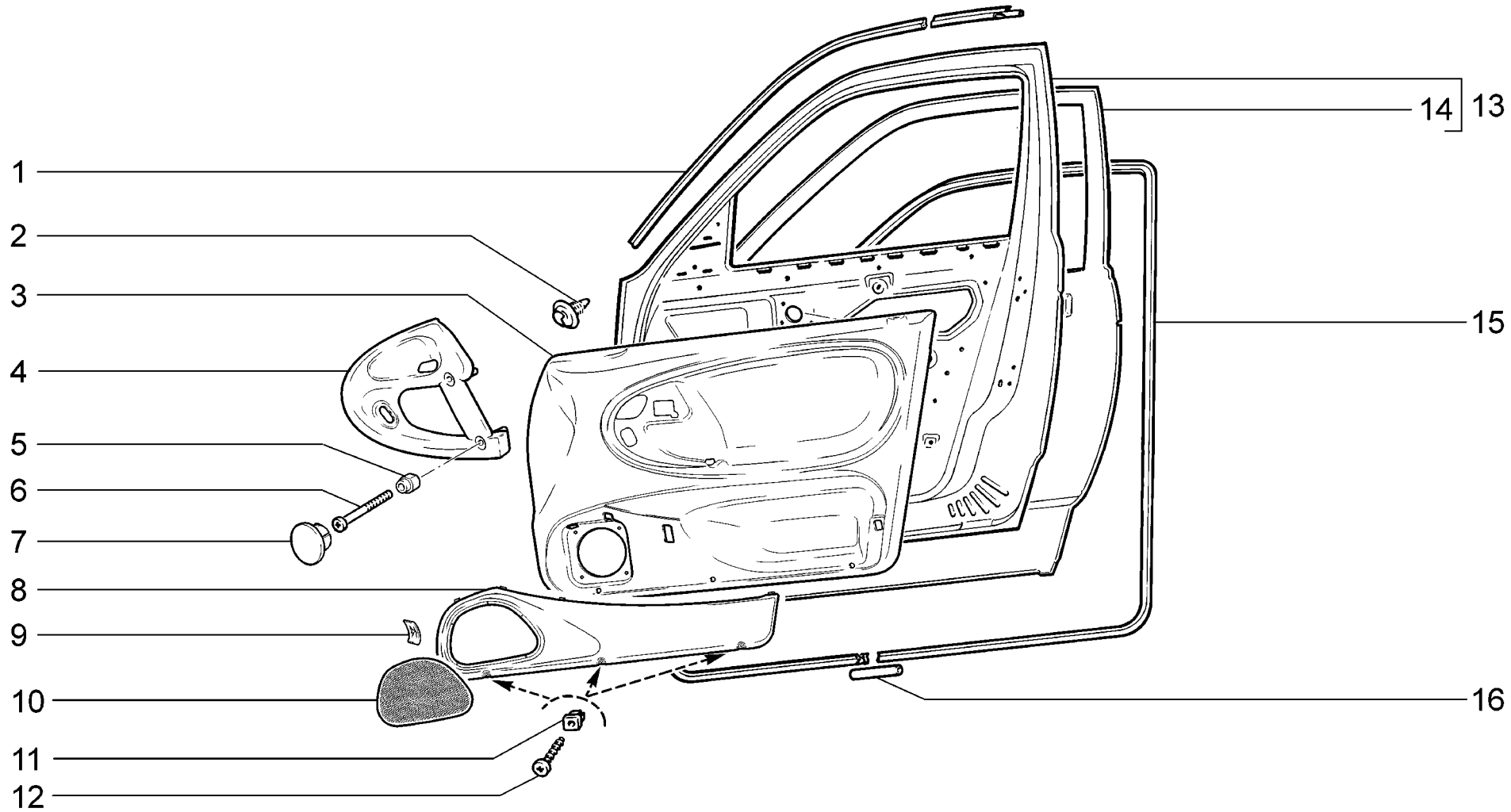

M301	**(SLx, 19, 24)** **Двери передние** **Front doors** **Portes avant** **Vordertüren** **Puertas delanteras**	**21104-01** **21104-02** **21104-03** **21104-52** **21104-53** **21124-01** **21124-02**	**21124-52**

п. It.	№ изв. Notif. N.	Дата Not.Data	Номер детали Part N.	Применяемость Application	Кол QTY	RUS Наименование	GB Description	F Désignation	D Benennung	E Denominación
1			+21100-6107021-00		1	Уплотнитель верхний левый	Top weatherstrip, LH	Joint d'étanchéité supérieur G	Dichtungsprofil, oben links	Goma superior izq.
1			+21100-6107020-00		1	Уплотнитель верхний правый	Top weatherstrip, RH	Joint d'étanchéité supérieur D	Dichtungsprofil, oben rechts	Goma superior der.
2			+21080-6102053-00		16	Кнопка крепления обивки	Securing clip	Clip de fixation de garniture	Knopf	Botón
3			+21120-6102013-00	~	1	Обивка левой двери	Trim, LH door	Garniture de porte G	Verkleidung linke Tür	Tapizado de la puerta izq.
3			+21120-6102013-10	~	1	Обивка левой двери	Trim, LH door	Garniture de porte G	Verkleidung linke Tür	Tapizado de la puerta izq.
3			+21120-6102012-00	~	1	Обивка правой двери	Trim, RH door	Garniture de porte D	Verkleidung rechte Tür	Tapizado de la puerta der.
3			+21120-6102012-10	~	1	Обивка правой двери	Trim, RH door	Garniture de porte D	Verkleidung rechte Tür	Tapizado de la puerta der.
4			+21120-6816087-00		1	Ручка подлокотника левая	LH handgrab, armrest	Poignée d'accoudoir G	Armstützengriff, links	Manilla apoyabrazos izq.
4			+21120-6816086-00		1	Ручка подлокотника правая	RH handgrab, armrest	Poignée d'accoudoir D	Armstützengriff, rechts	Manilla apoyabrazos der.
5			+21120-6816102-00		4	Втулка	Bush	Douille	Buchse	Casquillo
6			+00001-0032775-01		4	Винт M6x65	Screw M6x65	Vis M6x65	Schraube M6x65	Tornillo M6x65
7			+21120-6816092-00		4	Заглушка подлокотника	Securing clip	Bouchon d'accoudoir	Armstützenblinde	Tapón del apoyabrazos
8			+21120-6102023-00		1	Карман обивки двери левой	Trim pocket, LH door	Poche de garniture de porte G	Türtasche, links	Bolsa del tapizado izq.
8			+21120-6102022-00		1	Карман обивки двери правой	Trim pocket, RH door	Poche de garniture de porte D	Türtasche, rechts	Bolsa del tapizado der.
9			+00001-0041833-71		10	Скоба зажимная	Tensioning clip	Bride de serrage	Spannbügel	Grapa de fijación
10			+21120-6102165-00		1	Облицовка динамика левая	Trim, loud speaker LH	Grille de haut-parleur G	Lautsprecherverkleidung, links	Revestimiento de altavoz izq.
10			+21120-6102164-00		1	Облицовка динамика правая	Trim, loud speaker RH	Grille de haut-parleur D	Lautsprecherverkleidung, rechts	Revestimiento de altavoz der.
11			+21050-6816096-00		6	Гайка квадратная	Square nut	Ecrou carré	Vierkantmutter	Tuerca cuadrada
12			+00001-0076717-07		6	Винт самонарезающий	Self-tapping screw	Vis taraudeuse	Blechschraube	Tornillo autorroscante
13			+21100-6100015-00		1	Дверь передняя левая	Front door, LH	Porte avant G	Vordertür, links	Puerta delantera izq.
13			+21100-6100014-00		1	Дверь передняя правая	Front door, RH	Porte avant D	Vordertür, rechts	Puerta delantera der.
14			+21100-6101015-00		1	Панель левой передней двери	LH front door panel	Panneau de porte AV G	Türaußenblech, links	Panel de puerta delantera exterior izq.
14			+21100-6101014-00		1	Панель правой передней двери	RH front door panel	Panneau de porte AV D	Türaußenblech, rechts	Panel de puerta delantera exterior der.
15			+21100-6107015-00		1	Уплотнитель двери передней левой	Front LH door weatherstrip	Joint d'étanchéité de porte avant G	Dichtungsprofil, linke Vordertür	Goma del vano de puerta delantera izq.
15			+21100-6107014-00		1	Уплотнитель двери передней правой	Front RH door weatherstrip	Joint d'étanchéité de porte avant D	Dichtungsprofil, rechte Vordertür	Goma del vano de puerta delantera der.
16			21100-6107032-10		2	Трубка соединительная	Connecting pipe	Tube de raccordement	Verbindungsrohr	Tubo de unión

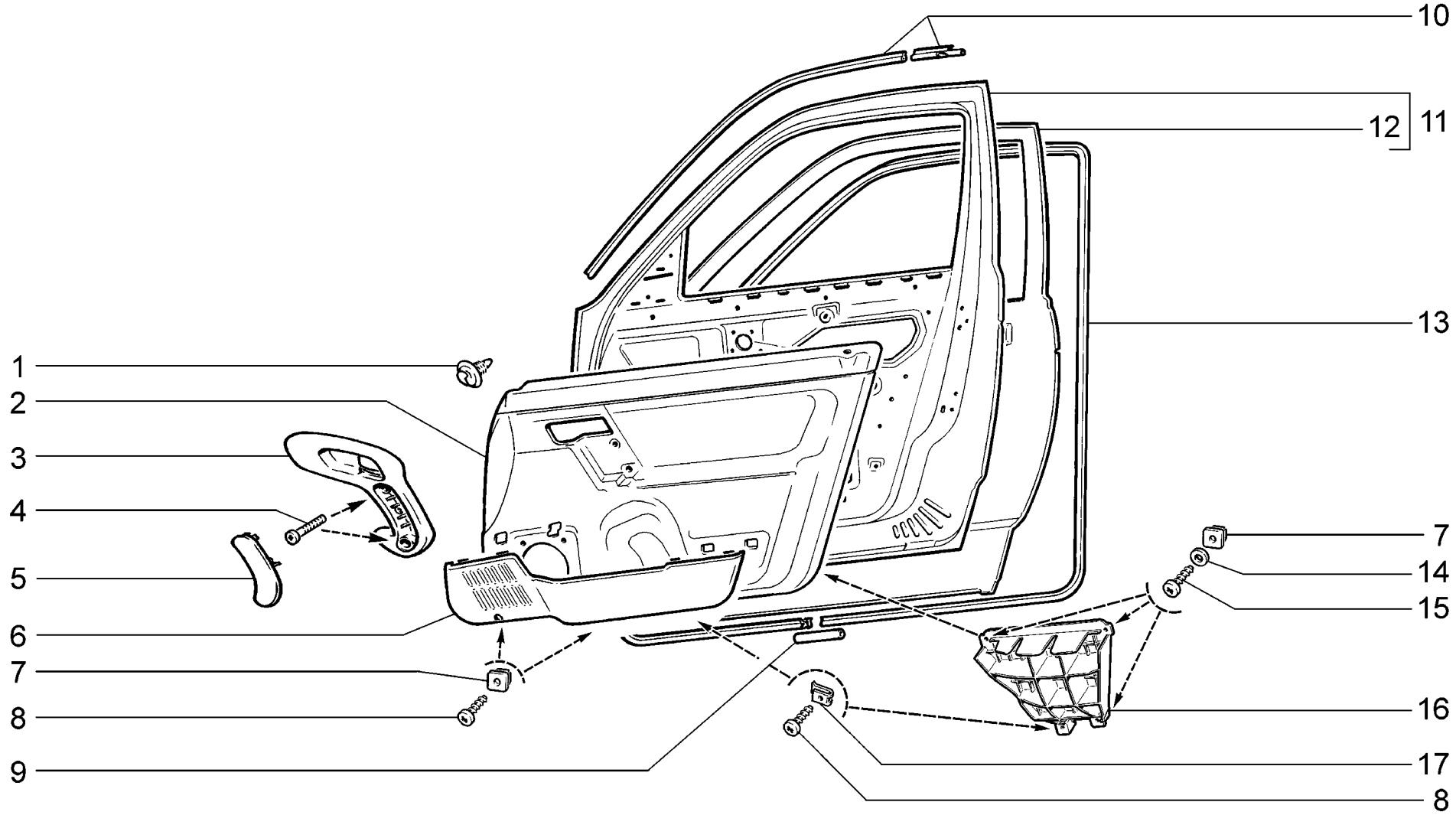

M302	**(E-3, E-4)** **Двери передние** **Front doors** **Portes avant** **Vordertüren** **Puertas delanteras**	**21101-01** **21101-02** **21101-51** **21101-52** **21104-01** **21104-02** **21104-51**	**21104-52** **21112-01** **21112-02** **21112-51** **21112-52** **21114-01** **21114-02**	**21114-51** **21114-52** **21121-01** **21121-02** **21121-51** **21121-52** **21124-01**	**21124-02** **21124-51** **21124-52**

п. It.	№ изв. Notif. N.	Дата Not.Data	Номер детали Part N.	Применяемость Application	Кол QTY	RUS Наименование	GB Description	F Désignation	D Benennung	E Denominación
1			+21080-6102053-00		16	Кнопка крепления обивки	Securing clip	Clip de fixation de garniture	Knopf	Botón
2			+21101-6102013-20	~	1	Обивка левая	Insulation, LH	Garniture G	Verkleidung links	Tapizado izq.
2			+21101-6102013-50	~	1	Обивка левая	Insulation, LH	Garniture G	Verkleidung links	Tapizado izq.
2			+21101-6102012-20	~	1	Обивка правая	Insulation, RH	Garniture D	Verkleidung rechts	Tapizado der.
2			+21101-6102012-50	~	1	Обивка правая	Insulation, RH	Garniture D	Verkleidung rechts	Tapizado der.
3			+21100-6816087-10		1	Ручка подлокотника левая	LH handgrab, armrest	Poignée d'accoudoir G	Armstützengriff, links	Manilla apoyabrazos izq.
3			+21100-6816086-10		1	Ручка подлокотника правая	RH handgrab, armrest	Poignée d'accoudoir D	Armstützengriff, rechts	Manilla apoyabrazos der.
4			+00001-0032773-11		4	Винт M6x55	Screw M6x55	Vis M6x55	Schraube M6x55	Tornillo M6x55
5			+21100-6816089-10		1	Накладка левой ручки	Cover plate, LH handgrab	Applique de poignée G	Auflage linker Griff	Cubrejunta izq.
5			+21100-6816088-10		1	Накладка правой ручки	Cover plate, RH handgrab	Applique de poignée D	Auflage rechter Griff	Cubrejunta der.
6			+21101-6102023-00		1	Карман обивки левый	Pocket, LH trim	Poche de garniture G	Türtasche, links	Bolsa de tapizado izq.
6			+21101-6102022-00		1	Карман обивки правый	Pocket, RH trim	Poche de garniture D	Türtasche, rechts	Bolsa de tapizado der.
7			+21050-6816096-00		10	Гайка квадратная	Square nut	Ecrou carré	Vierkantmutter	Tuerca cuadrada
8			+00001-0076705-07		6	Винт самонарезающий	Self-tapping screw	Vis taraudeuse	Blechschraube	Tornillo autorroscante
9			21100-6107032-10		2	Трубка соединительная	Connecting pipe	Tube de raccordement	Verbindungsrohr	Tubo de unión
10			+21100-6107021-00		1	Уплотнитель верхний левый	Top weatherstrip, LH	Joint d'étanchéité supérieur G	Dichtungsprofil, oben links	Goma superior izq.
10			+21100-6107020-00		1	Уплотнитель верхний правый	Top weatherstrip, RH	Joint d'étanchéité supérieur D	Dichtungsprofil, oben rechts	Goma superior der.
11			+21100-6100015-00		1	Дверь передняя левая	Front door, LH	Porte avant G	Vordertür, links	Puerta delantera izq.
11			+21100-6100014-00		1	Дверь передняя правая	Front door, RH	Porte avant D	Vordertür, rechts	Puerta delantera der.
12			+21100-6101015-00		1	Панель левой передней двери	LH front door panel	Panneau de porte AV G	Türaußenblech, links	Panel de puerta delantera exterior izq.
12			+21100-6101014-00		1	Панель правой передней двери	RH front door panel	Panneau de porte AV D	Türaußenblech, rechts	Panel de puerta delantera exterior der.
13			+21100-6107015-00		1	Уплотнитель двери передней левой	Front LH door weatherstrip	Joint d'étanchéité de porte avant G	Dichtungsprofil, linke Vordertür	Goma del vano de puerta delantera izq.
13			+21100-6107014-00		1	Уплотнитель двери передней правой	Front RH door weatherstrip	Joint d'étanchéité de porte avant D	Dichtungsprofil, rechte Vordertür	Goma del vano de puerta delantera der.
14			+00001-0026444-01		2	Шайба 6	Washer 6	Rondelle 6	Scheibe 6	Arandela 6
15			+00001-0076713-01		2	Винт самонарезающий	Self-tapping screw	Vis taraudeuse	Blechschraube	Tornillo autorroscante
16			+21101-6102523-00		1	Вставка левая	Insert, LH	Pièce d'insertion G	Einlage links	Inserto izquierdo
16			+21101-6102522-00		1	Вставка правая	Insert, RH	Pièce d'insertion D	Einlage rechts	Inserto derecho
17			+00001-0041897-70		2	Скоба	Clip	Etrier	Bügel	Grapa

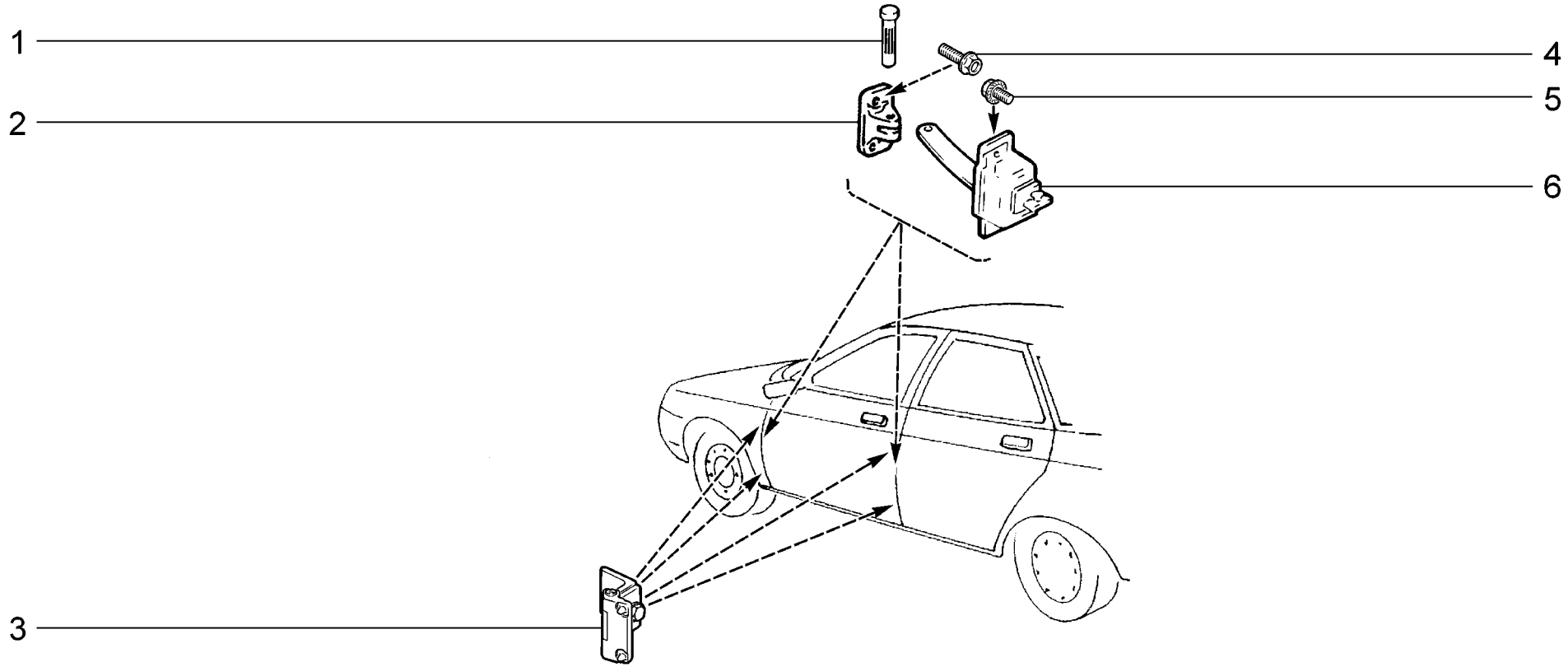

M305	**Петли дверей** **Door hinges** **Charnières des portes** **Türgelenke** **Bisagras de puertas**	2110 21101 21101-01 21101-02 21101-51 21101-52 21102	21103 21104 21104-01 21104-02 21104-03 21104-51 21104-52	21104-53 2111 21112 21112-01 21112-02 21112-51 21112-52	21113 21114 21114-01 21114-02 21114-51 21114-52 2112	21121 21121-01 21121-02 21121-51 21121-52 21124 21124-01	21124-02 21124-51 21124-52

п. It.	№ изв. Notif. N.	Дата Not.Data	Номер детали Part N.	Применяемость Application	Кол QTY	RUS Наименование	GB Description	F Désignation	D Benennung	E Denominación
1			+21080-6106096-00		4	Палец ограничителя	Pin, check strap	Doigt d'arrêt	Türanschlagbolzen	Perno de limitador
2			+21010-6106156-00		4	Вилка ограничителя	Yoke, check strap	Chape de fixation d'arrêt	Türanschlaggabel	Horquilla del tope
3			+21080-6106008-20		8	Петля в сборе	Hinge assy	Charnière complète	Scharnier komplett	Bisagra en conjunto
4			+00001-0038364-21		8	Болт М6х16 с зубчатым буртиком	Toothed collar bolt M6x16	Boulon M6x16 à collet denté	Zahnbundschraube M6x16	Tornillo M6x16 de collar dentado
5			+00001-0038360-21		8	Болт М6х12 с зубчатым буртиком	Toothed collar bolt M6x12	Boulon M6x12 à collet denté	Zahnbundschraube M6x12	Tornillo M6x12 de collar dentado
6			+21100-6106082-00		4	Ограничитель двери	Door check strap	Arrêt de porte	Türanschlag	Limitador de puerta

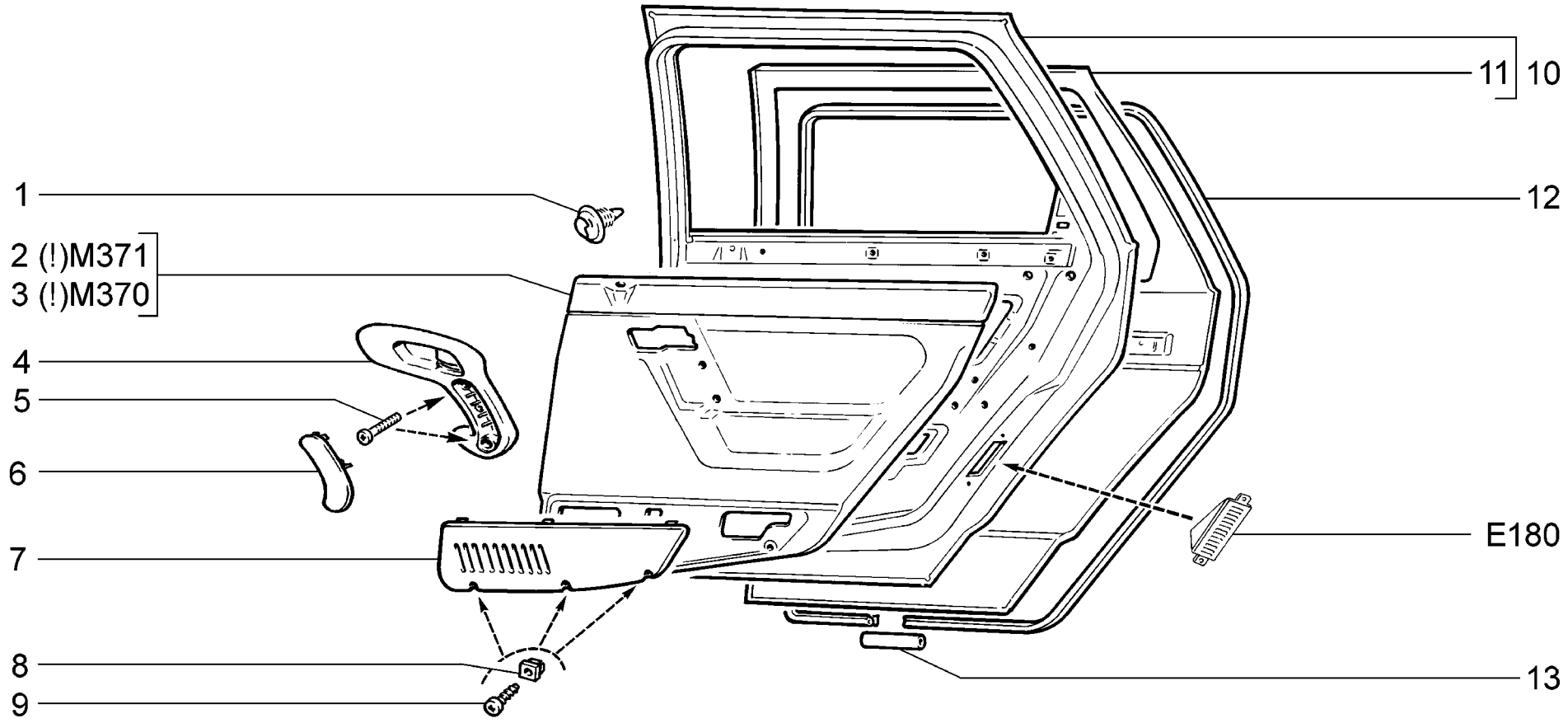

M310	**Двери задние** **Rear doors** **Portes arrière** **Hintertüren** **Puertas traseras**	2110 (01) 21101 (01) 21101-01 (01) 21101-02 (01) 21101-51 (01) 21101-52 (01) 21102 (01)	21103 (01) 21104 (01) 21104-01 (01) 21104-02 (01) 21104-51 (01) 21104-52 (01) 2111 (02)	21112 (02) 21112-01 (02) 21112-02 (02) 21112-51 (02) 21112-52 (02) 21113 (02) 21114 (02)	21114-01 (02) 21114-02 (02) 21114-51 (02) 21114-52 (02) 2112 (01) 21121 (01) 21121-01 (01)	21121-02 (01) 21121-51 (01) 21121-52 (01) 21124 (01) 21124-01 (01) 21124-02 (01) 21124-51 (01)	21124-52 (01)

п. It.	№ изв. Notif. N.	Дата Not.Data	Номер детали Part N.	Применяемость Application	Кол QTY	RUS Наименование	GB Description	F Désignation	D Benennung	E Denominación
1			+21080-6102053-00		16	Кнопка крепления обивки	Securing clip	Clip de fixation de garniture	Knopf	Botón
2			+21100-6202013-00	~	1	Обивка двери левой задней	LH rear door trim	Garniture de porte arrière G	Verkleidung linke Hintertür	Tapizado de la puerta izq. trasera
2			+21100-6202013-10	~	1	Обивка двери левой задней	LH rear door trim	Garniture de porte arrière G	Verkleidung linke Hintertür	Tapizado de la puerta izq. trasera
2			+21100-6202013-40	~	1	Обивка двери левой задней	LH rear door trim	Garniture de porte arrière G	Verkleidung linke Hintertür	Tapizado de la puerta izq. trasera
2			+21100-6202012-00	~	1	Обивка двери правой задней	RH rear door trim	Garniture de porte arrière D	Verkleidung rechte Hintertür	Tapizado de la puerta der. trasera
2			+21100-6202012-10	~	1	Обивка двери правой задней	RH rear door trim	Garniture de porte arrière D	Verkleidung rechte Hintertür	Tapizado de la puerta der. trasera
2			+21100-6202012-40	~	1	Обивка двери правой задней	RH rear door trim	Garniture de porte arrière D	Verkleidung rechte Hintertür	Tapizado de la puerta der. trasera
3			+21100-6202013-20	~	1	Обивка двери левой задней	LH rear door trim	Garniture de porte arrière G	Verkleidung linke Hintertür	Tapizado de la puerta izq. trasera
3			+21100-6202013-30	~	1	Обивка двери левой задней	LH rear door trim	Garniture de porte arrière G	Verkleidung linke Hintertür	Tapizado de la puerta izq. trasera
3			+21100-6202013-50	~	1	Обивка двери левой задней	LH rear door trim	Garniture de porte arrière G	Verkleidung linke Hintertür	Tapizado de la puerta izq. trasera
3			+21100-6202012-20	~	1	Обивка двери правой задней	RH rear door trim	Garniture de porte arrière D	Verkleidung rechte Hintertür	Tapizado de la puerta der. trasera
3			+21100-6202012-30	~	1	Обивка двери правой задней	RH rear door trim	Garniture de porte arrière D	Verkleidung rechte Hintertür	Tapizado de la puerta der. trasera
3			+21100-6202012-50	~	1	Обивка двери правой задней	RH rear door trim	Garniture de porte arrière D	Verkleidung rechte Hintertür	Tapizado de la puerta der. trasera
4			+21100-6816087-10		1	Ручка подлокотника левая	LH handgrab, armrest	Poignée d'accoudoir G	Armstützengriff, links	Manilla apoyabrazos izq.
4			+21100-6816086-10		1	Ручка подлокотника правая	RH handgrab, armrest	Poignée d'accoudoir D	Armstützengriff, rechts	Manilla apoyabrazos der.
5			+00001-0032773-11		4	Винт M6x55	Screw M6x55	Vis M6x55	Schraube M6x55	Tornillo M6x55
6			+21100-6816089-10		1	Накладка левой ручки	Cover plate, LH handgrab	Applique de poignée G	Auflage linker Griff	Cubrejunta izq.
6			+21100-6816088-10		1	Накладка правой ручки	Cover plate, RH handgrab	Applique de poignée D	Auflage rechter Griff	Cubrejunta der.
7			+21100-6202103-00		1	Накладка обивки двери левой	Insert, LH door trim	Enjoliveur de garniture de porte G	Türverkleidungsauflage, links	Cubrejunta de tapizado de puerta izq.
7			+21100-6202102-00		1	Накладка обивки двери правой	Insert, RH door trim	Enjoliveur de garniture de porte D	Türverkleidungsauflage, rechts	Cubrejunta de tapizado de puerta der.
8			+21050-6816096-00		6	Гайка квадратная	Square nut	Ecrou carré	Vierkantmutter	Tuerca cuadrada
9			+00001-0076713-07		6	Винт самонарезающий	Self-tapping screw	Vis taraudeuse	Blechschraube	Tornillo autorroscante
10			+21100-6200015-00	(01)	1	Дверь задняя левая	Rear door, LH	Porte arrière G	Hintertür, links	Puerta trasera izq.
10			+21110-6200015-00	(02)	1	Дверь задняя левая	Rear door, LH	Porte arrière G	Hintertür, links	Puerta trasera izq.
10			+21100-6200014-00	(01)	1	Дверь задняя правая	Rear door, RH	Porte arrière D	Hintertür, rechts	Puerta trasera der.
10			+21110-6200014-00	(02)	1	Дверь задняя правая	Rear door, RH	Porte arrière D	Hintertür, rechts	Puerta trasera der.
11			+21100-6201015-00	(01)	1	Панель левой задней двери	LH rear door panel	Panneau de porte AR G	Türaußenblech, links	Panel exterior izq.
11			+21110-6201015-00	(02)	1	Панель левой задней двери	LH rear door panel	Panneau de porte AR G	Türaußenblech, links	Panel exterior izq.
11			+21100-6201014-00	(01)	1	Панель правой задней двери	RH rear door panel	Panneau de porte AR D	Türaußenblech, rechts	Panel exterior der.
11			+21110-6201014-00	(02)	1	Панель правой задней двери	RH rear door panel	Panneau de porte AR D	Türaußenblech, rechts	Panel exterior der.
12			+21100-6207015-00	(01)	1	Уплотнитель двери задней левой	Rear door weatherstrip, LH	Joint d'étanchéité de porte AR G	Rahmenabdichtung linke Hintertür	Goma del vano de puerta trasera izq.
12			+21110-6207015-00	(02)	1	Уплотнитель двери задней левой	Rear door weatherstrip, LH	Joint d'étanchéité de porte AR G	Rahmenabdichtung linke Hintertür	Goma del vano de puerta trasera izq.
12			+21100-6207014-00	(01)	1	Уплотнитель двери задней правой	Rear door weatherstrip, RH	Joint d'étanchéité de porte AR D	Rahmenabdichtung rechte Hintertür	Goma del vano de puerta trasera der.
12			+21110-6207014-00	(02)	1	Уплотнитель двери задней правой	Rear door weatherstrip, RH	Joint d'étanchéité de porte AR D	Rahmenabdichtung rechte Hintertür	Goma del vano de puerta trasera der.
13			21100-6107032-10		2	Трубка соединительная	Connecting pipe	Tube de raccordement	Verbindungsrohr	Tubo de unión

M310

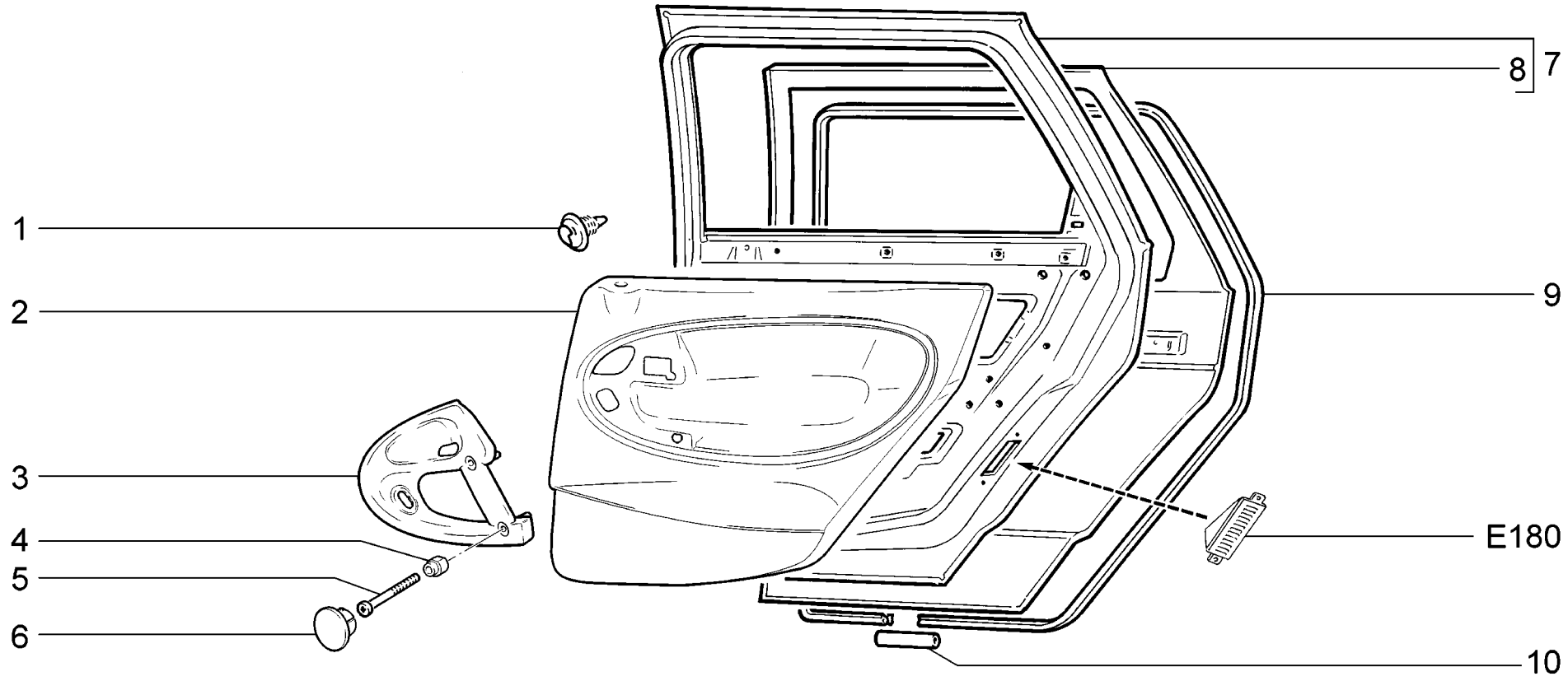

M311	**(SLx, 19, 24)** **Двери задние** **Rear doors** **Portes arrière** **Hintertüren** **Puertas traseras**	**21104-01** **21104-02** **21104-03** **21104-52** **21104-53** **21124-01** **21124-02**	**21124-52**

п. It.	№ изв. Notif. N.	Дата Not.Data	Номер детали Part N.	Применяемость Application	Кол QTY	RUS Наименование	GB Description	F Désignation	D Benennung	E Denominación
1			+21080-6102053-00		22	Кнопка крепления обивки	Securing clip	Clip de fixation de garniture	Knopf	Botón
2			+21120-6202013-00	~	1	Обивка двери левой задней	LH rear door trim	Garniture de porte arrière G	Verkleidung linke Hintertür	Tapizado de la puerta izq. trasera
2			+21120-6202013-10	~	1	Обивка двери левой задней	LH rear door trim	Garniture de porte arrière G	Verkleidung linke Hintertür	Tapizado de la puerta izq. trasera
2			+21120-6202012-00	~	1	Обивка двери правой задней	RH rear door trim	Garniture de porte arrière D	Verkleidung rechte Hintertür	Tapizado de la puerta der. trasera
2			+21120-6202012-10	~	1	Обивка двери правой задней	RH rear door trim	Garniture de porte arrière D	Verkleidung rechte Hintertür	Tapizado de la puerta der. trasera
3			+21120-6816087-00		1	Ручка подлокотника левая	LH handgrab, armrest	Poignée d'accoudoir G	Armstützengriff, links	Manilla apoyabrazos izq.
3			+21120-6816086-00		1	Ручка подлокотника правая	RH handgrab, armrest	Poignée d'accoudoir D	Armstützengriff, rechts	Manilla apoyabrazos der.
4			+21120-6816102-00		4	Втулка	Bush	Douille	Buchse	Casquillo
5			+00001-0032775-07		4	Винт M6x65	Screw M6x65	Vis M6x65	Schraube M6x65	Tornillo M6x65
6			+21120-6816092-00		4	Заглушка подлокотника	Securing clip	Bouchon d'accoudoir	Armstützenblinde	Tapón del apoyabrazos
7			+21100-6200015-00		1	Дверь задняя левая	Rear door, LH	Porte arrière G	Hintertür, links	Puerta trasera izq.
7			+21100-6200014-00		1	Дверь задняя правая	Rear door, RH	Porte arrière D	Hintertür, rechts	Puerta trasera der.
8			+21100-6201015-00		1	Панель левой задней двери	LH rear door panel	Panneau de porte AR G	Türaußenblech, links	Panel exterior izq.
8			+21100-6201014-00		1	Панель правой задней двери	RH rear door panel	Panneau de porte AR D	Türaußenblech, rechts	Panel exterior der.
9			+21100-6207015-00		1	Уплотнитель двери задней левой	Rear door weatherstrip, LH	Joint d'étanchéité de porte AR G	Rahmenabdichtung linke Hintertür	Goma del vano de puerta trasera izq.
9			+21100-6207014-00		1	Уплотнитель двери задней правой	Rear door weatherstrip, RH	Joint d'étanchéité de porte AR D	Rahmenabdichtung rechte Hintertür	Goma del vano de puerta trasera der.
10			21100-6107032-10		2	Трубка соединительная	Connecting pipe	Tube de raccordement	Verbindungsrohr	Tubo de unión

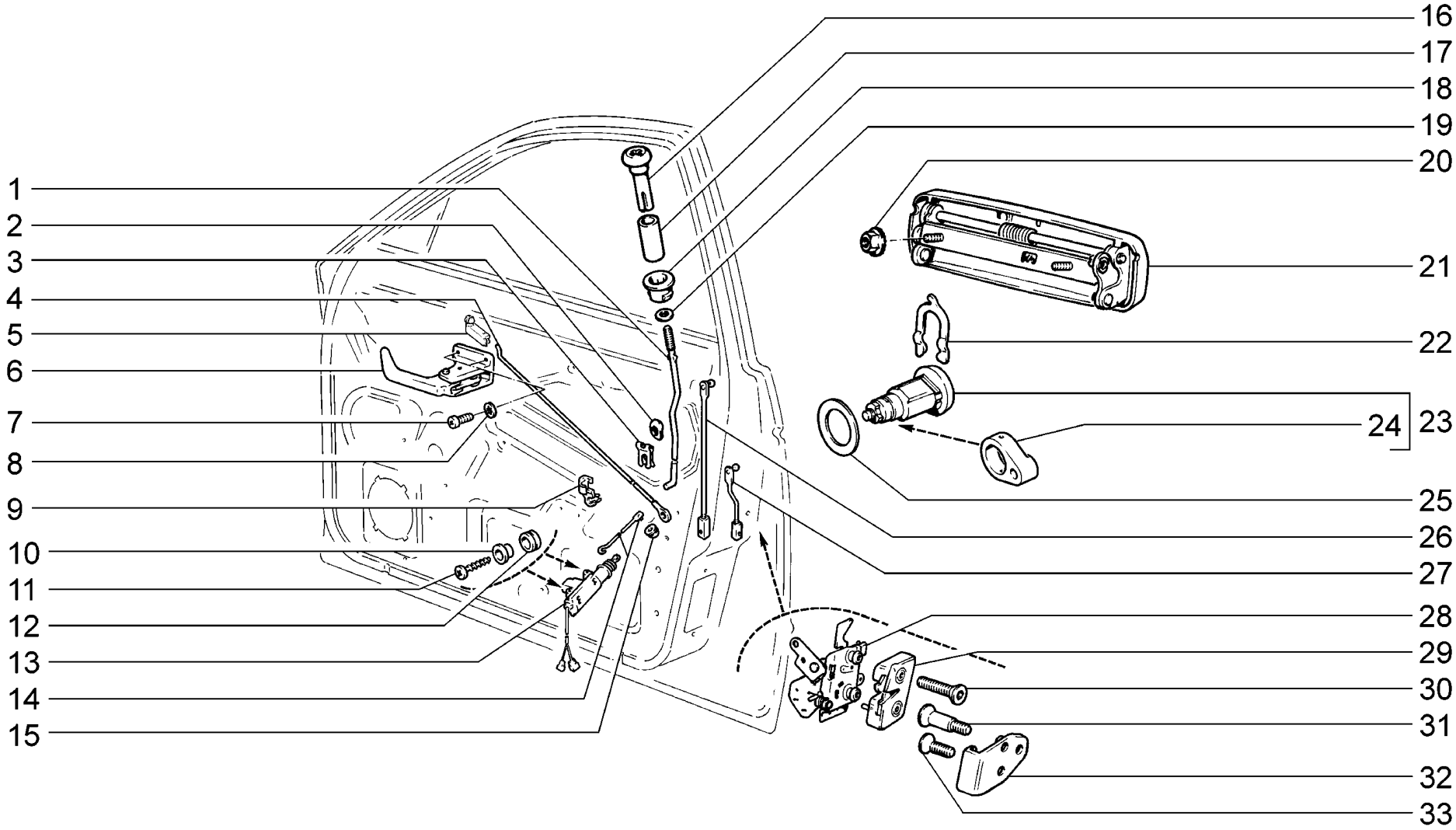

M320	**Замки передних дверей** **Front door locks** **Serrures de portes avant** **Vordertürschlösser** **Cerraduras de las puertas delanteras**	2110 21101 21101-01 21101-02 21101-51 21101-52 21102	21103 21104 21104-01 (01) 21104-02 (01) 21104-03 (02) 21104-51 21104-52 (03)	21104-53 (02) 2111 21112 21112-01 21112-02 21112-51 21112-52	21113 21114 21114-01 21114-02 21114-51 21114-52 (03) 2112	21121 21121-01 21121-02 21121-51 21121-52 21124 21124-01 (01)	21124-02 (01) 21124-51 21124-52 (03)

п. It.	№ изв. Notif. N.	Дата Not.Data	Номер детали Part N.	Применяемость Application	Кол QTY	RUS Наименование	GB Description	F Désignation	D Benennung	E Denominación
1	01873	->11.00	21100-6105119-00		1	Тяга кнопки левая	Locking knob control rod, LH	Tringle de bouton G	Türverriegelungsknopf-Stange, links	Tirante del botón izq.
1	1873	11.00->	+21100-6105119-10		1	Тяга кнопки левая	Locking knob control rod, LH	Tringle de bouton G	Türverriegelungsknopf-Stange, links	Tirante del botón izq.
1	7119-ПИ	10.05->	+21120-6105119-00	(01-19)(02)(03-24)	1	Тяга кнопки левая	Locking knob control rod, LH	Tringle de bouton G	Türverriegelungsknopf-Stange, links	Tirante del botón izq.
1	01873	->11.00	21100-6105118-00		1	Тяга кнопки правая	Locking knob control rod, RH	Tringle de bouton D	Türverriegelungsknopf-Stange, rechts	Tirante del botón der.
1	1873	11.00->	+21100-6105118-10		1	Тяга кнопки правая	Locking knob control rod, RH	Tringle de bouton D	Türverriegelungsknopf-Stange, rechts	Tirante del botón der.
1	7119-ПИ	10.05->	+21120-6105118-00	(01-19)(02)(03-24)	1	Тяга кнопки правая	Locking knob control rod, RH	Tringle de bouton D	Türverriegelungsknopf-Stange, rechts	Tirante del botón der.
2			+21010-6205118-00		2	Шайба	Washer	Rondelle	Scheibe	Arandela
3			+21080-6105252-00		2	Скоба тяги	Clamp	Etrier de tringle	Klammer	Grapa de tirante
4	09452	->05.03	21100-6105090-00		2	Тяга внутренней ручки правая	Interior handle operating rod, RH	Tringle de poignée intérieure D	Türinnengriff-Stange, rechts	Tirante del mando interior der.
4	9452	05.03->	+21100-6105090-10		2	Тяга внутренней ручки правая	Interior handle operating rod, RH	Tringle de poignée intérieure D	Türinnengriff-Stange, rechts	Tirante del mando interior der.
5	9452	05.03->	+21100-6105095-00		1	Скоба крепления тяги замка левая	Clip, lock link, LH	Etrier G de fixation de tringle de serrure	Befestigungsbügel für Schloßstange links	Grapa de sujeción del tirante del cierre izquierda
5	9452	05.03->	+21100-6105094-00		1	Скоба крепления тяги замка правая	Clip, lock link, RH	Etrier D de fixation de tringle de serrure	Befestigungsbügel für Schloßstange rechts	Grapa de sujeción del tirante del cierre derecha
6	09452	->05.03	21100-6105181-00		1	Ручка двери внутренняя левая	Door interior handle, LH	Poignée intérieure de porte G	Türinnengriff,links	Manija interior izq.
6	01555	->01.04	21100-6105181-01		1	Ручка двери внутренняя левая	Door interior handle, LH	Poignée intérieure de porte G	Türinnengriff,links	Manija interior izq.
6	1555	01.04->	+21100-6105181-10		1	Ручка двери внутренняя левая	Door interior handle, LH	Poignée intérieure de porte G	Türinnengriff,links	Manija interior izq.
6			+21120-6105181-00	(01-19)(02)(03-24)	1	Ручка двери внутренняя левая	Door interior handle, LH	Poignée intérieure de porte G	Turinnengriff,links	Manija interior izq.
6	09452	->05.03	21100-6105180-00		1	Ручка двери внутренняя правая	Door interior handle, RH	Poignée intérieure de porte D	Türinnengriff, rechts	Manilla interior der.
6	01555	->01.04	21100-6105180-01		1	Ручка двери внутренняя правая	Door interior handle, RH	Poignée intérieure de porte D	Türinnengriff, rechts	Manilla interior der.
6	1555	01.04->	+21100-6105180-10		1	Ручка двери внутренняя правая	Door interior handle, RH	Poignée intérieure de porte D	Türinnengriff, rechts	Manilla interior der.
6			+21120-6105180-00	(01-19)(02)(03-24)	1	Ручка двери внутренняя правая	Door interior handle, RH	Poignée intérieure de porte D	Türinnengriff, rechts	Manilla interior der.
7			+00001-0032739-01		6	Винт М5х10	Screw M5x10	Vis M5x10	Schraube M5x10	Tornillo M5x10
7			+00001-0032744-01	(01-19)(02)(03-24)	6	Винт М5х20	Screw M5x20	Vis M5x20	Schraube M5x20	Tornillo M5x20
8			+00001-0026052-70		6	Шайба 5 стопорная	Lock washer 5	Rondelle d'arrêt 5	Sicherungsscheibe 5	Arandela 5 de fijación
9			+21080-6105094-00		2	Скоба тяги	Clamp	Etrier de tringle	Klammer	Grapa de tirante
10			+21093-6512312-00	~	2	Втулка	Bush	Douille	Buchse	Casquillo
10			+21093-6512312-01	~	2	Втулка	Bush	Douille	Buchse	Casquillo
11			+00001-0076705-07		2	Винт самонарезающий	Self-tapping screw	Vis taraudeuse	Blechschraube	Tornillo autorroscante
12			+21093-6512310-00		2	Уплотнитель	Seal	Joint d'étanchéité	Dichtung	Empaquetadura
13			+21093-6512110-01	~	1	Мотор-редуктор замка двери водителя	Lock gear motor, driver's door	Motoréducteur de serrure de porte de conducteur	Getriebemotor	Motoreductor del cierre de puerta de conductor
13			+21093-6512110-02	~	1	Мотор-редуктор замка двери водителя	Lock gear motor, driver's door	Motoréducteur de serrure de porte de conducteur	Getriebemotor	Motoreductor del cierre de puerta de conductor
13			+21093-6512110-03	~	1	Мотор-редуктор замка двери водителя	Lock gear motor, driver's door	Motoréducteur de serrure de porte de conducteur	Getriebemotor	Motoreductor del cierre de puerta de conductor
13			+21093-6512210-01	~	1	Мотор-редуктор замка двери пассажира	Lock gear motor, passenger's door	Motoréducteur de serrure de porte de passager	Getriebemotor	Motoreductor del cierre de puerta de pasajero

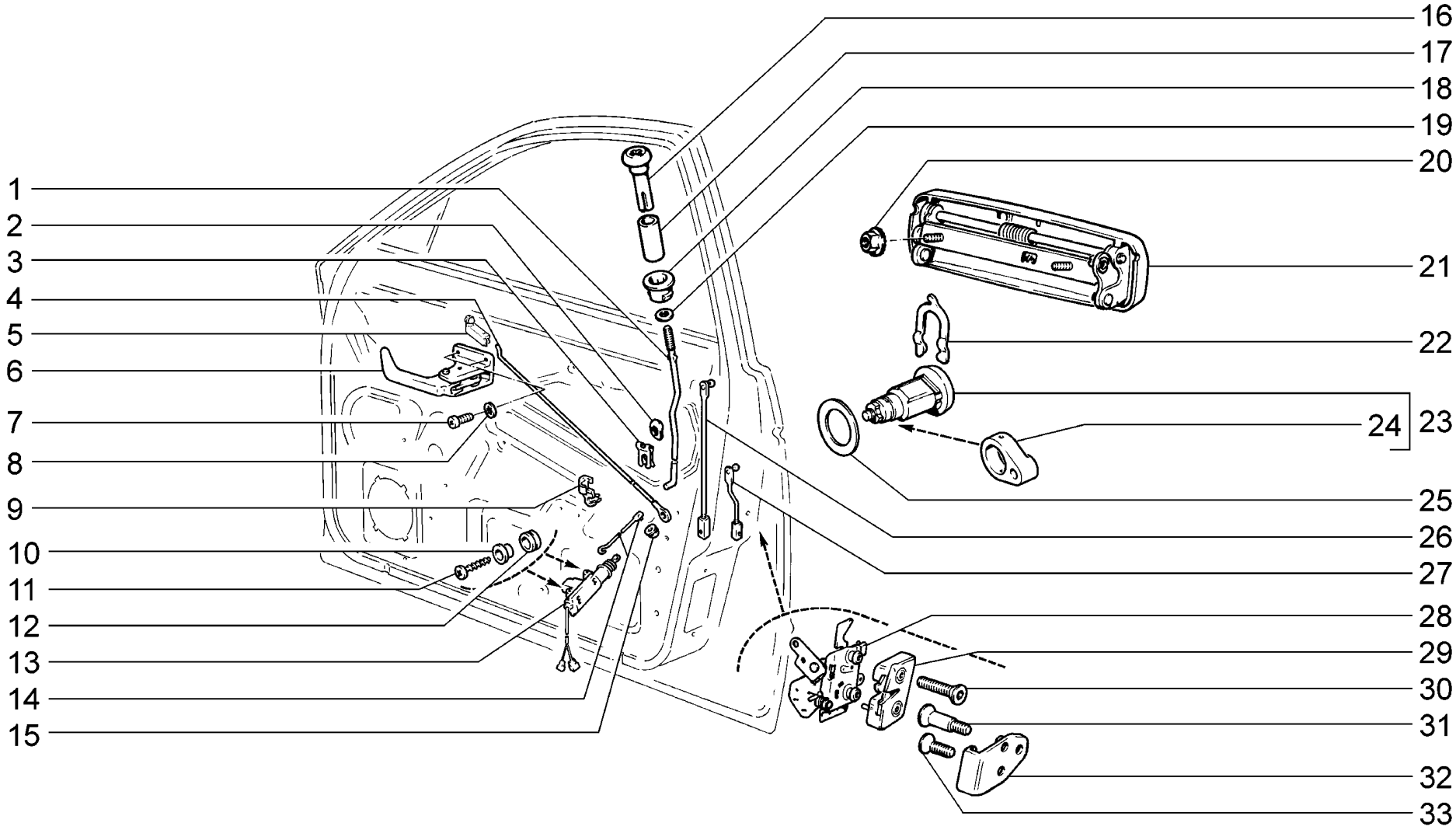

M320	**Замки передних дверей** **Front door locks** **Serrures de portes avant** **Vordertürschlösser** **Cerraduras de las puertas delanteras**	2110 21101 21101-01 21101-02 21101-51 21101-52 21102	21103 21104 21104-01 (01) 21104-02 (01) 21104-03 (02) 21104-51 21104-52 (03)	21104-53 (02) 2111 21112 21112-01 21112-02 21112-51 21112-52	21113 21114 21114-01 21114-02 21114-51 21114-52 (03) 2112	21121 21121-01 21121-02 21121-51 21121-52 21124 21124-01 (01)	21124-02 (01) 21124-51 21124-52 (03)

п. It.	№ изв. Notif. N.	Дата Not.Data	Номер детали Part N.	Применяемость Application	Кол QTY	RUS Наименование	GB Description	F Désignation	D Benennung	E Denominación
13			+21093-6512210-02 ~		1	Мотор-редуктор замка двери пассажира	Lock gear motor, passenger's door	Motoréducteur de serrure de porte de passager	Getriebemotor	Motoreductor del cierre de puerta de pasajero
13			+21093-6512210-03 ~		1	Мотор-редуктор замка двери пассажира	Lock gear motor, passenger's door	Motoréducteur de serrure de porte de passager	Getriebemotor	Motoreductor del cierre de puerta de pasajero
14			+21100-6105786-11 ~		2	Тяга блокировки замка	Locking rod	Tringle de verrouillage	Stange	Tirante de bloqueo
14			+21100-6105786-12 ~		2	Тяга блокировки замка	Locking rod	Tringle de verrouillage	Stange	Tirante de bloqueo
15			+21010-6205094-00		2	Гнездо шарового пальца	Socket, ballpin	Logement de rotule	Kugelzapfenaufnahme	Alojamiento del perno de articulación
16	01873	->11.00	21100-6105125-00		2	Кнопка выключения замка	Door locking knob	Bouton de blocage de serrure	Türverriegelungsknopf	Botón de desconexión del cierre
16	1873	11.00->	+21100-6105125-10		2	Кнопка выключения замка	Door locking knob	Bouton de blocage de serrure	Türverriegelungsknopf	Botón de desconexión del cierre
17	01873	->11.00	21100-6105129-00		2	Втулка кнопки	Sleeve	Douille	Buchse	Casquillo de botón
17	1873	->11.00	+21100-6105129-10		2	Втулка кнопки	Sleeve	Douille	Buchse	Casquillo de botón
18			+21100-6105128-00		2	Направляющая	Guide	Guide	Führung	Canaleta
18			+21120-6105128-00	(01-19) (02)(03-24)	2	Направляющая	Guide	Guide	Führung	Canaleta
19			+00001-0005193-01		2	Шайба 5	Washer 5	Rondelle 5	Scheibe 5	Arandela 5
20			+00001-0038318-01		4	Гайка M5 с зубчатым буртиком	Toothed collar nut M5	Ecrou M5 à collet denté	Zahnbundmutter M5	Tuerca M5 de collar dentado
21			+21100-6105151-00		1	Ручка двери наружная левая	Door exterior handle, LH	Poignée extérieure de porte G	Türaußengriff, links	Manija de puerta exterior izq.
21			+21100-6105150-00		1	Ручка двери наружная правая	Door exterior handle, RH	Poignée extérieure de porte D	Türaußengriff, rechts	Manija de puerta exterior der.
22			+21050-6105416-00		2	Скоба стопорная привода	Locking clip	Etrier d'arrêt de barillet	Klammer	Grapa
23			21100-6105411-10 1)		2	Цилиндр замка левый	Lock cylinder, LH	Barillet de serrure G	Schließzylinder links	Bombine izq.
23			21100-6105410-10 1)		2	Цилиндр замка правый	Lock cylinder, RH	Barillet de serrure D	Schließzylinder rechts	Bombine der.
24			+21100-6105162-10		2	Поводок	Driver	Doigt d'entraînement	Mitnehmer	Perro de arrastre
25			+21100-6105418-11		2	Уплотнитель	Grommet	Joint d'étanchéité	Dichtung	Goma
26			+21100-6105240-00		2	Тяга наружной ручки	Door exterior handle operating link	Tringle de poignée extérieure	Außengriffstange	Varilla de manija exterior
27			+21100-6105137-00		1	Тяга замка левая	Lock operating link, LH	Tringle de barillet de serrure G	Türschloßstange, links	Tirante de cierre izq.
27			+21100-6105136-00		1	Тяга замка правая	Lock operating link, RH	Tringle de barillet de serrure D	Türschloßstange, rechts	Tirante de cierre der.
28	01563	->01.04	+21080-6105013-10		1	Замок внутренний левой двери	Interior door lock, LH	Serrure intérieure de porte G	Innenschloß, links	Cierre interior izq.
28	1563	01.04->	+21100-6105013-00		1	Замок внутренний левой двери	Interior door lock, LH	Serrure intérieure de porte G	Türschloß, links	Cierre interior izq.
28			+21080-6105012-10		1	Замок внутренний правой двери	Interior door lock, RH	Serrure intérieure de porte D	Innenschloß, rechts	Cierre interior der.
29			+21080-6105015-00		1	Замок наружный левый	Exterior lock, LH	Serrure extérieure de porte G	Außentürschloß links	Cierre exterior izq.
29			+21080-6105014-00		1	Замок наружный правый	Exterior lock, RH	Serrure extérieure de porte D	Außentürschloß rechts	Cierre exterior der.
30			+21080-6105266-00		4	Винт крепления замка	Lock securing screw	Vis de fixation de serrure	Befestigungsschraube	Tornillo fijación cierre
31			+21080-6105228-00		2	Палец фиксатора замка	Pin, striker	Doigt d'arrêtoir de serrure	Riegelbolzen	Perno del fijador de cierre
32			+21080-6105208-00		2	Корпус фиксатора замка	Striker body	Corps d'arrêtoir de serrure	Schloßriegelgehäuse	Cuerpo de fijador del cierre
33			+21080-6105268-00		4	Винт крепления замка	Lock securing screw	Vis de fixation de serrure	Befestigungsschraube	Tornillo fijación cierre
1)			+21100-6100040-30		1	Комплект цилиндров замков	Kit, lock cylinder	Jeu de barillets de serrures	Satz Schließzylinder	Juego de bombines

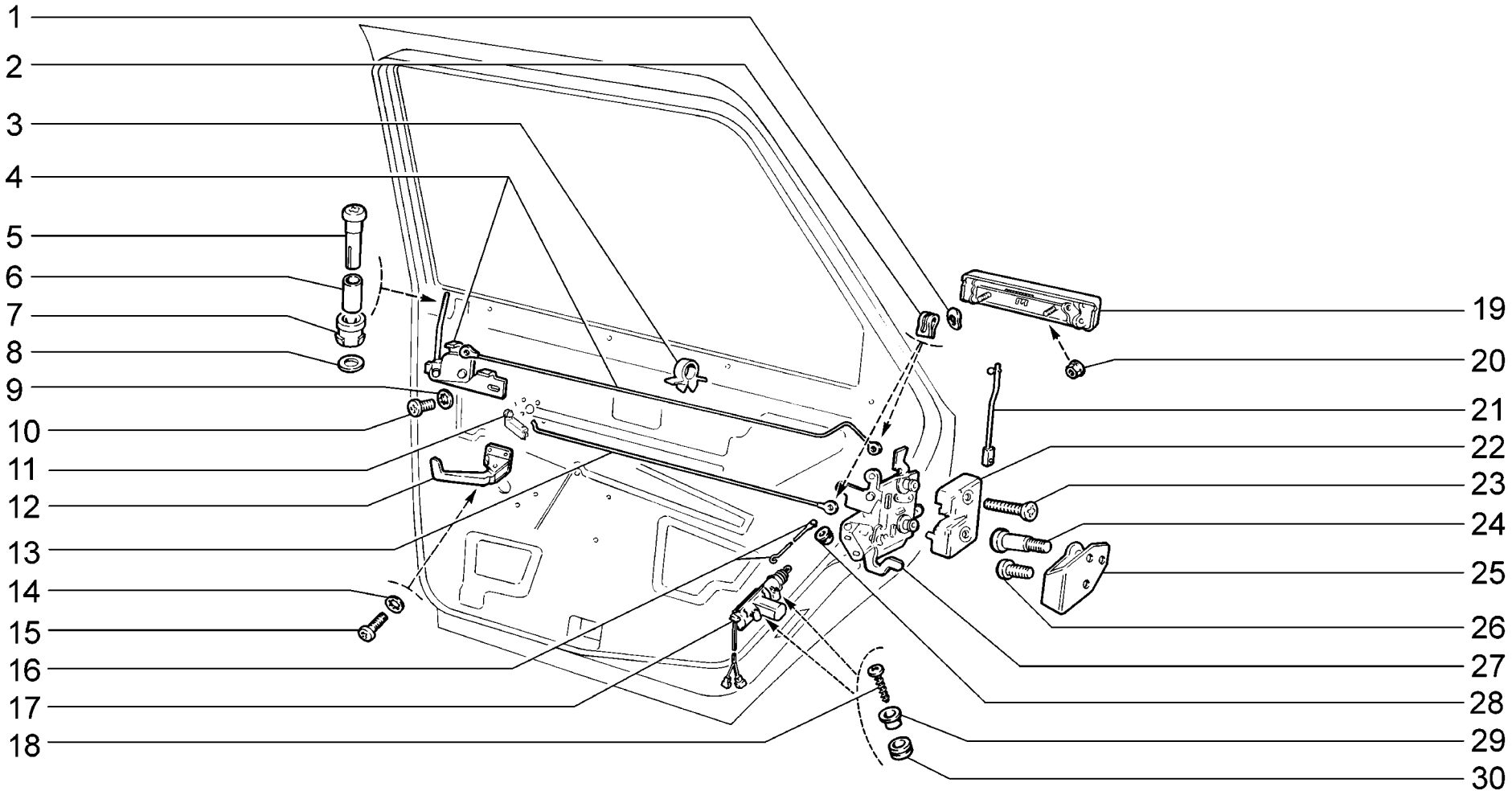

M330	**Замки задних дверей** **Rear door locks** **Serrures de portes arrière** **Hintertürschlösser** **Cerraduras de las puertas traseras**	2110 21101 21101-01 21101-02 21101-51 21101-52 21102	21103 21104 21104-01 (01) 21104-02 (01) 21104-03 (02) 21104-51 21104-52 (03)	21104-53 (02) 2111 21112 21112-01 21112-02 21112-51 21112-52	21113 21114 21114-01 21114-02 21114-51 21114-52 (03) 2112	21121 21121-01 21121-02 21121-51 21121-52 21124 21124-01 (01)	21124-02 (01) 21124-51 21124-52 (03)

п. It.	№ изв. Notif. N.	Дата Not.Data	Номер детали Part N.	Применяемость Application	Кол QTY	RUS Наименование	GB Description	F Désignation	D Benennung	E Denominación
1			+21010-6205118-00		4	Шайба	Washer	Rondelle	Scheibe	Arandela
2			+21080-6105252-00		4	Скоба тяги	Clamp	Etrier de tringle	Klammer	Grapa de tirante
3			+21010-8406162-00		2	Скоба	Clamp	Etrier	Halter	Grapa
4	01873	->11.00	21100-6205083-10		1	Привод блокировки левый	Locking linkage, LH	Commande de verrouillage G	Schloßantrieb, links	Mando de bloqueo izq.
4	1873	11.00->	+21100-6205083-20		1	Привод блокировки левый	Locking linkage, LH	Commande de verrouillage G	Schloßantrieb, links	Mando de bloqueo izq.
4	7119-ПИ	10.05->	+21120-6205083-00	(01-19) (02)(03-24)	1	Привод левый	Wheel drive, LH	Transmission G complète	Antriebswelle links	Transmisión izq.
4	01873	->11.00	21100-6205082-10		1	Привод блокировки правый	Locking linkage, RH	Commande de verrouillage D	Schloßantrieb, rechts	Mando de bloqueo der.
4	1873	11.00->	+21100-6205082-20		1	Привод блокировки правый	Locking linkage, RH	Commande de verrouillage D	Schloßantrieb, rechts	Mando de bloqueo der.
4	7119-ПИ	10.05->	+21120-6205082-00	(01-19) (02)(03-24)	1	Привод правый	Wheel drive, RH	Transmission D complète	Antriebswelle rechts	Transmisión der.
5	01873	11.00->	21100-6105125-00		2	Кнопка выключения замка	Door locking knob	Bouton de blocage de serrure	Türverriegelungsknopf	Botón de desconexión del cierre
5	1873	11.00->	+21100-6105125-10		2	Кнопка выключения замка	Door locking knob	Bouton de blocage de serrure	Türverriegelungsknopf	Botón de desconexión del cierre
6	01873	->11.00	21100-6105129-00		2	Втулка кнопки	Sleeve	Douille	Buchse	Casquillo de botón
6	1873	11.00->	+21100-6105129-10		2	Втулка кнопки	Sleeve	Douille	Buchse	Casquillo de botón
7			+21100-6105128-00		2	Направляющая	Guide	Guide	Führung	Canaleta
7			21120-6105128-00	(01-19) (02)(03-24)	2	Направляющая	Guide	Guide	Führung	Canaleta
8			+00001-0005193-01		2	Шайба 5	Washer 5	Rondelle 5	Scheibe 5	Arandela 5
9			+00001-0026053-71		4	Шайба 6 стопорная	Lock washer 6	Rondelle d'arrêt 6	Sicherungsscheibe 6	Arandela 6 de fijación
10			+00001-0032759-01		4	Винт М6х10	Screw M6x10	Vis M6x10	Schraube M6x10	Tornillo M6x10
11	9452	06.03->	+21100-6105095-00		1	Скоба крепления тяги замка левая	Clip, lock link, LH	Etrier G de fixation de tringle de serrure	Befestigungsbügel für Schloßstange links	Grapa de sujeción del tirante del cierre izquierda
11	9452	06.03->	+21100-6105094-00		1	Скоба крепления тяги замка правая	Clip, lock link, RH	Etrier D de fixation de tringle de serrure	Befestigungsbügel für Schloßstange rechts	Grapa de sujeción del tirante del cierre derecha
12	09452	->06.03	21100-6105181-00		1	Ручка двери внутренняя левая	Door interior handle, LH	Poignée intérieure de porte G	Türinnengriff,links	Manija interior izq.
12	01555	->01.04	21100-6105181-01		1	Ручка двери внутренняя левая	Door interior handle, LH	Poignée intérieure de porte G	Türinnengriff,links	Manija interior izq.
12	1555	01.04->	+21100-6105181-10		1	Ручка двери внутренняя левая	Door interior handle, LH	Poignée intérieure de porte G	Türinnengriff,links	Manija interior izq.
12			+21120-6105181-00	(01-19) (02)(03-24)	1	Ручка двери внутренняя левая	Door interior handle, LH	Poignée intérieure de porte G	Turinnengriff,links	Manija interior izq.
12	09452	->06.03	21100-6105180-00		1	Ручка двери внутренняя правая	Door interior handle, RH	Poignée intérieure de porte D	Türinnengriff, rechts	Manilla interior der.
12	01555	->01.04	21100-6105180-01		1	Ручка двери внутренняя правая	Door interior handle, RH	Poignée intérieure de porte D	Türinnengriff, rechts	Manilla interior der.
12	1555	01.04->	+21100-6105180-10		1	Ручка двери внутренняя правая	Door interior handle, RH	Poignée intérieure de porte D	Türinnengriff, rechts	Manilla interior der.
12			+21120-6105180-00	(01-19) (02)(03-24)	1	Ручка двери внутренняя правая	Door interior handle, RH	Poignée intérieure de porte D	Türinnengriff, rechts	Manilla interior der.

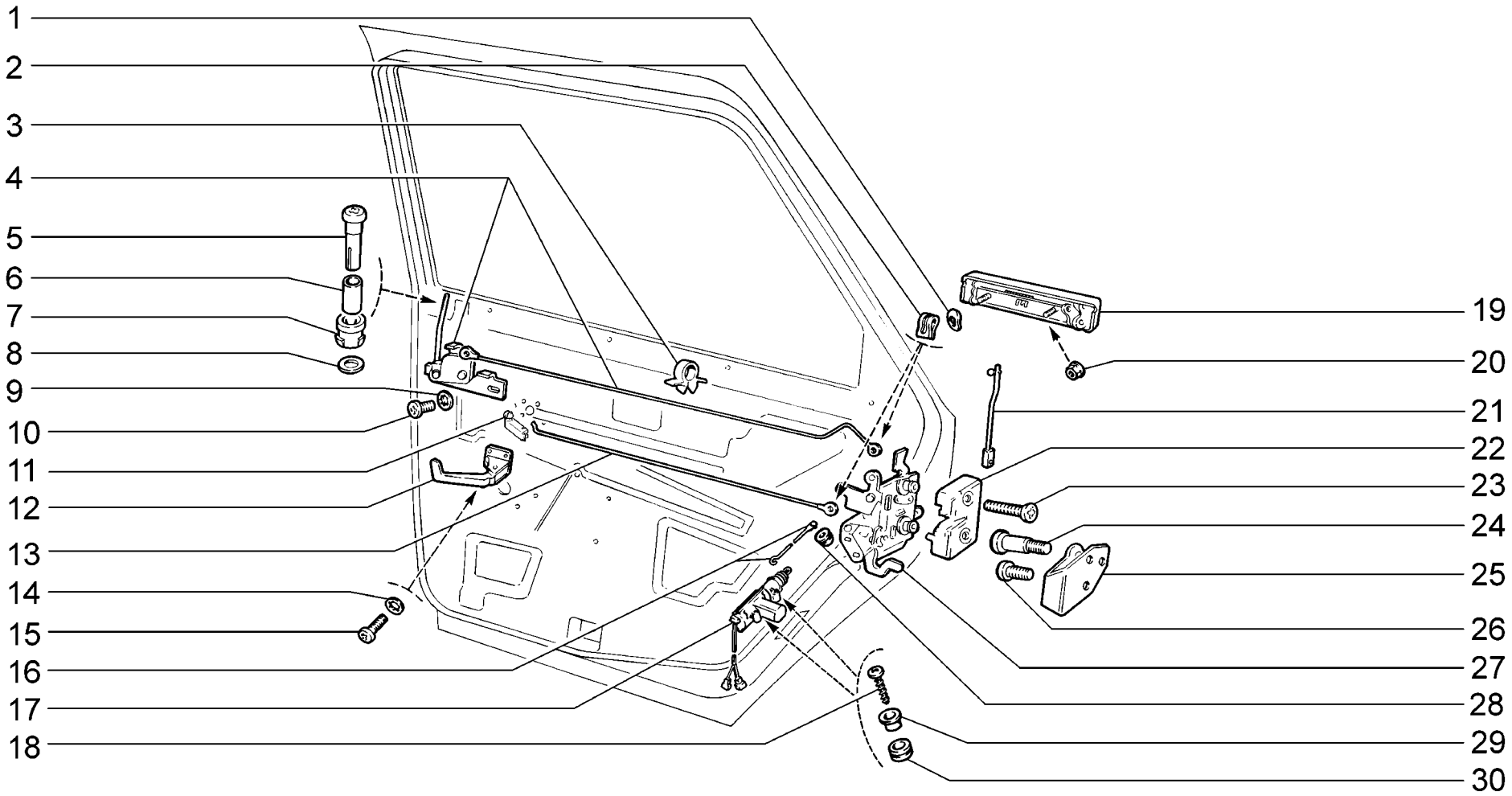

M330	**Замки задних дверей** **Rear door locks** **Serrures de portes arrière** **Hintertürschlösser** **Cerraduras de las puertas traseras**	2110 21101 21101-01 21101-02 21101-51 21101-52 21102	21103 21104 21104-01 (01) 21104-02 (01) 21104-03 (02) 21104-51 21104-52 (03)	21104-53 (02) 2111 21112 21112-01 21112-02 21112-51 21112-52	21113 21114 21114-01 21114-02 21114-51 21114-52 (03) 2112	21121 21121-01 21121-02 21121-51 21121-52 21124 21124-01 (01)	21124-02 (01) 21124-51 21124-52 (03)

п. It.	№ изв. Notif. N.	Дата Not.Data	Номер детали Part N.	Применяемость Application	Кол QTY	RUS Наименование	GB Description	F Désignation	D Benennung	E Denominación
13	09452	->06.03	+21100-6205080-00		2	Тяга внутренней ручки	Interior handle operating rod	Tringle de poignée intérieure	Türinnengriffstange	Tirante del mando interior
13	9452	06.03->	+21100-6205080-10		2	Тяга внутренней ручки	Interior handle operating rod	Tringle de poignée intérieure	Türinnengriffstange	Tirante del mando interior
14			+00001-0026052-70		6	Шайба 5 стопорная	Lock washer 5	Rondelle d'arrêt 5	Sicherungsscheibe 5	Arandela 5 de fijación
15			+00001-0032739-01		6	Винт M5x10	Screw M5x10	Vis M5x10	Schraube M5x10	Tornillo M5x10
16			+21100-6205786-11	~	2	Тяга блокировки замка	Locking rod	Tringle de verrouillage	Stange	Tirante de bloqueo
16			+21100-6205786-12	~	2	Тяга блокировки замка	Locking rod	Tringle de verrouillage	Stange	Tirante de bloqueo
17			+21093-6512210-01	~	2	Мотор-редуктор замка двери пассажира	Lock gear motor, passenger's door	Motoréducteur de serrure de porte de passager	Getriebemotor	Motoreductor del cierre de puerta de pasajero
17			+21093-6512210-02	~	2	Мотор-редуктор замка двери пассажира	Lock gear motor, passenger's door	Motoréducteur de serrure de porte de passager	Getriebemotor	Motoreductor del cierre de puerta de pasajero
17			+21093-6512210-03	~	2	Мотор-редуктор замка двери пассажира	Lock gear motor, passenger's door	Motoréducteur de serrure de porte de passager	Getriebemotor	Motoreductor del cierre de puerta de pasajero
18			+00001-0076705-07		4	Винт самонарезающий	Self-tapping screw	Vis taraudeuse	Blechschraube	Tornillo autorroscante
19			+21100-6105151-00		1	Ручка двери наружная левая	Door exterior handle, LH	Poignée extérieure de porte G	Türaußengriff, links	Manija de puerta exterior izq.
19			+21100-6105150-00		1	Ручка двери наружная правая	Door exterior handle, RH	Poignée extérieure de porte D	Türaußengriff, rechts	Manija de puerta exterior der.
20			+00001-0038318-01		4	Гайка M5 с зубчатым буртиком	Toothed collar nut M5	Ecrou M5 à collet denté	Zahnbundmutter M5	Tuerca M5 de collar dentado
21			+21100-6205241-00		1	Тяга наружной ручки левая	Door exterior handle operating link, LH	Tringle de poignée extérieure G	Außengriffstange, links	Tirante izq.
21			+21100-6205240-00		1	Тяга наружной ручки правая	Door exterior handle operating link, RH	Tringle de poignée extérieure D	Außengriffstange, rechts	Varilla der.
22			+21080-6105015-00		1	Замок наружный левый	Exterior lock, LH	Serrure extérieure de porte G	Außentürschloß links	Cierre exterior izq.
22			+21080-6105014-00		1	Замок наружный правый	Exterior lock, RH	Serrure extérieure de porte D	Außentürschloß rechts	Cierre exterior der.
23			+21080-6105266-00		4	Винт крепления замка	Lock securing screw	Vis de fixation de serrure	Befestigungsschraube	Tornillo fijación cierre
24			+21080-6105228-00		2	Палец фиксатора замка	Pin, striker	Doigt d'arrêtoir de serrure	Riegelbolzen	Perno del fijador de cierre
25			+21080-6105208-00		2	Корпус фиксатора замка	Striker body	Corps d'arrêtoir de serrure	Schloßriegelgehäuse	Cuerpo de fijador del cierre
26			+21080-6105268-00		4	Винт крепления замка	Lock securing screw	Vis de fixation de serrure	Befestigungsschraube	Tornillo fijación cierre
27			+21090-6205013-10		1	Замок внутренний левой двери	Interior door lock, LH	Serrure intérieure de porte G	Türschloß, links	Cierre interior izq.
27			+21090-6205012-10		1	Замок внутренний правой двери	Interior door lock, RH	Serrure intérieure de porte D	Türschloß, rechts	Cierre interior der.
28			+21010-6205094-00		2	Гнездо шарового пальца	Socket, ballpin	Logement de rotule	Kugelzapfenaufnahme	Alojamiento del perno de articulación
29			+21093-6512312-00	~	4	Втулка	Bush	Douille	Buchse	Casquillo
29			+21093-6512312-01	~	4	Втулка	Bush	Douille	Buchse	Casquillo
30			+21093-6512310-00		4	Уплотнитель	Seal	Joint d'étanchéité	Dichtung	Empaquetadura

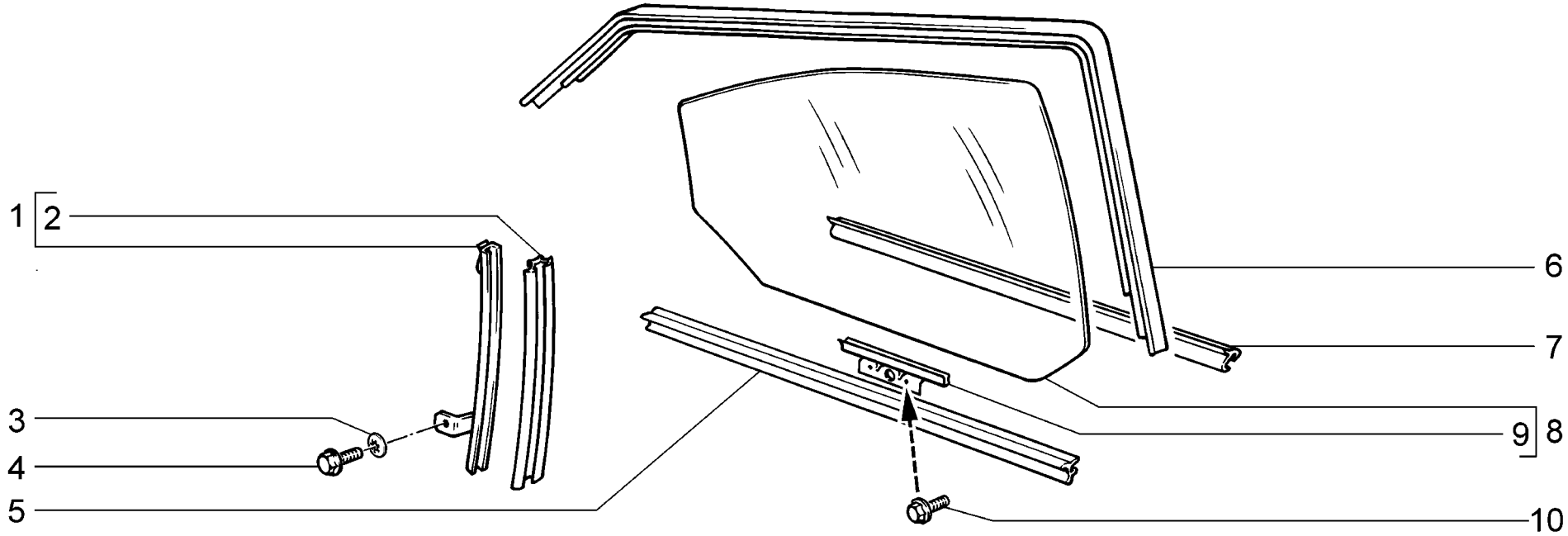

M340	**Окна передних дверей** **Front door windows** **Vitres de portes avant** **Vordertürscheiben** **Lunas de las puertas delanteras**	2110 21101 21101-01 21101-02 21101-51 21101-52 21102	21103 21104 21104-01 21104-02 21104-03 21104-51 21104-52	21104-53 2111 21112 21112-01 21112-02 21112-51 21112-52	21113 21114 21114-01 21114-02 21114-51 21114-52 2112	21121 21121-01 21121-02 21121-51 21121-52 21124 21124-01	21124-02 21124-51 21124-52

п. It.	№ изв. Notif. N.	Дата Not.Data	Номер детали Part N.	Применяемость Application	Кол QTY	RUS Наименование	GB Description	F Désignation	D Benennung	E Denominación
1			+21100-6103247-00		1	Направляющая передняя стекла левого	Front guide rail, LH window	Coulisse AV de glace de porte AV G	Vordere Führungsschiene, links	Canaleta delantera luna izq.
1			+21100-6103246-00		1	Направляющая передняя стекла правого	Front guide rail, RH window	Coulisse AV de glace de porte AV D	Vordere Führungsschiene, rechts	Canaleta delantera luna der.
2			+21100-6103294-00		2	Уплотнитель направляющей	Seal, guide rail	Joint d'étanchéité de coulisse	Dichtungsprofil	Goma de guía
3			+00001-0025991-71		2	Шайба 5 стопорная	Lock washer 5	Rondelle d'arrêt 5	Sicherungsscheibe 5	Arandela 5 de fijación
4			+00001-0038331-71		2	Болт М5х10 с зубчатым буртиком	Toothed collar bolt M5x10	Boulon M5x10 à collet denté	Zahnbundschraube M5x10	Tornillo M5x10 de collar dentado
5			+21100-6103320-00	~	2	Уплотнитель внутренний	Inner seal	Joint d'étanchéité intérieur	Fensterabdichtung, innen	Goma interior
5			+21100-6103320-03	~	2	Уплотнитель внутренний	Inner seal	Joint d'étanchéité intérieur	Fensterabdichtung, innen	Goma interior
6			+21100-6103299-03	~	1	Уплотнитель левый	Seal, LH	Joint d'étanchéité G	Fensterabdichtung, links	Goma izq.
6			+21100-6103299-04	~	1	Уплотнитель левый	Seal, LH	Joint d'étanchéité G	Fensterabdichtung, links	Goma izq.
6			+21100-6103298-03	~	1	Уплотнитель правый	Seal, RH	Joint d'étanchéité D	Fensterabdichtung, rechts	Goma der.
6			+21100-6103298-04	~	1	Уплотнитель правый	Seal, RH	Joint d'étanchéité D	Fensterabdichtung, rechts	Goma der.
7			+21100-6103291-02	~	1	Уплотнитель стекла левый	Sliding glass seal, LH	Joint d'étanchéité de glace de porte G	Fensterabdichtung, links	Goma de cristal izq.
7			+21100-6103291-05	~	1	Уплотнитель стекла левый	Sliding glass seal, LH	Joint d'étanchéité de glace de porte G	Fensterabdichtung, links	Goma de cristal izq.
7			+21100-6103290-02	~	1	Уплотнитель стекла правый	Sliding glass seal, RH	Joint d'étanchéité de glace de porte D	Fensterabdichtung, rechts	Goma de cristal der.
7			+21100-6103290-05	~	1	Уплотнитель стекла правый	Sliding glass seal, RH	Joint d'étanchéité de glace de porte D	Fensterabdichtung, rechts	Goma de cristal der.
8			+21100-6103211-00	~	1	Стекло опускное левое	Sliding glass, LH	Glace descendante de porte G	Versenkbare Fensterscheibe, links	Luna descendente izq.
8			+21100-6103211-01	~	1	Стекло опускное левое	Sliding glass, LH	Glace descendante de porte G	Versenkbare Fensterscheibe, links	Luna descendente izq.
8			+21100-6103211-05	~	1	Стекло опускное левое	Sliding glass, LH	Glace descendante de porte G	Versenkbare Fensterscheibe, links	Luna descendente izq.
8			+21100-6103210-00	~	1	Стекло опускное правое	Sliding glass, RH	Glace descendante de porte D	Versenkbare Fensterscheibe, rechts	Luna descendente der.
8			+21100-6103210-01	~	1	Стекло опускное правое	Sliding glass, RH	Glace descendante de porte D	Versenkbare Fensterscheibe, rechts	Luna descendente der.
8			+21100-6103210-05	~	1	Стекло опускное правое	Sliding glass, RH	Glace descendante de porte D	Versenkbare Fensterscheibe, rechts	Luna descendente der.
9			+21100-6103221-00		1	Обойма опускного стекла левого	Holder, sliding glass, LH	Bas de glace de porte G	Fensterschiene, links	Guía de asiento de luna descendente izq.
9			+21100-6103220-00		1	Обойма опускного стекла правого	Holder, sliding glass, RH	Bas de glace descendante D	Fensterschiene, rechts	Guía de asiento de luna descendente der.
10	03145	->06.04	+21080-6103346-00		4	Болт М6х12 с зубчатым буртиком	Toothed collar bolt M6x12	Boulon M6x12 à collet denté	Zahnbundschraube M6x12	Tornillo M6x12 de collar dentado
10	07506	->09.05	21080-6103348-00		4	Болт М8х12	Bolt M8x12	Boulon M8x12	Schraube M8x12	Tornillo M8x12
10	7506	09.05->	+21080-6103348-10		4	Болт М8х12	Bolt M8x12	Boulon M8x12	Schraube M8x12	Tornillo M8x12

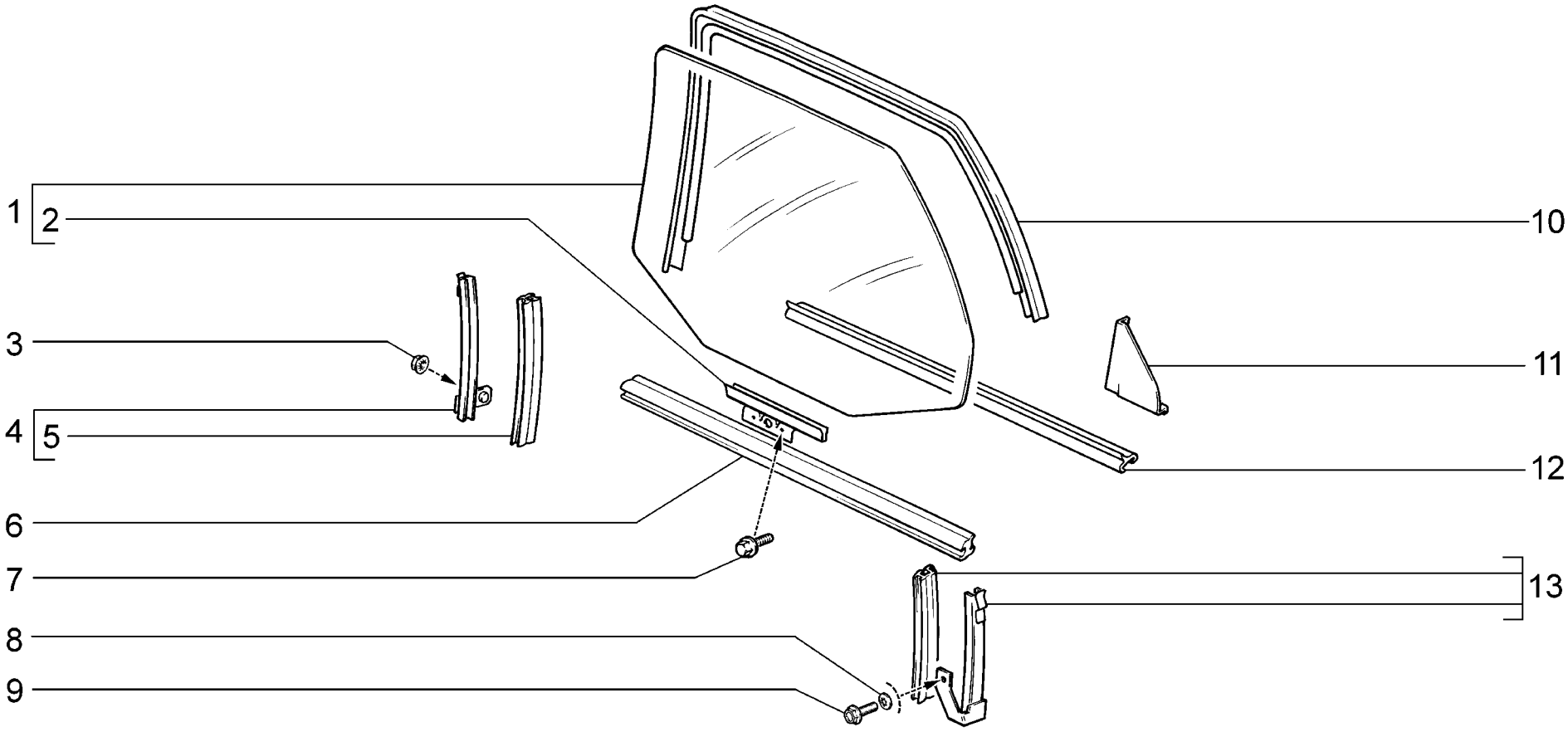

M350	**Окна задних дверей** **Rear door windows** **Fenêtres des portes arrière** **Hintertürscheiben** **Lunas de las puertas traseras**	2110 (01) 21101 (01) 21101-01 (01) 21101-02 (01) 21101-51 (01) 21101-52 (01) 21102 (01)	21103 (01) 21104 (01) 21104-01 (01) 21104-02 (01) 21104-51 (01) 21104-52 (01) 2111 (02)	21112 (02) 21112-01 (02) 21112-02 (02) 21112-51 (02) 21112-52 (02) 21113 (02) 21114 (02)	21114-01 (02) 21114-02 (02) 21114-51 (02) 21114-52 (02) 2112 (01) 21121 (01) 21121-01 (01)	21121-02 (01) 21121-51 (01) 21121-52 (01) 21124 (01) 21124-01 (01) 21124-02 (01) 21124-51 (01)	21124-52 (01)

п. It.	№ изв. Notif. N.	Дата Not.Data	Номер детали Part N.	Применяемость Application	Кол QTY	RUS Наименование	GB Description	F Désignation	D Benennung	E Denominación
1			+21100-6203211-00	~ (01)	1	Стекло опускное левое в сборе	LH sliding glass assy	Glace de porte AR, G, complète	Fensterscheibe, versenkbare links komplett	Luna descendente izq. en conjunto
1			+21100-6203211-01	~ (01)	1	Стекло опускное левое в сборе	LH sliding glass assy	Glace de porte AR, G, complète	Fensterscheibe, versenkbare links komplett	Luna descendente izq. en conjunto
1			+21100-6203211-05	~ (01)	1	Стекло опускное левое в сборе	LH sliding glass assy	Glace de porte AR, G, complète	Fensterscheibe, versenkbare links komplett	Luna descendente izq. en conjunto
1			+21110-6203211-00	~ (02)	1	Стекло опускное левое в сборе	LH sliding glass assy	Glace de porte AR, G, complète	Fensterscheibe, versenkbare links komplett	Luna descendente izq. en conjunto
1			+21110-6203211-01	~ (02)	1	Стекло опускное левое в сборе	LH sliding glass assy	Glace de porte AR, G, complète	Fensterscheibe, versenkbare links komplett	Luna descendente izq. en conjunto
1			+21110-6203211-05	~ (02)	1	Стекло опускное левое	Sliding glass, LH	Glace descendante de porte G	Versenkbare Fensterscheibe, links	Luna descendente izq.
1			+21100-6203210-00	~ (01)	1	Стекло опускное правое в сборе	RH sliding glass assy	Glace de porte AR, D, complète	Fensterscheibe, versenkbare rechts komplett	Luna descendente der. en conjunto
1			+21100-6203210-01	~ (01)	1	Стекло опускное правое в сборе	RH sliding glass assy	Glace de porte AR, D, complète	Fensterscheibe, versenkbare rechts komplett	Luna descendente der. en conjunto
1			+21100-6203210-05	~ (01)	1	Стекло опускное правое в сборе	RH sliding glass assy	Glace de porte AR, D, complète	Fensterscheibe, versenkbare rechts komplett	Luna descendente der. en conjunto
1			+21110-6203210-00	~ (02)	1	Стекло опускное правое в сборе	RH sliding glass assy	Glace de porte AR, D, complète	Fensterscheibe, versenkbare rechts komplett	Luna descendente der. en conjunto
1			+21110-6203210-01	~ (02)	1	Стекло опускное правое в сборе	RH sliding glass assy	Glace de porte AR, D, complète	Fensterscheibe, versenkbare rechts komplett	Luna descendente der. en conjunto
1			+21110-6203210-05	~ (02)	1	Стекло опускное правое	Sliding glass, RH	Glace descendante de porte D	Versenkbare Fensterscheibe, rechts	Luna descendente der.
2			+21100-6103221-00		1	Обойма опускного стекла левого	Holder, sliding glass, LH	Bas de glace de porte G	Fensterschiene, links	Guía de asiento de luna descendente izq.
2			+21100-6103220-00		1	Обойма опускного стекла правого	Holder, sliding glass, RH	Bas de glace descendante D	Fensterschiene, rechts	Guía de asiento de luna descendente der.
3			+00001-0038318-01		2	Гайка М5 с зубчатым буртиком	Toothed collar nut M5	Ecrou M5 à collet denté	Zahnbundmutter M5	Tuerca M5 de collar dentado
4			+21100-6203247-00		1	Направляющая левая	Guide rail, LH	Coulisse G	Führungsschiene, links	Canaleta izq.
4			+21100-6203246-00		1	Направляющая правая	Guide rail, RH	Coulisse D	Führungsschiene, rechts	Canaleta der.
5			+21100-6203294-00		2	Уплотнитель стекла нижний	Sliding glass seal, lower	Joint d'étanchéité inférieur	Dichtungsprofil, unten	Goma del cristal inferior
6			+21100-6203320-00	~ (01)	2	Уплотнитель внутренний	Inner seal	Joint d'étanchéité intérieur	Dichtungsprofil, innen	Empaquetadura interior
6			+21100-6203320-03	~ (01)	2	Уплотнитель внутренний	Inner seal	Joint d'étanchéité intérieur	Dichtungsprofil, innen	Empaquetadura interior
6			+21110-6203320-00	~ (02)	2	Уплотнитель внутренний	Inner seal	Joint d'étanchéité intérieur	Dichtungsprofil, innen	Empaquetadura interior
6			+21110-6203320-03	~ (02)	2	Уплотнитель внутренний	Inner seal	Joint d'étanchéité intérieur	Dichtungsprofil, innen	Empaquetadura interior
7	03145	->06.04	+21080-6103346-00		4	Болт М6х12 с зубчатым буртиком	Toothed collar bolt M6x12	Boulon M6x12 à collet denté	Zahnbundschraube M6x12	Tornillo M6x12 de collar dentado
7	07506	->09.05	+21080-6103348-00		4	Болт М8х12	Bolt M8x12	Boulon M8x12	Schraube M8x12	Tornillo M8x12
7	7506	09.05->	+21080-6103348-10		4	Болт М8х12	Bolt M8x12	Boulon M8x12	Schraube M8x12	Tornillo M8x12
8			+00001-0038331-21		2	Болт М5х10 с зубчатым буртиком	Toothed collar bolt M5x10	Boulon M5x10 à collet denté	Zahnbundschraube M5x10	Tornillo M5x10 de collar dentado
9			+21100-6203293-03	~ (01)	1	Уплотнитель опускного стекла левого	Sliding glass seal, LH	Joint d'étanchéité de glace de porte G	Dichtungsprofil, links	Goma de cristal descendente izq.

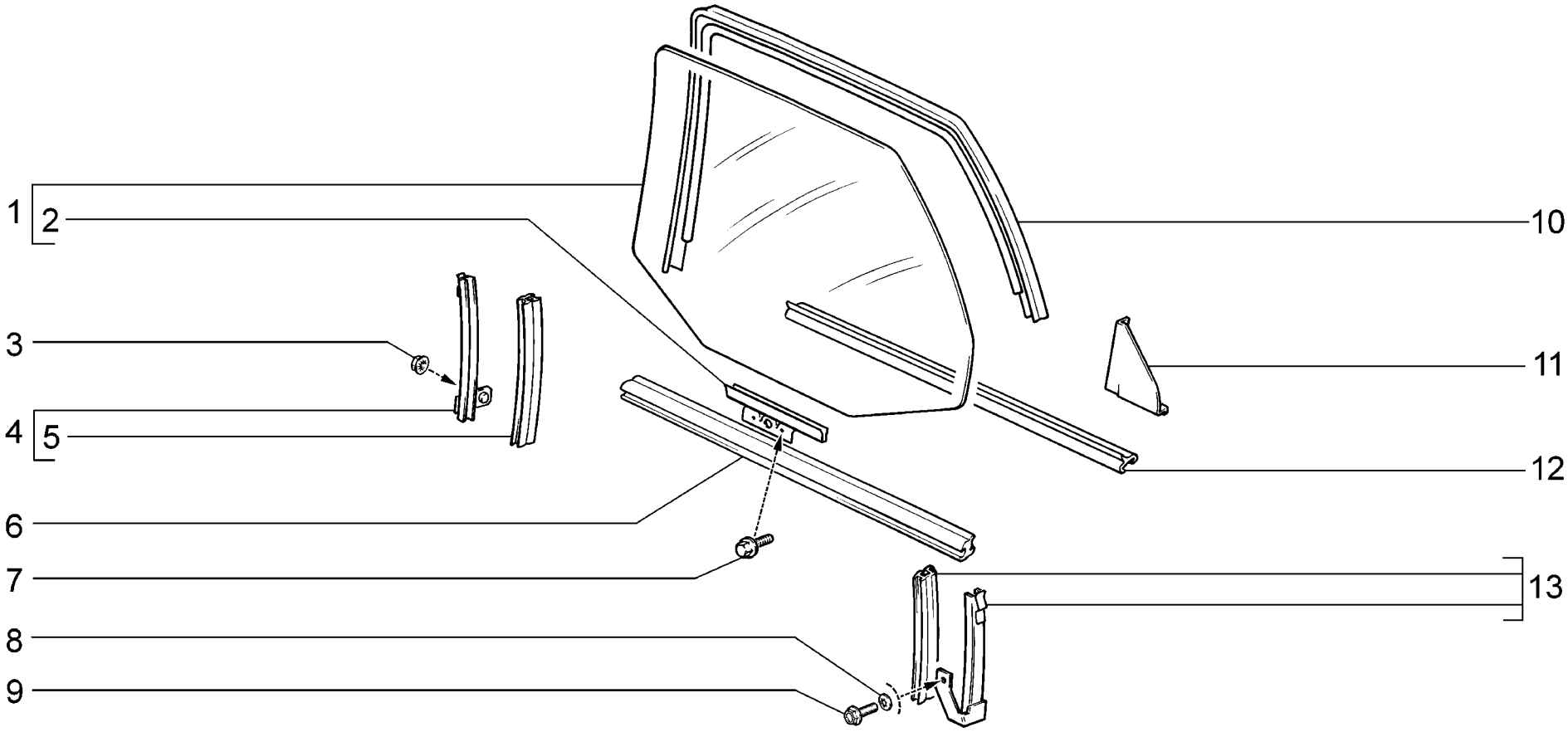

M350	**Окна задних дверей** **Rear door windows** **Fenêtres des portes arrière** **Hintertürscheiben** **Lunas de las puertas traseras**	2110 (01) 21101 (01) 21101-01 (01) 21101-02 (01) 21101-51 (01) 21101-52 (01) 21102 (01)	21103 (01) 21104 (01) 21104-01 (01) 21104-02 (01) 21104-51 (01) 21104-52 (01) 2111 (02)	21112 (02) 21112-01 (02) 21112-02 (02) 21112-51 (02) 21112-52 (02) 21113 (02) 21114 (02)	21114-01 (02) 21114-02 (02) 21114-51 (02) 21114-52 (02) 2112 (01) 21121 (01) 21121-01 (01)	21121-02 (01) 21121-51 (01) 21121-52 (01) 21124 (01) 21124-01 (01) 21124-02 (01) 21124-51 (01)	21124-52 (01)

п. It.	№ изв. Notif. N.	Дата Not.Data	Номер детали Part N.	Применяемость Application	Кол QTY	RUS Наименование	GB Description	F Désignation	D Benennung	E Denominación
9			+ 21100-6203293-04	~ (01)	1	Уплотнитель опускного стекла левого	Sliding glass seal, LH	Joint d'étanchéité de glace de porte G	Dichtungsprofil, links	Goma de cristal descendente izq.
9			+ 21110-6203293-03	~ (02)	1	Уплотнитель опускного стекла левого	Sliding glass seal, LH	Joint d'étanchéité de glace de porte G	Dichtungsprofil, links	Goma de cristal descendente izq.
9			+ 21110-6203293-04	~ (02)	1	Уплотнитель опускного стекла левого	Sliding glass seal, LH	Joint d'étanchéité de glace de porte G	Dichtungsprofil, links	Goma de cristal descendente izq.
9			+ 21100-6203292-03	~ (01)	1	Уплотнитель опускного стекла правого	Sliding glass seal, RH	Joint d'étanchéité de glace de porte D	Dichtungsprofil, rechts	Goma de cristal descendente der.
9			+ 21100-6203292-04	~ (01)	1	Уплотнитель опускного стекла правого	Sliding glass seal, RH	Joint d'étanchéité de glace de porte D	Dichtungsprofil, rechts	Goma de cristal descendente der.
9			+ 21110-6203292-03	~ (02)	1	Уплотнитель опускного стекла правого	Sliding glass seal, RH	Joint d'étanchéité de glace de porte D	Dichtungsprofil, rechts	Goma de cristal descendente der.
9			+ 21110-6203292-04	~ (02)	1	Уплотнитель опускного стекла правого	Sliding glass seal, RH	Joint d'étanchéité de glace de porte D	Dichtungsprofil, rechts	Goma de cristal descendente der.
10			+ 21100-6203393-00	(01)	1	Накладка левой двери	LH door cover plate	Enjoliveur de porte G	Auflage linke Tür	Placa de puerta izq.
10			+ 21110-6203393-00	(02)	1	Накладка левой двери	LH door cover plate	Enjoliveur de porte G	Auflage linke Tür	Placa de puerta izq.
10			+ 21100-6203392-00	(01)	1	Накладка правой двери	RH door cover plate	Enjoliveur de porte D	Auflage rechte Tür	Placa de puerta der.
10			+ 21110-6203392-00	(02)	1	Накладка правой двери	RH door cover plate	Enjoliveur de porte D	Auflage rechte Tür	Placa de puerta der.
11			+ 21100-6203291-02	~ (01)	1	Уплотнитель стекла левый	Window slot seal, LH	Joint d'étanchéité de glace G	Dichtungsprofil, links	Goma de cristal izq.
11			+ 21100-6203291-03	~ (01)	1	Уплотнитель стекла левый	Window slot seal, LH	Joint d'étanchéité de glace G	Dichtungsprofil, links	Goma de cristal izq.
11			+ 21110-6203291-02	~ (02)	1	Уплотнитель стекла левый	Window slot seal, LH	Joint d'étanchéité de glace G	Dichtungsprofil, links	Goma de cristal izq.
11			+ 21110-6203291-03	~ (02)	1	Уплотнитель стекла левый	Window slot seal, LH	Joint d'étanchéité de glace G	Dichtungsprofil, links	Goma de cristal izq.
11			+ 21100-6203290-02	~ (01)	1	Уплотнитель стекла правый	Window slot seal, RH	Joint d'étanchéité de glace D	Dichtungsprofil, rechts	Goma de cristal der.
11			+ 21100-6203290-05	~ (01)	1	Уплотнитель стекла правый	Window slot seal, RH	Joint d'étanchéité de glace D	Dichtungsprofil, rechts	Goma de cristal der.
11			+ 21110-6203290-02	~ (02)	1	Уплотнитель стекла правый	Window slot seal, RH	Joint d'étanchéité de glace D	Dichtungsprofil, rechts	Goma de cristal der.
11			+ 21110-6203290-05	~ (02)	1	Уплотнитель стекла правый	Window slot seal, RH	Joint d'étanchéité de glace D	Dichtungsprofil, rechts	Goma de cristal der.
12			+ 21100-6203237-00	(01)	1	Направляющая в сборе левая	LH guide rail assy	Coulisse G complète	Führungsschiene, links	Canaleta izq. en conjunto
12			+ 21110-6203237-00	(02)	1	Направляющая в сборе левая	LH guide rail assy	Coulisse G complète	Führungsschiene, links	Canaleta izq. en conjunto
12			+ 21100-6203236-00	(01)	1	Направляющая в сборе правая	RH guide rail assy	Coulisse D complète	Führungsschiene, rechts	Canaleta der. en conjunto
12			+ 21110-6203236-00	(02)	1	Направляющая в сборе правая	RH guide rail assy	Coulisse D complète	Führungsschiene, rechts	Canaleta der. en conjunto

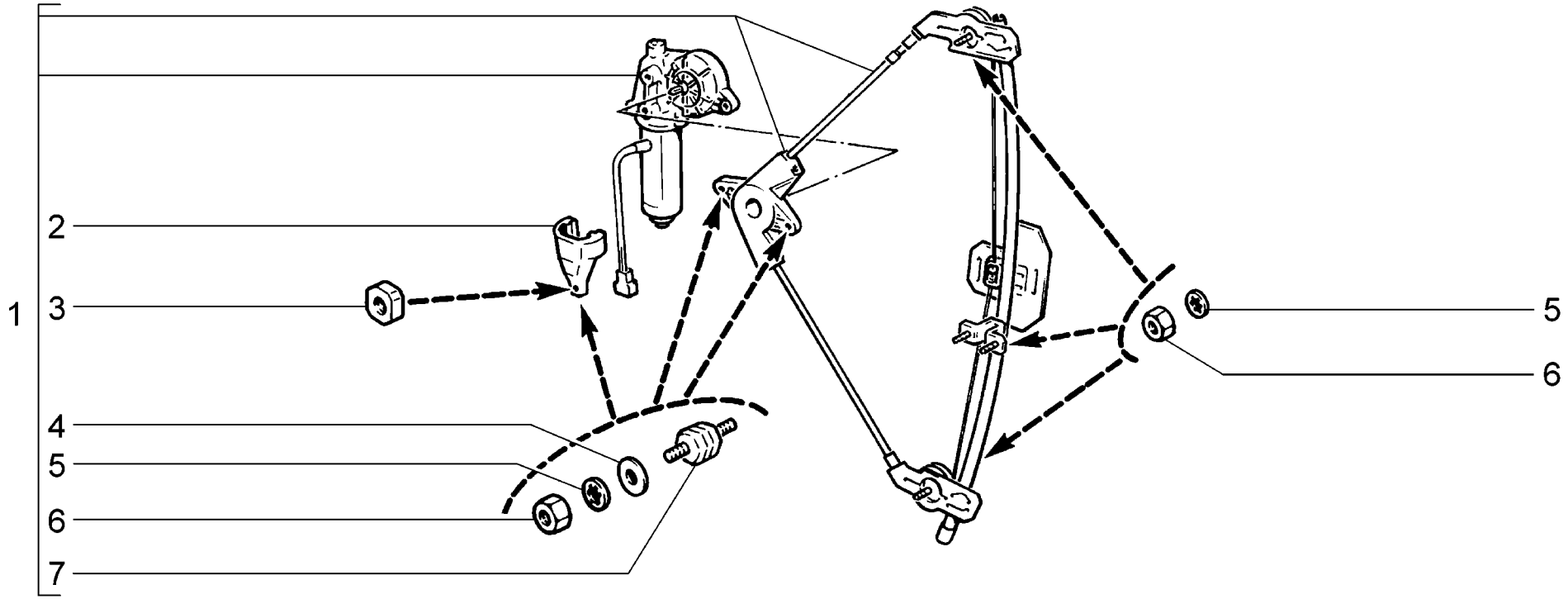

M360	**Стеклоподъемники передних дверей** **Front window regulator** **Lève-vitres des portes avant** **Fensterheber, vorne** **Elevalunas delanteras**	**2110** **21101** **21101-01** **21101-02** **21101-51** **21101-52** **21102**	**21103** **21104** **21104-01** **21104-02** **21104-03** **21104-51** **21104-52**	**21104-53** **2111** **21112** **21112-01** **21112-02** **21112-51** **21112-52**	**21113** **21114** **21114-01** **21114-02** **21114-51** **21114-52** **2112**	**21121** **21121-01** **21121-02** **21121-51** **21121-52** **21124** **21124-01**	**21124-02** **21124-51** **21124-52**

п. It.	№ изв. Notif. N.	Дата Not.Data	Номер детали Part N.	Применяемость Application	Кол QTY	RUS Наименование	GB Description	F Désignation	D Benennung	E Denominación
1			+21100-6104009-12	~	1	Электростеклоподъемник в сборе левый	Electric window lifter assy, LH	Lève-vitre électrique complet gauche	E-Fensterheber, kompl., links	Conjunto elevalunas eléctrico izquierdo
1			+21100-6104009-16	~	1	Электростеклоподъемник в сборе левый	Electric window lifter assy, LH	Lève-vitre électrique complet gauche	E-Fensterheber, kompl., links	Conjunto elevalunas eléctrico izquierdo
1			+21100-6104009-22	~	1	Электростеклоподъемник в сборе левый	Electric window lifter assy, LH	Lève-vitre électrique complet gauche	E-Fensterheber, kompl., links	Conjunto elevalunas eléctrico izquierdo
1			+21100-6104009-26	~	1	Электростеклоподъемник в сборе левый	Electric window lifter assy, LH	Lève-vitre électrique complet gauche	E-Fensterheber, kompl., links	Conjunto elevalunas eléctrico izquierdo
1			+21100-6104009-32	~	1	Электростеклоподъемник в сборе левый	Electric window lifter assy, LH	Lève-vitre électrique complet gauche	E-Fensterheber, kompl., links	Conjunto elevalunas eléctrico izquierdo
1			+21100-6104009-34	~	1	Электростеклоподъемник в сборе левый	Electric window lifter assy, LH	Lève-vitre électrique complet gauche	E-Fensterheber, kompl., links	Conjunto elevalunas eléctrico izquierdo
1			+21100-6104009-38	~	1	Электростеклоподъемник в сборе левый	Electric window lifter assy, LH	Lève-vitre électrique complet gauche	E-Fensterheber, kompl., links	Conjunto elevalunas eléctrico izquierdo
1			+21100-6104008-12	~	1	Электростеклоподъемник в сборе правый	Electric window lifter assy, RH	Lève-vitre électrique complet droit	E-Fensterheber, kompl., rechts	Conjunto elevalunas eléctrico derecho
1			+21100-6104008-16	~	1	Электростеклоподъемник в сборе правый	Electric window lifter assy, RH	Lève-vitre électrique complet droit	E-Fensterheber, kompl., rechts	Conjunto elevalunas eléctrico derecho
1			+21100-6104008-22	~	1	Электростеклоподъемник в сборе правый	Electric window lifter assy, RH	Lève-vitre électrique complet droit	E-Fensterheber, kompl., rechts	Conjunto elevalunas eléctrico derecho
1			+21100-6104008-26	~	1	Электростеклоподъемник в сборе правый	Electric window lifter assy, RH	Lève-vitre électrique complet droit	E-Fensterheber, kompl., rechts	Conjunto elevalunas eléctrico derecho
1			+21100-6104008-32	~	1	Электростеклоподъемник в сборе правый	Electric window lifter assy, RH	Lève-vitre électrique complet droit	E-Fensterheber, kompl., rechts	Conjunto elevalunas eléctrico derecho
1			+21100-6104008-34	~	1	Электростеклоподъемник в сборе правый	Electric window lifter assy, RH	Lève-vitre électrique complet droit	E-Fensterheber, kompl., rechts	Conjunto elevalunas eléctrico derecho
1			+21100-6104008-38	~	1	Электростеклоподъемник в сборе правый	Electric window lifter assy, RH	Lève-vitre électrique complet droit	E-Fensterheber, kompl., rechts	Conjunto elevalunas eléctrico derecho
2			+21100-6104712-10		2	Кронштейн	Bracket	Support	Halter	Soporte
3			+00001-0040893-11		2	Гайка М6	Nut M6	Ecrou M6	Mutter M6	Tuerca M6
4			+00001-0026397-01		6	Шайба 6	Washer 6	Rondelle 6	Scheibe 6	Arandela 6
5			+00001-0026053-71		14	Шайба 6 стопорная	Lock washer 6	Rondelle d'arrêt 6	Sicherungsscheibe 6	Arandela 6 de fijación
6			+00001-0058962-11		14	Гайка М6	Nut M6	Ecrou M6	Mutter M6	Tuerca M6
7			+21100-6104716-00		6	Опора	Mounting	Elément de fixation	Halter	Apoyo

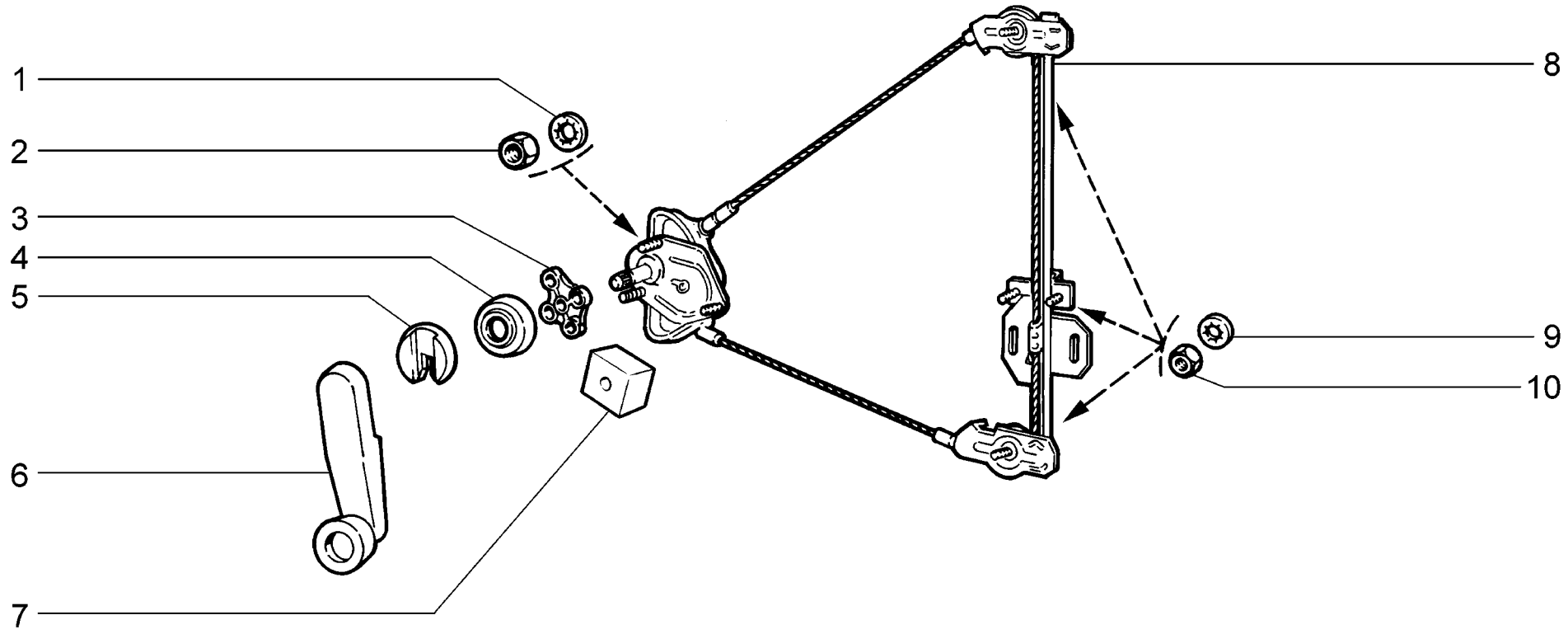

M361	**Стеклоподъемники передних дверей** **Front window regulator** **Lève-vitres des portes avant** **Fensterheber, vorne** **Elevalunas delanteras**	**21101** **21102** **21103** **21104** **2111** **21112** **21113**	**21114** **21121** **21124**

п. It.	№ изв. Notif. N.	Дата Not.Data	Номер детали Part N.	Применяемость Application	Кол QTY	RUS Наименование	GB Description	F Désignation	D Benennung	E Denominación
1			+ 00001-0025991-71		6	Шайба 5 стопорная	Lock washer 5	Rondelle d'arrêt 5	Sicherungsscheibe 5	Arandela 5 de fijación
2			+ 00001-0058964-11		6	Гайка М5	Nut M5	Ecrou M5	Mutter M5	Tuerca M5
3	05076	->01.05	+ 21100-6104191-00		2	Втулка распорная	Spacer sleeve	Douille entretoise	Abstandshülse	Casquillo distanciador
4			+ 21050-6104072-00		2	Розетка ручки	Handle escutcheon	Cuvette cache-entrée	Zierring	Anillo plástico
5			+ 21080-6104066-00		2	Облицовка ручки	Handle surround	Cache-entrée	Verkleidung	Revestimiento de manija
6			+ 21080-6104064-01		2	Ручка стеклоподъемника	Window regulator handle	Manivelle de lève-glace	Fensterkurbel	Manija de elevalunas
7	5076	01.05->	+ 21100-6104191-01		2	Втулка распорная	Spacer sleeve	Douille entretoise	Abstandshülse	Casquillo distanciador
8			+ 21100-6104011-00		1	Стеклоподъемник передний левый	Front window regulator, LH	Mécanisme de lève-glace AV, G	Fensterheber, vorne links	Elevalunas delantero izq.
8			+ 21100-6104010-00		1	Стеклоподъемник передний правый	Front window regulator, RH	Mécanisme de lève-glace AV, D	Fensterheber, vorne rechts	Elevalunas delantero der.
9			+ 00001-0026053-71		8	Шайба 6 стопорная	Lock washer 6	Rondelle d'arrêt 6	Sicherungsscheibe 6	Arandela 6 de fijación
10			+ 00001-0058962-11		8	Гайка М6	Nut M6	Ecrou M6	Mutter M6	Tuerca M6

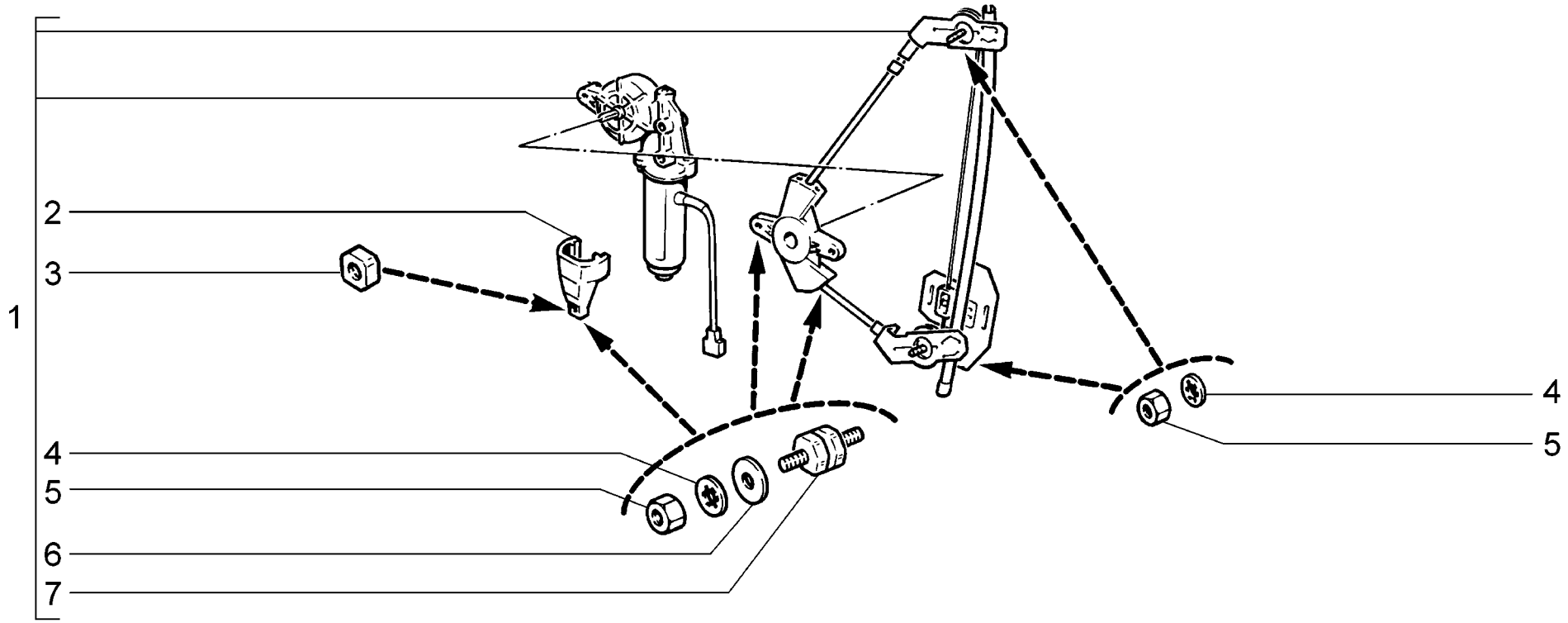

M370	**Стеклоподъемники задних дверей** **Rear window regulator** **Lève-vitres des portes arrière** **Fensterheber, hinten** **Elevalunas traseras**	2110 (01) 21101-01 (01) 21101-02 (01) 21101-52 (01) 21102 (01) 21103 (01) 21104-01 (01)	21104-02 (01) 21104-03 (01) 21104-52 (01) 21104-53 (01) 2111 21112-01 21112-02	21112-52 21113 21114-01 21114-02 21114-52 2112 (01) 21121-01 (01)	21121-02 (01) 21121-52 (01) 21124-01 (01) 21124-02 (01) 21124-52 (01)

п. It.	№ изв. Notif. N.	Дата Not.Data	Номер детали Part N.	Применяемость Application	Кол QTY	RUS Наименование	GB Description	F Désignation	D Benennung	E Denominación
1			+21100-6204009-12	~ (01)	1	Электростеклоподъемник в сборе левый	Electric window lifter assy, LH	Lève-vitre électrique complet gauche	E-Fensterheber, kompl., links	Conjunto elevalunas eléctrico izquierdo
1			+21100-6204009-16	~ (01)	1	Электростеклоподъемник в сборе левый	Electric window lifter assy, LH	Lève-vitre électrique complet gauche	E-Fensterheber, kompl., links	Conjunto elevalunas eléctrico izquierdo
1			+21100-6204009-22	~ (01)	1	Электростеклоподъемник в сборе левый	Electric window lifter assy, LH	Lève-vitre électrique complet gauche	E-Fensterheber, kompl., links	Conjunto elevalunas eléctrico izquierdo
1			+21100-6204009-26	~	1	Электростеклоподъемник в сборе левый	Electric window lifter assy, LH	Lève-vitre électrique complet gauche	E-Fensterheber, kompl., links	Conjunto elevalunas eléctrico izquierdo
1			+21100-6204009-32	~	1	Электростеклоподъемник в сборе левый	Electric window lifter assy, LH	Lève-vitre électrique complet gauche	E-Fensterheber, kompl., links	Conjunto elevalunas eléctrico izquierdo
1			+21100-6204009-38	~	1	Электростеклоподъемник в сборе левый	Electric window lifter assy, LH	Lève-vitre électrique complet gauche	E-Fensterheber, kompl., links	Conjunto elevalunas eléctrico izquierdo
1			+21100-6204008-12	~ (01)	1	Электростеклоподъемник в сборе правый	Electric window lifter assy, RH	Lève-vitre électrique complet droit	E-Fensterheber, kompl., rechts	Conjunto elevalunas eléctrico derecho
1			+21100-6204008-16	~ (01)	1	Электростеклоподъемник в сборе правый	Electric window lifter assy, RH	Lève-vitre électrique complet droit	E-Fensterheber, kompl., rechts	Conjunto elevalunas eléctrico derecho
1			+21100-6204008-22	~ (01)	1	Электростеклоподъемник в сборе правый	Electric window lifter assy, RH	Lève-vitre électrique complet droit	E-Fensterheber, kompl., rechts	Conjunto elevalunas eléctrico derecho
1			+21100-6204008-26	~	1	Электростеклоподъемник в сборе правый	Electric window lifter assy, RH	Lève-vitre électrique complet droit	E-Fensterheber, kompl., rechts	Conjunto elevalunas eléctrico derecho
1			+21100-6204008-32	~	1	Электростеклоподъемник в сборе правый	Electric window lifter assy, RH	Lève-vitre électrique complet droit	E-Fensterheber, kompl., rechts	Conjunto elevalunas eléctrico derecho
1			+21100-6204008-38	~	1	Электростеклоподъемник в сборе правый	Electric window lifter assy, RH	Lève-vitre électrique complet droit	E-Fensterheber, kompl., rechts	Conjunto elevalunas eléctrico derecho
2			+21100-6204712-10		2	Кронштейн	Bracket	Support	Halter	Soporte
3			+00001-0040893-11		2	Гайка М6	Nut M6	Ecrou M6	Mutter M6	Tuerca M6
4			+00001-0026053-71		10	Шайба 6 стопорная	Lock washer 6	Rondelle d'arrêt 6	Sicherungsscheibe 6	Arandela 6 de fijación
5			+00001-0058962-11		10	Гайка М6	Nut M6	Ecrou M6	Mutter M6	Tuerca M6
6			+00001-0026397-01		6	Шайба 6	Washer 6	Rondelle 6	Scheibe 6	Arandela 6
7			+21100-6104716-00		6	Опора	Mounting	Elément de fixation	Halter	Apoyo

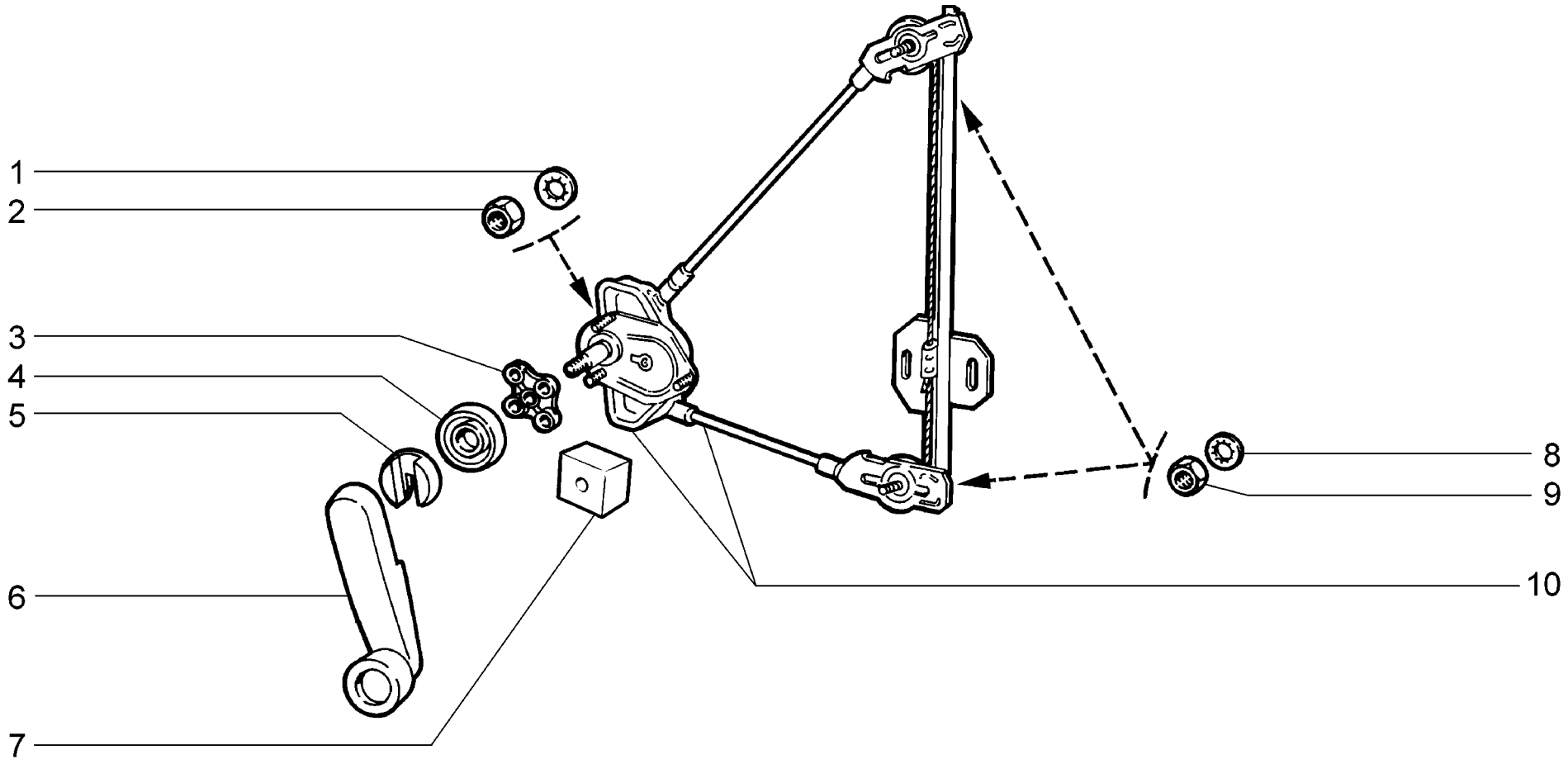

M371	**Стеклоподъемники задних дверей** **Rear window regulator** **Lève-vitres des portes arrière** **Fensterheber, hinten** **Elevalunas traseras**	21101 (01) 21101-01 (01) 21101-02 (01) 21101-51 (01) 21101-52 (01) 21102 (01) 21103 (01)	21104 (01) 21104-01 (01) 21104-02 (01) 21104-51 (01) 21104-52 (01) 2111 (02) 21112 (02)	21112-01 (02) 21112-02 (02) 21112-51 (02) 21112-52 (02) 21113 (02) 21114 (02) 21114-01 (02)	21114-02 (02) 21114-51 (02) 21114-52 (02) 21121 (01) 21121-01 (01) 21121-02 (01) 21121-51 (01)	21121-52 (01) 21124 (01) 21124-01 (01) 21124-02 (01) 21124-51 (01) 21124-52 (01)

п. It.	№ изв. Notif. N.	Дата Not.Data	Номер детали Part N.	Применяемость Application	Кол QTY	RUS Наименование	GB Description	F Désignation	D Benennung	E Denominación
1			+00001-0025991-71		6	Шайба 5 стопорная	Lock washer 5	Rondelle d'arrêt 5	Sicherungsscheibe 5	Arandela 5 de fijación
2			+00001-0058964-11		6	Гайка M5	Nut M5	Ecrou M5	Mutter M5	Tuerca M5
3	05076	->01.05	+21100-6104192-00		2	Втулка распорная	Spacer sleeve	Douille entretoise	Abstandshülse	Casquillo distanciador
4			+21050-6104072-00		2	Розетка ручки	Handle escutcheon	Cuvette cache-entrée	Zierring	Anillo plástico
5			+21080-6104066-00		2	Облицовка ручки	Handle surround	Cache-entrée	Verkleidung	Revestimiento de manija
6			+21080-6104064-01		2	Ручка стеклоподъемника	Window regulator handle	Manivelle de lève-glace	Fensterkurbel	Manija de elevalunas
7	5076	01.05->	+21100-6104192-01		2	Втулка распорная	Spacer sleeve	Douille entretoise	Abstandshülse	Casquillo distanciador
8			+00001-0026053-71		4	Шайба 6 стопорная	Lock washer 6	Rondelle d'arrêt 6	Sicherungsscheibe 6	Arandela 6 de fijación
9			+00001-0058962-11		4	Гайка M6	Nut M6	Ecrou M6	Mutter M6	Tuerca M6
10			+21100-6204011-00	(01)	1	Стеклоподъемник задний левый	LH rear window regulator	Mécanisme de lève-glace G	Fensterheber, hinten inks	Elevalunas trasero izq.
10			+21110-6204011-00	~ (02)	1	Стеклоподъемник задний левый	LH rear window regulator	Mécanisme de lève-glace G	Fensterheber, hinten inks	Elevalunas trasero izq.
10			+21110-6204011-20	~ (02)	1	Стеклоподъемник левый	Window regulator, LH	Mécanisme de lève-glace G	Fensterheber, links	Elevalunas izq.
10			+21100-6204010-00	(01)	1	Стеклоподъемник задний правый	RH rear window regulator	Mécanisme de lève-glace D	Fensterheber, hinten rechts	Elevalunas trasero der.
10			+21110-6204010-00	~ (02)	1	Стеклоподъемник задний правый	RH rear window regulator	Mécanisme de lève-glace D	Fensterheber, hinten rechts	Elevalunas trasero der.
10			+21110-6204010-20	~ (02)	1	Стеклоподъемник правый	Window regulator, RH	Mécanisme de lève-glace D	Fensterheber, rechts	Elevalunas der.

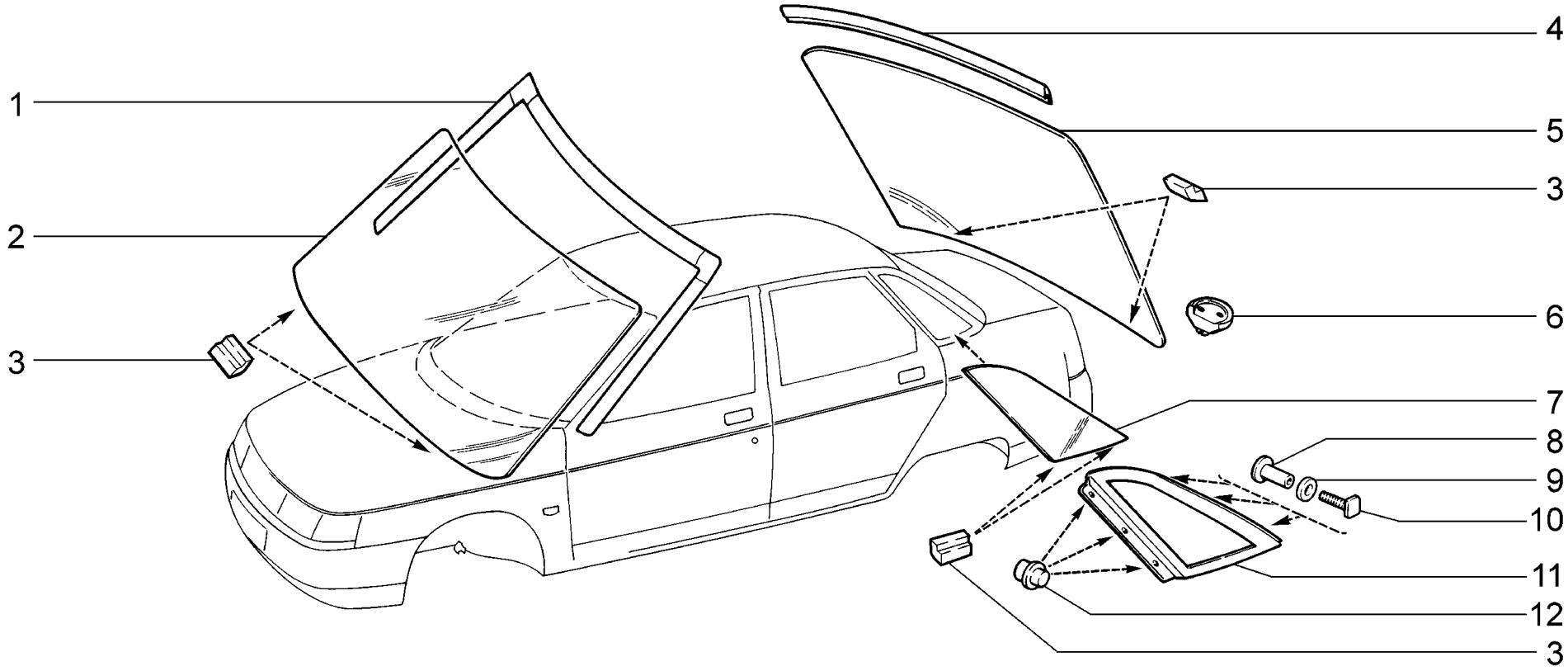

M380	**Окна** **Windows** **Vitres** **Fenster** **Lunas**	**2110** **21101** **21101-01** **21101-02** **21101-51** **21101-52** **21102**	**21103** **21104** **21104-01** **21104-02** **21104-03** **21104-51** **21104-52**	**21104-53**

п. It.	№ изв. Notif. N.	Дата Not.Data	Номер детали Part N.	Применяемость Application	Кол QTY	RUS Наименование	GB Description	F Désignation	D Benennung	E Denominación
1			+21100-5206060-00	~	1	Окантовка ветрового стекла	Windscreen molding	Joint de glace	Dichtungsprofil	Goma de contorno
1			+21100-5206064-30	~	1	Окантовка ветрового стекла	Windscreen molding	Joint de glace	Dichtungsprofil	Goma de contorno
2			+21100-5206016-00	~	1	Стекло ветрового окна	Windscreen	Glace de pare-brise	Windschutzscheibe	Luna de parabrisas
2			+21100-5206016-01	~	1	Стекло ветрового окна	Windscreen	Glace de pare-brise	Windschutzscheibe	Luna de parabrisas
2			+21100-5206016-05	~	1	Стекло ветрового окна	Windscreen	Glace de pare-brise	Windschutzscheibe	Luna de parabrisas
3			+21100-5403248-00		8	Упор стекла	Stop	Butée	Stütze	Tope
4			+21100-5603062-03		1	Окантовка верхняя	Upper molding	Joint supérieur	Scheibenfassung, oben	Goma de contorno superior
5			+21100-5603014-00	~	1	Стекло заднее	Rear window	Lunette arrière	Heckscheibe	Luneta
5			+21100-5603014-01	~	1	Стекло заднее	Rear window	Lunette arrière	Heckscheibe	Luneta
5			+21100-5603014-05	~	1	Стекло заднее	Rear window	Lunette arrière	Heckscheibe	Luneta
6			+21100-5603094-00		2	Кулачок регулировочный	Adjuster	Came	Einstellnocken	Leva de ajuste
7			+21100-5403053-00	~	1	Стекло окна боковины левое	Side window glass, LH	Glace de custode G	Scheibe, links	Luna de lateral izq.
7			+21100-5403053-01	~	1	Стекло окна боковины левое	Side window glass, LH	Glace de custode G	Scheibe, links	Luna de lateral izq.
7			+21100-5403053-05	~	1	Стекло окна боковины левое	Side window glass, LH	Glace de custode G	Scheibe, links	Luna de lateral izq.
7			+21100-5403052-00	~	1	Стекло окна боковины правое	Side window glass, RH	Glace de custode D	Scheibe, rechts	Luna de lateral der.
7			+21100-5403052-01	~	1	Стекло окна боковины правое	Side window glass, RH	Glace de custode D	Scheibe, rechts	Luna de lateral der.
7			+21100-5403052-05	~	1	Стекло окна боковины правое	Side window glass, RH	Glace de custode D	Scheibe, rechts	Luna de lateral der.
8			+21100-5403028-00		6	Гайка-кнопка	Nut-clip	Ecrou-bouton	Knopf-Mutter	Tuerca-botón
9			+21010-5605055-00		6	Шайба	Washer	Rondelle	Scheibe	Arandela
10			+21030-5325248-00		6	Болт M5x20	Bolt M5x20	Boulon M5x20	Schraube M5x20	Tornillo M5x20
11			+21100-5403023-11		1	Рамка окна боковины левая	Side window frame, LH	Encadrement de glace de custode G	Eckfensterrahmen, links	Marco de cristal del lateral izq.
11			+21100-5403022-11		1	Рамка окна боковины правая	Side window frame, RH	Encadrement de glace de custode D	Eckfensterrahmen, rechts	Marco del cristal del lateral der.
12			+21100-5403236-00		6	Пистон	Press stud	Attache	Knopf	Grapa

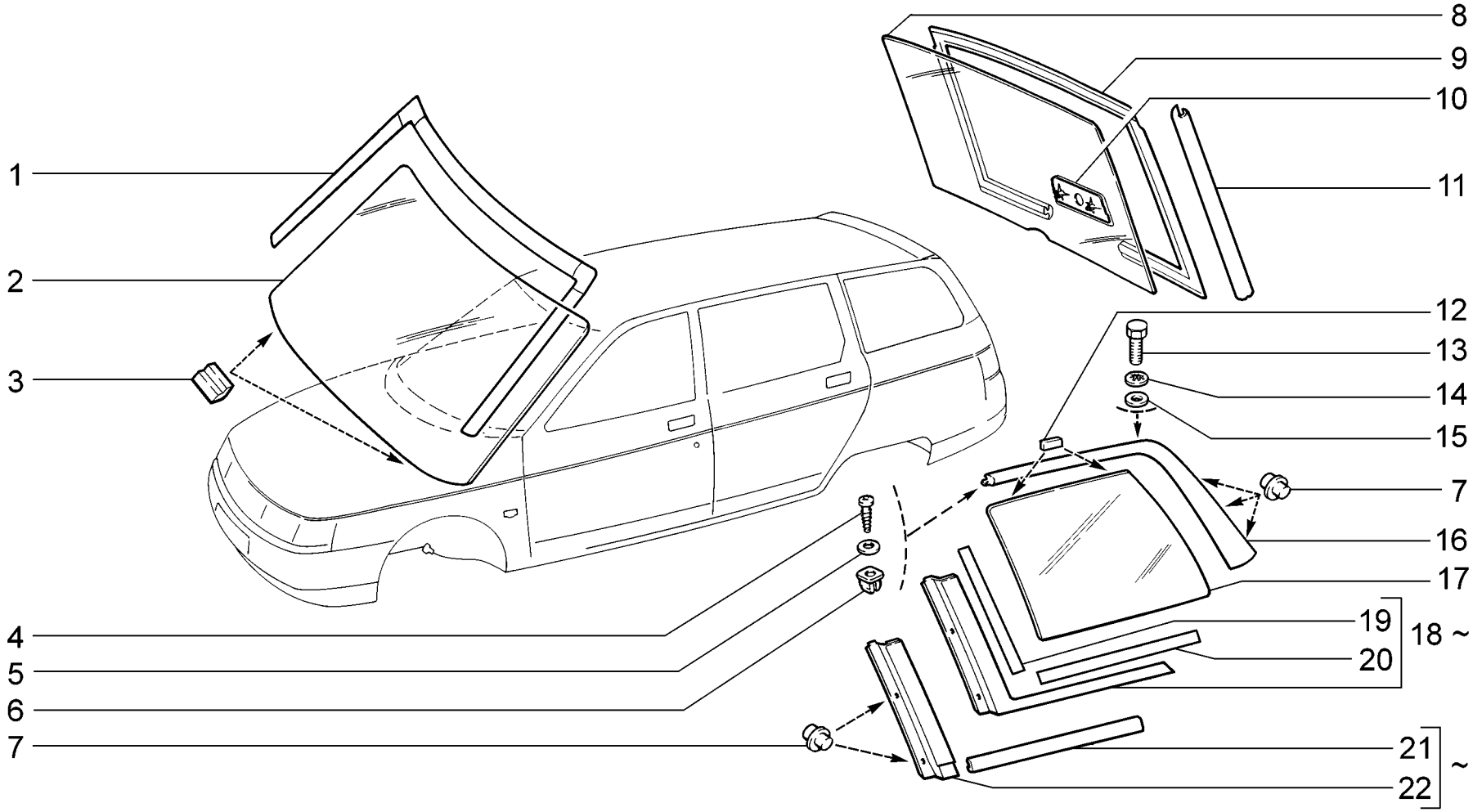

M381	**Окна** **Windows** **Vitres** **Fenster** **Lunas**	**2111** **21112** **21112-01** **21112-02** **21112-51** **21112-52** **21113** **21114** **21114-01** **21114-02** **21114-51** **21114-52**

п. It.	№ изв. Notif. N.	Дата Not.Data	Номер детали Part N.	Применяемость Application	Кол QTY	RUS Наименование	GB Description	F Désignation	D Benennung	E Denominación
1			+21100-5206064-00	~	1	Окантовка боковая	Side molding	Joint latéral de glace	Dichtungsprofil, seitlich	Goma de contorno
1			+21100-5206064-30	~	1	Окантовка ветрового стекла	Windscreen molding	Joint de glace	Dichtungsprofil	Goma de contorno
2			+21100-5206016-00	~	1	Стекло ветрового окна	Windscreen	Glace de pare-brise	Windschutzscheibe	Luna de parabrisas
2			+21100-5206016-01	~	1	Стекло ветрового окна	Windscreen	Glace de pare-brise	Windschutzscheibe	Luna de parabrisas
3			+21100-5403248-00		2	Упор стекла	Stop	Butée	Stütze	Tope
4			+00001-0076702-01		2	Винт самонарезающий	Self-tapping screw	Vis taraudeuse	Blechschraube	Tornillo autorroscante
5			+00001-0005193-01		2	Шайба 5	Washer 5	Rondelle 5	Scheibe 5	Arandela 5
6			+21010-2808020-00		2	Гайка фланцевая	Flange nut	Ecrou de forme	Flanschmutter	Tuerca de brida
7			+21080-8212330-00		10	Пистон	Press stud	Attache	Knopf	Grapa
8			+21110-6303014-00	~	1	Стекло двери задка	Tailgate glass	Lunette arrière	Hecktürscheibe	Luneta del portón
8			+21110-6303014-01	~	1	Стекло двери задка	Tailgate glass	Lunette arrière	Hecktürscheibe	Luneta del portón
9			+21110-6303072-00		1	Облицовка стекла	Cover	Enjoliveur de glace	Fensterscheibenverkleidung	Moldura de cristal
10			+21110-6303088-00		1	Облицовка вала стеклоочистителя	Cover	Enjoliveur de glace	Fassung	Revestimiento
11			+21110-6303076-02		2	Окантовка окна боковая	Trim molding	Encadrement	Fassung	Moldura de cristal
12			+21110-5403248-00		4	Упор стекла	Stop	Butée	Stütze	Tope
13			+00001-0009026-21		2	Болт M6x25	Bolt M6x25	Boulon M6x25	Schraube M6x25	Tornillo M6x25
14			+00001-0025995-71		2	Шайба 6 стопорная	Lock washer 6	Rondelle d'arrêt 6	Sicherungsscheibe 6	Arandela 6 de fijación
15			+21010-5605055-00		2	Шайба	Washer	Rondelle	Scheibe	Arandela
16			+21110-5403023-00		1	Рамка стекла боковины левая	Side window frame, LH	Encadrement de glace de custode G	Eckfensterrahmen, links	Marco de cristal del lateral izq.
16			+21110-5403022-00		1	Рамка стекла боковины правая	Side window frame, RH	Encadrement de glace de custode D	Eckfensterrahmen, rechts	Marco del cristal del lateral der.
17			+21110-5403053-00	~	1	Стекло окна боковины левое	Side window glass, LH	Glace de custode G	Scheibe, links	Luna de lateral izq.
17			+21110-5403053-01	~	1	Стекло окна боковины левое	Side window glass, LH	Glace de custode G	Scheibe, links	Luna de lateral izq.
17			+21110-5403052-00	~	1	Стекло окна боковины правое	Side window glass, RH	Glace de custode D	Scheibe, rechts	Luna de lateral der.
17			+21110-5403052-01	~	1	Стекло окна боковины правое	Side window glass, RH	Glace de custode D	Scheibe, rechts	Luna de lateral der.
18			+21110-5403121-00		1	Молдинг левый в сборе	LH molding assy	Enjoliveur G complet	Zierleiste, links komplett	Moldura izq. en conjunto
18			+21110-5403120-00		1	Молдинг правый в сборе	RH molding assy	Enjoliveur D complet	Zierleiste, rechts komplett	Moldura der. en conjunto
19			+21110-5403192-00		2	Держатель	Retainer	Attache	Halter	Soporte
20			+21110-5403196-00		2	Держатель	Retainer	Attache	Halter	Soporte
21			+21110-5403134-00		2	Молдинг окна боковины горизонтальный	Window molding	Enjoliveur de côté de caisse	Fenster-Zierleisten	Moldura de luna lateral
22			+21110-5403131-11		1	Молдинг окна боковины левый	Window molding, LH	Enjoliveur de côté de caisse G	Fenster-Zierleisten links	Moldura de luna lateral izq.
22			+21110-5403130-11		1	Молдинг окна боковины правый	Window molding, RH	Enjoliveur de côté de caisse D	Fenster-Zierleisten rechts	Moldura de luna lateral der.

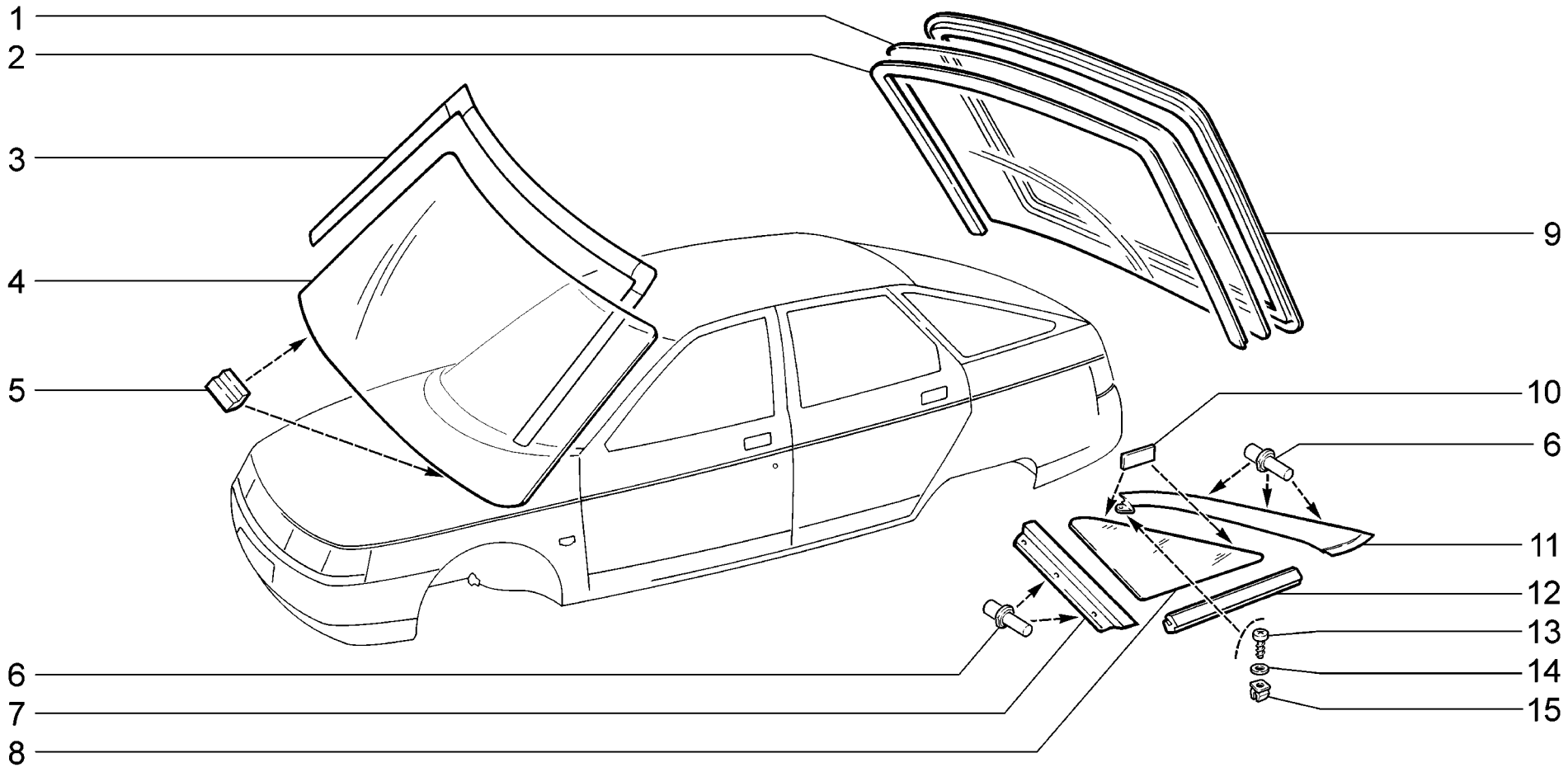

M382	**Окна** **Windows** **Vitres** **Fenster** **Lunas**	**2112** **21121** **21121-01** **21121-02** **21121-51** **21121-52** **21124**	**21124-01** **21124-02** **21124-51** **21124-52**

п. It.	№ изв. Notif. N.	Дата Not.Data	Номер детали Part N.	Применяемость Application	Кол QTY	RUS Наименование	GB Description	F Désignation	D Benennung	E Denominación
1			+21120-6303014-00	~	1	Стекло двери задка	Tailgate glass	Lunette arrière	Hecktürscheibe	Luneta del portón
1			+21120-6303014-01	~	1	Стекло двери задка	Tailgate glass	Lunette arrière	Hecktürscheibe	Luneta del portón
2			+21120-6303098-00		1	Облицовка стекла внутренняя	Inner cover, glass	Enjoliveur de glace intérieur	Fensterscheibenverkleidung, innen	Moldura de cristal
3			+21100-5206064-10	~	1	Окантовка ветрового стекла	Windscreen molding	Joint de glace	Dichtungsprofil	Goma de contorno
3			+21100-5206064-30	~	1	Окантовка ветрового стекла	Windscreen molding	Joint de glace	Dichtungsprofil	Goma de contorno
4			+21100-5206016-00	~	1	Стекло ветрового окна	Windscreen	Glace de pare-brise	Windschutzscheibe	Luna de parabrisas
4			+21100-5206016-01	~	1	Стекло ветрового окна	Windscreen	Glace de pare-brise	Windschutzscheibe	Luna de parabrisas
5			+21100-5403248-00		2	Упор стекла	Stop	Butée	Stütze	Tope
6			+21100-5403236-00		10	Пистон	Press stud	Attache	Knopf	Grapa
7			+21120-5403131-10		1	Молдинг окна боковины левый	Window molding, LH	Enjoliveur de côté de caisse G	Fenster-Zierleisten links	Moldura de luna lateral izq.
7			+21120-5403130-10		1	Молдинг окна боковины правый	Window molding, RH	Enjoliveur de côté de caisse D	Fenster-Zierleisten rechts	Moldura de luna lateral der.
8			+21120-5403053-00	~	1	Стекло окна боковины левое	Side window glass, LH	Glace de custode G	Scheibe, links	Luna de lateral izq.
8			+21120-5403053-01	~	1	Стекло окна боковины левое	Side window glass, LH	Glace de custode G	Scheibe, links	Luna de lateral izq.
8			+21120-5403052-00	~	1	Стекло окна боковины правое	Side window glass, RH	Glace de custode D	Scheibe, rechts	Luna de lateral der.
8			+21120-5403052-01	~	1	Стекло окна боковины правое	Side window glass, RH	Glace de custode D	Scheibe, rechts	Luna de lateral der.
9			+21120-6303074-01		1	Окантовка окна двери задка	Cover	Enjoliveur de glace	Fensterscheibenverkleidung	Moldura de cristal
10			+21120-5403248-00		4	Упор стекла	Stop	Butée	Stütze	Tope
11			+21120-5403023-10		1	Рамка стекла боковины левая	Side window frame, LH	Encadrement de glace de custode G	Eckfensterrahmen, links	Marco de cristal del lateral izq.
11			+21120-5403022-10		1	Рамка стекла боковины правая	Side window frame, RH	Encadrement de glace de custode D	Eckfensterrahmen, rechts	Marco del cristal del lateral der.
12			+21120-5403135-00		1	Молдинг окна боковины горизонтальный левый	Side glass molding, horizontal, LH	Enjoliveur G de glace de custode	horizontale Zierleiste für Seitenfenster links	Moldura ventana del lateral horizontal izquierda
12			+21120-5403134-00		1	Молдинг окна боковины горизонтальный	Window molding	Enjoliveur de côté de caisse	Fenster-Zierleisten	Moldura de luna lateral
13			+00001-0076701-01		2	Винт самонарезающий	Self-tapping screw	Vis taraudeuse	Blechschraube	Tornillo autorroscante
14			+00001-0005193-01		2	Шайба 5	Washer 5	Rondelle 5	Scheibe 5	Arandela 5
15			+21010-2808020-00		2	Гайка фланцевая	Flange nut	Ecrou de forme	Flanschmutter	Tuerca de brida

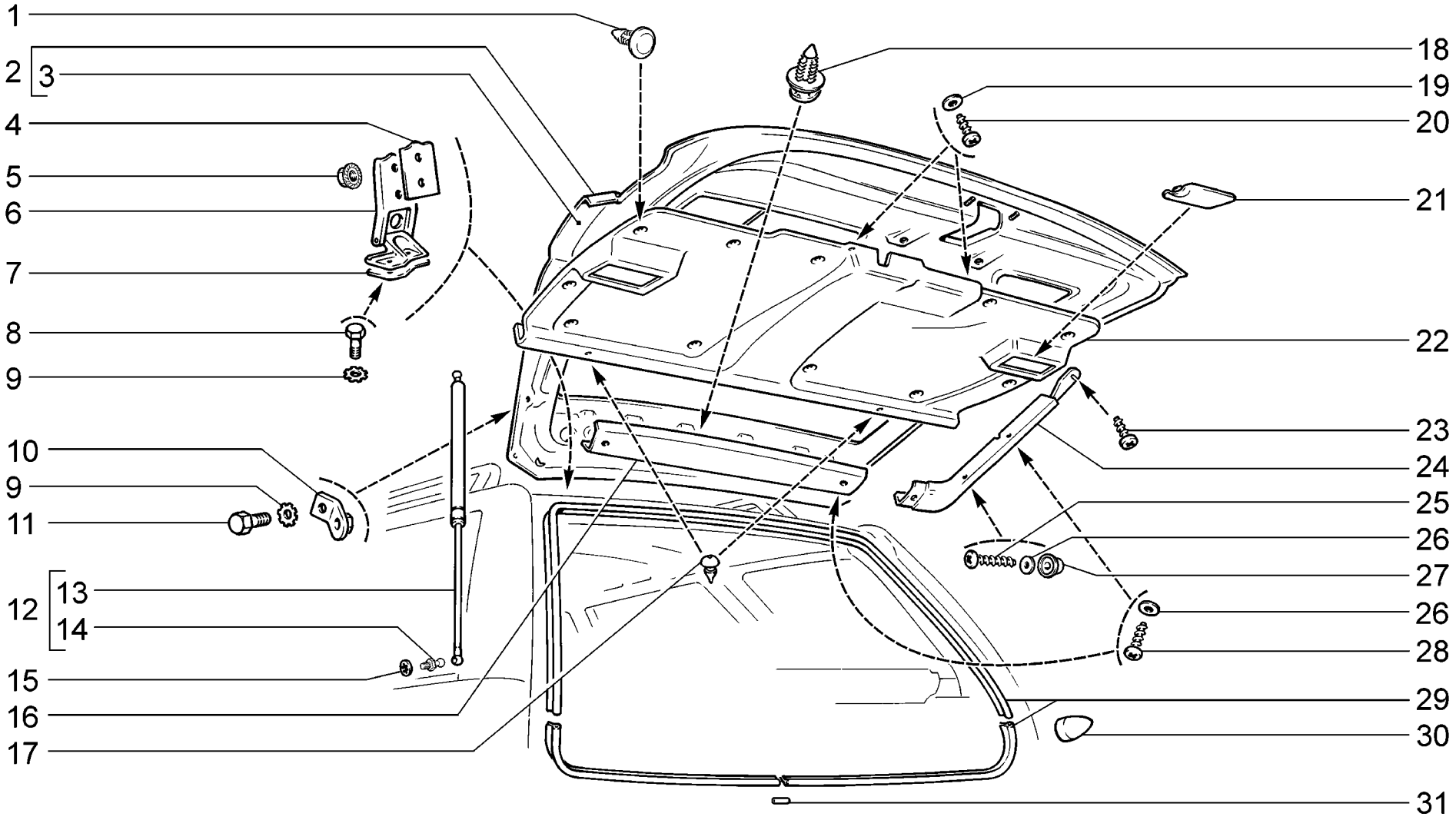

M390	**Дверь задка** **Tailgate** **Hayon** **Heckklappe** **Portón trasero**	**2111** **21112** **21112-01** **21112-02** **21112-51** **21112-52** **21113** **21114** **21114-01** **21114-02** **21114-51** **21114-52**

п. It.	№ изв. Notif. N.	Дата Not.Data	Номер детали Part N.	Применяемость Application	Кол QTY	RUS Наименование	GB Description	F Désignation	D Benennung	E Denominación
1			+21080-6302015-00		11	Кнопка	Retainer	Bouton	Knopf	Botón
2			+21110-6300020-00		1	Дверь задка	Tailgate	Hayon	Heckklappe	Portón
3			+21110-6301014-00		1	Панель наружная двери задка	Tailgate outer panel	Panneau extérieur de hayon	Hecktüraußenblech	Panel exterior del portón
4			+21110-6306026-00		2	Прокладка	Gasket	Joint	Dichtung	Junta
5			+00001-0038321-01		4	Гайка М6 с зубчатым буртиком	Toothed collar nut M6	Ecrou M6 à collet denté	Zahnbundmutter M6	Tuerca M6 de collar dentado
6			+21110-6306011-01		1	Петля двери задка левая	LH hinge, tailgate	Charnière de hayon G	Hecktürscharnier links	Bisagra de portón izq.
6			+21110-6306010-01		1	Петля двери задка правая	RH hinge, tailgate	Charnière de hayon D	Hecktürscharnier rechts	Bisagra de portón der.
7			+21110-6306034-00		2	Прокладка	Gasket	Joint	Dichtung	Junta
8			+00001-0009022-21		4	Болт М6х16	Bolt M6x16	Boulon M6x16	Schraube M6x16	Tornillo M6x16
9			+00001-0006154-71		8	Шайба 6 стопорная	Retainer washer 6	Rondelle d'arrêt 6	Zahnscheibe 6	Arandela 6 de fijación
10			+21110-6306314-00		2	Кронштейн упора двери	Bracket	Support d'équilibreur	Halter	Soporte de tope de puerta
11			+00001-0009021-21		4	Болт М6х14	Bolt M6x14	Boulon M6x14	Schraube M6x14	Tornillo M6x14
12			+21110-8231010-00		2	Упор двери задка	Gas strut, tailgate	Equilibreur de hayon	Heckklappenstütze	Equilibrador telescópico de portón
13	09553	->03.06	+21110-8231015-00		2	Упор двери задка	Gas strut, tailgate	Equilibreur de hayon	Heckklappenstütze	Equilibrador telescópico de portón
13	9553	03.06->	+21110-8231015-10		2	Упор двери задка	Gas strut, tailgate	Equilibreur de hayon	Heckklappenstütze	Equilibrador telescópico de portón
14			+21080-6308134-00		4	Палец шарнира	Ballpin	Rotule	Kugelbolzen	Rótula
15			+00001-0025983-71		4	Шайба 8 стопорная	Lock washer 8	Rondelle d'arrêt 8	Sicherungsscheibe 8	Arandela 8 de fijación
16			+21110-6302078-00		1	Обивка двери задка верхняя	Upper trim	Garniture supérieure	Verkleidung oben	Tapizado superior
17			+21110-5607080-00		2	Буфер полки	Buffer	Joint en caoutchouc	Puffer	Tope de bandeja
18			+21080-6102053-00		4	Кнопка крепления обивки	Securing clip	Clip de fixation de garniture	Knopf	Botón
19			+00001-0005193-07		2	Шайба 5	Washer 5	Rondelle 5	Scheibe 5	Arandela 5
20			+00001-0076691-07		2	Винт самонарезающий	Self-tapping screw	Vis taraudeuse	Blechschraube	Tornillo autorroscante
21			+21100-5402246-00		2	Крышка	Cover	Chape	Deckel	Tapa
22			+21110-6302014-00	~	1	Обивка двери задка	Tailgate trim	Garniture de hayon	Hecktürverkleidung	Tapizado del portón
22			+21110-6302014-01	~	1	Обивка двери задка	Tailgate trim	Garniture de hayon	Hecktürverkleidung	Tapizado del portón
22			+21110-6302014-50	~	1	Обивка двери задка	Tailgate trim	Garniture de hayon	Hecktürverkleidung	Tapizado del portón
22			+21110-6302014-51	~	1	Обивка двери задка	Tailgate trim	Garniture de hayon	Hecktürverkleidung	Tapizado del portón
23			+00001-0076691-01		2	Винт самонарезающий	Self-tapping screw	Vis taraudeuse	Blechschraube	Tornillo autorroscante
24			+21110-6302075-00	~	1	Обивка верхняя левая	Upper trim, LH	Garniture supérieure G	Verkleidung oben links	Tapizado superior izq.
24			+21110-6302075-01	~	1	Обивка верхняя левая	Upper trim, LH	Garniture supérieure G	Verkleidung oben links	Tapizado superior izq.
24			+21110-6302074-00	~	1	Обивка верхняя правая	Upper trim, RH	Garniture supérieure D	Verkleidung oben rechts	Tapizado superior der.
24			+21110-6302074-01	~	1	Обивка верхняя правая	Upper trim, RH	Garniture supérieure D	Verkleidung oben rechts	Tapizado superior der.
25			+00001-0076697-05		2	Винт самонарезающий	Self-tapping screw	Vis taraudeuse	Blechschraube	Tornillo autorroscante
26			+00001-0005192-01		6	Шайба 4	Washer 4	Rondelle 4	Scheibe 4	Arandela 4
27			+21110-5607136-00		2	Держатель шнура	Retainer	Porte-câble	Halter	Portacordón
28			+21080-3714045-00		4	Винт	Screw	Vis	Schraube	Tornillo
29	04770	->12.04	21110-6307024-01		1	Уплотнитель двери задка	Tailgate weatherstrip	Joint d'étanchéité de hayon	Hecktürabdichtung	Empaquetadura de portón
29	4770	12.04->	+21110-6307024-02		1	Уплотнитель	Grommet	Joint d'étanchéité	Dichtung	Goma
30			+21110-6300032-00		2	Буфер	Buffer	Tampon	Puffer	Tope
31			21100-6107032-10		1	Трубка соединительная	Connecting pipe	Tube de raccordement	Verbindungsrohr	Tubo de unión

M390

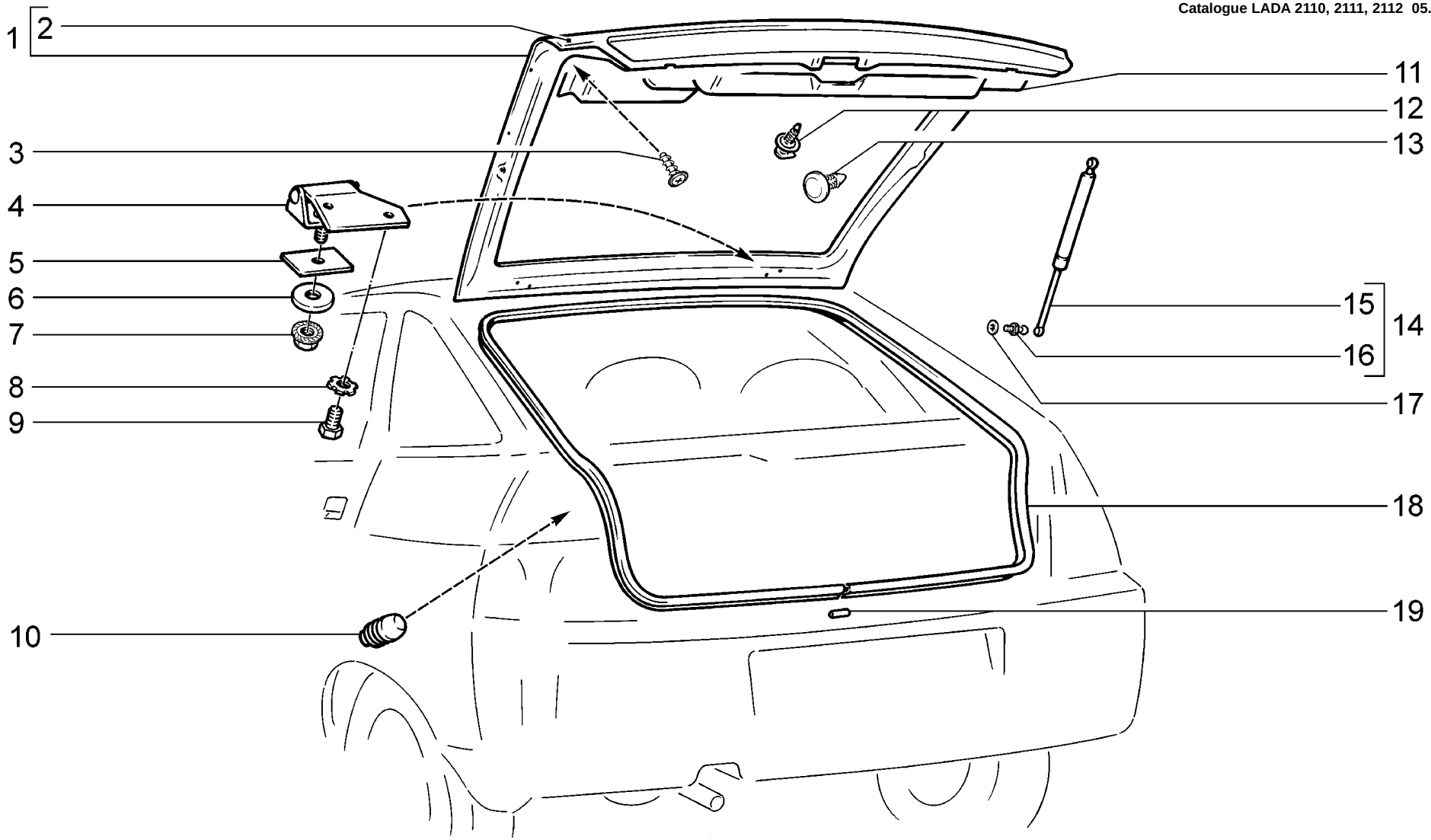

M391	**Дверь задка** **Tailgate** **Hayon** **Heckklappe** **Portón trasero**	**2112** **21121** **21121-01** **21121-02** **21121-51** **21121-52** **21124**	**21124-01** **21124-02** **21124-51** **21124-52**

п. It.	№ изв. Notif. N.	Дата Not.Data	Номер детали Part N.	Применяемость Application	Кол QTY	RUS Наименование	GB Description	F Désignation	D Benennung	E Denominación
1			+21120-6300020-00		1	Дверь задка	Tailgate	Hayon	Heckklappe	Portón
2			+21120-6301014-00		1	Панель наружная двери задка	Tailgate outer panel	Panneau extérieur de hayon	Hecktüraußenblech	Panel exterior del portón
3			21230-6302334-00		1	Винт самонарезающий	Self-tapping screw	Vis taraudeuse	Blechschraube	Tornillo autorroscante
4			+21120-6306011-00		1	Петля двери задка левая	LH hinge, tailgate	Charnière de hayon G	Hecktürscharnier links	Bisagra de portón izq.
4			+21120-6306010-00		1	Петля двери задка правая	RH hinge, tailgate	Charnière de hayon D	Hecktürscharnier rechts	Bisagra de portón der.
5			+21120-6306034-00		6*	Прокладка	Gasket	Joint	Dichtung	Junta
6			+00002-0037674-91		2	Шайба 10x30	Washer 10x30	Rondelle 10x30	Scheibe 10x30	Arandela 10x30
7			+00001-0038322-01		2	Гайка M8 с зубчатым буртиком	Toothed collar nut M8	Ecrou M8 à collet denté	Zahnbundmutter M8	Tuerca M8 de collar dentado
8			+00001-0006154-71		4	Шайба 6 стопорная	Retainer washer 6	Rondelle d'arrêt 6	Zahnscheibe 6	Arandela 6 de fijación
9			+00001-0009020-21		4	Болт M6x12	Bolt M6x12	Boulon M6x12	Schraube M6x12	Tornillo M6x12
10			+21080-8402214-01		2	Буфер капота	Buffer, bonnet	Tampon de capot	Gummipuffer	Tope del capó
11			21120-6302012-00	~	1	Обивка двери задка	Tailgate trim	Garniture de hayon	Hecktürverkleidung	Tapizado del portón
11			+21120-6302012-01	~	1	Обивка двери задка	Tailgate trim	Garniture de hayon	Hecktürverkleidung	Tapizado del portón
12			+21080-6102053-00		11	Кнопка крепления обивки	Securing clip	Clip de fixation de garniture	Knopf	Botón
13			+21080-6302015-00		4	Кнопка	Retainer	Bouton	Knopf	Botón
14			+21120-8231010-00		2	Упор двери задка	Gas strut, tailgate	Equilibreur de hayon	Heckklappenstütze	Equilibrador telescópico de portón
15			+21120-8231015-00	~	2	Упор двери задка	Gas strut, tailgate	Equilibreur de hayon	Heckklappenstütze	Equilibrador telescópico de portón
15			+21120-8231015-03	~	2	Упор двери задка	Gas strut, tailgate	Equilibreur de hayon	Heckklappenstütze	Equilibrador telescópico de portón
16			+21080-6308134-00		4	Палец шарнира	Ballpin	Rotule	Kugelbolzen	Rótula
17			+00001-0025983-71		4	Шайба 8 стопорная	Lock washer 8	Rondelle d'arrêt 8	Sicherungsscheibe 8	Arandela 8 de fijación
18	04770	->12.04	21120-6307024-01		1	Уплотнитель двери задка	Tailgate weatherstrip	Joint d'étanchéité de hayon	Hecktürabdichtung	Empaquetadura de portón
18	4770	12.04->	+21120-6307024-02		1	Уплотнитель	Grommet	Joint d'étanchéité	Dichtung	Goma
19			21100-6107032-10		1	Трубка соединительная	Connecting pipe	Tube de raccordement	Verbindungsrohr	Tubo de unión

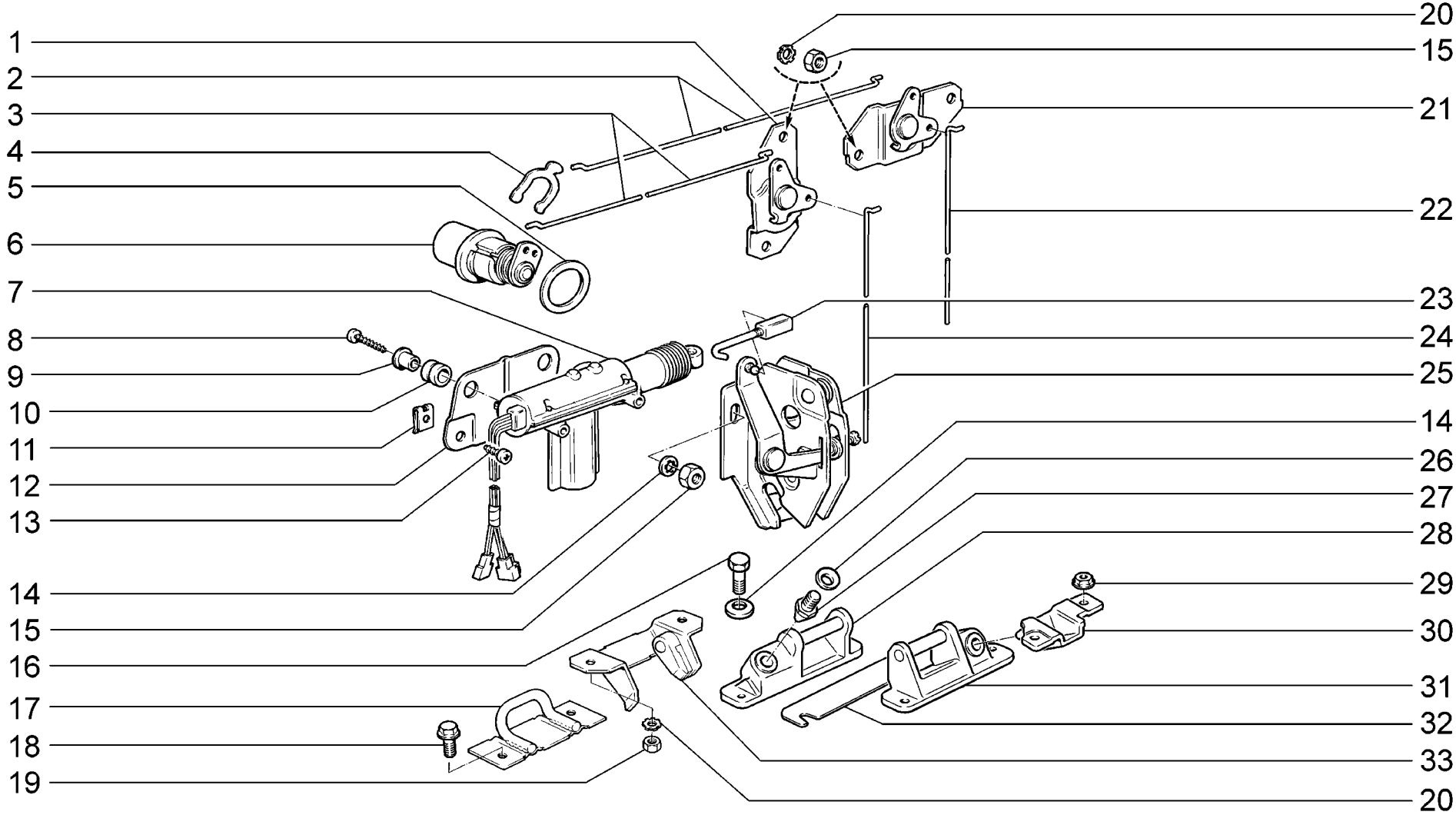

M395	**Замок двери задка** **Tailgate lock** **Serrure de l'hayon** **Heckklappeschlösser** **Cerradura del portón trasero**	2111 (01) 21112 (01) 21112-01 (01) 21112-02 (01) 21112-51 (01) 21112-52 (01) 21113 (01)	21114 (01) 21114-01 (01) 21114-02 (01) 21114-51 (01) 21114-52 (01) 2112 (02) 21121 (02)	21121-01 (02) 21121-02 (02) 21121-51 (02) 21121-52 (02) 21124 (02) 21124-01 (02) 21124-02 (02)	21124-51 (02) 21124-52 (02)

п. It.	№ изв. Notif. N.	Дата Not.Data	Номер детали Part N.	Применяемость Application	Кол QTY	RUS Наименование	GB Description	F Désignation	D Benennung	E Denominación
1			+21120-6305100-00	(02)	1	Рычаг привода замка	Operating lever, lock	Levier de commande de serrure	Schloßbetätigungshebel	Palanca de mando de cerradura
2			+21110-6305108-00	(01)	1	Тяга	Operating rod	Tringle	Stange	Varilla
3			+21120-6305108-00	(02)	1	Тяга	Operating rod	Tringle	Stange	Varilla
4			+21050-6105416-00		1	Скоба стопорная привода	Locking clip	Etrier d'arrêt de barillet	Klammer	Grapa
5			+21110-6305075-00		1	Прокладка	Gasket	Joint	Dichtung	Junta
6			+21110-6305070-10		1	Привод замка двери задка	Tailgate door lock linkage	Commande de serrure de hayon	Schloßantrieb Hecktür	Mando del cierre de portón
7			+21093-6512210-01	~	1	Мотор-редуктор замка двери пассажира	Lock gear motor, passenger's door	Motoréducteur de serrure de porte de passager	Getriebemotor	Motoreductor del cierre de puerta de pasajero
7			+21093-6512210-02	~	1	Мотор-редуктор замка двери пассажира	Lock gear motor, passenger's door	Motoréducteur de serrure de porte de passager	Getriebemotor	Motoreductor del cierre de puerta de pasajero
7			+21093-6512210-03	~	1	Мотор-редуктор замка двери пассажира	Lock gear motor, passenger's door	Motoréducteur de serrure de porte de passager	Getriebemotor	Motoreductor del cierre de puerta de pasajero
8			+00001-0076705-07		2	Винт самонарезающий	Self-tapping screw	Vis taraudeuse	Blechschraube	Tornillo autorroscante
9			+21093-6512312-00	~	2	Втулка	Bush	Douille	Buchse	Casquillo
9			+21093-6512312-01	~	2	Втулка	Bush	Douille	Buchse	Casquillo
10			+21093-6512310-00		2	Уплотнитель	Seal	Joint d'étanchéité	Dichtung	Empaquetadura
11			+00001-0041897-76		2	Скоба	Clip	Etrier	Bügel	Grapa
12			+21120-6305812-00		1	Кронштейн мотор-редуктора	Gear motor bracket	Support de motoréducteur	E-Getriebemotor-Halter	Soporte de motoreductor
13			+00001-0076710-01		2	Винт самонарезающий	Self-tapping screw	Vis taraudeuse	Blechschraube	Tornillo autorroscante
14			+00001-0025990-71		5	Шайба 6 стопорная	Lock washer 6	Rondelle d'arrêt 6	Sicherungsscheibe 6	Arandela 6 de fijación
15			+00001-0058962-11		5	Гайка М6	Nut M6	Ecrou M6	Mutter M6	Tuerca M6
16	07375	->10.02	+21100-5606064-00		1	Фиксатор замка	Striker plate	Arrêtoir de serrure	Schloßverriegelung	Fijador del cierre
17	07375	->10.02	+21080-6103346-00		2	Болт М6х12 с зубчатым буртиком	Toothed collar bolt M6x12	Boulon M6x12 à collet denté	Zahnbundschraube M6x12	Tornillo M6x12 de collar dentado
18			+00001-0058962-21		2	Гайка М6	Nut M6	Ecrou M6	Mutter M6	Tuerca M6
19			+00001-0006154-71		4	Шайба 6 стопорная	Retainer washer 6	Rondelle d'arrêt 6	Zahnscheibe 6	Arandela 6 de fijación
20			+21110-6305100-00	(01)	1	Рычаг привода замка	Operating lever, lock	Levier de commande de serrure	Schloßbetätigungshebel	Palanca de mando de cerradura
21			+21110-6305106-00	(01)	1	Тяга	Operating rod	Tringle	Stange	Varilla
22			+21100-5606144-00	(01)	1	Тяга электропривода замка	Rod, lock electric operation	Tringle de commande électrique	Schloßantriebsstange	Tirante de accionamiento eléctrico
22			+21120-6305124-00	(02)	1	Тяга электропривода	Operating rod, electric control	Tringle de commande électrique	Antriebsstange	Tirante de accionamiento eléctrico
23			+21120-6305106-00	(02)	1	Тяга	Operating rod	Tringle	Stange	Varilla
24			+21100-5606010-11		1	Замок крышки багажника	Boot lid lock	Serrure de porte de coffre à bagages	Kofferraumdeckelschloß	Cierre de capó trasero
25			+00001-0009024-21		2	Болт М6х20	Bolt M6x20	Boulon M6x20	Schraube M6x20	Tornillo M6x20
26			+00001-0011980-73	(02)	1	Шайба 8 пружинная коническая	Spring washer 8, tapered	Rondelle à ressort conique 8	Federscheibe 8	Arandela 8 elástica cónica
27	8498	02.03->	+21120-6306158-01	(02)	1	Шип направляющий	Locator pin	Guide de la serrure du hayon	Führungsstift	Chaveta guía
28	8498	02.03->	+21120-6306120-00	(02)	1	Фиксатор замка	Striker plate	Verrou de serrure	Schloßverriegelung	Fijador del cierre
29			+00001-0038321-01	(01)	2	Гайка М6 с зубчатым буртиком	Toothed collar nut M6	Ecrou M6 à collet denté	Zahnbundmutter M6	Tuerca M6 de collar dentado
30	7375	10.02->	+21110-6306150-00	(01)	1	Кронштейн направляющего шипа	Bracket	Support de coulisse	Führungshalter	Soporte de guía
31	7375	10.02->	+21110-6306120-00	(01)	1	Фиксатор замка	Striker plate	Verrou de serrure	Schloßverriegelung	Fijador del cierre
32	7375	10.02->	+21110-6306128-00	(01)	4*	Прокладка фиксатора регулировочная	Striker plate gasket	Joint de verrou	Dichtung	Junta de fiador
32	8498	02.03->	+21120-6306128-00	(02)	4*	Прокладка фиксатора регулировочная	Striker plate gasket	Joint de verrou	Dichtung	Junta de fiador
33	07375	->10.02	+21110-6306126-00	(01)	1	Гнездо фиксатора	Socket, retainer	Logement de verrou	Sperriegelaufnahme	Alojamiento del fiador
33	08498	->02.03	+21120-6306126-00	(02)	1	Гнездо фиксатора	Socket, retainer	Logement de verrou	Sperriegelaufnahme	Alojamiento del fiador
			+21110-6100040-30		1	Комплект цилиндров замков	Kit, lock cylinder	Jeu de barillets de serrures	Satz Schließzylinder	Juego de bombines

21110-6100040-30 = 21110-6305070-10 + 21100-6105410-10(M320) + 21100-6105411-10(M320)

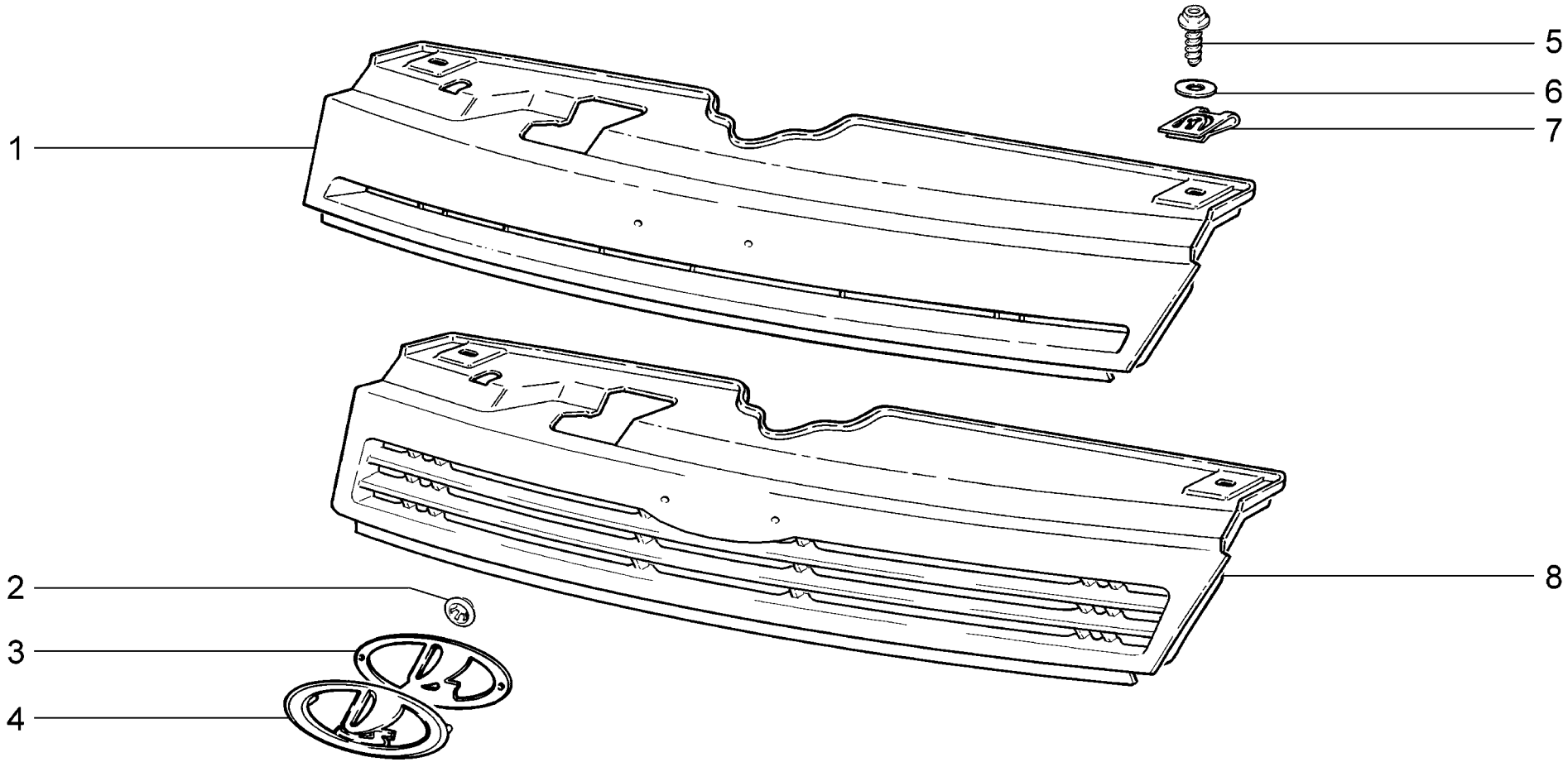

M400	**Решетка радиатора** **Radiator trim** **Calandre de radiateur** **Kühlermaske** **Revestimiento del radiador**	**2110** **21101** **21101-01** **21101-02** **21101-51** **21101-52** **21102**	**21103** **21104** **21104-01** **21104-02** **21104-51** **21104-52** **2111**	**21112** **21112-01** **21112-02** **21112-51** **21112-52** **21113** **21114**	**21114-01** **21114-02** **21114-51** **21114-52** **2112** **21121** **21121-01**	**21121-02** **21121-51** **21121-52** **21124** **21124-01** **21124-02** **21124-51**	**21124-52**

п. It.	№ изв. Notif. N.	Дата Not.Data	Номер детали Part N.	Применяемость Application	Кол QTY	RUS Наименование	GB Description	F Désignation	D Benennung	E Denominación
1			+ 21100-8401014-00		1	Решетка радиатора	Radiator grille	Grille de radiateur	Kühlergrill	Rejilla de radiador
2			+ 00001-0041950-76		2	Шайба 4 пружинная	Spring washer 4	Rondelle élastique 4	Federring 4	Arandela 4 elástica
3			+ 21100-8212068-00		1	Прокладка заводского знака	Gasket	Joint d'emblème	Dichtung	Junta
4			+ 21100-8212064-00	~	1	Знак заводской	Badge	Emblème	Logozeichen	Anagrama de fábrica
4			+ 21100-8212064-01	~	1	Знак заводской	Badge	Emblème	Logozeichen	Anagrama de fábrica
5			+ 21080-8403066-00		2	Винт	Screw	Vis	Schraube	Tornillo
6			+ 00001-0005196-01		2	Шайба 8	Washer 8	Rondelle 8	Scheibe 8	Arandela 8
7			+ 21080-8403068-00		2	Гайка фланцевая	Flange nut	Ecrou de forme	Flanschmutter	Tuerca de brida
8			+ 21100-8401014-30		1	Решетка радиатора грунтованая	Radiator grill, primed	Calandre de radiateur avec de l'apprêt appliqué	Kühlermaske, grundiert	Rejilla de radiador con capa de fondo

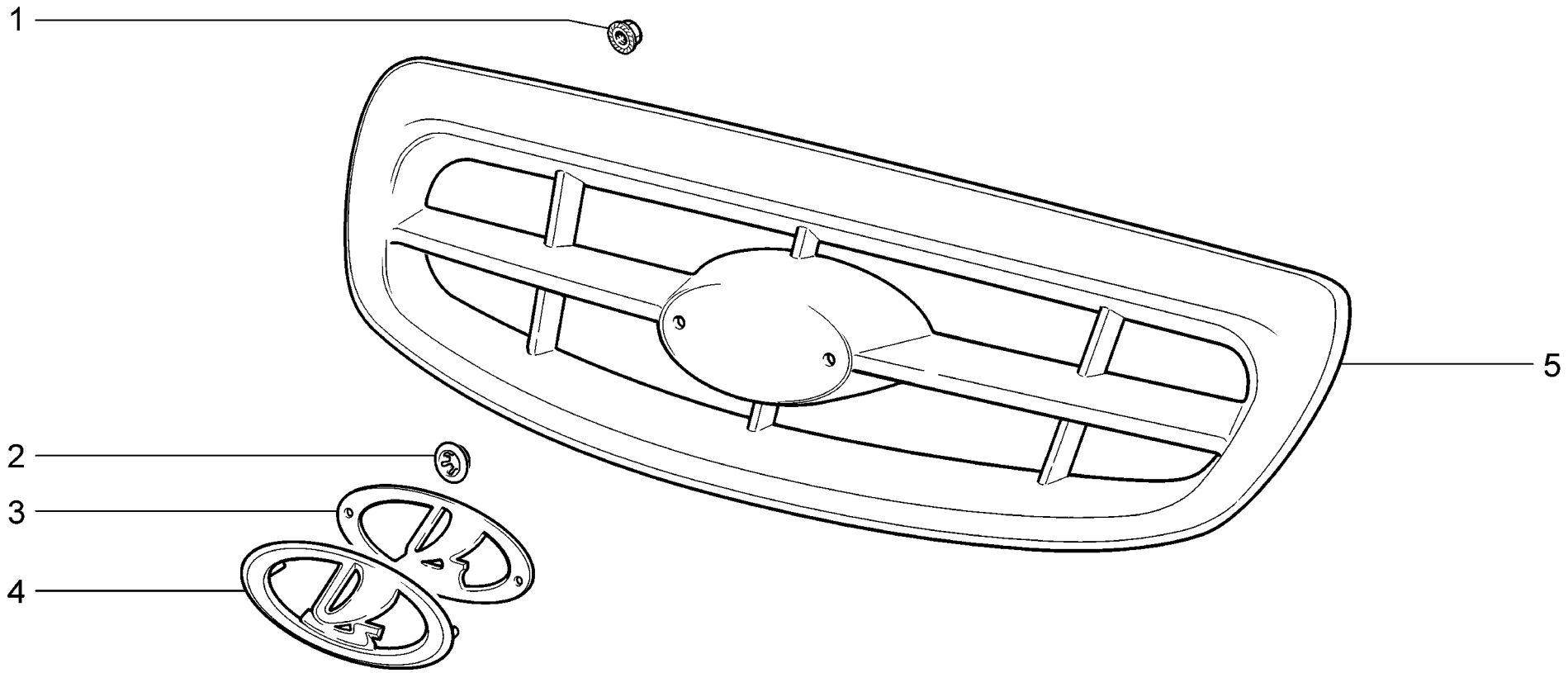

M401	**Решетка радиатора** **Radiator trim** **Calandre de radiateur** **Kühlermaske** **Revestimiento del radiador**	**21104-03** **21104-53**

п. It.	№ изв. Notif. N.	Дата Not.Data	Номер детали Part N.	Применяемость Application	Кол QTY	RUS Наименование	GB Description	F Désignation	D Benennung	E Denominación
1			+ 00001-0038318-01		2	Гайка М5 с зубчатым буртиком	Toothed collar nut M5	Ecrou M5 à collet denté	Zahnbundmutter M5	Tuerca M5 de collar dentado
2			+ 00001-0041950-76		1	Шайба 4 пружинная	Spring washer 4	Rondelle élastique 4	Federring 4	Arandela 4 elástica
3			+ 21100-8212068-00		1	Прокладка заводского знака	Gasket	Joint d'emblème	Dichtung	Junta
4			+ 21100-8212064-00	~	1	Знак заводской	Badge	Emblème	Logozeichen	Anagrama de fábrica
4			+ 21100-8212064-01	~	1	Знак заводской	Badge	Emblème	Logozeichen	Anagrama de fábrica
5			+ 21104-8401014-00	~	1	Решетка радиатора	Radiator grille	Grille de radiateur	Kühlergrill	Rejilla de radiador
5			+ 21104-8401014-10	~	1	Решетка радиатора	Radiator grille	Grille de radiateur	Kühlergrill	Rejilla de radiador

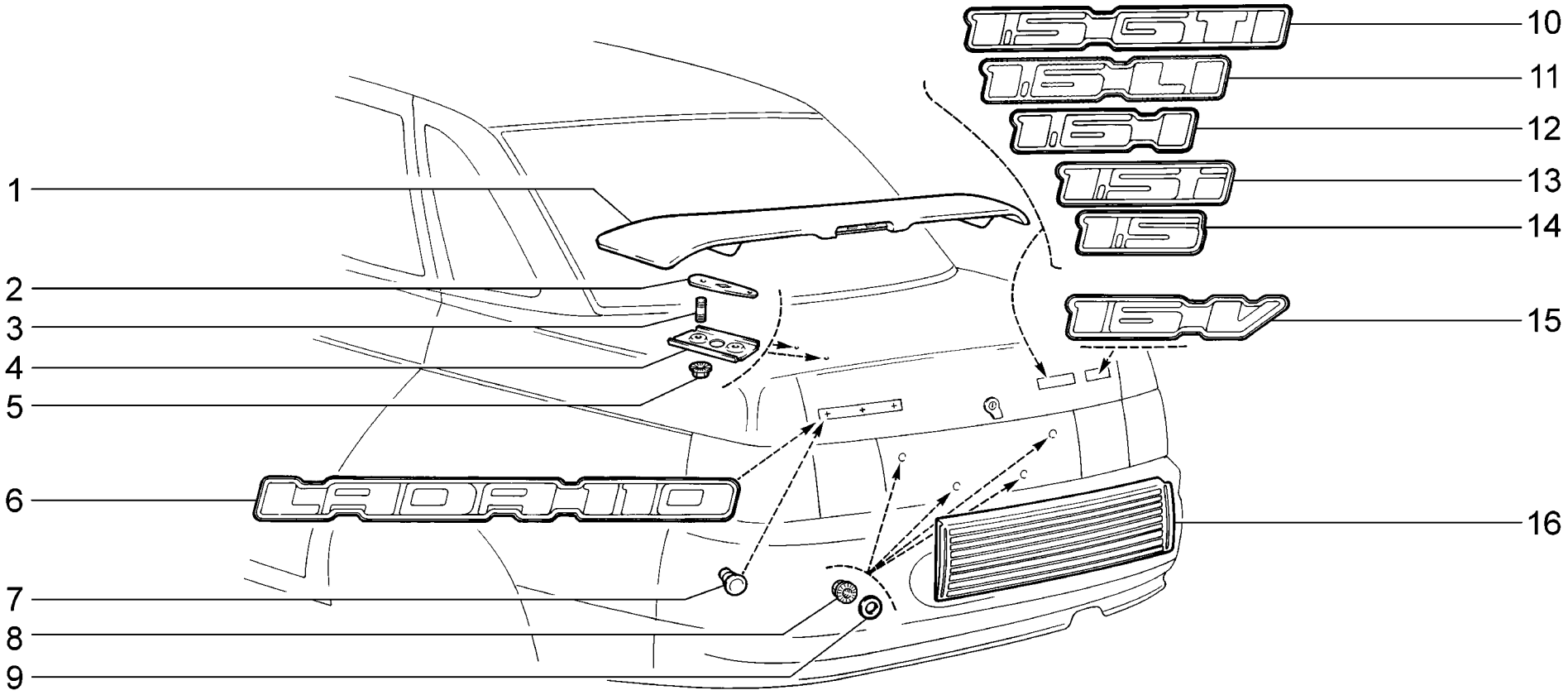

M410	**Спойлер и надписи декоративные** **Spoiler and badges** **Spoiler et monogrammes** **Spoiler und Beschriftungen** **Alerón y anagramas**	**2110 (01)** **21101 (02)** **21101-01 (02)** **21101-02 (03)** **21101-51 (02)** **21101-52 (03)** **21102 (04)**	**21103 (05)** **21104 (06)** **21104-01 (07)** **21104-02 (08)** **21104-03 (09)** **21104-51 (07)** **21104-52 (08)**	**21104-53 (09)**

п. It.	№ изв. Notif. N.	Дата Not.Data	Номер детали Part N.	Применяемость Application	Кол QTY	RUS Наименование	GB Description	F Désignation	D Benennung	E Denominación
1			+21100-5604520-02 ~!	(03,04,05,08, 09)	1	Спойлер крышки багажника	Spoiler	Spoiler	Spoiler	Spoiler
1			+21100-5604520-03 ~!	(03,04,05,08, 09)	1	Спойлер крышки багажника	Spoiler	Spoiler	Spoiler	Spoiler
1			+21100-5604514-00 ~!	(03,04,05,08, 09)	1	Спойлер крышки багажника	Spoiler	Spoiler	Spoiler	Spoiler
2			+21100-5604558-00		2	Прокладка спойлера	Spoiler gasket	Joint de spoiler	Dichtung	Junta de spoiler
3			+00001-0015001-21		4	Шпилька М6х14	Stud M6x14	Goujon M6x14	Stift M6x14	Espárrago M6x14
4			+21100-5604578-00		2	Планка крепления спойлера	Securing plate	Plaque de fixation de spoiler	Befestigungsleiste	Placa de fijación de spoiler
5			+00001-0038321-01		4	Гайка М6 с зубчатым буртиком	Toothed collar nut M6	Ecrou M6 à collet denté	Zahnbundmutter M6	Tuerca M6 de collar dentado
6			+21100-8212204-00		1	Орнамент (LADA 110)	Badge (LADA 110)	Monogramme (LADA 110)	Heckzierschild (LADA 110)	Anagrama (LADA 110)
7			+21080-8212226-00		3	Втулка	Bush	Douille	Buchse	Casquillo
8			+00001-0038318-01		4	Гайка М5 с зубчатым буртиком	Toothed collar nut M5	Ecrou M5 à collet denté	Zahnbundmutter M5	Tuerca M5 de collar dentado
9			+21010-5605055-00		4	Шайба	Washer	Rondelle	Scheibe	Arandela
10	05303	->02.05	21103-8212170-00	(05)	1	Орнамент (1.5 GTI)	Badge (1.5 GTI)	Monogramme (1.5 GTI)	Heckzierschild (1.5 GTI)	Anagrama (1.5 GTI)
11			+21101-8212170-10	(03,08,09)	1	Орнамент задка правый	Tailgate badge, RH	Monogramme D de hayon	Heckziergitter rechts	Anagrama del faldón trasero derecho
12			+21101-8212170-00	(02,06,07)	1	Орнамент задка правый	Tailgate badge, RH	Monogramme D de hayon	Heckziergitter rechts	Anagrama del faldón trasero derecho
13	05303	->02.05	21102-8212170-00	(04)	1	Орнамент (1.5i)	Badge (1.5i)	Monogramme (1.5i)	Heckzierschild (1.5i)	Anagrama (1.5i)
14	05303	->02.05	21100-8212170-00	(01)	1	Орнамент (1.5)	Badge (1.5)	Monogramme (1.5)	Heckzierschild (1.5)	Anagrama (1.5)
15			+21120-8212172-00	(05,06,07,08, 09)	1	Орнамент задка правый	Tailgate badge, RH	Monogramme D de hayon	Heckziergitter rechts	Anagrama del faldón trasero derecho
16			+21100-8212512-00		1	Накладка крышки багажника	Boot lid cover	Applique de porte de coffre à bagages	Kofferraumdeckelauflage	Embellecedor del portón

21100-5604514-00 ~ 21100-5604520-02 ~ 21100-5604520-03 (!) 21100-5604010-00 (M280)

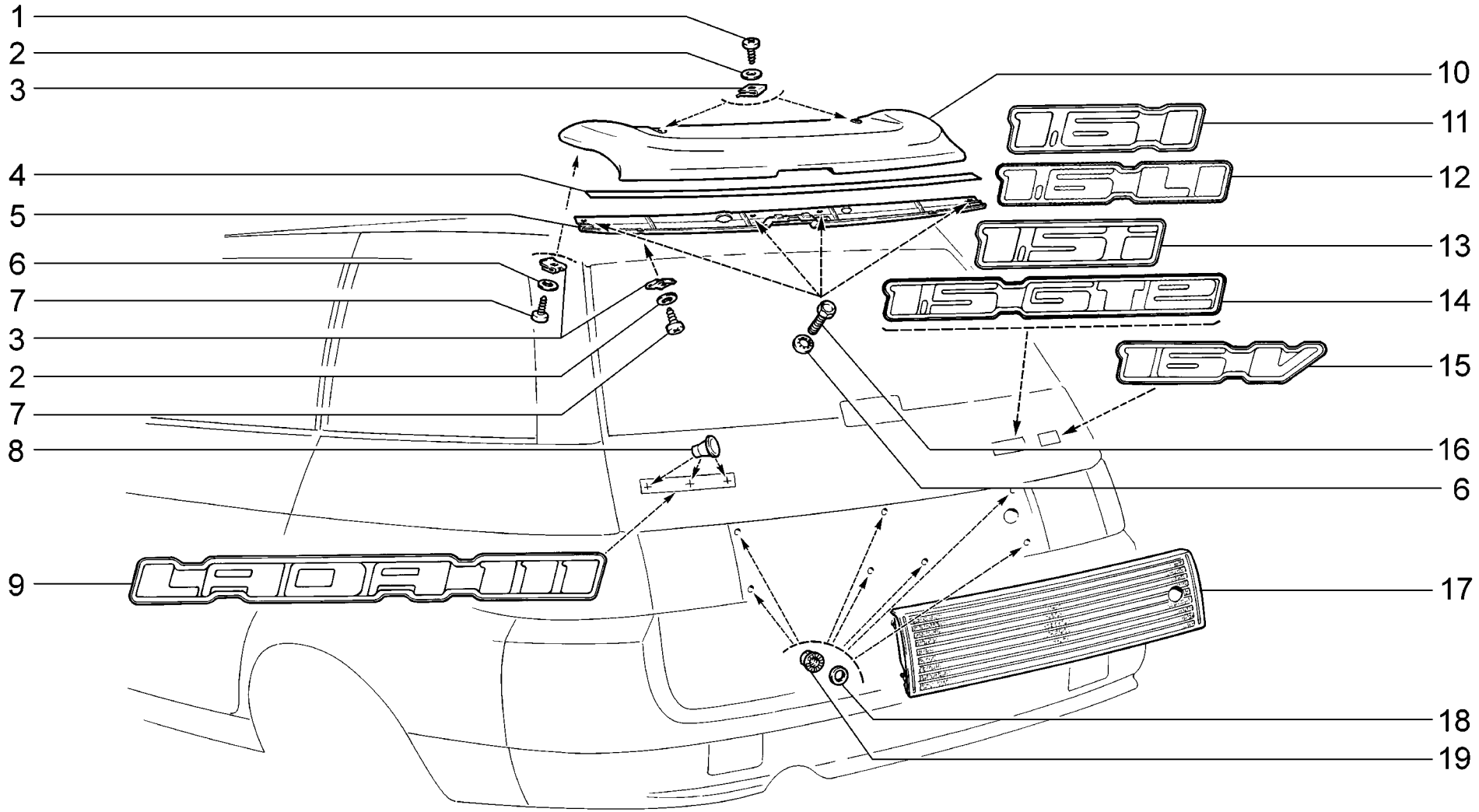

M411	**Спойлер и надписи декоративные** **Spoiler and badges** **Spoiler et monogrammes** **Spoiler und Beschriftungen** **Alerón y anagramas**	**2111 (01)** **21112 (02)** **21112-01 (02)** **21112-02 (03)** **21112-51 (02)** **21112-52 (03)** **21113 (04)** **21114 (05)** **21114-01 (06)** **21114-02 (07)** **21114-51 (06)** **21114-52 (07)**

п. It.	№ изв. Notif. N.	Дата Not.Data	Номер детали Part N.	Применяемость Application	Кол QTY	RUS Наименование	GB Description	F Désignation	D Benennung	E Denominación
1			+00001-0076701-07		2	Винт самонарезающий	Self-tapping screw	Vis taraudeuse	Blechschraube	Tornillo autorroscante
2			+00001-0005193-07		6	Шайба 5	Washer 5	Rondelle 5	Scheibe 5	Arandela 5
3			+00001-0041897-71		6	Скоба	Clip	Etrier	Bügel	Grapa
4			+21110-5403196-00		2	Держатель	Retainer	Attache	Halter	Soporte
5			+21110-6301178-00		1	Панель спойлера	Panel, spoiler	Support de fixation de spoiler	Spoilerblech	Panel de spoiler
6			+00001-0025981-71		6	Шайба 5 стопорная	Lock washer 5	Rondelle d'arrêt 5	Sicherungsscheibe 5	Arandela 5 de fijación
7			+00001-0076711-07		4	Винт самонарезающий	Self-tapping screw	Vis taraudeuse	Blechschraube	Tornillo autorroscante
8			+21080-8212226-00		3	Втулка	Bush	Douille	Buchse	Casquillo
9			+21110-8212204-00		1	Орнамент (LADA 111)	Badge (LADA 111)	Monogramme (LADA 111)	Heckzierschild (LADA 111)	Anagrama (LADA 111)
10			+21110-6301164-00	~	1	Спойлер двери задка	Spoiler	Spoiler	Spoiler	Spoiler
10			+21110-6301164-10	~	1	Спойлер двери задка	Spoiler	Spoiler	Spoiler	Spoiler
11			+21101-8212170-00	(02) (05) (06)	1	Орнамент задка правый	Tailgate badge, RH	Monogramme D de hayon	Heckziergitter rechts	Anagrama del faldón trasero derecho
12			+21101-8212170-10	(03) (07)	1	Орнамент задка правый	Tailgate badge, RH	Monogramme D de hayon	Heckziergitter rechts	Anagrama del faldón trasero derecho
13	05305	->02.05	21102-8212170-00	(01)	1	Орнамент (1.5i)	Badge (1.5i)	Monogramme (1.5i)	Heckzierschild (1.5i)	Anagrama (1.5i)
14	05303	->02.05	21110-8212170-00	(04)	1	Орнамент (1.5 GTe)	Badge (1.5 GTe)	Monogramme (1.5 GTe)	Heckzierschild (1.5 GTe)	Anagrama (1.5 GTe)
15			+21120-8212172-00	(05)(06)(07)	1	Орнамент задка правый	Tailgate badge, RH	Monogramme D de hayon	Heckziergitter rechts	Anagrama del faldón trasero derecho
16			+00001-0009776-11		4	Болт M5x12	Bolt M5x12	Boulon M5x12	Schraube M5x12	Tornillo M5x12
17			+21110-8212512-00		1	Накладка двери задка	Tailgate cover	Applique de hayon	Hecktürauflage	Embellecedor del portón
18			+21010-5605055-00		7	Шайба	Washer	Rondelle	Scheibe	Arandela
19			+00001-0038318-01		7	Гайка M5 с зубчатым буртиком	Toothed collar nut M5	Ecrou M5 à collet denté	Zahnbundmutter M5	Tuerca M5 de collar dentado

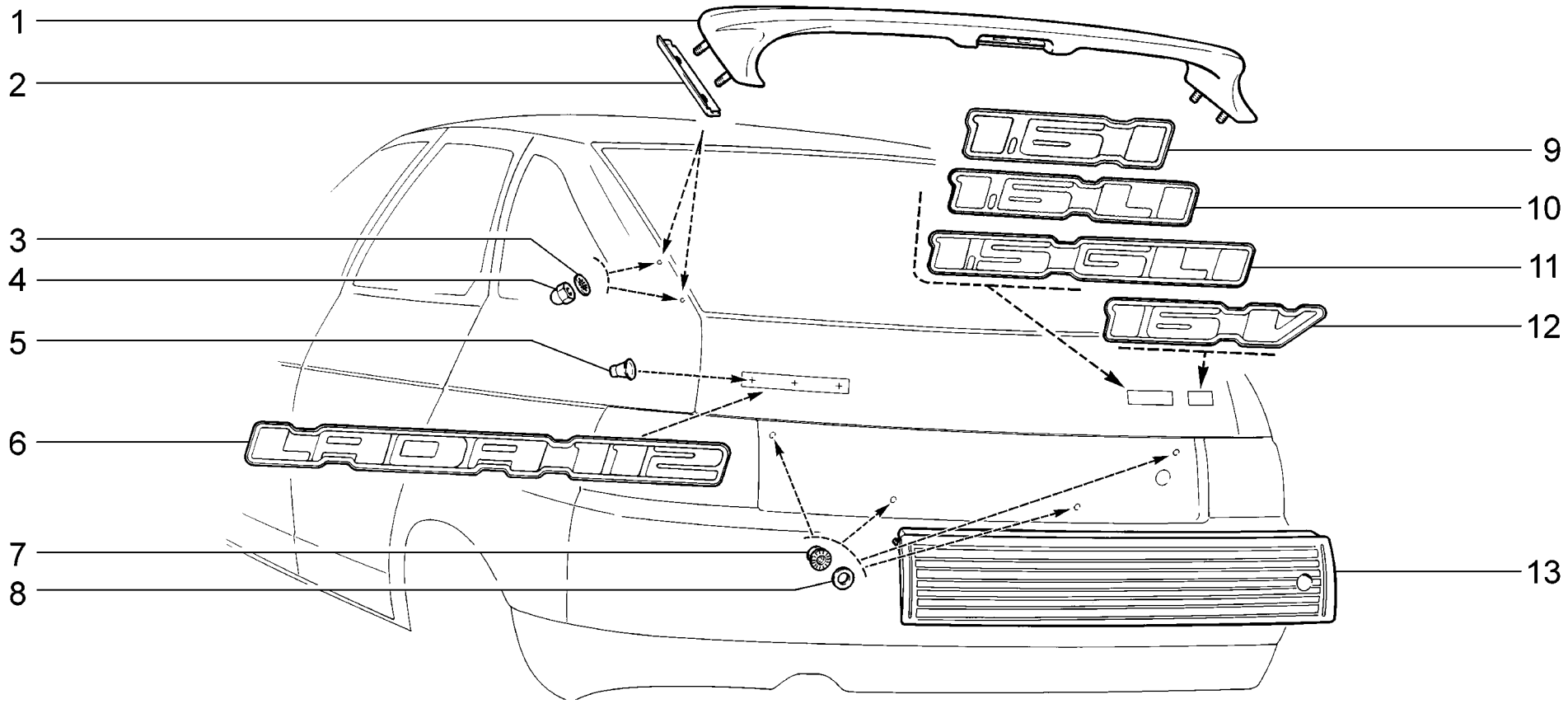

M412	**Спойлер и надписи декоративные** **Spoiler and badges** **Spoiler et monogrammes** **Spoiler und Beschriftungen** **Alerón y anagramas**	**2112 (01)** **21121 (02)** **21121-01 (02)** **21121-02 (03)** **21121-51 (02)** **21121-52 (03)** **21124 (04)** **21124-01 (04)** **21124-02 (05)** **21124-51 (04)** **21124-52 (05)**

п. It.	№ изв. Notif. N.	Дата Not.Data	Номер детали Part N.	Применяемость Application	Кол QTY	RUS Наименование	GB Description	F Désignation	D Benennung	E Denominación
1			+21120-6301162-00	~	1	Спойлер двери задка	Spoiler	Spoiler	Spoiler	Spoiler
1			+21120-6301162-02	~	1	Спойлер двери задка	Spoiler	Spoiler	Spoiler	Spoiler
2			+21120-6301188-00		2	Планка декоративная	Decorative strip	Enjoliveur	Zierleiste	Embellecedor
3			+00001-0026053-71		4	Шайба 6 стопорная	Lock washer 6	Rondelle d'arrêt 6	Sicherungsscheibe 6	Arandela 6 de fijación
4			+00001-0040545-12		4	Гайка М6 глухая	Blind nut M6	Ecrou borgne M6	Hutmutter M6	Tuerca M6 clega
5			+21080-8212226-00		3	Втулка	Bush	Douille	Buchse	Casquillo
6			+21120-8212204-00		1	Орнамент (LADA 112)	Badge (LADA 112)	Monogramme (LADA 112)	Heckzierschild (LADA 112)	Anagrama (LADA 112)
7			+00001-0038321-01		4	Гайка М6 с зубчатым буртиком	Toothed collar nut M6	Ecrou M6 à collet denté	Zahnbundmutter M6	Tuerca M6 de collar dentado
8			+21010-5605055-00		4	Шайба	Washer	Rondelle	Scheibe	Arandela
9			+21101-8212170-00	(02) (04)	1	Орнамент задка правый	Tailgate badge, RH	Monogramme D de hayon	Heckziergitter rechts	Anagrama del faldón trasero derecho
10			+21101-8212170-10	(03) (05)	1	Орнамент задка правый	Tailgate badge, RH	Monogramme D de hayon	Heckziergitter rechts	Anagrama del faldón trasero derecho
11	05303	->02.05	21120-8212170-00	(01)	1	Орнамент (1.5 GLI)	Badge (1.5 GLI)	Monogramme (1.5 GLI)	Heckzierschild (1.5 GLI)	Anagrama (1.5 GLI)
12			+21120-8212176-00		1	Орнамент (16 V)	Badge (16 V)	Monogramme (16 V)	Heckzierschild (16 V)	Anagrama (16 V)
13			+21120-8212512-00		1	Накладка двери задка	Tailgate cover	Applique de hayon	Hecktürauflage	Embellecedor del portón

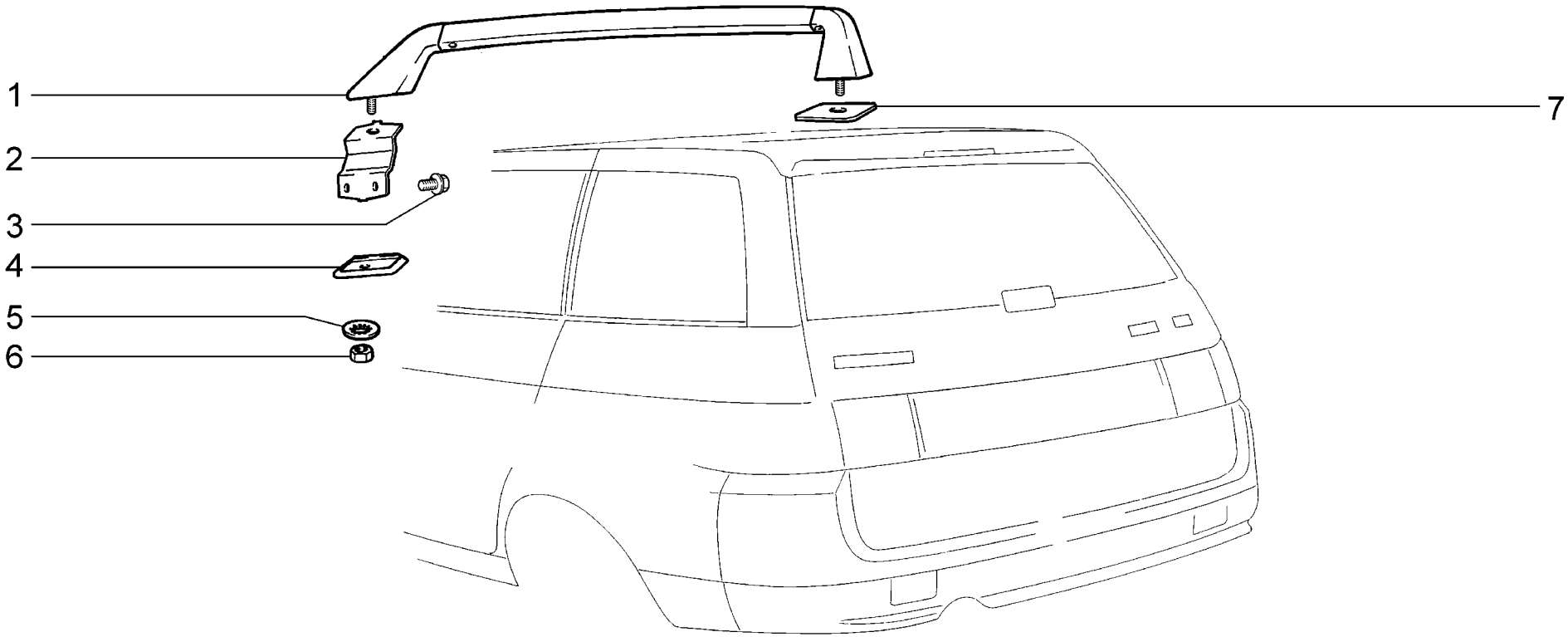

M413	**Ложементы багажника крыши** **Roof rails** **Galeries de toit** **Dachrelings** **Alojamientos del baul**	**2111** **21112** **21112-01** **21112-02** **21112-51** **21112-52** **21113**	**21114** **21114-01** **21114-02** **21114-51** **21114-52**

п. It.	№ изв. Notif. N.	Дата Not.Data	Номер детали Part N.	Применяемость Application	Кол QTY	RUS Наименование	GB Description	F Désignation	D Benennung	E Denominación
1			+ 21110-5707113-00		1	Ложемент багажника левый	LH roof rail	Partie G de galerie de toit	Dachreling, links	Alojamiento del baul izq.
1			+ 21110-5707113-01		1	Ложемент багажника левый	LH roof rail	Partie G de galerie de toit	Dachreling, links	Alojamiento del baul izq.
1			+ 21110-5707112-00		1	Ложемент багажника правый	RH roof rail	Partie D de galerie de toit	Dachreling, rechts	Alojamiento del baul der.
1			+ 21110-5707112-01		1	Ложемент багажника правый	RH roof rail	Partie D de galerie de toit	Dachreling, rechts	Alojamiento del baul der.
2			+ 21110-5707178-00		2	Кронштейн	Bracket	Support	Halter	Soporte
3			+ 00001-0038364-21		4	Болт М6х16 с зубчатым буртиком	Toothed collar bolt M6x16	Boulon M6x16 à collet denté	Zahnbundschraube M6x16	Tornillo M6x16 de collar dentado
4			+ 21110-5707183-00		2	Прокладка	Gasket	Joint	Dichtung	Junta
4			+ 21110-5707182-00		2	Прокладка	Gasket	Joint	Dichtung	Junta
5			+ 00001-0025984-71		4	Шайба 8 стопорная	Lock washer 8	Rondelle d'arrêt 8	Sicherungsscheibe 8	Arandela 8 de fijación
6			+ 00001-0061008-11		4	Гайка М8	Nut M8	Ecrou M8	Mutter M8	Tuerca M8
7			+ 21110-5707196-00		2	Пластина	Plate	Plaque	Platte	Placa

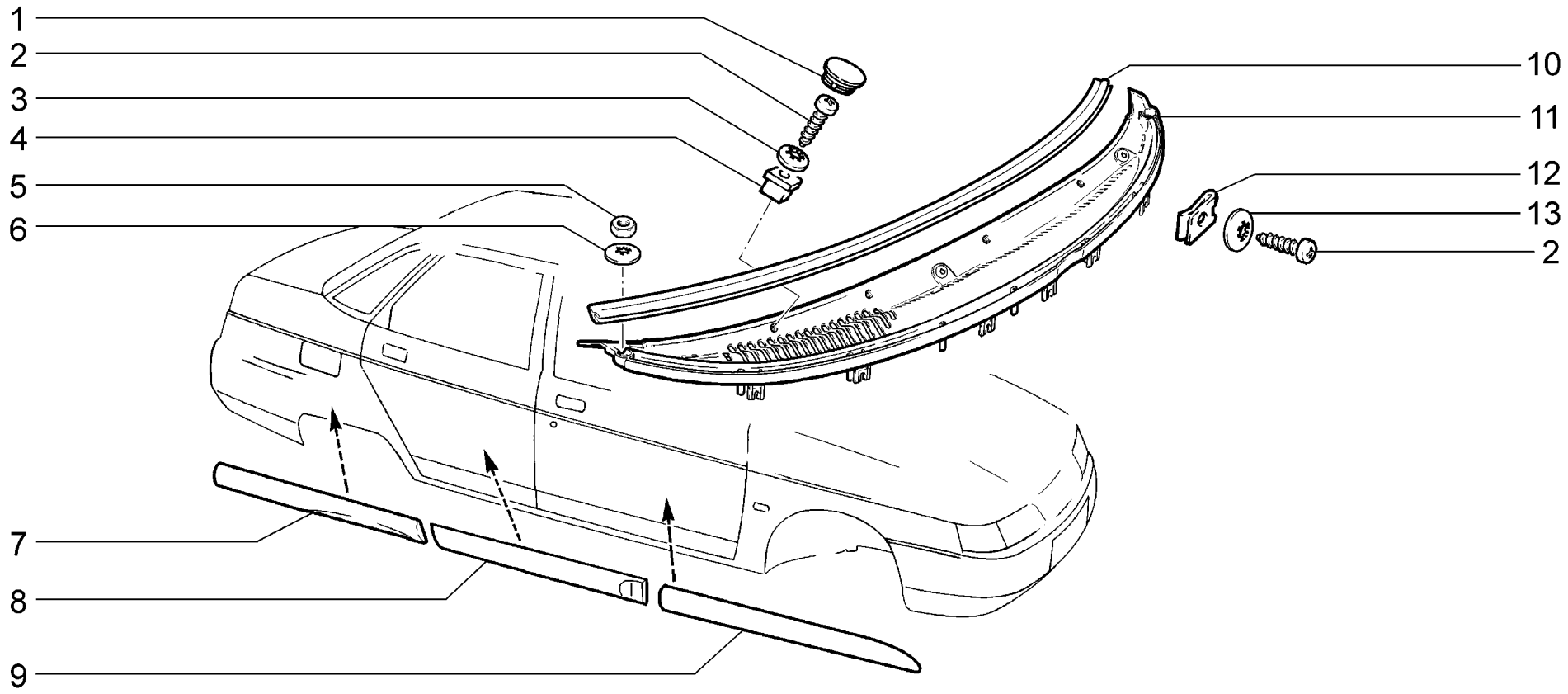

M420	**Накладки облицовочные** **Trim panels** **Enjoliveurs** **Auflagen** **Embellecedores**	2110 21101 21101-01 21101-02 21101-51 21101-52 21102	21103 21104 21104-01 21104-02 21104-03 21104-51 21104-52	21104-53 2111 21112 21112-01 21112-02 21112-51 21112-52	21113 21114 21114-01 21114-02 21114-51 21114-52 2112	21121 21121-01 21121-02 21121-51 21121-52 21124 21124-01	21124-02 21124-51 21124-52

п. It.	№ изв. Notif. N.	Дата Not.Data	Номер детали Part N.	Применяемость Application	Кол QTY	RUS Наименование	GB Description	F Désignation	D Benennung	E Denominación
1			+21100-8212772-00		4	Облицовка винта	Trim, screw	Enjoliveur de vis	Schraubenverkleidung	Revestimiento del tornillo
2			+00001-0076713-01		10	Винт самонарезающий	Self-tapping screw	Vis taraudeuse	Blechschraube	Tornillo autorroscante
3			+00001-0025991-71		4	Шайба 5 стопорная	Lock washer 5	Rondelle d'arrêt 5	Sicherungsscheibe 5	Arandela 5 de fijación
4			+21210-5004286-00		4	Гайка квадратная	Square nut	Ecrou carré	Vierkantmutter	Tuerca cuadrada
5			+00001-0058962-11		2	Гайка M6	Nut M6	Ecrou M6	Mutter M6	Tuerca M6
6			+00001-0025995-71		2	Шайба 6 стопорная	Lock washer 6	Rondelle d'arrêt 6	Sicherungsscheibe 6	Arandela 6 de fijación
7			+21103-8212181-00	(01)	1	Молдинг заднего крыла левый	Rear molding, LH	Enjoliveur arrière, G	Hinterzierleiste, links	Moldura trasera izq.
7			+21103-8212180-00	(01)	1	Молдинг заднего крыла правый	Rear molding, RH	Enjoliveur arrière, D	Hinterzierleiste, rechts	Moldura trasera der.
8			+21103-8212151-00	(01)	1	Молдинг задней двери левый	Rear door molding, LH	Panneau de protection de porte arrière, G	Hintertür-Zierleiste, links	Moldura de puerta trasera izq.
8			+21103-8212150-00	(01)	1	Молдинг задней двери правый	Rear door molding, RH	Panneau de protection de porte arrière, D	Hintertür-Zierleiste, rechts	Moldura de puerta trasera der.
9			+21103-8212141-00	(01)	1	Молдинг передней двери левый	Front door molding, LH	Panneau de protection de porte avant,G	Vordertür-Zierleiste, links	Moldura de puerta delantera izq.
9			+21103-8212140-00	(01)	1	Молдинг передней двери правый	Front door molding, RH	Panneau de protection de porte avant, D	Vordertür-Zierleiste, rechts	Moldura de puerta delantera der.
10			+21100-8212738-01	~	1	Уплотнитель	Seal	Joint d'étanchéité	Dichtung	Goma
10			+21100-8212738-02	~	1	Уплотнитель	Seal	Joint d'étanchéité	Dichtung	Goma
11			+21100-8212709-10		1	Облицовка рамы ветрового окна	Windscreen cowl panel	Enjoliveur de baie de pare-brise	Windscheibenrahmen-Verkleidung	Revestimiento de marco parabrisas
12			+21010-8109137-00		6	Гайка пружинная	Spring nut	Bride à ressort	Federmutter	Tuerca elástica
13			+00001-0025981-71		6	Шайба 5 стопорная	Lock washer 5	Rondelle d'arrêt 5	Sicherungsscheibe 5	Arandela 5 de fijación

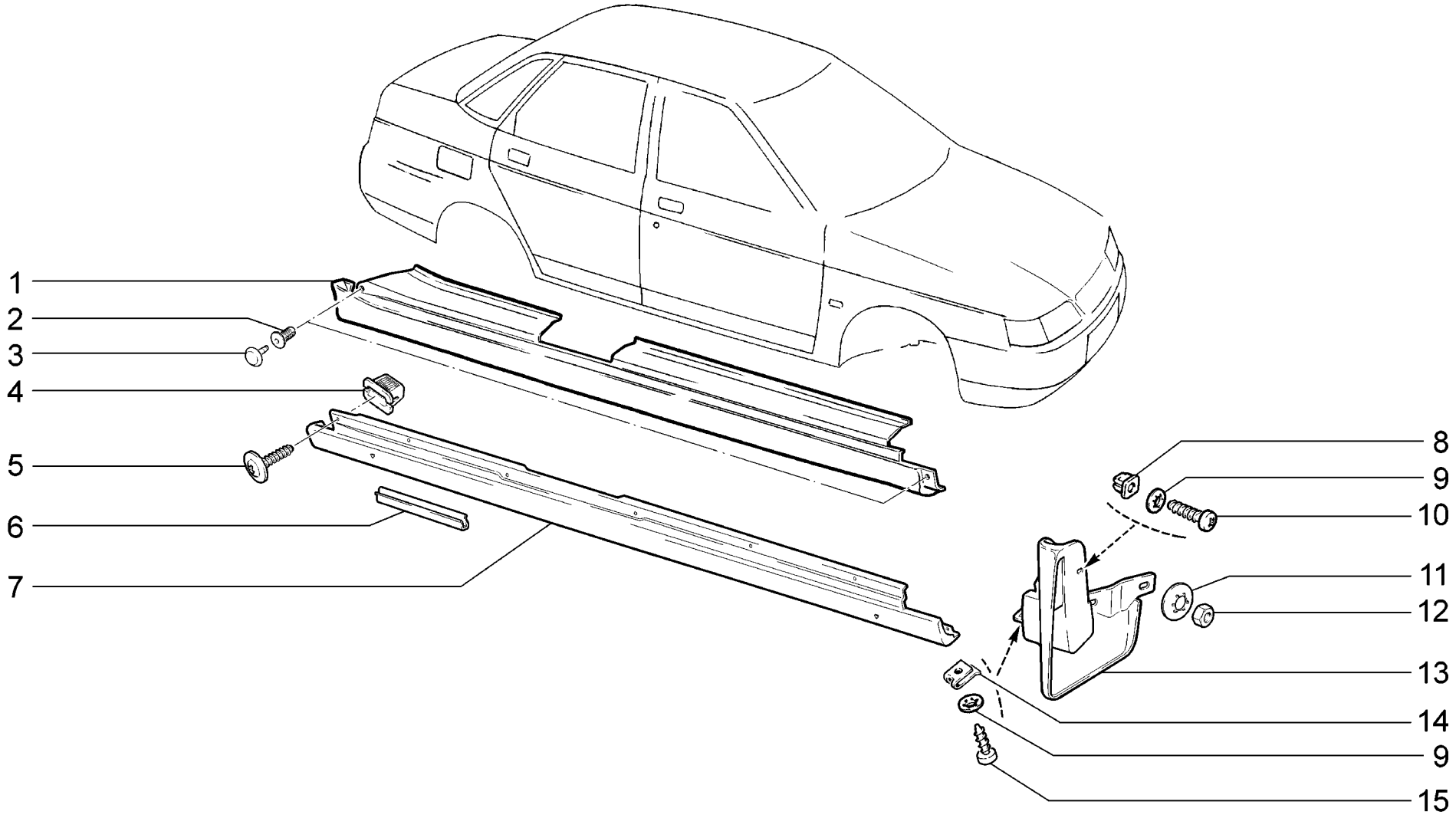

M422	**Обтекатели порога** **Sill trim** **Carènes des seuils** **Schwellen-Wasserablaufleisten** **Carenados de bajos**	**2110** **21101** **21101-01** **21101-02** **21101-51 (01)** **21101-52 (01)** **21102**	**21103** **21104** **21104-01** **21104-02** **21104-51 (01)** **21104-52 (01)** **2111**	**21112** **21112-01** **21112-02** **21112-51 (02)** **21112-52 (02)** **21113** **21114**	**21114-01** **21114-02** **21114-51 (02)** **21114-52 (02)** **2112** **21121** **21121-01**	**21121-02** **21121-51 (02)** **21121-52 (02)** **21124** **21124-01** **21124-02** **21124-51 (02)**	**21124-52 (02)**

п. It.	№ изв. Notif. N.	Дата Not.Data	Номер детали Part N.	Применяемость Application	Кол QTY	RUS Наименование	GB Description	F Désignation	D Benennung	E Denominación
1			+21100-8415123-10	~ (01)	1	Обтекатель порога левый	Sill facing LH	Enjoliveur G	Deflektor, links	Placa izq.
1			+21100-8415123-20	~ (01)	1	Обтекатель порога левый	Sill facing LH	Enjoliveur G	Deflektor, links	Placa izq.
1			+21100-8415122-10	~ (01)	1	Обтекатель порога правый	Sill facing RH	Enjoliveur D	Deflektor, rechts	Placa der.
1			+21100-8415122-20	~ (01)	1	Обтекатель порога правый	Sill facing RH	Enjoliveur D	Deflektor, rechts	Placa der.
2			+21080-5402270-00		4	Держатель обивки	Securing clip	Clip	Befestigungsstück	Grapa tapizado
3			+21080-5402271-00		4	Фиксатор держателя обивки	Pin, securing clip	Attache de clip	Haltersperre	Fijador del revestimiento
4			+11180-8212778-00	~	12	Втулка	Bush	Douille entretoise	Buchse	Buje espaciador
4			+11180-8212778-01	~	12	Втулка	Bush	Douille entretoise	Buchse	Buje espaciador
5			+11180-8212786-00	~	12	Винт крепления накладки	Fastening screw, overlay	Vis de fixation	Befestigungsschraube Frontscheibenauflage	Tuerca de fijación de la cubrejunta
5			+21140-5325388-00	~	12	Винт самонарезающий	Self-tapping screw	Vis taraudeuse	Blechschraube	Tornillo autorroscante
6			+21100-8415174-00		6	Скоба	Clamp	Etrier	Klammer	Grapa
7			+21100-8415123-00		1	Обтекатель порога левый	Sill facing LH	Enjoliveur G	Deflektor, links	Placa izq.
7			+21100-8415122-00		1	Обтекатель порога правый	Sill facing RH	Enjoliveur D	Deflektor, rechts	Placa der.
8			+21010-2808020-00		2	Гайка фланцевая	Flange nut	Ecrou de forme	Flanschmutter	Tuerca de brida
9			+00001-0025991-71		4	Шайба 5 стопорная	Lock washer 5	Rondelle d'arrêt 5	Sicherungsscheibe 5	Arandela 5 de fijación
10			+00001-0076713-07		2	Винт самонарезающий	Self-tapping screw	Vis taraudeuse	Blechschraube	Tornillo autorroscante
11			+00001-0025984-71		4	Шайба 8 стопорная	Lock washer 8	Rondelle d'arrêt 8	Sicherungsscheibe 8	Arandela 8 de fijación
12			+00001-0058962-11		4	Гайка М6	Nut M6	Ecrou M6	Mutter M6	Tuerca M6
13			+21100-8415513-00	(02)	1	Обтекатель передний левый	Sill facing, front LH	Enjoliveur avant G	Deflektor, vorne links	Placa delantera izq.
13			+21100-8415512-00	(02)	1	Обтекатель передний правый	Sill facing, front RH	Enjoliveur avant D	Deflektor, vorne rechts	Placa delantera der.
14			+21010-8109137-00		2	Гайка пружинная	Spring nut	Bride à ressort	Federmutter	Tuerca elástica
15			+00001-0076702-01		2	Винт самонарезающий	Self-tapping screw	Vis taraudeuse	Blechschraube	Tornillo autorroscante

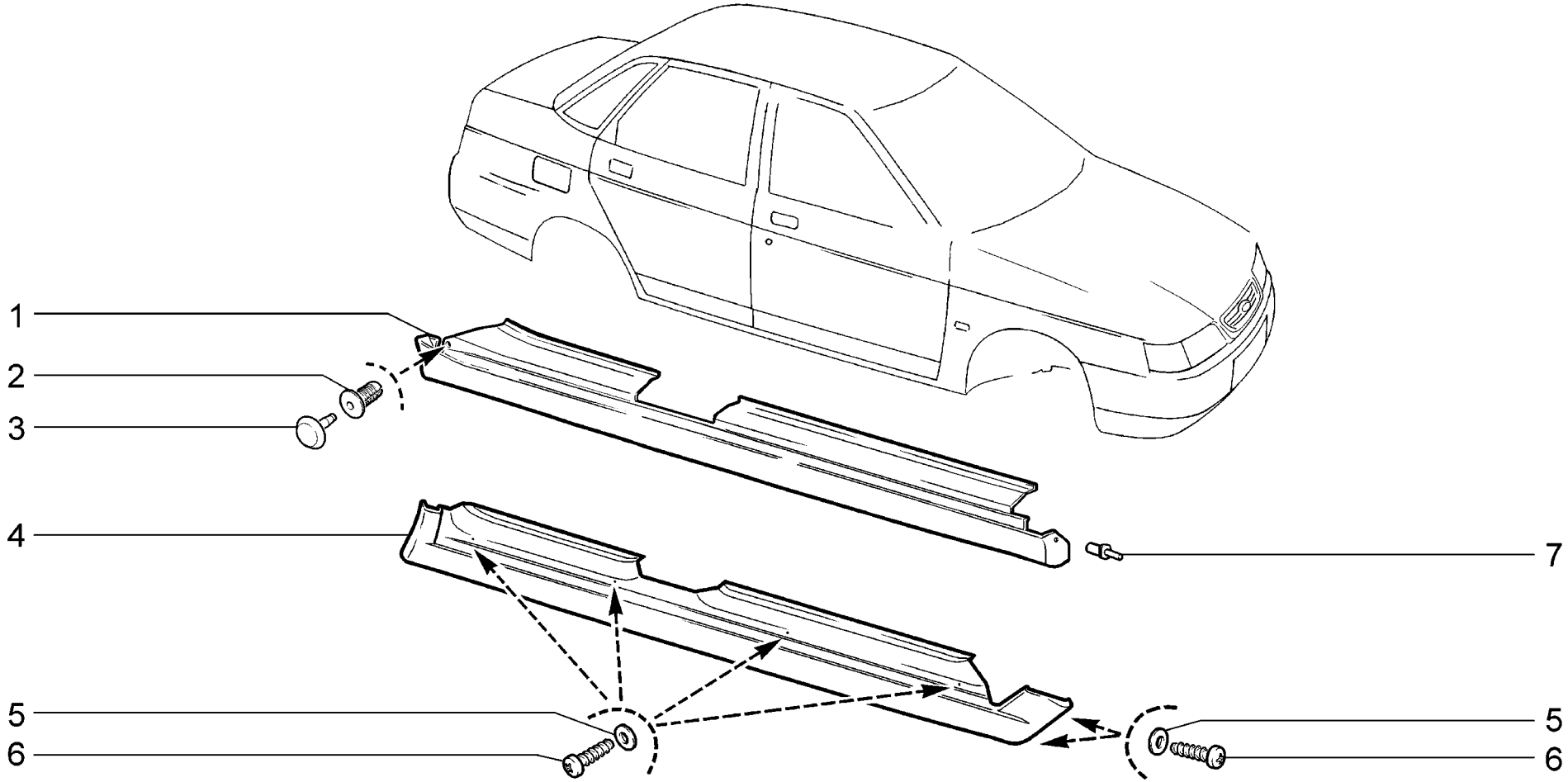

M423	**Обтекатели порога** **Sill trim** **Carènes des seuils** **Schwellen-Wasserablaufleisten** **Carenados de bajos**	**21104-03** **21104-53**

п. It.	№ изв. Notif. N.	Дата Not.Data	Номер детали Part N.	Применяемость Application	Кол QTY	RUS Наименование	GB Description	F Désignation	D Benennung	E Denominación
1			+ 21104-8415123-10	~	1	Обтекатель порога левый	Sill facing LH	Enjoliveur G	Deflektor, links	Placa izq.
1			+ 21104-8415122-10	~	1	Обтекатель порога правый	Sill facing RH	Enjoliveur D	Deflektor, rechts	Placa der.
2			+ 21080-5402270-00		2	Держатель обивки	Securing clip	Clip	Befestigungsstück	Grapa tapizado
3			+ 21080-5402271-00		2	Фиксатор держателя обивки	Pin, securing clip	Attache de clip	Haltersperre	Fijador del revestimiento
4			+ 21104-8415123-00	~	1	Обтекатель порога левый	Sill facing LH	Enjoliveur G	Deflektor, links	Placa izq.
4			+ 21104-8415122-00	~	1	Обтекатель порога правый	Sill facing RH	Enjoliveur D	Deflektor, rechts	Placa der.
5			+ 00001-0005193-01		16	Шайба 5	Washer 5	Rondelle 5	Scheibe 5	Arandela 5
6			+ 00001-0076700-01		16	Винт самонарезающий	Self-tapping screw	Vis taraudeuse	Blechschraube	Tornillo autorroscante
7			+ 21100-5403236-00		4	Пистон	Press stud	Attache	Knopf	Grapa

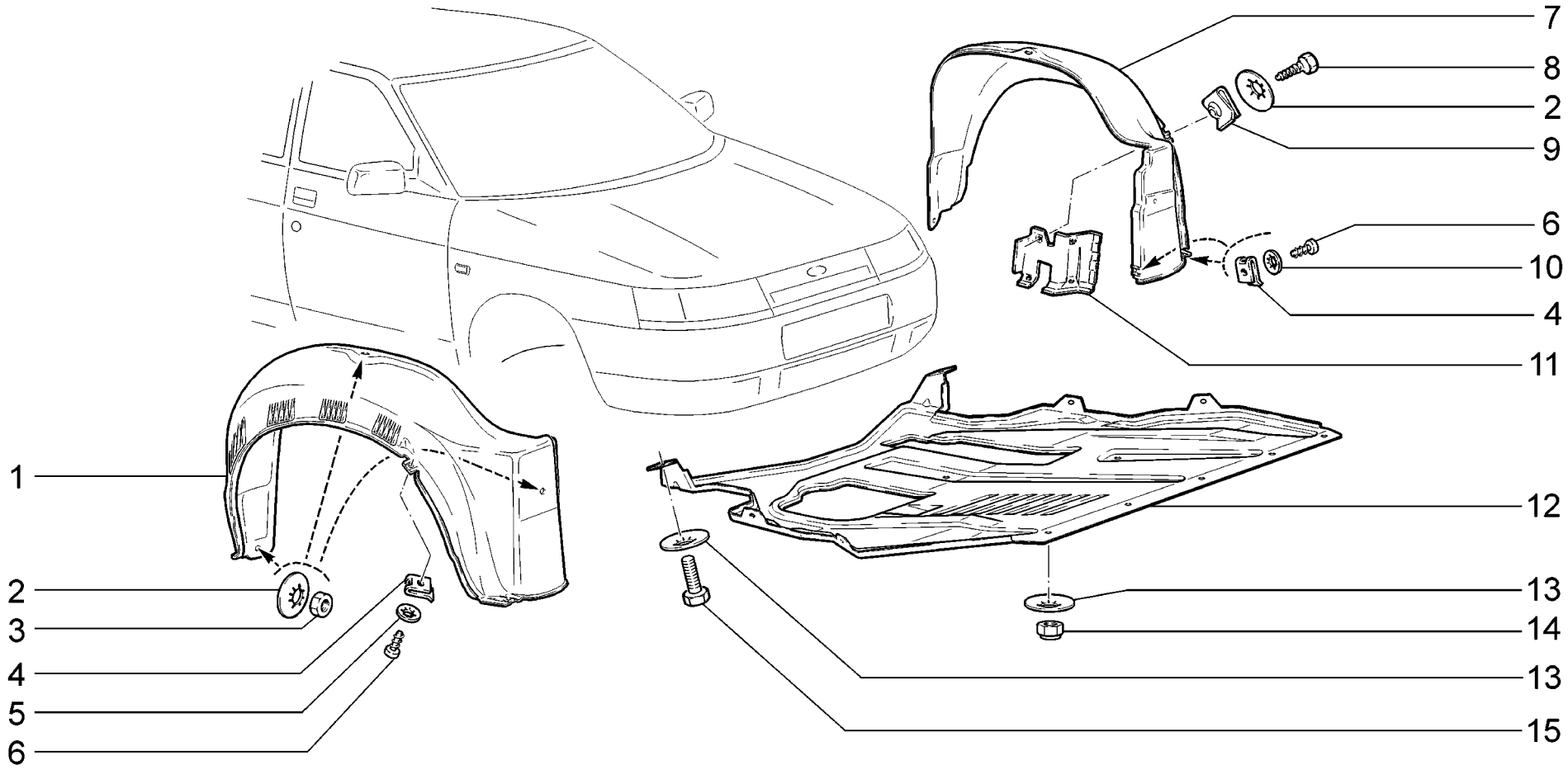

M424	**Щитки** **Covers** **Tôles de protection** **Zierschilde** **Guardabarros**	**2110** **21101** **21101-01** **21101-02** **21101-51** **21101-52** **21102**	**21103** **21104** **21104-01** **21104-02** **21104-51** **21104-52** **2111**	**21112** **21112-01** **21112-02** **21112-51** **21112-52** **21113** **21114**	**21114-01** **21114-02** **21114-51** **21114-52** **2112** **21121** **21121-01**	**21121-02** **21121-51** **21121-52** **21124** **21124-01** **21124-02** **21124-51**	**21124-52**

п. It.	№ изв. Notif. N.	Дата Not.Data	Номер детали Part N.	Применяемость Application	Кол QTY	RUS Наименование	GB Description	F Désignation	D Benennung	E Denominación
1			+ 21100-8403362-00	~	1	Щиток крыла правый	RH splash guard, wing	Tôle garde-boue D	Steinschlagblech rechts	Guardabarros de aleta der.
1			+ 21100-8403362-10	~	1	Щиток крыла правый	RH splash guard, wing	Tôle garde-boue D	Steinschlagblech rechts	Guardabarros de aleta der.
2			+ 00001-0025984-71		14	Шайба 8 стопорная	Lock washer 8	Rondelle d'arrêt 8	Sicherungsscheibe 8	Arandela 8 de fijación
3			+ 00001-0058962-11		6	Гайка М6	Nut M6	Ecrou M6	Mutter M6	Tuerca M6
4			+ 21010-8109137-00		6	Гайка пружинная	Spring nut	Bride à ressort	Federmutter	Tuerca elástica
5			+ 00001-0025991-71		2	Шайба 5 стопорная	Lock washer 5	Rondelle d'arrêt 5	Sicherungsscheibe 5	Arandela 5 de fijación
6			+ 00001-0076702-07		6	Винт самонарезающий	Self-tapping screw	Vis taraudeuse	Blechschraube	Tornillo autorroscante
7			+ 21100-8403363-00	~	1	Щиток крыла левый	LH splash guard, wing	Tôle garde-boue G	Steinschlagblech links	Guardabarros de aleta izq.
7			+ 21100-8403363-10	~	1	Щиток крыла левый	LH splash guard, wing	Tôle garde-boue G	Steinschlagblech links	Guardabarros de aleta izq.
8			+ 21080-8403066-00		8	Винт	Screw	Vis	Schraube	Tornillo
9			+ 21080-8403068-00		8	Гайка фланцевая	Flange nut	Ecrou de forme	Flanschmutter	Tuerca de brida
10			+ 00001-0025991-73		4	Шайба 5 стопорная	Lock washer 5	Rondelle d'arrêt 5	Sicherungsscheibe 5	Arandela 5 de fijación
11			+ 21100-8403623-00		1	Экран грязезащитный левый	Splash guard, LH	Ecran garde-boue G	Schutzschirm, links	Salvabarros izq.
11			+ 21100-8403622-00		1	Экран грязезащитный правый	Splash guard, RH	Ecran garde-boue D	Schutzschirm, rechts	Salvabarros der.
12			+ 21100-2802020-01		1	Брызговик двигателя	Engine tray	Garde-boue de moteur	Motorunterschutz	Chapa del motor
13			+ 00001-0025982-71		7	Шайба 6 стопорная	Lock washer 6	Rondelle d'arrêt 6	Sicherungsscheibe 6	Arandela 6 de fijación
14			+ 00001-0025742-11		5	Гайка М6 самоконтрящаяся	Self-locking nut M6	Ecrou autofreiné M6	S.Mutter M6	Tuerca M6 autoblocante
15			+ 00001-0009022-21		2	Болт М6х16	Bolt M6x16	Boulon M6x16	Schraube M6x16	Tornillo M6x16

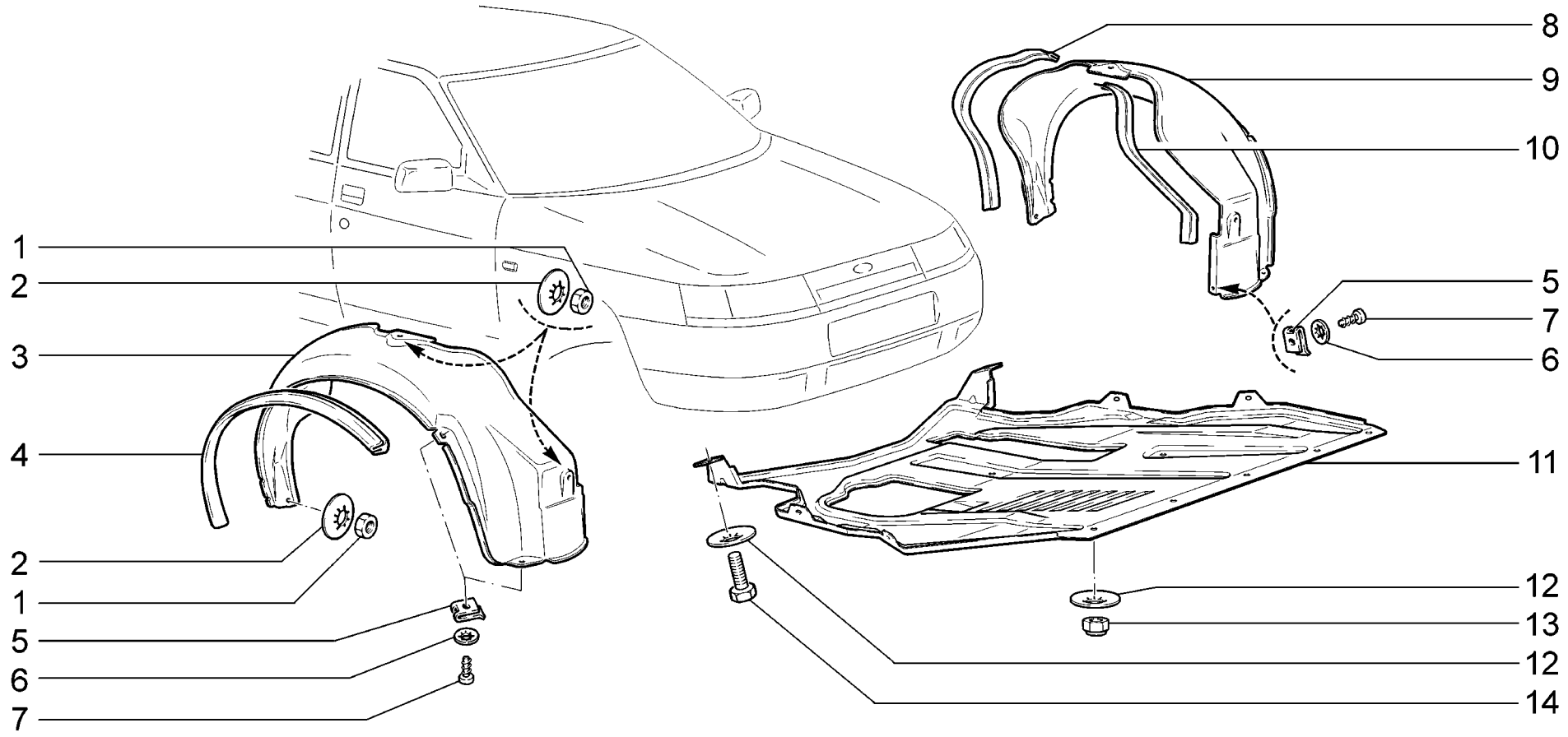

M425	**Щитки** **Covers** **Tôles de protection** **Zierschilde** **Guardabarros**	**21104-03** **21104-53**

п. It.	№ изв. Notif. N.	Дата Not.Data	Номер детали Part N.	Применяемость Application	Кол QTY	RUS Наименование	GB Description	F Désignation	D Benennung	E Denominación
1			+ 00001-0058962-11		6	Гайка М6	Nut M6	Ecrou M6	Mutter M6	Tuerca M6
2			+ 00001-0025984-71		6	Шайба 8 стопорная	Lock washer 8	Rondelle d'arrêt 8	Sicherungsscheibe 8	Arandela 8 de fijación
3			+ 21104-8403362-00		1	Щиток крыла правый	RH splash guard, wing	Tôle garde-boue D	Steinschlagblech rechts	Guardabarros de aleta der.
4			+ 21104-8403370-00		2	Уплотнитель щитка крыла	Splash guard seal	Joint d'étanchéité de tôle garde-boue	Dichtung	Empaquetadura
5			+ 21010-8109137-00		4	Гайка пружинная	Spring nut	Bride à ressort	Federmutter	Tuerca elástica
6			+ 00001-0025991-73		4	Шайба 5 стопорная	Lock washer 5	Rondelle d'arrêt 5	Sicherungsscheibe 5	Arandela 5 de fijación
7			+ 00001-0076701-07		4	Винт самонарезающий	Self-tapping screw	Vis taraudeuse	Blechschraube	Tornillo autorroscante
8			+ 21104-8403456-00		2	Уплотнитель щитка задний	Splash guard seal, rear	Joint d'étanchéité AR du tôle garde-boue	Dichtung Steinschlagblech hinten	Empaquetadura de guardobarros de aleta trasera
9			+ 21104-8403363-00		1	Щиток крыла левый	LH splash guard, wing	Tôle garde-boue G	Steinschlagblech links	Guardabarros de aleta izq.
10			+ 21104-8403454-00		2	Уплотнитель щитка передний	Splash guard seal, front	Joint d'étanchéité AV du tôle garde-boue	Dichtung Steinschlagblech vorne	Empaquetadura de guardobarros de aleta delantera
11			+ 21100-2802020-01		1	Брызговик двигателя	Engine tray	Garde-boue de moteur	Motorunterschutz	Chapa del motor
12			+ 00001-0025982-71		9	Шайба 6 стопорная	Lock washer 6	Rondelle d'arrêt 6	Sicherungsscheibe 6	Arandela 6 de fijación
13			+ 00001-0025742-11		7	Гайка М6 самоконтрящаяся	Self-locking nut M6	Ecrou autofreiné M6	S.Mutter M6	Tuerca M6 autoblocante
14			+ 00001-0009022-21		2	Болт М6х16	Bolt M6x16	Boulon M6x16	Schraube M6x16	Tornillo M6x16

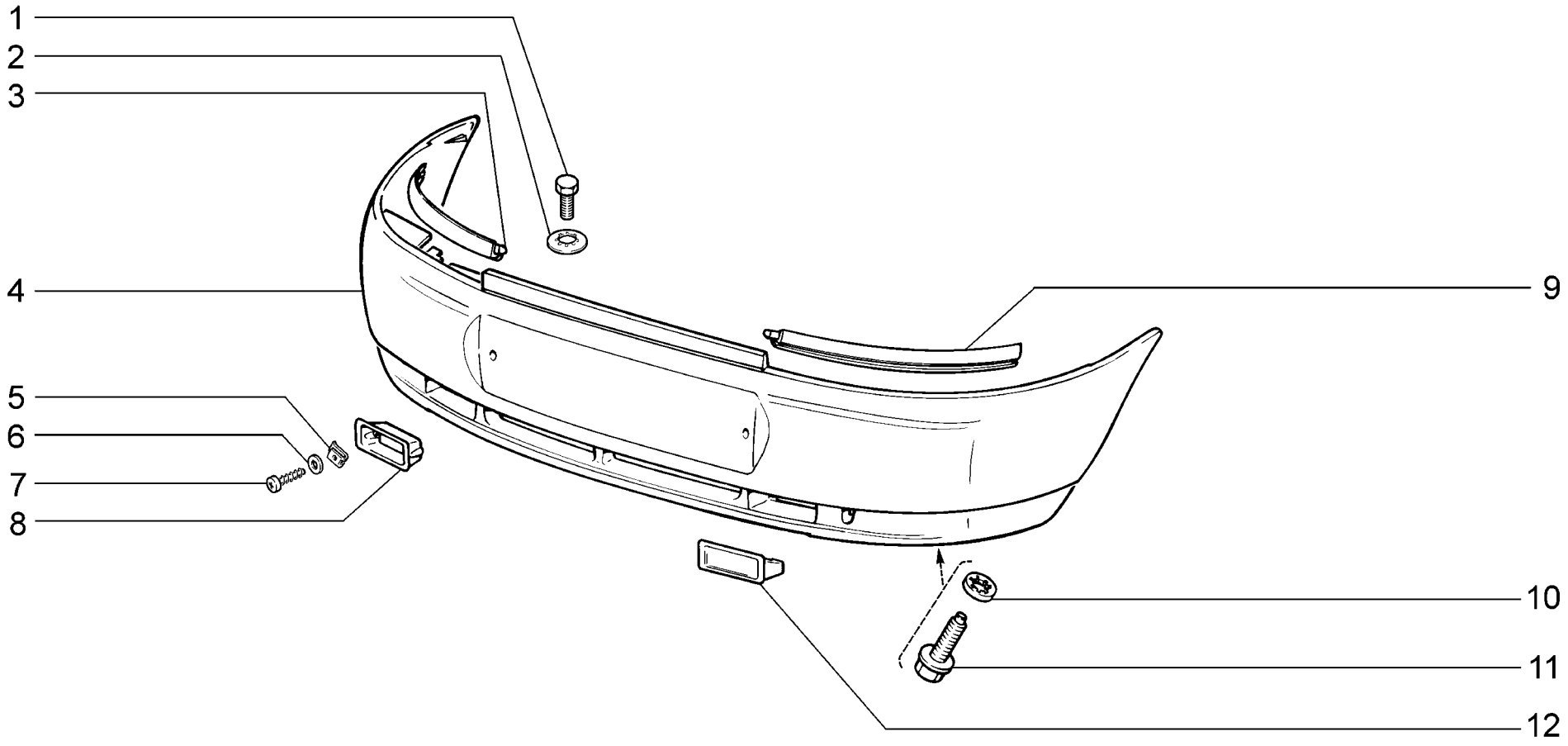

M430	**Бампер передний** **Front bumper** **Pare-chocs avant** **Stoßstange, vorne** **Paragolpes delantero**	**2110** **21101** **21101-01** **21101-02 (01)** **21101-51** **21101-52 (01)** **21102**	**21103** **21104** **21104-01** **21104-02 (01)** **21104-51** **21104-52 (01)** **2111**	**21112** **21112-01** **21112-02 (01)** **21112-51** **21112-52 (01)** **21113** **21114**	**21114-01** **21114-02 (01)** **21114-51** **21114-52 (01)** **2112** **21121** **21121-01**	**21121-02 (01)** **21121-51** **21121-52 (01)** **21124** **21124-01** **21124-02 (01)** **21124-51**	**21124-52 (01)**

п. It.	№ изв. Notif. N.	Дата Not.Data	Номер детали Part N.	Применяемость Application	Кол QTY	RUS Наименование	GB Description	F Désignation	D Benennung	E Denominación
1			+00001-0009024-21		2	Болт M6x20	Bolt M6x20	Boulon M6x20	Schraube M6x20	Tornillo M6x20
2			+00001-0025982-71		2	Шайба 6 стопорная	Lock washer 6	Rondelle d'arrêt 6	Sicherungsscheibe 6	Arandela 6 de fijación
3			+21100-8212652-00		1	Накладка фар правая	Headlight frame, RH	Applique de phares D	Scheinwerferauflage, rechts	Placa de faros der.
4			+21100-2803015-40	~	1	Бампер передний	Front bumper	Pare-chocs avant	Stoßfänger vorne	Parachoques delantero
4			+21110-2803012-42	~	1	Бампер передний	Front bumper	Pare-chocs avant	Stoßfänger vorne	Parachoques delantero
4			+21100-2803015-41	~	1	Бампер передний	Front bumper	Pare-chocs avant	Stoßfänger vorne	Parachoques delantero
5			+21010-8109137-00		4	Гайка пружинная	Spring nut	Bride à ressort	Federmutter	Tuerca elástica
6			+00001-0005193-01		4	Шайба 5	Washer 5	Rondelle 5	Scheibe 5	Arandela 5
7			+00001-0076716-01		4	Винт самонарезающий	Self-tapping screw	Vis taraudeuse	Blechschraube	Tornillo autorroscante
8			+21110-2803193-00	(01)	1	Облицовка подфарника левая	Sidelight shell, LH	Enjoliveur de feu de position G	Begrenzungsleuchtenabdeckrahmen links	Revestimiento izq.
8			+21110-2803192-00	(01)	1	Облицовка подфарника правая	Sidelight shell, RH	Enjoliveur de feu de position D	Begrenzungsleuchtenabdeckrahmen rechts	Revestimiento der.
9			+21100-8212653-00		1	Накладка фар левая	Headlight frame, LH	Applique de phares G	Scheinwerferauflage, links	Placa de faros izq.
10			+00001-0025984-70		2	Шайба 8 стопорная	Lock washer 8	Rondelle d'arrêt 8	Sicherungsscheibe 8	Arandela 8 de fijación
11			+21100-6810054-00		2	Болт M8	Bolt M8	Boulon M8	Schraube M8	Tornillo M8
12			+21110-2803103-00		1	Заглушка левая	LH plug	Obturateur G	Stopfen, links	Obturador izq.
12			+21110-2803102-00		1	Заглушка правая	RH plug	Obturateur D	Stopfen, rechts	Obturador der.

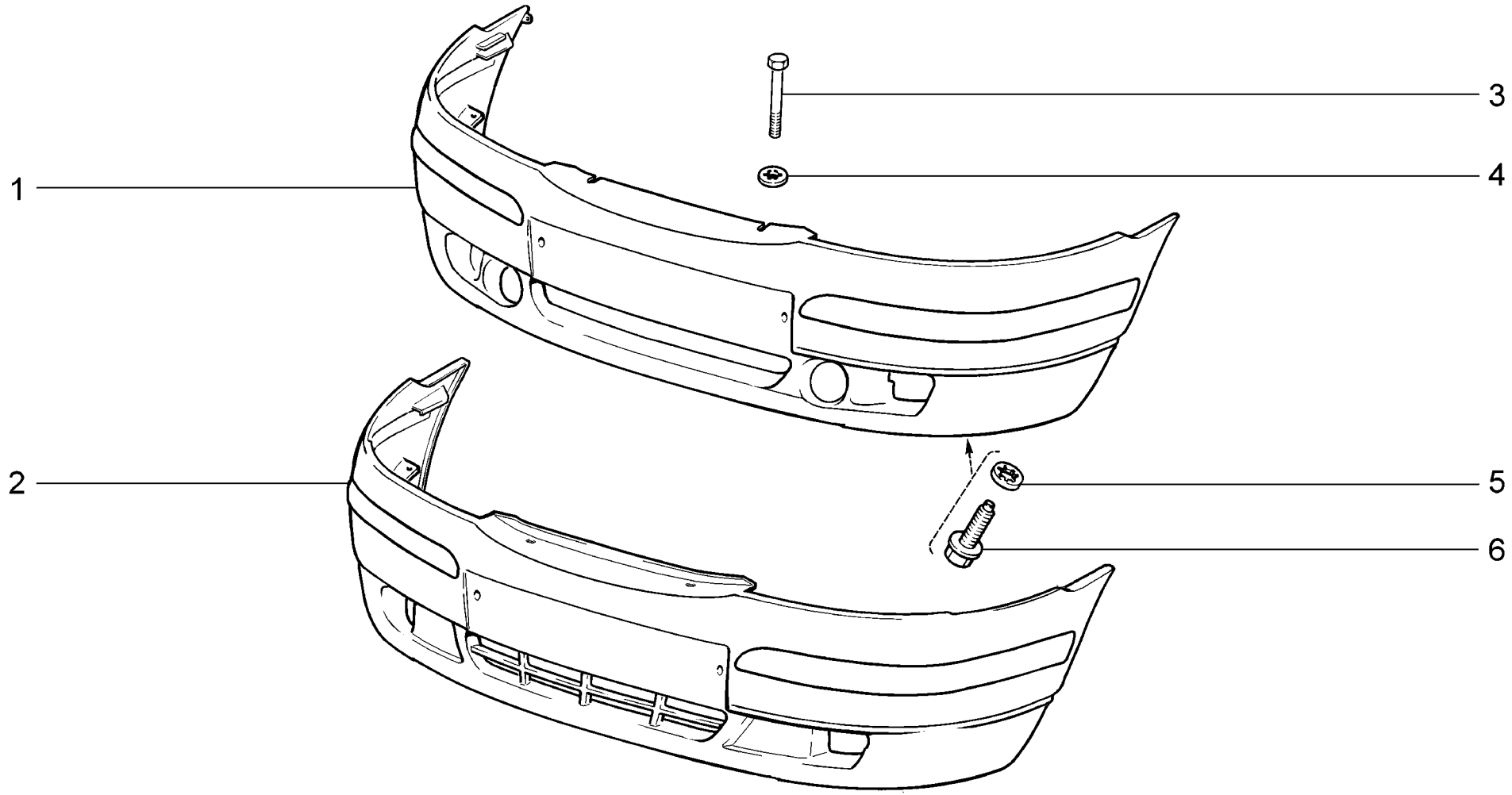

M431	**Бампер передний** **Front bumper** **Pare-chocs avant** **Stoßstange, vorne** **Paragolpes delantero**	**21104-03** **21104-53**

п. It.	№ изв. Notif. N.	Дата Not.Data	Номер детали Part N.	Применяемость Application	Кол QTY	RUS Наименование	GB Description	F Désignation	D Benennung	E Denominación
1			+ 21104-2803010-00	~	1	Бампер передний	Front bumper	Pare-chocs avant	Stoßfänger vorne	Parachoques delantero
1			+ 21104-2803012-00	~	1	Бампер передний грунтованный	Front bumper, primed	Pare-chocs avant apprêté	Stoßfänger vorne grundiert	Parachoques delantero con fondo
2			+ 21104-2803010-01	~	1	Бампер передний	Front bumper	Pare-chocs avant	Stoßfänger vorne	Parachoques delantero
3			+ 00001-0009030-21		2	Болт M6x35	Bolt M6x35	Boulon M6x35	Schraube M6x35	Tornillo M6x35
3			+ 00001-0009034-21		2	Болт M6x45	Bolt M6x45	Boulon M6x45	Schraube M6x45	Tornillo M6x45
4			+ 00001-0025995-71		2	Шайба 6 стопорная	Lock washer 6	Rondelle d'arrêt 6	Sicherungsscheibe 6	Arandela 6 de fijación
5			+ 00001-0025984-70		2	Шайба 8 стопорная	Lock washer 8	Rondelle d'arrêt 8	Sicherungsscheibe 8	Arandela 8 de fijación
6			+ 21100-6810054-00		2	Болт M8	Bolt M8	Boulon M8	Schraube M8	Tornillo M8

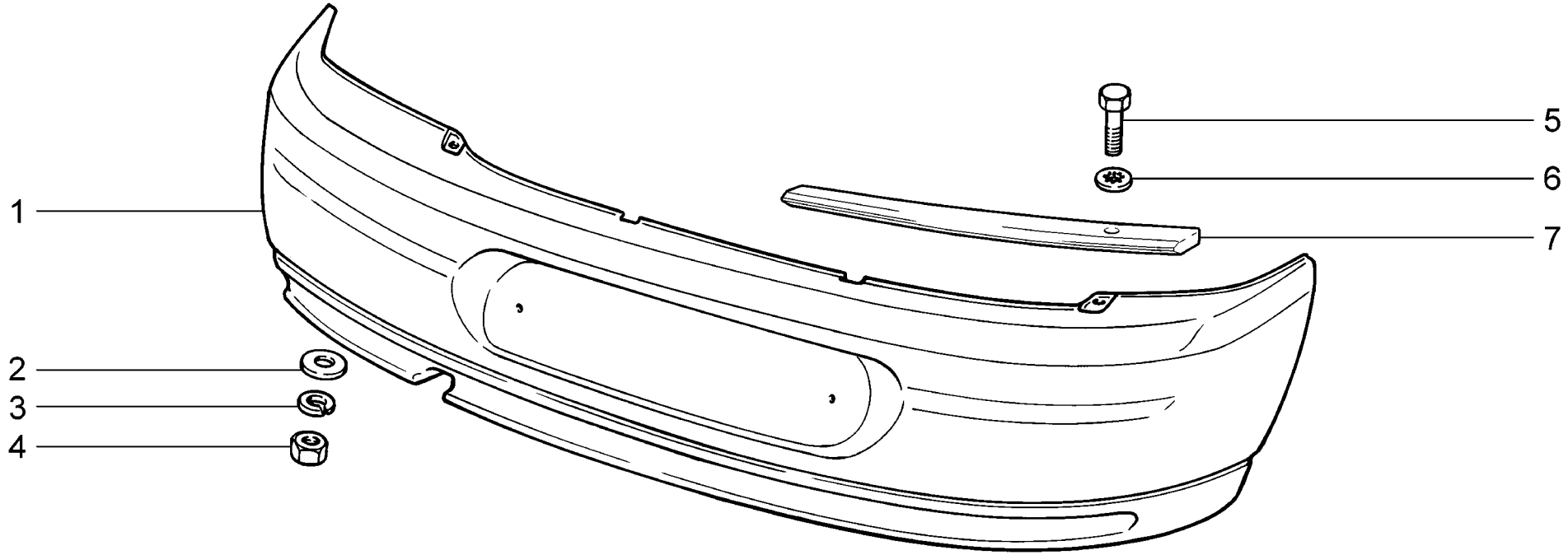

M440	**Бампер задний** **Rear bumper** **Pare-chocs arrière** **Stoßstange, hinten** **Paragolpes trasero**	**2110** **21101** **21101-01** **21101-02** **21101-51** **21101-52** **21102**	**21103** **21104** **21104-01** **21104-02** **21104-51** **21104-52** **2112 (01)**	**21121 (01)** **21121-01 (01)** **21121-02 (01)** **21121-51 (01)** **21121-52 (01)** **21124 (01)** **21124-01 (01)**	**21124-02 (01)** **21124-51 (01)** **21124-52 (01)**

п. It.	№ изв. Notif. N.	Дата Not.Data	Номер детали Part N.	Применяемость Application	Кол QTY	RUS Наименование	GB Description	F Désignation	D Benennung	E Denominación
1			+ 21100-2804015-40	~	1	Бампер задний	Rear bumper	Pare-chocs arrière	Stoßfänger hinten	Parachoques trasero
1			+ 21100-2804015-41	~	1	Бампер задний	Rear bumper	Pare-chocs arrière	Stoßfänger hinten	Parachoques trasero
1			+ 21100-2804012-71	~	1	Бампер задний	Rear bumper	Pare-chocs arrière	Stoßfänger hinten	Parachoques trasero
1			+ 21100-2804012-72	~	1	Бампер задний	Rear bumper	Pare-chocs arrière	Stoßfänger hinten	Parachoques trasero
1			+ 21120-2804012-01	~ (01)	1	Бампер задний	Rear bumper	Pare-chocs arrière	Stoßfänger hinten	Parachoques trasero
1			+ 21120-2804012-02	~ (01)	1	Бампер задний	Rear bumper	Pare-chocs arrière	Stoßfänger hinten	Parachoques trasero
2			+ 00001-0026406-01		2	Шайба 6	Washer 6	Rondelle 6	Scheibe 6	Arandela 6
3			+ 00001-0005164-70		2	Шайба 6 пружинная	Spring washer 6	Rondelle élastique 6	Federscheibe 6	Arandela 6 elástica
4			+ 00001-0058962-21		2	Гайка M6	Nut M6	Ecrou M6	Mutter M6	Tuerca M6
5			+ 00001-0009022-21		2	Болт M6x16	Bolt M6x16	Boulon M6x16	Schraube M6x16	Tornillo M6x16
6			+ 00001-0025995-71		2	Шайба 6 стопорная	Lock washer 6	Rondelle d'arrêt 6	Sicherungsscheibe 6	Arandela 6 de fijación
7			+ 21120-2804222-00		2	Вставка	Insert	Raccord	Einsatz	Inserción

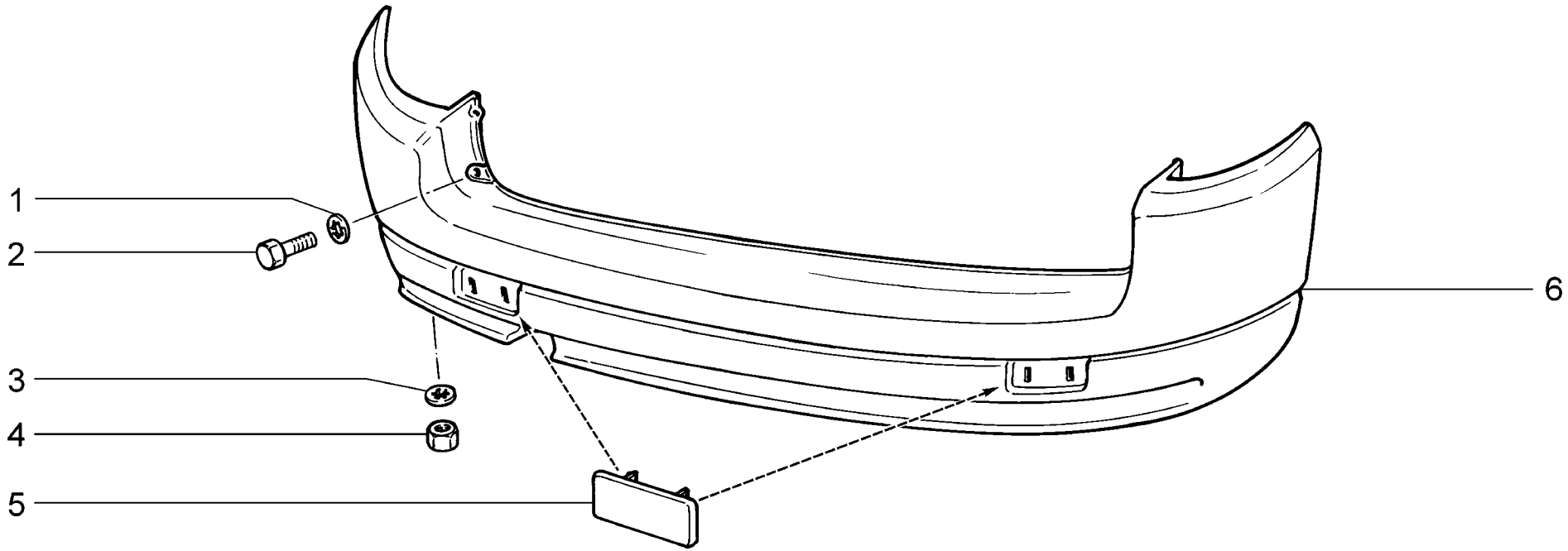

M441	**Бампер задний** **Rear bumper** **Pare-chocs arrière** **Stoßstange, hinten** **Paragolpes trasero**	**2111** **21112** **21112-01** **21112-02** **21112-51** **21112-52** **21113**	**21114** **21114-01** **21114-02** **21114-51** **21114-52**

п. It.	№ изв. Notif. N.	Дата Not.Data	Номер детали Part N.	Применяемость Application	Кол QTY	RUS Наименование	GB Description	F Désignation	D Benennung	E Denominación
1			+00001-0025995-71		2	Шайба 6 стопорная	Lock washer 6	Rondelle d'arrêt 6	Sicherungsscheibe 6	Arandela 6 de fijación
2			+21110-2804066-00		2	Болт крепления заднего бампера	Rear bumper securing bolt	Boulon de fixation de pare-chocs AR	Befestigungsschraube f. Stossfänger	Tornillo de fijación del parachoques trasero
3			+00001-0026406-01		2	Шайба 6	Washer 6	Rondelle 6	Scheibe 6	Arandela 6
4			+00001-0058962-21		2	Гайка M6	Nut M6	Ecrou M6	Mutter M6	Tuerca M6
5			+21110-3716139-00		1	Световозвращатель левый	Reflector, LH	Catadioptre G	Rückstrahler links	Catafaros izq.
5			+21110-3716138-00		1	Световозвращатель правый	Reflector, RH	Catadioptre D	Rückstrahler rechts	Catafaros der.
6			+21110-2804015-00	~	1	Бампер задний	Rear bumper	Pare-chocs arrière	Stoßfänger hinten	Parachoques trasero
6			+21110-2804015-30	~	1	Бампер задний	Rear bumper	Pare-chocs arrière	Stoßfänger hinten	Parachoques trasero
6			+21110-2804010-30	~	1	Бампер задний в сборе	Rear bumper assy	Pare-chocs arrière complet	Stoßfänger hinten komplett	Parachoques trasero en conjunto

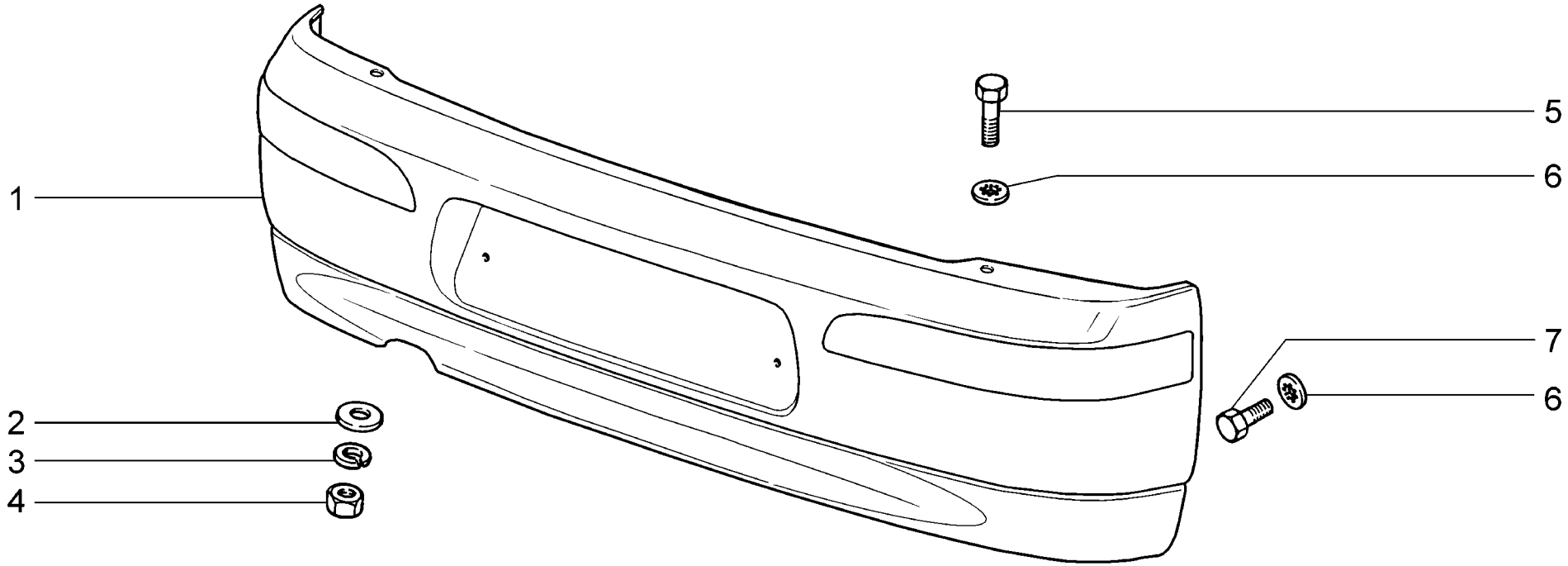

M442	**Бампер задний** **Rear bumper** **Pare-chocs arrière** **Stoßstange, hinten** **Paragolpes trasero**	**21104-03** **21104-53**

п. It.	№ изв. Notif. N.	Дата Not.Data	Номер детали Part N.	Применяемость Application	Кол QTY	RUS Наименование	GB Description	F Désignation	D Benennung	E Denominación
1			+ 21104-2804012-01	~	1	Бампер задний в сборе	Rear bumper assy	Pare-chocs arrière complet	Stoßfänger hinten komplett	Parachoques trasero en conjunto
1			+ 21104-2804012-10	~	1	Бампер задний	Rear bumper	Pare-chocs arrière	Stoßfänger hinten	Parachoques trasero
2			+ 00001-0026250-01		2	Шайба 6	Washer 6	Rondelle 6	Scheibe 6	Arandela 6
3			+ 00001-0005164-70		2	Шайба 6 пружинная	Spring washer 6	Rondelle élastique 6	Federscheibe 6	Arandela 6 elástica
4			+ 00001-0058962-21		2	Гайка M6	Nut M6	Ecrou M6	Mutter M6	Tuerca M6
5			+ 00001-0009026-21		2	Болт M6x25	Bolt M6x25	Boulon M6x25	Schraube M6x25	Tornillo M6x25
6			+ 00001-0025995-71		8	Шайба 6 стопорная	Lock washer 6	Rondelle d'arrêt 6	Sicherungsscheibe 6	Arandela 6 de fijación
7			+ 00001-0009022-21		6	Болт M6x16	Bolt M6x16	Boulon M6x16	Schraube M6x16	Tornillo M6x16

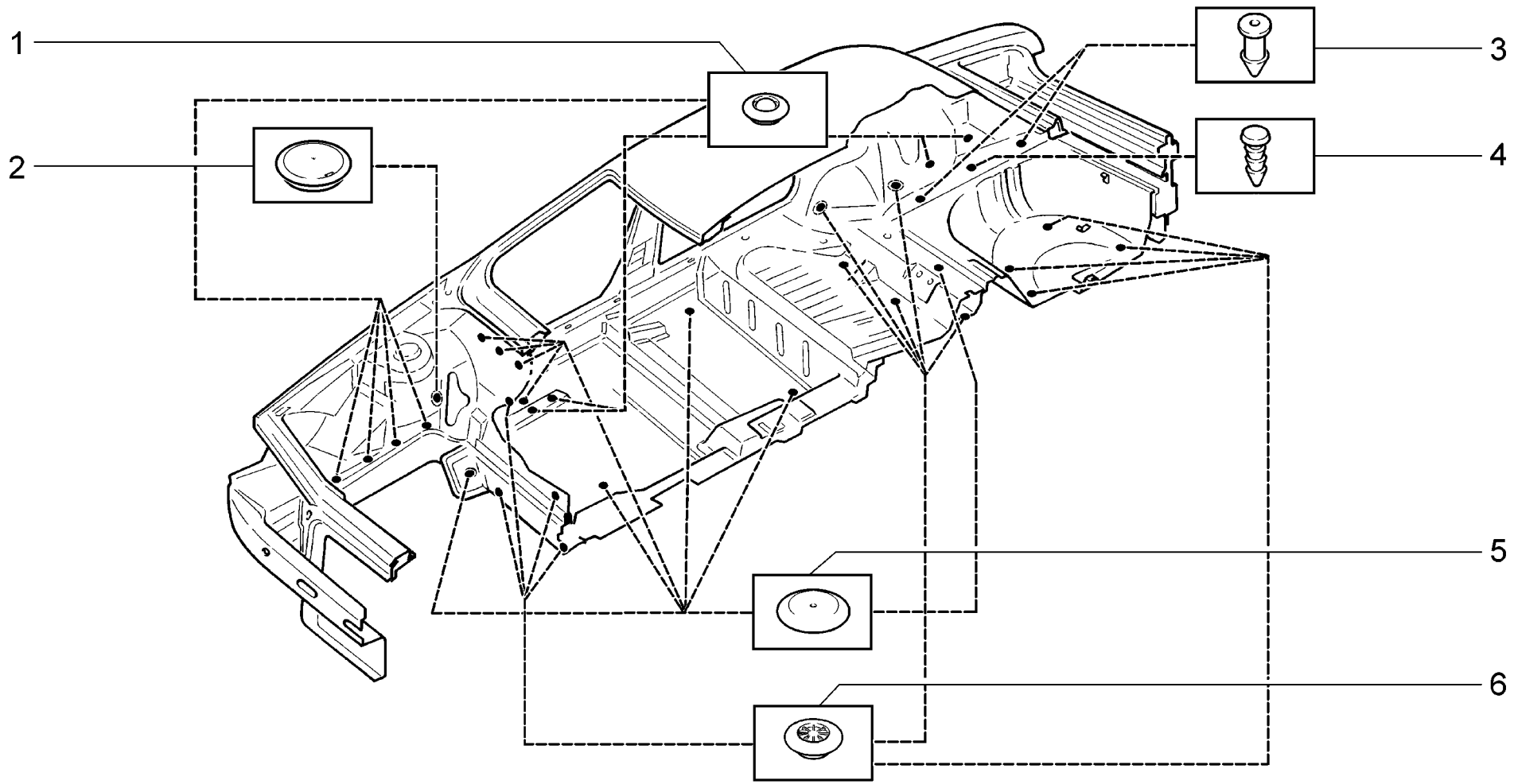

T100	**Схема установки заглушек** **Plug Layout** **Schéma d'emplacement des obturateurs** **Anordnung der Verschlußstopfen** **Esquema de instalaición de obturadores**	2110 21101 21101-01 21101-02 21101-51 21101-52 21102	21103 21104 21104-01 21104-02 21104-03 21104-51 21104-52	21104-53 2111 21112 21112-01 21112-02 21112-51 21112-52	21113 21114 21114-01 21114-02 21114-51 21114-52 2112	21121 21121-01 21121-02 21121-51 21121-52 21124 21124-01	21124-02 21124-51 21124-52

п. It.	№ изв. Notif. N.	Дата Not.Data	Номер детали Part N.	Применяемость Application	Кол QTY	RUS Наименование	GB Description	F Désignation	D Benennung	E Denominación
1			+21100-5007096-00		16	Заглушка	Plug	Obturateur	Stopfen	Obturador
2	06648	->06.05	+21080-8403276-00		2	Заглушка брызговика	Inner wing plug	Obturateur de demi-bloc avant	Stopfen	Obturador
2	6648	06.05->	+21140-5007096-00		2	Заглушка	Plug	Obturateur	Stopfen	Obturador
3			+00001-0045664-80		4	Кнопка	Retainer	Bouton	Druckknopf	Botón
4			+00001-0045672-80		2	Кнопка	Retainer	Bouton	Druckknopf	Botón
5			+21100-5007090-00		10	Заглушка	Plug	Obturateur	Stopfen	Obturador
6			+21100-5107092-00		20	Заглушка	Plug	Obturateur	Stopfen	Obturador

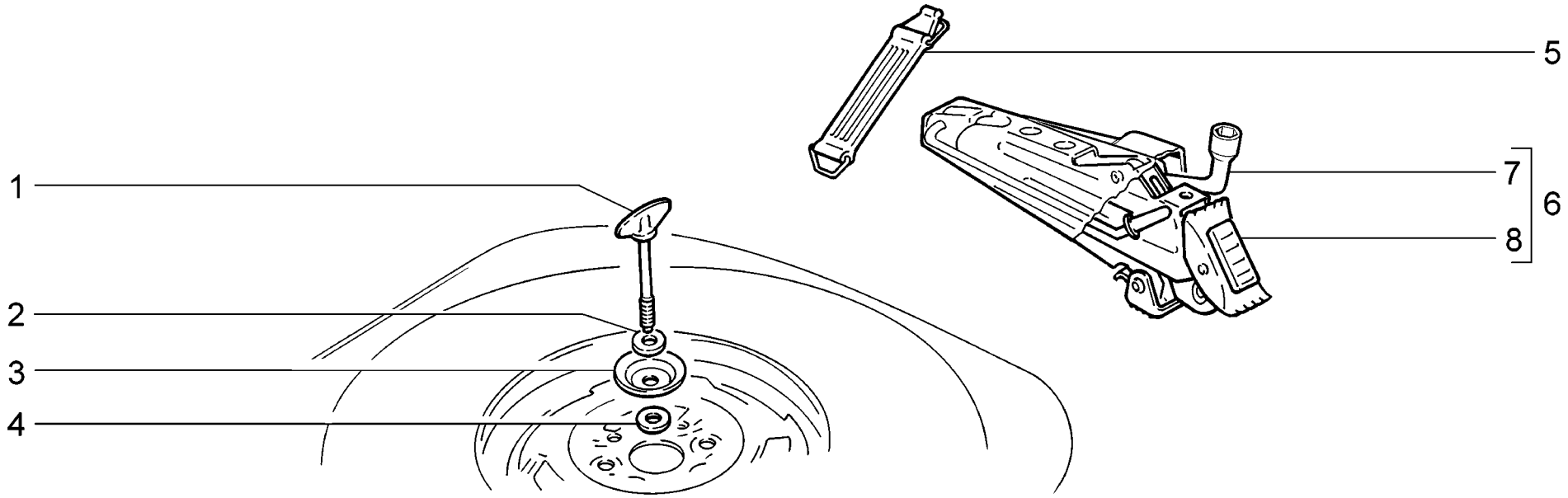

Y100	**Инструмент шофёрский** **Driver's tools** **Outillage de bord** **Fahrerwerkzeug** **Herramientas del conductor**	**2110** **21101** **21101-01** **21101-02** **21101-51** **21101-52** **21102**	**21103** **21104** **21104-01** **21104-02** **21104-03 (01)** **21104-51** **21104-52**	**21104-53 (01)** **2111** **21112** **21112-01** **21112-02** **21112-51** **21112-52**	**21113** **21114** **21114-01** **21114-02** **21114-51** **21114-52** **2112**	**21121** **21121-01** **21121-02** **21121-51** **21121-52** **21124** **21124-01**	**21124-02** **21124-51** **21124-52**

п. It.	№ изв. Notif. N.	Дата Not.Data	Номер детали Part N.	Применяемость Application	Кол QTY	RUS Наименование	GB Description	F Désignation	D Benennung	E Denominación
1			+ 21100-3105042-00		1	Винт запасного колеса	Screw, spare wheel	Vis de roue de secours	Schraube f. Reserverad	Tornillo rueda de recambio
2			+ 00001-0026468-01		1	Шайба 10	Washer 10	Rondelle 10	Scheibe 10	Arandela 10
3			+ 21100-3105062-00		1	Диск	Disc	Disque	Scheibe	Disco
4			+ 21020-3105064-00		1	Кольцо	Ring	Bague	Ring	Anillo
5			+ 21010-3901350-00		1	Ремень	Belt	Sangle	Halteband	Correa
6			+ 21100-3913200-00	~	1	Домкрат и ключ	Jack and wheel brace	Cric et clé	Wagenheber und Radmutterschlüssel	Gato y llave
6			+ 21110-3913200-00	~	1	Домкрат и ключ	Jack and wheel brace	Cric et clé	Wagenheber und Radmutterschlüssel	Gato y llave
7			+ 21100-3901102-00		1	Ключ 19	Spanner 19	Clé 19	Spanner 19	Llave 19
8			+ 21100-3913210-02	~	1	Домкрат	Jack	Cric	Wagenheber	Gato
8			+ 21110-3913210-00	~	1	Домкрат	Jack	Cric	Wagenheber	Gato

RUS ТАБЛИЦЫ
GB TABLES
F TABLEAUX
D TABELLEN
E TABLAS

Шпилька
Stud
Goujon
Gewindestifte
Esparrago

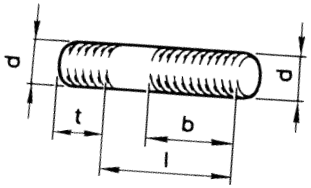

№	mm			
	d	t	l	b
00001-0015000-21	M6	9	12	9
00001-0015001-21	M6	9	14	11
00001-0015003-21	M6	9	18	15
00001-0034495-30	M10x1,25	15	25	22,1
00001-0035166-21	M8	12	16	13
00001-0035168-30	M8	12	20	16,1
00001-0035170-30	M8	12	25	22
00001-0035174-21	M8	12	40	24,1
00001-0035175-11	M8	12	45	24,1
00001-0035408-21	M6	12	14	11
00001-0035412-21	M6	12	22	19,5
00001-0035418-11	M6	14,5	45	19,5
00001-0035433-21	M8	16	20	17
00001-0035434-21	M8	16	28	24,1
00001-0035435-21	M8	16	25	22
00001-0035436-21	M8	16	30	24,1
00001-0035437-21	M8	16	35	24,1
00001-0035438-31	M8	16	40	24,1
00001-0035441-21	M8	16	55	24,1
00001-0035443-21	M8	16	65	24,1
00001-0035446-21	M8	16	80	24,1
00001-0035461-21	M10x1,25	20	20	17
00001-0035462-21	M10x1,25	20	22	19
00001-0035464-21	M10x1,25	20	28	25
00001-0035465-31	M10x1,25	20	30	27
00001-0035528-21	M12x1,25	24	50	29

Болт с шестигранной головкой
Hex head bolt
Boulon à tête six pans
Sechskantschraube
Tornillo de cabeza hexagonal

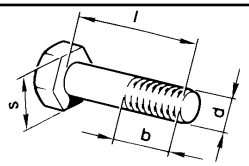

№	mm			
	d	l	b	s
00001-0009020-21	M6	12	12	10
00001-0009021-21	M6	14	14	10
00001-0009022-21	M6	16	16	10
00001-0009024-21	M6	20	20	10
00001-0009026-21	M6	25	20,5	10
00001-0009028-21	M6	30	20,5	10
00001-0009030-21	M6	35	20,5	10
00001-0009034-21	M6	45	20,5	10
00001-0009776-11	M5	12	12	8
00001-0009778-21	M5	16	16	8
00001-0012347-21	M10x1,25	45	29,1	17
00001-0013069-21	M10x1,25	30	30	17
00001-0013070-21	M10x1,25	40	29,1	17
00001-0013438-30	M10x1,25	50	29,1	17
00001-0042343-30	M10x1,25	65	25	17
00001-0055404-33	M12x1,25	30	30	19
00001-0055409-31	M2x1,25	55	33,8	19
00001-0055410-21	M12x1,25	60	33,1	19
00001-0055412-31	M12x1,25	70	33,1	19
00001-0055413-21	M12x1,25	75	33,1	19
00001-0059707-21	M10x1,25	25	25	17
00001-0059713-21	M10x1,25	75	28,1	17
00001-0060426-31	M8	35	17,1	13
00001-0060430-21	M8	12	12	13
00001-0060432-21	M8	16	16	13
00001-0060436-21	M8	25	25	13
00001-0060438-21	M8	30	25,1	13
00001-0060439-21	M8	35	25,1	13
00001-0060440-21	M8	40	25,1	13
00001-0060442-21	M8	50	23,8	13
00001-0060444-21	M8	60	25,1	13

Болт с заострённым концом
Taper point bolt
Boulon à bout pointu
Schraube mit Spitzkuppe
Tornillo de cabeza cónica

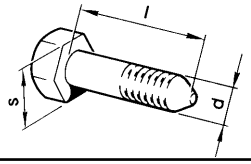

№	mm		
	d	l	s
00001-0061429-21	M12x1,25	80	19

Болт с пружинной шайбой
Bolt with spring washer
Boulon avec rondelle élastique
Schraube mit Federring
Tornillo con arandela elastica

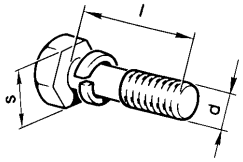

№	mm		
	d	l	s
00001-0038200-21	M5	10	8
00001-0038240-11	M6	10	10
00001-0038241-11	M6	12	10
00001-0038242-11	M6	14	10
00001-0038246-11	M6	25	10
00001-0038255-21	M8	14	13

Болт с зубчатым буртиком
Bolt with serrated collar
Boulon à collet denté
Zahnbundschraube
Tornillo con cuello dentado

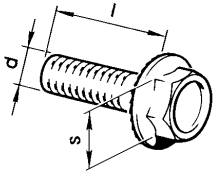

№	mm		
	d	l	s
00001-0038331-71	M5	10	8
00001-0038360-21	M6	12	10
00001-0038364-01	M6	16	10
00001-0038381-21	M8	20	13

Винт с потайной головкой и крестообразным шлицем
Countersunk-head phillips screws
Vis à tête noyée et empreinté en croix
Senkkreuzschlitzschraube
Tornillos de cabeza perdida y ranura en cruz

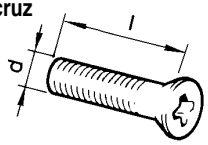

№	mm	
	d	l
00001-0033037-11	M8	25

Винт с цилиндрической головкой и крестообразным шлицем
Fillister-head phillips screw
Vis à tête cylindrique et empreinté en croix
Zylinderkopf-Kreuzschraube
Tornillo con cabeza cilindrica y ranuras en cruz

№	mm	
	d	l
00001-0032719-01	M4	10
00001-0032726-01	M4	25
00001-0032739-01	M5	10
00001-0032740-01	M5	12
00001-0032742-01	M5	16
00001-0032744-01	M5	20
00001-0032748-01	M5	30
00001-0032759-01	M6	10
00001-0032760-01	M6	12
00001-0032764-01	M6	20
00001-0032773-11	M6	55
00001-0032775-07	M6	65

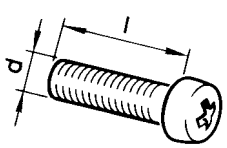

Винт с полупотайной головкой и крестообразным шлицем
Semi-countersunk-head phillips screw
Vis à tête semi-noyée et empreinté en croix
Kreuzschlitzschraube mit Halbversenkkopf
Tornillo de cabeza semi-perdida y ranura en cruz

№	mm	
	d	l
00001-0033092-01	M4	16
00001-0033094-01	M4	20
00001-0033112-01	M5	20
00001-0033129-01	M6	14

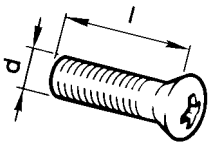

Винт установочный с цилиндрическим концом
Flat-point headless set screw
Vls de calage à bout cylindrique
Stellschraube mit Ansatzkuppe
Tornillo posicionadores con punta cilindrica

№	mm	
	d	l
00001-0037463-30	M6	10

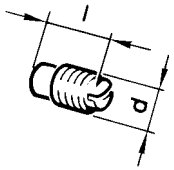

Винт самонарезающий с цилиндрической головкой и крестообразным шлицем
Fillister-head self-tapping phillips screw
Vis taraudeuse à tête cylindrique et empreinté en croix
Kreuzblechschraube mit Zylinderkopf
Tornillo autorroscante de cabeza cilindrica y ranuras en cruz

№	mm	
	d	l
00001-0076690-01	3,6	9,5
00001-0076691-01	3,6	12,7
00001-0076692-01	3,6	15,9
00001-0076697-05	3,6	38,1
00001-0076699-01	4,3	6,4
00001-0076700-01	4,3	9,5
00001-0076701-01	4,3	12,7
00001-0076702-01	4,3	15,9
00001-0076703-07	4,3	19,0
00001-0076705-07	4,3	25,4
00001-0076706-01	4,3	31,8
00001-0076710-01	4,9	9,5
00001-0076711-01	4,9	12,7
00001-0076712-01	4,9	15,9
00001-0076713-07	4,9	19,0
00001-0076716-07	4,9	31,8
00001-0076717-07	4,9	38,1

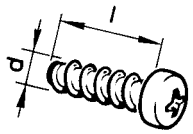

Винт самонарезающий с полупотайной головкой и крестообразным шлицем
Semi-countersunk-head self-tapping phillips screws
Vis taraudeuse à tête semi-noyée et empreinté en croix
Kreuzschlitz-Blechschraube mit Halbversenkkopf
Tornillo autorroscantes de cabeza semiperdida ranuras en cruz

№	mm	
	d	l
00001-0076787-01	3,6	9,5
00001-0076788-01	3,6	12,7
00001-0076790-01	3,6	19,0
00001-0076793-01	3,6	31,8
00001-0076796-07	4,3	12,7
00001-0076797-01	4,3	15,9
00001-0076806-01	4,9	19,0
00001-0076824-01	5,6	25,4

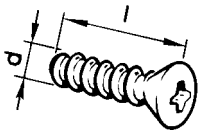

Винт самонарезающий с шестигранной головкой и буртиком
Hex-head self-tapping screw with collar
Vis taraudeuse à tête six pans et à collet
Sechskant-Bundblechschraube
Tornillo autorroscante de cabeza cilindrica y ranuras en cruz

№	mm		
	d	l	s
00001-0076787-01	5,6	16	8

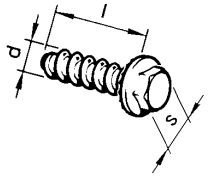

Гайка квадратная
Square nut
Ecrou carré
Vierkantmutter
Tuerca cuadrada

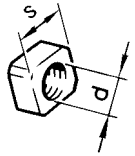

№	mm	
	d	s
00001-0040893-11	M6	10

Гайка глухая
Blind nut
Escru borgne
Hutmutter
Tuerca ciega

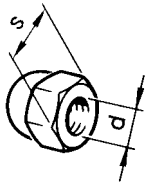

№	mm	
	d	s
00001-0040545-12	M6	10

Гайка шестигранная с пояском для законтривания
Hex nut with locking collar
Ecrou six pans à collerette de freinage
Sechskantmutter mit Sicherungsbund
Tuerca hexagonale con cuello de retención

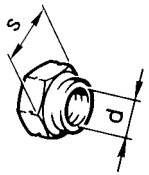

№	mm	
	d	s
00001-0040442-71	M20x1,5	30

Гайка шестигранная с зубчатым буртиком
Hex nut with serrated collar
Ecrou six pans à collet denté
Sechskantmutter mit Zahnbund
Tuerca hexagonales con cuello dentado

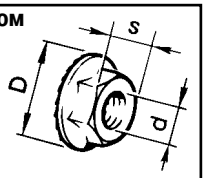

№	mm		
	d	D	s
00001-0038318-01	M5	11,4	8
00001-0038320-01	M6	14,0	10
00001-0038321-01	M6	16,7	10
00001-0038322-01	M8	18,25	13

Гайка шестигранная
Hex nut
Ecrous à six pans
Sechskantmutter
Tuerca hexagonales

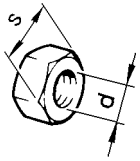

№	mm	
	d	s
00001-0021647-11	M10x1,25	17
00001-0058962-11	M6	10
00001-0058964-11	M5	8
00001-0061008-11	M8	13
00001-0061015-11	M12x1,25	19

Гайка шестигранная низкая
Thin hex nut
Ecrou bas à six pans
Sechskant-Flachmutter
Tuerca hexagonales bajas

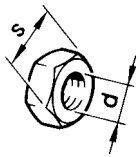

№	mm	
	d	s
00001-0007259-11	M6	10
00001-0007940-11	M4	7
00001-0061023-11	M8	13

Гайка шестигранная самоконтрящаяся с нейлоновым кольцом
Self-locking hex nut with nylon ring
Ecrou six pans autofreiné à bague de nylon
Sechskant-Sicherungsmutter mit Nylon-Ring
Tuerca hexagonales autorretendoras con anillo de nailon

№	mm	
	d	s
00001-0025741-11	M5	8
00001-0025742-11	M6	10
00001-0025745-11	M10x1,25	17
00001-0025749-21	M16x1,5	24
00001-0061041-11	M8	13
00001-0061050-11	M12x1,25	19

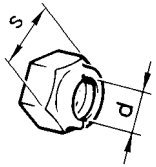

Шайба пружинная
Conical spring washer
Rondelle élastique conique
Federring
Arandela elástica cónica

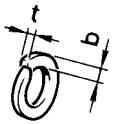

№	mm		
	d*	б	t
00001-0005164-70	6	2,5	1,8
00001-0005166-70	8	3,0	2,2
00001-0005168-70	10	3,0	2,5
00001-0005170-70	12	4,0	3,0
00001-0011953-70	4	1,2	0,9
00001-0011954-70	5	1,5	1,1

*Диаметр стержня
*Stem diameter
*Diamètre de la tige
*Schaftdurchmesser
*Diámetro del vástago

Шайба пружинная
Conical spring washer
Rondelle élastique conique
Federring
Arandela elástica cónica

00001-0041950-76

Шайба пружинная коническая
Conical spring washer
Rondelle élastique conique
Kegelfederring
Arandela elásticas cónicas

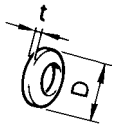

№	mm		
	d*	D	t
00001-0011977-73	6	12	1,2
00001-0011980-73	8	15	1,8
00001-0011981-73	8	22	2,5
00001-0011983-73	10	20	2,7

*Диаметр стержня
*Stem diameter
*Diamètre de la tige
*Schaftdurchmesser
*Diámetro del vástago

Шайба стопорная с зубьями под винты с потайной и полупотайной головкой с углом 90°
90°-external lockwasher for countersunk and semi-countersunk-head screws
Rondelle d'arrêt à dentures pour vis à tête noyée et semi-noyée ayant l'angle de 90°
Verzahnter Sicherungsblech für Versenk- und Halbversenkkopfschrauben mit Öffnungswinkel 90°
Arandela de retención con dientes para tornillos de cabeza perdida con ángulo de 90°

№	d*, mm
00001-0026066-71	4
00001-0026068-71	6
00001-0026069-70	8

*Диаметр стержня
*Stem diameter
*Diamètre de la tige
*Schaftdurchmesser
*Diámetro del vástago

Шайба
Washer
Rondelle
Scheibe
Arandela

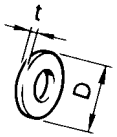

№	mm		
	d*	D	t
00001-0002570-60	16	22	1,5
00001-0002800-60	14	20	1,5
00001-0005192-01	4	9	0,8
00001-0005193-01	5	10	1,0
00001-0005194-01	6	12	1,5
00001-0005195-01	7	13	1,5
00001-0005196-01	8	17	2,0
00001-0005200-01	12	22	3,0
00001-0026250-01	6	20	2,0
00001-0026297-01	10	19	3,0
00001-0026378-01	5	12	1,0
00001-0026381-01	5	14	1,0
00001-0026386-01	10	18	2,0
00001-0026397-01	6	11	1,0
00001-0026406-01	6	25	2,0
00001-0026427-01	8	12	1,0
00001-0026437-01	6	18	1,5
00001-0026444-01	6	15	1,0
00001-0026462-01	8	35	3,0
00001-0026467-01	8	20	2,0
00001-0026468-01	10	25	2,0
00001-0026470-01	8	25	2,5
00002-0020413-61	8	20	3,0
00002-0037674-91	10	30	3,0

*Диаметр стержня
*Stem diameter
*Diamètre de la tige
*Schaftdurchmesser
*Diámetro del vástago

Шайба специальная
Special washer
Rondelle spéciale
Sonderscheibe
Arandela especial

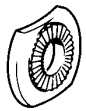

00001-0011974-73

Шайба волнистая
Waved washer
Rondelle ondulée
Wellenscheibe
Arandela onduladas

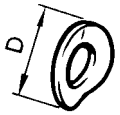

№	mm	
	d*	D
00001-0026012-71	6	12
00001-0026013-71	8	17
00001-0026014-73	10	21

*Диаметр стержня
*Stem diameter
*Diamètre de la tige
*Schaftdurchmesser
*Diámetro del vástago

Шайба пружинная
Spring washer
Rondelle élastique
Federring
Arandela elásticas

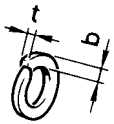

№	mm		
	d*	b	t
00001-0005164-70	6	2,5	1,8
00001-0005166-70	8	3,0	2,2
00001-0005168-70	10	3,0	2,5
00001-0005170-70	12	4,0	3,0
00001-0011953-70	4	1,2	0,9
00001-0011954-70	5	1,5	1,1

*Диаметр стержня
*Stem diameter
*Diamètre de la tige
*Schaftdurchmesser
*Diámetro del vástago

Шайба стопорная эластичная с внутренними зубьями
Elastic internal lockwashers
Rondelle d'arrêt élastique à denture intérieure
Elastischer Sicherungsblech mit Innenverzahnung
Arandelas elasticas de fijación con dentado interior

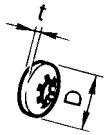

№	mm		
	d*	D	t
00001-0025980-71	4	11	0,6
00001-0025981-71	5	18	0,8
00001-0025982-71	6	16	0,9
00001-0025983-71	8	16	0,9
00001-0025984-71	8	22	1,2
00001-0025990-71	6	14	0,7
00001-0025991-71	5	12	0,8
00001-0025995-71	6	18	1,0

*Диаметр стержня
*Stem diameter
*Diamètre de la tige
*Schaftdurchmesser
*Diámetro del vástago

Шайба стопорная с внутренними зубьями
Internal lockwashers
Rondelle d'arrêt à denture intérieure
SIcherungsblech mit Innenverzahnung
Arandelas de fijación con dentado interior

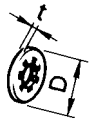

№	mm		
	d*	D	t
00001-0026051-71	4	8,4	0,5
00001-0026052-70	5	9,4	0,6
00001-0026053-70	6	11,3	0,7
00001-0026055-70	8	14,3	0,8

*Диаметр стержня
*Stem diameter
*Diamètre de la tige
*Schaftdurchmesser
*Diámetro del vástago

Шайба стопорная с зубьями
Lockwasher
Rondelle d'arrêt à denture
Sicherungsblech mit Verzahnung
Arandela de fijación con dentado

00001-0026085-70

Шайба стопорная с наружными зубьями
External lockwasher
Rondelle d'arrêt à denture extérieure
Sicherungsblech mit Aussenverzahnung
Arandela de fijación con dentado exterior

№	d*, mm
00001-0006154-71	6

*Диаметр стержня
*Stem diameter
*Diamètre de la tige
*Schaftdurchmesser
*Diámetro del vástago

Заглушка сферическая
Expansion plug
Obturateur sphérique
Kugelverschlußstopfen
Obturador esferico

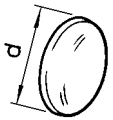

№	d, mm
0001-0001586-0116	

Заглушка чашечная
Cup stoppers
Obturateur à cuvette
Schalenartige Verschlussstopfen
Obturador de taza

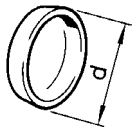

№	d, mm
00001-0043282-01	10
00001-0043288-01	22
00001-0043291-01	30
00001-0043292-01	36
00001-0043299-01	40

Пробка резиновая
Rubber plug
Bouchon en caoutchouc
Verschlußstopfen aus Gummi
Obturador

00001-0045672-80

00001-0045664-80

Кольцо упорное эксцентрическое
Eccentric retaining ring
Bague de butée excentrique
Anschlag-Exzenterring
Anillo de tope excentrico

ç‡ÛÊÌÓÂ
External
Extérieure
Außen
Exterior

№	d*, mm
00001-0010664-76	16

* Диаметр вала
* Shaft diameter
* Diamètre d'arbre
* Welledurchmesser
* Diámetro del eje

Шплинт разводной
Cotter pin
Goupille fendue
Spreizsplinte
Clavija partidas

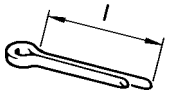

№	mm	
	d*	l
00001-0007342-01	2	15
00001-0007343-01	2	20
00001-0007346-01	3	30

*Диаметр отверстия
*Hole diameter
*Diamètre du trou
*Lochdurchmesser
*Diámetro del agujer

Скоба закрытая
Fastering clip
Etrier de fixation
Befestigungsbügel
Grapa de sujeción

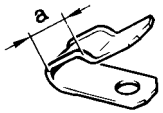

№	a, mm
00001-0001168-01	15,5
00001-0004181-01	6

Скоба для проводов
Clips for wires
Etrier pour câbles
Kabelschelle
Grapas para cables

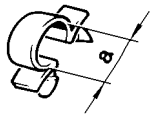

№	a, mm
00001-0045694-80	10
00001-0045696-80	12,5
00001-0045698-80	14,5
00001-0045699-80	16
00001-0045702-80	24

Скоба для винтов самонарезающих
Clip for self-tapping screws
Etrier pour vis taraudeuses
Bügel für Selbstschneidende Schrauben
Grapa para tornillos autorroscantes

00001-0041897-76

Скоба стопорная
Locking clip
Etrier d'arrêt
Sicherungsbügel
Grapa de fijación

№	d*, mm
00001-0010640-76	8

* Диаметр вала
* Shaft diameter
* Diamètre d'arbre
* Welledurchmesser
* Diámetro del eje

Скоба зажимная
Fastening clip
Étrier de serrage
Klammer
Cappa de pression

№	a, mm
00001-0041843-71	2,5
00001-0041844-71	3,2

Хомут ленточный облегченный
Lightened band clamp
Collier à ruban allégés
Bandbügel in Leichtbauweise
Abrazadera de cinta aligeradas

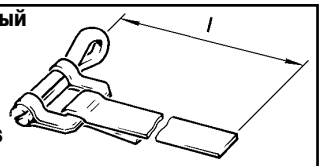

№	mm	
	d*	l
00001-0002919-90	25	201
00001-0002921-90	55	396
00001-0021700-90	16	138

*Диаметр шланга
*Hose dia
*Diamètre du tuyau flexible
*Schlauchdurchmesser
*Diámetro de manguera

Хомут для резиновых шлангов
Clamp for rubber hoses
Collier pour tuyaux en caoutchouc
Gummischlauch-Spannbügel
Abrazadera para mangueras de goma

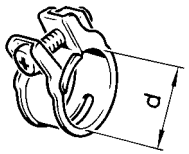

№	d, mm
00001-0001685-90	12
00001-0001687-90	15,5
00001-0001689-90	22
00001-0001709-90	9,5

Зажим
Clip
Pince
Clips
Clip

00001-0041833-71

Хомут
Clamp
Collier
Bandschelle
Abrazadera

№	l, mm
00001-0045676-80	84,5
00001-0045677-80	126,5
00001-0045679-80	75,5

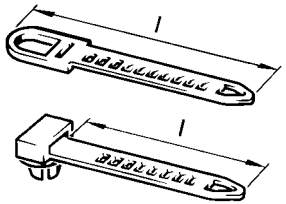

Кольцо уплотнительное
Sealing ring
Baque d'étanchéité
Dichtungsring
Anilo de empaquetadura

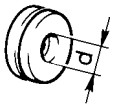

№	d, mm
00001-0003964-80	14

Прокладка
Gasket
Joint
Dichtung
Junta

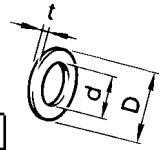

№	mm		
	d	D	t
00001-0002844-60	10,2	16	1,5

Застежка
Closure button
Agrafe
Knopf
Fijador

00001-0020198-05

Головка застежки
Closure head
Tête d'agrafe
Knopfkopf
Cabeza del fijador

00001-0020199-01

Корпус застежки
Closure
Corps d'agrafe
Knopfgehäuse
Cuerpo del fijador

00001-0020191-01

Лампа
Lamp
Ampoule
Lampe
Lampara

00001-0041423-90 4W

00001-0041481-90 21W

RUS АРМАТУРА ЖГУТОВ ПРОВОДОВ

GB WIRE HARNESS ACCESSORIES

F ACCESSOIRES DES FAISCEAUX DE CABLES

D KABELSTRÄNGEZUBEHÖR

E GUARNICIONES DE MAZO DE CABLES

Хомут
Clamp
Collier
Bandschelle
Abrazadera

№	l, mm
21150-3724321-00	150
21100-3724321-00	102
21100-3724308-00	220
00001-0045679-80	75,5
00001-0045676-80	84,5
00001-0045677-80	126,5

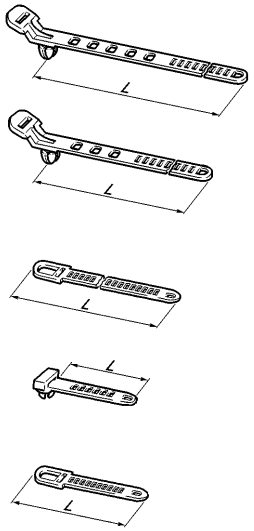

Скоба
Fastering
Etrier
Befestigungsbügel
Grapa

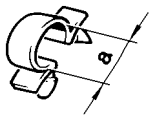

№	a, mm
00001-0045694-80	10
00001-0045696-80	12
00001-0045698-80	14
00001-0045699-80	16
00001-0045701-80	20
00001-0045702-80	24

Уплотнитель
Seal
Joint d'étanchéité
Dichtungsprofil
Empaquetadura

21010-3724118-00

21030-3724128-10

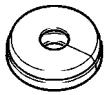

21030-3724197-00

21080-3724317-00

21082-3724118-00

21100-3724118-00

Колпачок защитный
Protective cap
Capuchon de protection
Gummimanschette
Casquete

21080-3724182-00

21010-3724177-00

Трубка защитная
Protective tube
Tube de protection
Schutzrohr
Tubo protector

21103-3724196-00

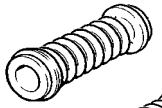

21103-3724195-00

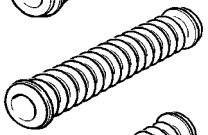

21110-3724195-00

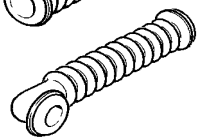

21080-3724195-10

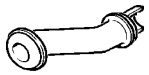

00001-0002499-80

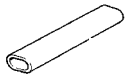

RUS САЛЬНИКИ
GB OIL SEALS
F GARNITURES D'ETANCHEITE
D DICHTRINGEN
E RETENES

Обозначение Designation Référence Bezeichnungen Designación	Размеры, мм Dimensions, mm Cotes, mm Maße, mm Dimensiones, mm	Эскиз Sketch Croquis Skizze Croquis	Место установки на автомобиле Where installed Emplacement sur la voiture Einbauort im PKW Instalatción en el automóvil	Количество Qty Q-té Stückzahl Cantidad
1	2	3	4	5
21010-1307013-00 21010-1307013-01 21010-1307013-02 21010-1307013-03	D=36,6 d=17,5 B=20,3	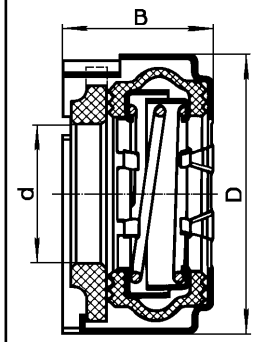	Насос водяной Water pump Pompe à eau Wasserpumpe Bomba de agua	1
21080-1307013-00	D=36,8 d=18,4 B=16,7	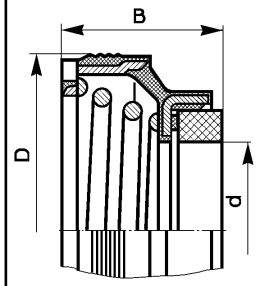		

1	2	3	4	5
21080-1005034-00 21080-1005034-01	D=42 d=28 B=7	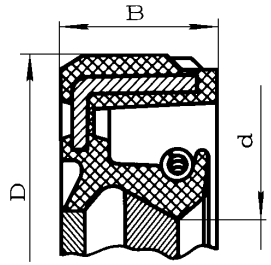	Передний конец коленчатого и распределительного валов Front end of crankshaft and camshaft Nez du vilebrequin et de l'arbre à cames Kurbel- und Nockenwellenstumpf, vorn Extremo delantero del cigüeñal y del árbol de levas	2; 3
21080-1005034-03	D=42 d=28 B=7	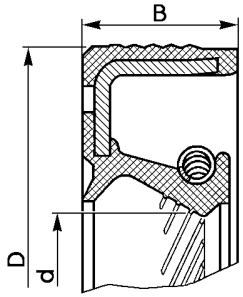		
21080-1005160-00 21080-1005160-01	D=100 d=80 B=10	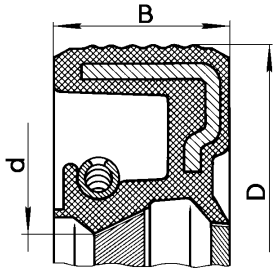	Задний конец коленчатого вала Rear end of crankshaft Queue du vilebrequin Kurbelwellenstumpf, hinten Extremo trasero del cigüeñal	1
21080-1005160-03	D=100 d=80 B=10	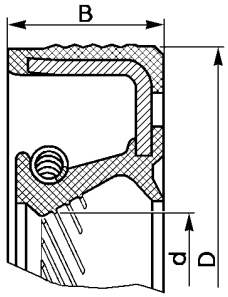		

1	2	3	4	5
21100-1701043-00 21100-1701043-01	D=45 d=25 B=9		Вал первичный коробки передач Gearbox clutch shaft Arbre primaire de la boîte de vitesses Getriebe-Eingangswelle Arbol primario de la caja de cambios	1
21080-1703042-01	D=30 d=16 B=7		Шток выбора передач Selector rod Tige de sélection des vitesses Gangschaltstange Barra de selección de las velocidades	1
21100-2301034-00 21100-2301034-01	D=57 d=35 B=9		Привод правый Wheel drive, RH Arbre de transmission droit Antriebswelle rechts Mando izquierdo	1

1	2	3	4	5
21100-2301035-00 21100-2301035-01	D=57 d=35 B=9		Привод левый Wheel drive, LH Arbre de transmission gauche Antriebswelle links Mando izquierdo	1
21100-3401024-00	D=28 d=15.6 B=8 b=7		Шестерня рулевого механизма Steering mechanism gear Pignon de crémaillère Lenkritzel Piñón del mecanismo de dirección	1
2110 -3401024-10	D=34,3 d=23,6 B=7		Шестерня рулевого механизма с гидроусилителем Pinion, power steering Pignon du boîtier de direction assistée Lenkritzel mit Servolenkung Engranaje del mecanismo de dirección con reforzador hidráulico	1

1	2	3	4	5
2110-3405314	D=35 d=24,7 B=7		Труба картера рулевого механизма с гидроусилителем Power steering gear housing Tube du boîtier de direction assistée Rohr Lenkgehäuse mit Sevolenkung Tubo del carter del mecanismo de dirección con reforzador hidráulico	1
21080-3706030-00	D=26 d=12,7 B=6		Распределитель зажигания Ignition distributor Allumeur Zündverteiler Distribuidor de encendido	1

1	2	3	4	5
2108-2915616	D=29,5 d=14 B=9,6		Амортизаторы задней подвески Rear suspension shock absorbers Amortisseurs de suspension arrière Stoßdämpfer der Hinterradauf-hängung Amortiguadores de la suspensión trasera	2
2108-2905616	D=38,1 d=20 B=12,5 b=10		Стойки телескопические передней подвески Front suspension telescopic struts Amortisseurs de suspension avant Federbeine Vorderradaufhän-gung Montantes telescópicos de la suspensión delantera	2

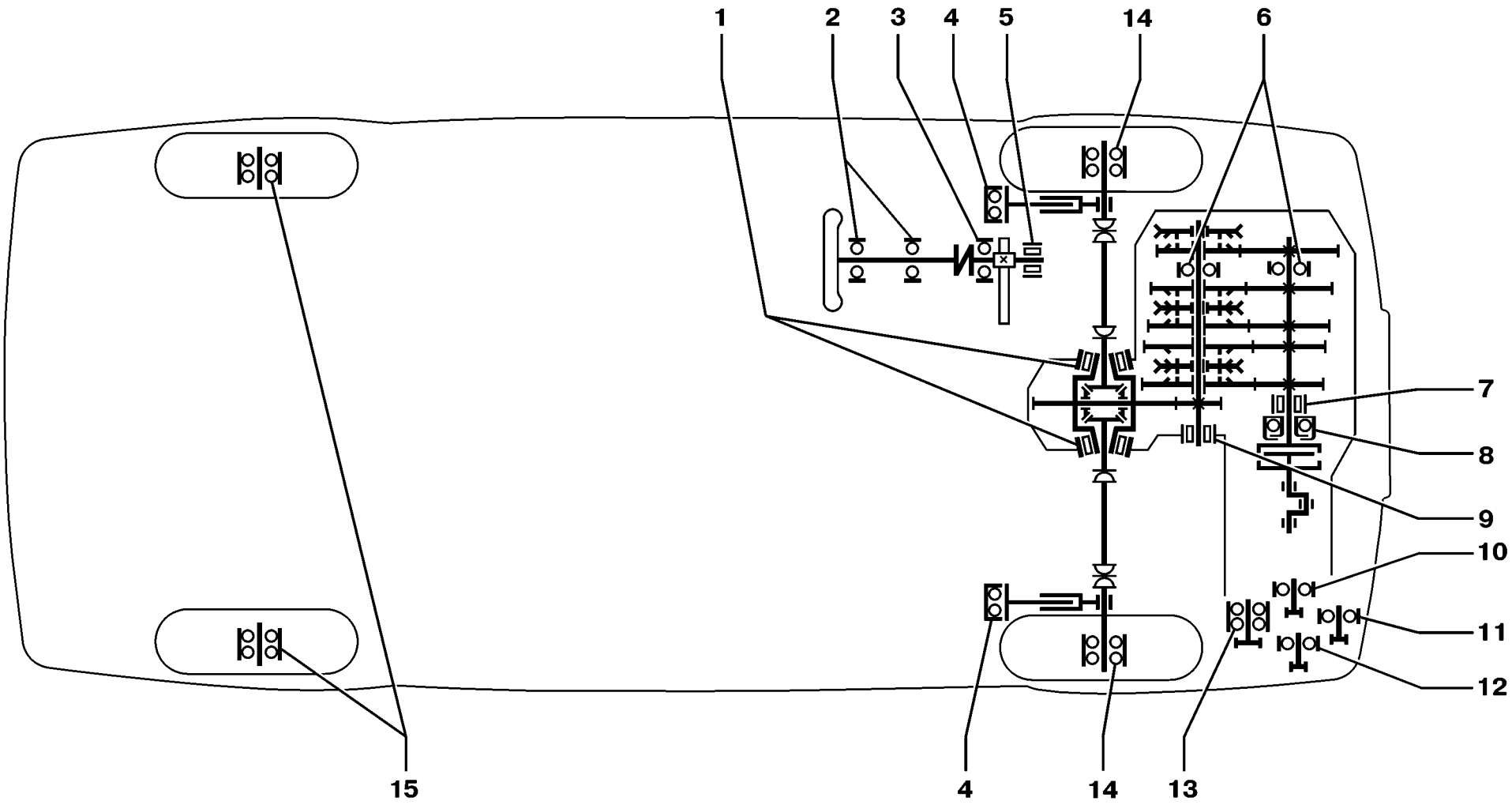

Схема расположения подшипников качения
Bearing Layout
Schéma d’emplacement des roulements
Anordnung der Wälzlager
Esquema de disposición de los cojinetes

RUS ПОДШИПНИКИ КАЧЕНИЯ
GB ANTIFRICTION BEARINGS
F ROULEMENTS
D WÄLZLAGER
E COJINETES DE CONTACTO RODANTE

№ по схеме Ref. No. in diagram Rep. sur schéma Nr. lt. Schema N.º en esquema	Обозначение ВАЗ / ГПЗ Designation VAZ / GPZ Référence VAZ / GPZ Bezeichnungen VAZ / GPZ Designatción VAZ / GPZ	Эскиз Sketch Croquis Skizze Croquis	Место установки на автомобиле Where installed Emplacement sur la voiture Einbauort im PKW Instalatción en el automóvil	Количество Qty Q-té Stückzahl Cantidad
1	2	3	4	5
1	21080-2303036-01 6У-7207АК 21080-2303036-02 6У-7207АК1 21080-2303036-03 6У-7207АК	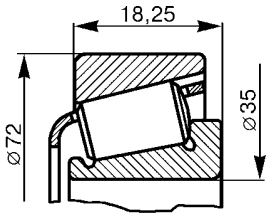	Коробка дифференциала (опоры правая и левая) Differential case (RH and LH supports) Boîtier du différentiel (paliers droit et gauche) Differentialgechäuse (linke und rechte Lager) Caja del diferencial (apoyos derecho y izquierdo)	2
2	21080-3401120-01 21080-3401120-02 21080-3401120-03	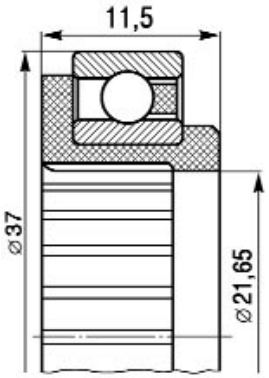	Вал рулевого управления Steering mechanism shaft Arbre de direction Lenkspindel Arbol de dirección	2

1	2	3	4	5
4	21100-2902840-00 348702K2L19	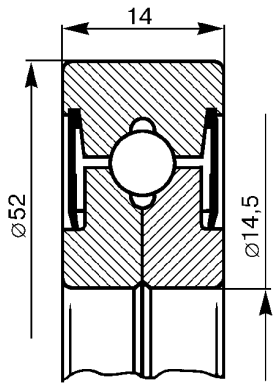	Стойка передней подвески (опора верхняя) Front suspension strut (upper seat) Jambe de force de suspension avant (palier supérieur) Federbein Vorderradaufhängung (obere Lagerung) Montante de la suspensión delantera (apoyo superior)	2
	21100-2902840-01 348702KL20	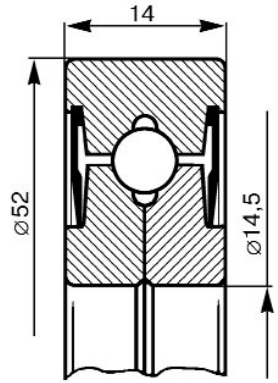		
	21080-2902840-02 348702L20	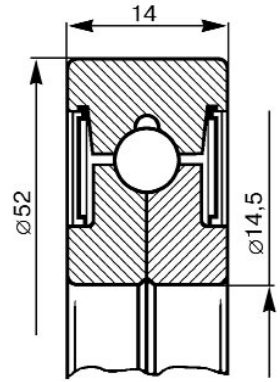		

1	2	3	4	5
3	21080-3401123-00 80 - 903E 21080-3401123 - 01 80 - 903E 21080-3401123 - 02 80 - 903E	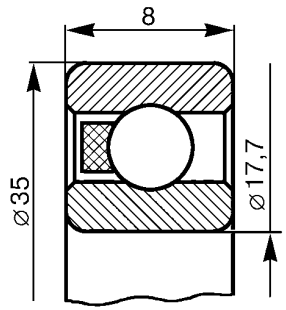	Шестерня рулевого механизма Steering mechanism gear Pignon de crémaillére Lenkritzel Piñón del mecanismo de dirección	1
5	21100-3401104-01 HK1512B 21100-3401104-00 1-CK152112E	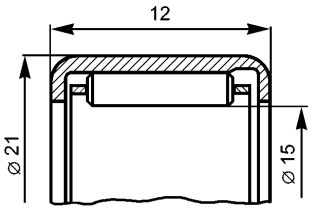 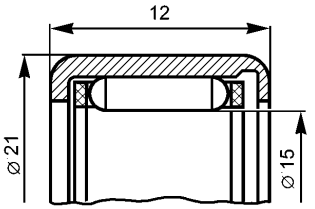		
6	21080-1701033-00 B6-50305A1E 21080-1701033-01 6-50305A2EШ1 21080-1701033-02 B6-50305A1EШ1 21080-1701033-03 6-50305AEШ1	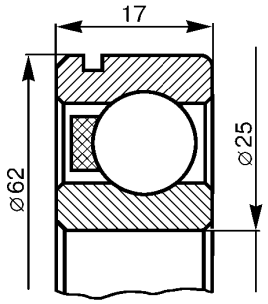	Валы коробки передач (опора задняя) Gearbox shafts (rear support) Arbres de boîte de vitesses (palier arrière) Getriebewellen (hintere Lagerung) Arboles de caja de cambios (apoyo trasero	2

1	2	3	4	5
7	21080-1701031-01 B66-42205AEM1Ш1 21080-1701031-02 6-42205A1EУШ1 21080-1701031-03 6-42205A1E1УШ1 21080-1701031-04 6-42205A1E1УШ1 D=52 d=25 B=15	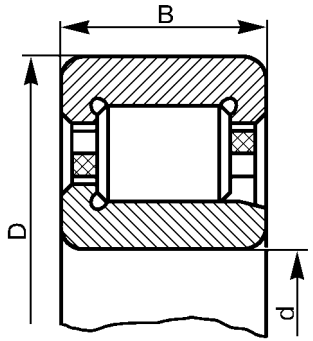	Вал первичный коробки передач (опора передняя) Gearbox clutch shaft (front support) Arbres primaire de boîte de vitesses (palier avant) Getriebe-Eingangsswelle (vordere Lagerung) Arbol primario de caja de cambios (apoyo delantero)	1
9	21080-1701180-01 6-42305AEУШ1 21080-1701180-02 6-42305AE1УШ1 21080-1701180-03 B26-42305AEMШ1 21080-1701180-04 6-42305AE1УШ1 D=62 d=25 B=17		Вал вторичный коробки передач (опора передняя) Gearbox main shafts (front support) Arbres secondaire de boîte de vitesses (palier avant) Getriebe-Hauptwelle (vordere Lagerung) Arbol secundario de caja de cambios (apoyo delantero)	1
8	11110 -1601182 6 - 520806KEЧC30 21090 -1601182 76-520806K1УL19Ш	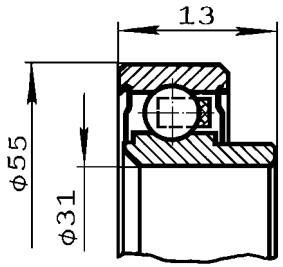 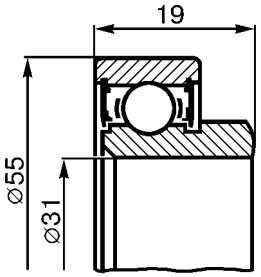	Муфта выключения сцепления Clutch release sleeve Manchon d'embrayage Ausrückkupplung Manguito de desembrague	1

1	2	3	4	5
10	21080-1006120-00	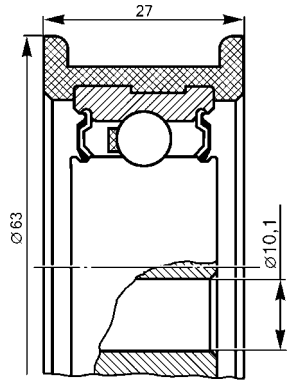	Механизм натяжения ремня Belt tensioning mechanism Galet tendeur de courroie Riemenspannung Tensor de correa	1
	21120-1006120-00 21120-1006120-01	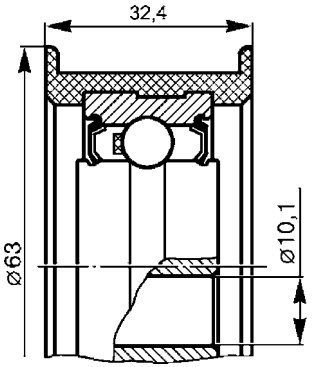		
11	21120-1006135-00 21120-1006135-01	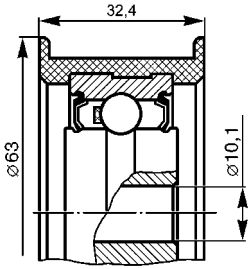		

1	2	3	4	5
12	21100-1041056-00	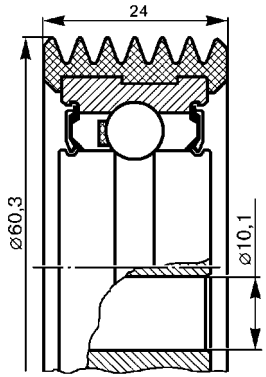	Привод вспомогательных агрегатов Accessory Drive Commande des organes auxiliaires Hilfsaggregaten-Antrieb Mando de equipos auxiliares	1
14	21080-3103020-01 6-256907AKE12L19 21080- 3103020-02 6-256907EK12	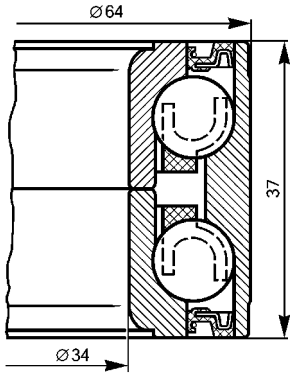	Ступица переднего колеса Front wheel hub Moyeu de roue avant Vorderradnabe Cubo de la rueda delantera	2

1	2	3	4	5
13	21080-1307027-11 PLC75-2	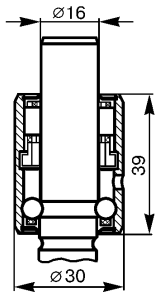	Насос водяной Water pump Pompe à eau Wasserpumpe Bomba de agua	1
	21080-1307027-12 6-4224703EC17	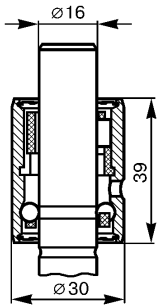		
	21080-1307027-13 6-1HP16092EC30	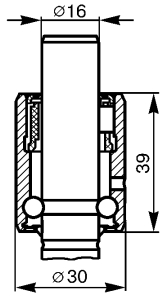		
	21100-1307027-00 6-1HP16092EKC30 21100-1307027- 01 6-1HP16092K1EL19	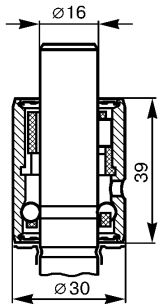		

1	2	3	4	5
15	21080-3104020-00 6-256706E1C17	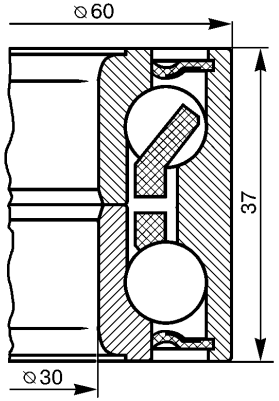	Ступица заднего колеса Rear wheel hub Moyeu de roue arrière Hinterradnabe Cubo de la rueda trasera	2
	21080-3104020-01 6-256706E2C17	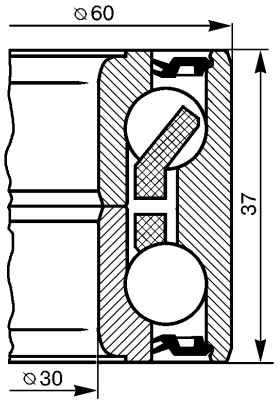		
	21080-3104020-02 6У- 537906E	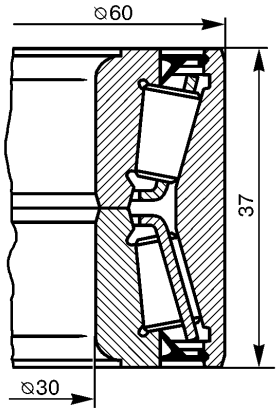		

ИЗМЕНЕНИЯ GB MODIFICATIONS F MODIFICATIONS D ANDERUNGEN E CAMBIOS

№ извещения об изменении и дата внедрения в производство Notification No. of modification and date of introduction of change Référence du bulletin ayant prescrit les modifications et date d'application des modifications Meldungs-Nr. über vorgenommene Änderung und Datum der Einführung in die Produktion N° del aviso sobre el cambio y la fecha de introducción en la ricación		Нормы замены Replacement allowances Normes d'intercangeabilité Austauschnormen Normas de sustitución
1	2	3
0384 –>03.00	384 03.00–>	**B260** **0** 21080-3512115-00 = 21080-1011062-00
0769 –>05.00	769 05.00–>	**D411** **0** 21120-3101015-01 = 21120-3101015-02 (~ 21120-3101015-03)
0979 –>06.00	979 06.00–>	**A244** 21080-1104047-00 = 00001-0004181-01
01402 –>08.00	1402 08.00–>	**K320** 21100-3710030-01 = 21110-3710030-10
01873 –>11.00	1873 11.00–>	**M320** **0** 21100-6105118-00 + **0** 21100-6105125-00 + **0** 21100-6105129-00= 21100-6105118-10 + 21100-6105125-10 + 21100-6105129-10 **0** 21100-6105119-00 + **0** 21100-6105125-00 + **0** 21100-6105129-00= 21100-6105119-10 + 21100-6105125-10 + 21100-6105129-10 **M330** **0** 21100-6205082-10 + **0** 21100-6105125-00 + **0** 21100-6105129-00= 21100-6205082-20 + 21100-6105125-10 + 21100-6105129-10 **0** 21100-6205083-10 + **0** 21100-6105125-00 + **0** 21100-6105129-00= 21100-6205083-20 + 21100-6105125-10 + 21100-6105129-10
02203 –>12.00	2203 12.00–>	**D201** **0** 2108-2904054-00 = 21100-2904054-00
02532 –>02.01	2532 02.01–>	**E151** 21080-8101081-00 = 21100-8118022-01
03259 –>05.01	3259 05.01–>	**C100** **0** 21100-3504006-00 = 21100-3504006-01
03698 –>07.01	3698 07.01–>	**D200** 00001-0055409-31 = 21080-2901051-00

1	2	3
04195 –>09.01	4195 09.01–>	**A402** **0** 21080-1008025-36 = 21080-1008025-00
06134 –>05.02		**A101** **0** 21120-1003076-00 ~ **0** 21120-1003076-01 ~ **0** 21120-1003076-03 **0** 21120-1003074-0 **0** 21120-1003078-00 ~ **0** 21120-1003078-01 ~ **0** 21120-1003078-03
06156 –>05.02	6156 05.02–>	**E310, K410, K411** 21110-3724558-10 + 21110-6313090-00 = 21110-3724558-20+21110-6313090-10
06157 –>05.02	6157 05.02–>	**E320, K410, K411** 21120-3724558-00 + 21120-6313090-00 = 21120-3724558-10 + 21120-6313090-10
07375 –>10.02	7375 10.02–>	**M395** 21100-5606064-00 + **0** 21110-6306126-00 = 21110-6306120-00 + 21110-6306150-00
07382 –>10.02	7382 10.02–>	**A370** 21080-1107012-01 = 21080-1300080-40
07650 –>10.02	7650 10.02–>	**A600** **0** 21100-1311014-02 + 21100-3839310-10 (~21100-3839310-11 ~ 21100-3839310-12 ~ 21100-3839310-13 ~ 21100-3839310-14) = = 21100-1311014-10 (~ 21100-1311014-11) **A611** **0** 21120-1303080-00 = 21120-1303080-10 **E151** 21080-1303095-01 = 2110-8101209-00
07945 –>11.02	7945 11.02–>	**A142** 00001-0009028-21 =00001-0009030-21
08046 –>12.02	8046 12.02–>	**M100, K410, K411** **0** 21100-6513010-00 + **0** 21103-3724076-00 = 21100-6513010-10 (~ 21100-6513010-02 ~ 21100-6513010-03) + 21103-3724076-10
08398 01.03	8398 01.03–>	**D400** 21080-3103065-00 = 21100-3103065-00 **D420** **0** 21100-3104065-00 = 21100-3103065-00
08498 –>02.03	8498 02.03–>	**M395** 21100-5606064-00 + **0** 21120-6306126-00 = 21120-6306120-00 + 2112-6306158-01

1	2	3
08812 –>03.03	8812 03.03–>	**K100** 21100-3724037-00 = 21120-3724037-20
08847 –>03.03	8847 03.03–>	**A610, A611** **0** 21080-1300080-20 = 21080-1300080-70 **0** 21080-1300080-10 = 21080-1300080-60
09298 –>05.03		**A120** **0** 21080-1000102-02 ~ **0** 21080-1000102-21 ~ **0** 21080-1000102-22 ~ **0** 21080-1000102-23 ~ **0** 21080-1000102-24
09452 –>05.03	9452 05.03–>	**M320** **0** 21100-6105180-00 + **0** 21100-6105090-00 = 21100-6105180-01 +21100-6105090-10 + 21100-6105094-00 **0** 2110-6105181-00 + **0** 2110-6105090-00 = 21100-6105181-01 + 21100-6105090-10 + 21100-6105095-00
0355 –>09.03	355 09.03–>	**E101, E102, E151, E152** 21080-1300080-10 = 21080-1300080-60 21100-8101200-01 + 21100-8101202-01 (2110-8101208-20 +21100-8101226-10 + 21080-1300080-10x2 + 21100-8101204-10) = = 21100-8101200-10 +2110-8101208-10
01555 –>01.04	1555 01.04–>	**M320** **0** 21100-6105180-01 = 21100-6105180-10 **0** 21100-6105181-01 = 21100-6105181-10
01563 –>01.04	1563 01.04–>	**M320** **0** 21080-6105013-10 + 21093-6512110-01 (~ 21093-6512110-02 ~ 21093-6512110-03) = 21100-6105013-00
01610 –>02.04	1610 02.04–>	**A500, A502** **0** 21080-1014213-10 = 21080-1014213-20 + 21080-1014248-00
01751 –>02.04	1751 02.04–>	**A610, A611** **0** 21090-1303093-00 = 21090-1303093-01
01781 –>02.04		**D411** **0** 21120-3101015-03
01788 –>02.04	1788 02.04–>	**D410** **0** 21080-3101015-06 (~ **0** 21080-3101015-07) = 21080-3101015-08
02251 –>04.04	2251 04.04–>	**K410, K411** 21100-3724210-30 + 21100-3724550-03 + 21100-3724551-02 = 21100-3724210-03 21100- 3724214-10 = 21100-3724214-20 21110-3724210-20 + 21100-3724550-03 + 21100-3724551-02 = 21110-3724210-03 21120-3724210-00 + 21100-3724550-03 + 21100-3724551-02 = 21120-3724210-03

02437 –>04.04	2437 04.04–>	**A443** 21100-1206010-01 = 21100-1206010-11
02674 –>05.04	2674 05.04–>	**A100** **0** 21080-1003284-00 = 21080-1003284-10 **K100** **0** 21080-3706701-00 = 21080-1003284-10
02717 –>05.04	2717 05.04–>	**A211, A213** 21082-1104220-00 = 21120-1104218-00 21120-1104032-00 = 21120-1104032-10 21120-1104034-00 = 21120-1104034-10 21120-1104222-00 = 21120-1104222-20
03145 –>06.04	3145 06.04–>	**M340, M350** **0** 21080-6103346-00 + 00001-0040987-00 = 21080-6103348-00 + 00001-0040988-00
03998 –>10.04	3998 10.04–>	**A211** **0** 21082-1101007-10 + **0** 21082-1101178-00 + **0** 21082-1101138-00= 21083-1101007-00 + 21103-1101178-00 + 21103-1101138-10
04100 –>10.04	4100 10.04–>	**A443** **0** 21100-1206010-00 = 21100-1206010-10
04346 –>11.04	4346 11.04–>	**A446** **0** 21100-1200010-00 = 21100-1200010-01 **0** 21120-1200010-00 = 21120-1200010-01
04539 –>11.04	4539 11.04–>	**A500, A501, A502** **0** 21080-1012005-07 = 21080-1012005-09
05064 –>01.05	5064 01.05–>	**A380** 21120-1148010-00 (~ 21120-1148010-32) = 21120-1148010-12
05076 –>01.05	5076 01.05–>	**M361, M371** **0** 21100-6104191-00 = 21100- 6104191-01 **0** 21100-6104192-00 = 21100- 6104192-01
05303 –>02.05	5303 02.05–>	**M410, M411, M412** **0** 21100-8212170-00 **0** 21102-8212170-00 **0** 21103-8212170-00 **0** 21120-8212170-00

1	2	3
05470 –>03.05	5470 03.05–>	**C200, C220** 21010-3101082-00 = 21120-3101082-00
05547 –>03.05	5547 03.05–>	**K120** 21080-1003286-00 = 21080-5205086-00
05920 –>04.05	5920 04.05–>	**A610** **0** 21100-1303055-10 + **0** 21080-1303069-00(~**0** 21120-1303069-00) = 21120-1303055-10 + 11180-1303069-00
06636 –>06.05	6636 06.05–>	**B230** **0** 21100-1701131-00 = 21100-1701131-01 **0** 21100-1701127-00 = 21100-1701127-01 **0** 21100-1701112-00 = 21100-1701112-01
07506 –>09.05	7506 09.05–>	**M340, M350** **0** 21080-6103348-00 = 21080-6103348-10
07770 –>10.05	7770 10.05–>	**A100, A500, A501, A502** **0** 21080-1003260-00 + 21010-1009146-00 = 21080-1003260-10 + 11190-1009146-00 **0** 21110-1003260-00 + 21120-1009146-00 = 21110-1003260-10 +11190-1009146-00
08106 –>11.05	8106 11.05–>	**E180** 21100-8104102-00 x 4 = 21120-8104100-00 + 21120-8104101-00 21100-8104102-00 x 4 = 21100-8104102-00 x 2
08216 –>11.05	8216 11.05–>	**A600** **0** 21100-1311014-10(~**0** 21100-1311014-11) = 21100-1311014-20
08882 –>01.06	8882 01.06–>	**C110** **0** 21100-3510040-00 = 21100-3510040-02
09056 –>02.06	9056 02.06–>	**A440, A441** 21080-1203019-00 = 21080-1203019-01
09330 –>03.06	9330 03.06–>	**E320** 21100-5205070-00(~21100-5205070-01) = 21100-5205070-02
09428 03.06	9428 03.06–>	**C210** **0** 21100-3501017-00 = 21100-3501017-01
04248-ПИ –>11.01	4248-ПИ 11.01–>	**C160** 21080-3512010-00 = 21080-3512010-01

1	2	3
04550-ПИ –>06.02	4550-ПИ 06.02–>	**C110** 21080-3505102-00 = 21100-3505102-00
04645-ПИ –>08.02	4645-ПИ 08.02–>	**A130, A131** 21213-1004067-00 = 21100-1004067-00
06076-ПИ –>07.04	6076-ПИ 07.04–>	**D150** 21100-3401036-00 = 21100-3401028-00
06842-ПИ –>06.05	6842-ПИ 06.05–>	**B230** **0** 21080-1701119-00 = 21080-1701119-01
07308-ПИ –>12.05	7308-ПИ 12.05–>	**B260** **0** 21100-1703050-00 = 11190-1703050-00
07309-ПИ –>12.05	7305-ПИ 12.05–>	**B210** 00001-0033037-11 = 21080-1701272-00
07312-ПИ –>12.05	7312-ПИ 12.05–>	**A240** 21120-1164010-00 (~ 21120-1164010-02) + 21120-1164075-00 = 21120-1164010-10 (~ 21120-1164010-12) + 21120-1164075-50

RUS НОМЕРНОЙ УКАЗАТЕЛЬ
GB LIST OF SPARE PARTS
F INDICATEUR NUMÉRIQUE
NUMMERVERZEICHNIS
E INDICADOR NUMÉRICO

Ном.детали Part N.	Инд.илл. Index	п. It.
1	2	3
00001-0001168-01	K210	1
00001-0001586-01	A100	17
00001-0001586-01	A101	12
00001-0001685-90	A215	1
00001-0001685-90	A240	4
00001-0001685-90	A241	10
00001-0001685-90	A242	10
00001-0001685-90	A243	5
00001-0001685-90	A244	6
00001-0001685-90	A245	16
00001-0001685-90	A500	3
00001-0001685-90	A501	4
00001-0001687-90	A215	2
00001-0001687-90	A240	5
00001-0001687-90	A241	13
00001-0001687-90	A242	12
00001-0001687-90	A243	17
00001-0001687-90	A244	7
00001-0001687-90	A245	2
00001-0001687-90	A600	6
00001-0001689-90	A500	22
00001-0001689-90	A501	21
00001-0001689-90	A502	1
00001-0001709-90	A240	25
00001-0001709-90	A244	27
00001-0001709-90	A245	13
00001-0002570-60	D131	11
00001-0002570-60	D133	11
00001-0002800-60	D131	18
00001-0002800-60	D133	17
00001-0002844-60	C210	9
00001-0002919-90	A204	23
00001-0002921-90	A301	13
00001-0003964-80	E141	7
00001-0004181-01	A240	19
00001-0004181-01	A243	10
00001-0004181-01	A244	20
00001-0004181-01	M200	31
00001-0005164-70	A200	7
00001-0005164-70	A201	7
00001-0005164-70	A203	7
00001-0005164-70	A210	4
00001-0005164-70	A213	4
00001-0005164-70	A214	4
00001-0005164-70	A240	10

1	2	3
00001-0005164-70	A241	4
00001-0005164-70	A242	4
00001-0005164-70	A244	12
00001-0005164-70	A300	19
00001-0005164-70	A302	11
00001-0005164-70	A360	6
00001-0005164-70	A445	3
00001-0005164-70	A500	9
00001-0005164-70	A501	11
00001-0005164-70	A502	7
00001-0005164-70	A600	1
00001-0005164-70	A601	3
00001-0005164-70	A610	18
00001-0005164-70	A611	17
00001-0005164-70	B200	19
00001-0005164-70	B260	13
00001-0005164-70	B290	11
00001-0005164-70	C170	19
00001-0005164-70	C220	2
00001-0005164-70	D100	8
00001-0005164-70	D101	9
00001-0005164-70	D102	9
00001-0005164-70	D103	9
00001-0005164-70	D104	9
00001-0005164-70	E300	8
00001-0005164-70	K130	8
00001-0005164-70	K160	2
00001-0005164-70	M440	3
00001-0005164-70	M442	3
00001-0005164-71	A211	20
00001-0005164-71	A212	17
00001-0005164-71	A214	17
00001-0005166-70	A200	2
00001-0005166-70	A201	4
00001-0005166-70	A202	2
00001-0005166-70	A203	4
00001-0005166-70	A204	2
00001-0005166-70	A241	20
00001-0005166-70	A440	8
00001-0005166-70	A441	8
00001-0005166-70	A442	2
00001-0005166-70	A443	2
00001-0005166-70	A444	2
00001-0005166-70	A445	13
00001-0005166-70	A446	7
00001-0005166-70	B210	7
00001-0005166-70	B250	3

1	2	3
00001-0005166-70	B251	6
00001-0005166-70	C160	5
00001-0005166-70	D100	5
00001-0005166-70	D101	7
00001-0005166-70	D102	6
00001-0005166-70	D103	7
00001-0005166-70	D104	6
00001-0005166-70	D120	9
00001-0005166-70	D131	26
00001-0005166-70	D133	25
00001-0005166-70	D140	15
00001-0005166-70	D141	11
00001-0005166-70	D142	9
00001-0005166-70	D143	7
00001-0005166-70	D181	1
00001-0005166-71	A300	11
00001-0005168-70	A443	19
00001-0005168-70	A444	11
00001-0005168-70	C100	7
00001-0005168-70	C200	5
00001-0005168-70	C220	4
00001-0005168-70	D201	6
00001-0005168-70	D220	5
00001-0005168-70	D300	2
00001-0005168-70	K120	7
00001-0005168-70	M121	11
00001-0005170-70	B200	4
00001-0005170-70	D201	9
00001-0005170-70	D300	9
00001-0005192-01	E120	25
00001-0005192-01	E131	2
00001-0005192-01	E132	10
00001-0005192-01	E141	4
00001-0005192-01	E150	15
00001-0005192-01	E151	28
00001-0005192-01	E152	23
00001-0005192-01	E154	22
00001-0005192-01	K220	10
00001-0005192-01	M170	8
00001-0005192-01	M171	12
00001-0005192-01	M390	26
00001-0005192-07	M170	5
00001-0005193-01	D100	22
00001-0005193-01	D101	23
00001-0005193-01	D102	19
00001-0005193-01	D103	19
00001-0005193-01	D104	19

1	2	3
00001-0005193-01	D111	11
00001-0005193-01	E120	8
00001-0005193-01	K100	13
00001-0005193-01	K200	7
00001-0005193-01	M150	2
00001-0005193-01	M235	7
00001-0005193-01	M320	19
00001-0005193-01	M330	8
00001-0005193-01	M381	5
00001-0005193-01	M382	14
00001-0005193-01	M423	5
00001-0005193-01	M430	6
00001-0005193-07	M120	12
00001-0005193-07	M160	14
00001-0005193-07	M161	16
00001-0005193-07	M162	16
00001-0005193-07	M172	11
00001-0005193-07	M300	10
00001-0005193-07	M390	19
00001-0005193-07	M411	2
00001-0005194-01	A310	10
00001-0005194-01	D110	7
00001-0005194-01	D111	7
00001-0005194-01	E300	6
00001-0005194-01	E310	3
00001-0005194-01	E320	2
00001-0005194-01	K120	5
00001-0005194-01	K121	2
00001-0005194-01	K122	2
00001-0005194-01	K160	4
00001-0005194-01	K210	2
00001-0005194-01	M171	3
00001-0005194-01	M172	3
00001-0005195-01	M130	8
00001-0005196-01	A145	4
00001-0005196-01	A241	21
00001-0005196-01	A301	5
00001-0005196-01	A350	3
00001-0005196-01	A400	1
00001-0005196-01	A401	5
00001-0005196-01	A402	9
00001-0005196-01	A403	10
00001-0005196-01	A404	3
00001-0005196-01	A407	11
00001-0005196-01	A408	6
00001-0005196-01	A408	6
00001-0005196-01	A440	2

1	2	3
00001-0005196-01	A441	2
00001-0005196-01	A442	8
00001-0005196-01	A443	11
00001-0005196-01	C160	8
00001-0005196-01	C170	7
00001-0005196-01	D110	4
00001-0005196-01	D111	4
00001-0005196-01	D131	25
00001-0005196-01	D131	28
00001-0005196-01	D133	24
00001-0005196-01	D140	7
00001-0005196-01	D141	5
00001-0005196-01	D142	13
00001-0005196-01	D143	11
00001-0005196-01	D200	2
00001-0005196-01	D220	2
00001-0005196-01	M100	13
00001-0005196-01	M200	23
00001-0005196-01	M260	7
00001-0005196-01	M261	8
00001-0005196-01	M262	7
00001-0005196-01	M400	6
00001-0005200-01	A010	21
00001-0006154-71	E400	2
00001-0006154-71	M390	9
00001-0006154-71	M391	8
00001-0006154-71	M395	19
00001-0007259-11	A100	25
00001-0007259-11	B250	23
00001-0007259-11	E100	18
00001-0007259-11	E102	14
00001-0007259-11	K106	7
00001-0007259-11	K340	1
00001-0007259-11	K341	1
00001-0007259-11	K342	1
00001-0007259-11	M190	28
00001-0007342-01	C170	12
00001-0007343-01	C230	11
00001-0007346-01	D120	4
00001-0007940-11	A201	17
00001-0007940-11	A202	7
00001-0007940-11	A203	18
00001-0007940-11	A204	5
00001-0009020-21	A140	20
00001-0009020-21	A400	5
00001-0009020-21	A500	8
00001-0009020-21	A501	10

Ном.детали Part N.	Инд.илл. Index	п. It.
1	2	3
00001-0009020-21	A502	6
00001-0009020-21	M110	7
00001-0009020-21	M200	32
00001-0009020-21	M391	9
00001-0009021-21	A110	10
00001-0009021-21	A210	3
00001-0009021-21	A213	3
00001-0009021-21	A214	3
00001-0009021-21	A360	5
00001-0009021-21	A501	35
00001-0009021-21	B200	18
00001-0009021-21	C170	18
00001-0009021-21	K121	4
00001-0009021-21	M200	20
00001-0009021-21	M390	11
00001-0009022-21	A370	9
00001-0009022-21	A406	9
00001-0009022-21	K160	3
00001-0009022-21	M390	8
00001-0009022-21	M424	15
00001-0009022-21	M425	14
00001-0009022-21	M440	5
00001-0009022-21	M442	7
00001-0009024-11	A210	21
00001-0009024-11	A211	21
00001-0009024-11	A212	18
00001-0009024-11	A213	20
00001-0009024-11	A214	18
00001-0009024-21	A110	7
00001-0009024-21	A140	14
00001-0009024-21	A141	15
00001-0009024-21	A142	16
00001-0009024-21	A500	11
00001-0009024-21	A501	12
00001-0009024-21	A610	17
00001-0009024-21	A611	16
00001-0009024-21	E200	6
00001-0009024-21	E210	28
00001-0009024-21	E300	11
00001-0009024-21	K121	1
00001-0009024-21	K160	6
00001-0009024-21	M395	25
00001-0009024-21	M430	1
00001-0009026-21	A510	13
00001-0009026-21	D131	1
00001-0009026-21	D133	1
00001-0009026-21	M381	13
00001-0009026-21	M442	5
00001-0009028-21	A142	10
00001-0009028-21	A500	15
00001-0009028-21	A501	18
00001-0009028-21	A502	12
00001-0009030-21	A142	10
00001-0009030-21	M431	3

1	2	3
00001-0009034-21	M431	3
00001-0009776-11	K300	11
00001-0009776-11	M411	16
00001-0009778-21	A501	27
00001-0009778-21	K104	4
00001-0010640-76	A350	2
00001-0010640-76	B110	10
00001-0010640-76	C100	9
00001-0010664-76	B410	12
00001-0010664-76	M110	12
00001-0011953-70	A202	8
00001-0011953-70	A204	6
00001-0011954-70	E131	14
00001-0011954-70	K100	12
00001-0011954-70	K105	3
00001-0011954-71	K300	10
00001-0011954-71	K310	3
00001-0011974-73	A110	9
00001-0011974-73	A403	7
00001-0011974-73	A404	6
00001-0011974-73	K100	2
00001-0011977-73	A100	26
00001-0011977-73	A110	8
00001-0011977-73	A140	16
00001-0011977-73	A141	7
00001-0011977-73	A142	9
00001-0011977-73	A390	9
00001-0011977-73	A391	10
00001-0011977-73	A392	9
00001-0011977-73	A393	2
00001-0011977-73	A400	4
00001-0011977-73	A406	2
00001-0011977-73	A500	16
00001-0011977-73	A501	17
00001-0011977-73	A502	13
00001-0011977-73	A510	14
00001-0011977-73	K121	5
00001-0011977-73	K140	7
00001-0011980-73	A145	12
00001-0011980-73	A211	5
00001-0011980-73	A212	4
00001-0011980-73	A220	6
00001-0011980-73	A310	6
00001-0011980-73	A370	11
00001-0011980-73	A400	18
00001-0011980-73	A405	9
00001-0011980-73	A610	4
00001-0011980-73	A611	4
00001-0011980-73	K120	10
00001-0011980-73	M395	26
00001-0011981-73	A010	11
00001-0011981-73	A011	6
00001-0011983-73	A010	4
00001-0011983-73	A011	2
00001-0011983-73	A012	8
00001-0012347-21	A443	20
00001-0012347-21	A444	12

1	2	3
00001-0013069-21	A010	3
00001-0013069-21	A012	7
00001-0013070-21	A145	8
00001-0013070-21	E174	2
00001-0013438-30	E174	8
00001-0015000-21	A406	7
00001-0015001-21	B290	12
00001-0015001-21	M410	3
00001-0015003-21	A140	17
00001-0020191-01	M155	2
00001-0020198-05	M155	6
00001-0020199-01	M155	5
00001-0021647-11	A010	7
00001-0021647-11	A011	1
00001-0021647-11	A443	18
00001-0021647-11	A444	10
00001-0021647-11	C100	6
00001-0021647-11	D220	4
00001-0021647-11	D300	1
00001-0021647-11	M121	10
00001-0021647-21	A140	8
00001-0021647-21	A141	25
00001-0021647-21	A142	7
00001-0021647-21	A400	11
00001-0021700-90	A502	2
00001-0021700-90	A600	5
00001-0021700-90	E150	13
00001-0021700-90	E151	10
00001-0021700-90	E152	10
00001-0021700-90	E154	10
00001-0025741-11	A301	15
00001-0025741-11	D111	12
00001-0025741-11	K105	13
00001-0025742-11	A240	20
00001-0025742-11	A243	1
00001-0025742-11	A244	21
00001-0025742-11	A245	11
00001-0025742-11	D110	8
00001-0025742-11	D111	8
00001-0025742-11	K120	4
00001-0025742-11	K122	1
00001-0025742-11	M424	14
00001-0025742-11	M425	13
00001-0025745-11	A010	28
00001-0025745-11	A012	21
00001-0025749-21	D201	14
00001-0025980-70	M190	31
00001-0025980-71	E113	3
00001-0025980-71	E131	8
00001-0025980-71	E132	7
00001-0025980-71	E141	13
00001-0025980-71	E150	6
00001-0025980-71	E151	23
00001-0025980-71	E152	19
00001-0025980-71	E154	17
00001-0025981-71	E131	15
00001-0025981-71	K105	11

1	2	3
00001-0025981-71	M190	1
00001-0025981-71	M191	13
00001-0025981-71	M411	6
00001-0025981-77	M145	10
00001-0025982-71	M280	8
00001-0025982-71	M424	13
00001-0025982-71	M425	12
00001-0025982-71	M430	2
00001-0025983-71	M120	15
00001-0025983-71	M390	15
00001-0025983-71	M391	17
00001-0025984-70	M430	10
00001-0025984-70	M431	5
00001-0025984-71	M200	8
00001-0025984-71	M200	26
00001-0025984-71	M280	9
00001-0025984-71	M413	5
00001-0025984-71	M422	11
00001-0025984-71	M424	2
00001-0025984-71	M425	2
00001-0025990-70	M260	14
00001-0025990-70	M261	13
00001-0025990-70	M262	12
00001-0025990-71	A200	19
00001-0025990-71	A201	2
00001-0025990-71	A202	21
00001-0025990-71	A203	2
00001-0025990-71	A204	12
00001-0025990-71	A361	5
00001-0025990-71	A501	33
00001-0025990-71	M180	12
00001-0025990-71	M290	11
00001-0025990-71	M395	14
00001-0025991-70	E164	12
00001-0025991-71	E100	4
00001-0025991-71	E101	4
00001-0025991-71	E102	4
00001-0025991-71	E120	2
00001-0025991-71	K340	9
00001-0025991-71	K341	9
00001-0025991-71	K342	5
00001-0025991-71	M140	5
00001-0025991-71	M185	17
00001-0025991-71	M190	11
00001-0025991-71	M191	8
00001-0025991-71	M340	3
00001-0025991-71	M361	1
00001-0025991-71	M371	1
00001-0025991-71	M420	3
00001-0025991-71	M422	9
00001-0025991-71	M424	5
00001-0025991-73	E100	13
00001-0025991-73	E101	10
00001-0025991-73	E102	10
00001-0025991-73	E164	8
00001-0025991-73	M424	10
00001-0025991-73	M425	6

1	2	3
00001-0025995-71	E100	12
00001-0025995-71	E101	17
00001-0025995-71	E102	16
00001-0025995-71	E120	21
00001-0025995-71	E200	5
00001-0025995-71	E210	27
00001-0025995-71	E300	7
00001-0025995-71	E310	5
00001-0025995-71	E320	7
00001-0025995-71	M200	33
00001-0025995-71	M381	14
00001-0025995-71	M420	6
00001-0025995-71	M431	4
00001-0025995-71	M440	6
00001-0025995-71	M441	1
00001-0025995-71	M442	6
00001-0026012-71	B250	22
00001-0026012-71	B270	8
00001-0026013-71	K141	2
00001-0026014-73	A140	7
00001-0026014-73	A141	24
00001-0026014-73	A142	6
00001-0026014-73	A145	7
00001-0026051-70	A201	18
00001-0026051-70	A203	19
00001-0026051-70	D100	14
00001-0026051-70	D101	15
00001-0026051-70	D170	2
00001-0026051-70	E200	2
00001-0026051-70	E210	5
00001-0026051-71	K300	16
00001-0026051-71	M185	12
00001-0026052-70	A301	2
00001-0026052-70	E110	3
00001-0026052-70	E111	4
00001-0026052-70	E113	10
00001-0026052-70	K105	5
00001-0026052-70	K230	13
00001-0026052-70	M320	8
00001-0026052-70	M330	14
00001-0026052-71	A501	26
00001-0026052-71	M130	2
00001-0026052-71	M200	30
00001-0026053-70	C120	7
00001-0026053-70	C170	15
00001-0026053-70	K100	7
00001-0026053-70	K160	12
00001-0026053-71	A210	9
00001-0026053-71	A211	27
00001-0026053-71	A212	23
00001-0026053-71	A213	26
00001-0026053-71	A214	23
00001-0026053-71	A215	16
00001-0026053-71	A240	22
00001-0026053-71	A243	13
00001-0026053-71	A244	23
00001-0026053-71	A245	18

Ном.детали Part N.	Инд.илл. Index	п. It.
1	2	3
00001-0026053-71	K106	8
00001-0026053-71	K340	2
00001-0026053-71	K341	2
00001-0026053-71	K342	2
00001-0026053-71	M121	8
00001-0026053-71	M130	11
00001-0026053-71	M131	10
00001-0026053-71	M190	29
00001-0026053-71	M200	10
00001-0026053-71	M330	9
00001-0026053-71	M360	5
00001-0026053-71	M361	9
00001-0026053-71	M370	4
00001-0026053-71	M371	8
00001-0026053-71	M412	3
00001-0026055-70	K300	4
00001-0026055-71	A601	11
00001-0026066-71	D170	5
00001-0026068-71	B250	17
00001-0026069-70	B210	1
00001-0026085-70	M145	16
00001-0026250-01	M442	2
00001-0026297-01	D300	7
00001-0026378-01	K105	12
00001-0026381-01	K310	4
00001-0026381-01	M185	6
00001-0026386-01	C230	10
00001-0026386-01	D201	5
00001-0026386-01	E174	1
00001-0026386-71	M121	22
00001-0026397-01	A370	8
00001-0026397-01	C120	8
00001-0026397-01	M360	4
00001-0026397-01	M370	6
00001-0026406-01	A140	13
00001-0026406-01	E100	19
00001-0026406-01	E300	10
00001-0026406-01	M145	4
00001-0026406-01	M440	2
00001-0026406-01	M441	3
00001-0026406-03	M110	9
00001-0026427-01	M131	4
00001-0026437-01	A141	14
00001-0026437-01	A142	15
00001-0026437-01	A240	9
00001-0026437-01	A241	3
00001-0026437-01	A242	3
00001-0026437-01	A243	2
00001-0026437-01	A244	11
00001-0026437-01	A245	10
00001-0026437-01	A300	20
00001-0026437-01	A302	12
00001-0026437-01	A445	2
00001-0026437-01	A600	2

1	2	3
00001-0026437-01	A601	4
00001-0026437-01	K200	2
00001-0026437-01	M130	15
00001-0026444-01	A201	15
00001-0026444-01	A203	16
00001-0026444-01	A240	13
00001-0026444-01	A241	2
00001-0026444-01	A242	2
00001-0026444-01	A244	14
00001-0026444-01	A301	9
00001-0026444-01	D102	8
00001-0026444-01	D103	8
00001-0026444-01	D104	8
00001-0026444-01	K100	8
00001-0026444-01	M302	14
00001-0026462-11	K200	10
00001-0026467-01	B110	7
00001-0026467-01	C170	3
00001-0026467-01	D100	17
00001-0026467-01	D101	18
00001-0026467-01	D102	15
00001-0026467-01	D103	15
00001-0026467-01	D104	15
00001-0026468-01	A010	14
00001-0026468-01	A011	9
00001-0026468-01	A012	9
00001-0026468-01	A400	12
00001-0026468-01	Y100	2
00001-0026470-01	A200	1
00001-0026470-01	A201	3
00001-0026470-01	A202	1
00001-0026470-01	A203	3
00001-0026470-01	A204	1
00001-0026470-01	K120	13
00001-0032719-01	M185	11
00001-0032726-01	D170	3
00001-0032739-01	M320	7
00001-0032739-01	M330	15
00001-0032740-01	K310	5
00001-0032742-01	E131	16
00001-0032742-01	M131	3
00001-0032744-01	M185	16
00001-0032744-01	M320	7
00001-0032748-01	M185	16
00001-0032748-01	M190	26
00001-0032759-01	C220	1
00001-0032759-01	M330	10
00001-0032760-01	M131	27
00001-0032760-01	M260	13
00001-0032760-01	M261	12
00001-0032760-01	M262	11
00001-0032764-01	D412	6
00001-0032764-01	K160	11
00001-0032764-01	M130	12
00001-0032764-01	M131	15
00001-0032764-01	M180	10
00001-0032773-11	M300	7

1	2	3
00001-0032773-11	M302	4
00001-0032773-11	M310	5
00001-0032775-01	M301	6
00001-0032775-07	M311	5
00001-0033037-11	B210	2
00001-0033092-01	K123	4
00001-0033094-01	D170	4
00001-0033112-01	D100	20
00001-0033112-01	D101	21
00001-0033112-01	D102	18
00001-0033112-01	D103	18
00001-0033112-01	D104	18
00001-0033129-01	B250	18
00001-0034495-30	A407	2
00001-0034495-30	A408	4
00001-0035166-21	A408	2
00001-0035168-30	A440	11
00001-0035168-30	A441	11
00001-0035170-21	A401	7
00001-0035170-21	A404	11
00001-0035170-21	A408	10
00001-0035170-21	A441	5
00001-0035170-30	A407	7
00001-0035174-21	A402	2
00001-0035175-11	M100	14
00001-0035175-21	A610	3
00001-0035175-21	A611	3
00001-0035408-21	A402	3
00001-0035412-21	A100	21
00001-0035418-11	M190	20
00001-0035433-21	A405	5
00001-0035434-21	A145	1
00001-0035434-21	A400	14
00001-0035434-21	A405	4
00001-0035434-21	A406	11
00001-0035434-21	B210	3
00001-0035435-21	A402	13
00001-0035435-21	A407	3
00001-0035435-21	A408	8
00001-0035435-21	A440	4
00001-0035435-21	A610	3
00001-0035435-21	A611	3
00001-0035435-21	B200	8
00001-0035436-21	B200	23
00001-0035437-21	A220	2
00001-0035437-21	A400	7
00001-0035437-21	A402	10
00001-0035437-21	A407	10
00001-0035437-21	A440	5
00001-0035437-21	A441	6
00001-0035437-21	B200	24
00001-0035438-31	A012	6
00001-0035441-21	A150	2
00001-0035441-21	B200	9
00001-0035441-21	B210	12
00001-0035443-21	B210	9
00001-0035443-31	A012	5

1	2	3
00001-0035446-21	A400	10
00001-0035461-21	A400	9
00001-0035462-21	B200	6
00001-0035464-21	A010	26
00001-0035465-31	A141	23
00001-0035465-31	A142	5
00001-0035528-21	B200	17
00001-0037463-30	A620	3
00001-0038200-21	C130	4
00001-0038240-11	E164	13
00001-0038241-11	C200	3
00001-0038241-21	C230	1
00001-0038242-11	A600	15
00001-0038246-11	A240	14
00001-0038246-11	A241	1
00001-0038246-11	A242	1
00001-0038246-11	A244	15
00001-0038246-11	A301	10
00001-0038255-21	C160	7
00001-0038318-01	D110	11
00001-0038318-01	K104	1
00001-0038318-01	K230	1
00001-0038318-01	K231	1
00001-0038318-01	K300	8
00001-0038318-01	K340	7
00001-0038318-01	M190	27
00001-0038318-01	M320	20
00001-0038318-01	M330	20
00001-0038318-01	M350	3
00001-0038318-01	M401	1
00001-0038318-01	M410	8
00001-0038318-01	M411	19
00001-0038320-01	E400	3
00001-0038321-01	A201	16
00001-0038321-01	A203	17
00001-0038321-01	A210	19
00001-0038321-01	A211	19
00001-0038321-01	A212	16
00001-0038321-01	A213	19
00001-0038321-01	A214	16
00001-0038321-01	A240	12
00001-0038321-01	E100	10
00001-0038321-01	E101	9
00001-0038321-01	E102	9
00001-0038321-01	E200	13
00001-0038321-01	E210	22
00001-0038321-01	K104	7
00001-0038321-01	K105	8
00001-0038321-01	K106	1
00001-0038321-01	K200	4
00001-0038321-01	M140	20
00001-0038321-01	M190	21
00001-0038321-01	M191	16
00001-0038321-01	M390	5
00001-0038321-01	M395	29
00001-0038321-01	M410	5
00001-0038321-01	M412	7

1	2	3
00001-0038322-01	C100	13
00001-0038322-01	M391	7
00001-0038331-21	M350	8
00001-0038331-71	M290	16
00001-0038331-71	M340	4
00001-0038360-21	M305	5
00001-0038364-01	K200	1
00001-0038364-01	M305	4
00001-0038364-21	M413	3
00001-0038381-01	K341	4
00001-0038381-21	D201	1
00001-0038381-21	K130	6
00001-0040442-71	D400	12
00001-0040442-71	D420	10
00001-0040545-12	M412	4
00001-0040893-11	M360	3
00001-0040893-11	M370	3
00001-0041423-90	K230	11
00001-0041481-90	K230	9
00001-0041481-90	K231	10
00001-0041833-71	M301	9
00001-0041843-71	E101	1
00001-0041843-71	E102	1
00001-0041844-71	E100	1
00001-0041844-71	E101	1
00001-0041844-71	E102	1
00001-0041897-70	M160	15
00001-0041897-70	M300	9
00001-0041897-70	M302	17
00001-0041897-71	M161	17
00001-0041897-71	M162	17
00001-0041897-71	M235	8
00001-0041897-71	M411	3
00001-0041897-76	M140	8
00001-0041897-76	M190	2
00001-0041897-76	M191	12
00001-0041897-76	M290	8
00001-0041897-76	M395	11
00001-0041950-76	M150	16
00001-0041950-76	M400	2
00001-0041950-76	M401	2
00001-0042343-30	A100	20
00001-0042343-30	A101	14
00001-0043282-01	A100	13
00001-0043282-01	A120	2
00001-0043288-01	A402	4
00001-0043291-01	A100	12
00001-0043292-01	A100	19
00001-0043292-01	A101	11
00001-0043299-01	A405	7
00001-0043299-01	A406	6
00001-0045664-80	Z100	3
00001-0045672-80	Z100	4
00001-0045676-80	A244	30
00001-0045676-80	A245	6
00001-0045676-80	E131	7
00001-0045676-80	E200	14

Ном.детали Part N.	Инд.илл. Index	п. It.
1	2	3
00001-0045676-80	E210	23
00001-0045677-80	A215	3
00001-0045677-80	A240	27
00001-0045677-80	A241	9
00001-0045677-80	A242	9
00001-0045677-80	A243	18
00001-0045677-80	A244	30
00001-0045677-80	A500	4
00001-0045677-80	E150	2
00001-0045679-80	E101	6
00001-0045679-80	E102	6
00001-0045694-80	A244	4
00001-0045694-80	A440	14
00001-0045694-80	A441	13
00001-0045694-80	A443	13
00001-0045694-80	A601	7
00001-0045696-80	A440	14
00001-0045696-80	A441	13
00001-0045696-80	K210	9
00001-0045696-80	M200	28
00001-0045698-80	A243	7
00001-0045698-80	A245	4
00001-0045699-80	A240	3
00001-0045699-80	A241	12
00001-0045699-80	A242	11
00001-0045699-80	A244	4
00001-0045699-80	A245	4
00001-0045702-80	C110	10
00001-0045702-80	D131	9
00001-0045702-80	D133	9
00001-0051873-01	E100	17
00001-0055404-33	A120	5
00001-0055409-31	D200	6
00001-0055410-21	B200	5
00001-0055412-31	D201	8
00001-0055413-21	A010	29
00001-0055413-21	B200	7
00001-0058962-11	A100	2
00001-0058962-11	A140	15
00001-0058962-11	A200	6
00001-0058962-11	A201	1
00001-0058962-11	A202	22
00001-0058962-11	A203	1
00001-0058962-11	A204	13
00001-0058962-11	A210	10
00001-0058962-11	A211	28
00001-0058962-11	A212	24
00001-0058962-11	A213	27
00001-0058962-11	A214	24
00001-0058962-11	A215	17
00001-0058962-11	A240	11
00001-0058962-11	A241	5
00001-0058962-11	A242	5

1	2	3
00001-0058962-11	A243	12
00001-0058962-11	A244	13
00001-0058962-11	A245	17
00001-0058962-11	A300	18
00001-0058962-11	A301	11
00001-0058962-11	A302	10
00001-0058962-11	A310	9
00001-0058962-11	A361	4
00001-0058962-11	A403	6
00001-0058962-11	A445	4
00001-0058962-11	A600	14
00001-0058962-11	A601	2
00001-0058962-11	B290	10
00001-0058962-11	C170	16
00001-0058962-11	E300	5
00001-0058962-11	E310	2
00001-0058962-11	E320	1
00001-0058962-11	E400	1
00001-0058962-11	K100	1
00001-0058962-11	K130	9
00001-0058962-11	K210	3
00001-0058962-11	M130	10
00001-0058962-11	M131	9
00001-0058962-11	M280	7
00001-0058962-11	M290	12
00001-0058962-11	M360	6
00001-0058962-11	M361	10
00001-0058962-11	M370	5
00001-0058962-11	M371	9
00001-0058962-11	M395	15
00001-0058962-11	M420	5
00001-0058962-11	M422	12
00001-0058962-11	M424	3
00001-0058962-11	M425	1
00001-0058962-21	M121	9
00001-0058962-21	M145	5
00001-0058962-21	M395	18
00001-0058962-21	M440	4
00001-0058962-21	M441	4
00001-0058962-21	M442	4
00001-0058964-11	E131	13
00001-0058964-11	E164	7
00001-0058964-11	K100	11
00001-0058964-11	K105	4
00001-0058964-11	M130	1
00001-0058964-11	M200	29
00001-0058964-11	M361	2
00001-0058964-11	M371	2
00001-0059707-21	C220	5
00001-0059707-21	K120	6
00001-0059707-30	C200	4
00001-0059707-30	D201	7
00001-0059713-21	D220	6
00001-0060426-31	D101	6
00001-0060426-31	D103	6
00001-0060426-31	D140	11
00001-0060426-31	D141	9

1	2	3
00001-0060426-31	D142	5
00001-0060426-31	D143	5
00001-0060430-21	A408	7
00001-0060432-21	A400	20
00001-0060432-21	A440	9
00001-0060432-21	A441	9
00001-0060432-21	A442	9
00001-0060432-21	A443	12
00001-0060432-21	B251	11
00001-0060432-21	D181	4
00001-0060432-21	K120	9
00001-0060436-21	A100	33
00001-0060436-21	A101	23
00001-0060436-21	D100	6
00001-0060436-21	D102	7
00001-0060436-21	D104	7
00001-0060436-21	D140	16
00001-0060436-21	D141	13
00001-0060436-21	D181	6
00001-0060438-21	A145	13
00001-0060438-21	A444	3
00001-0060438-21	D120	10
00001-0060439-21	A404	12
00001-0060439-21	B251	13
00001-0060440-21	D181	2
00001-0060442-21	C160	9
00001-0060442-21	D131	24
00001-0060442-21	D133	23
00001-0060442-21	K120	14
00001-0060444-21	A445	11
00001-0060444-21	A446	5
00001-0060444-21	K141	3
00001-0061008-11	A145	5
00001-0061008-11	A200	3
00001-0061008-11	A201	5
00001-0061008-11	A202	3
00001-0061008-11	A203	5
00001-0061008-11	A204	3
00001-0061008-11	A211	4
00001-0061008-11	A212	3
00001-0061008-11	A220	7
00001-0061008-11	A241	19
00001-0061008-11	A300	10
00001-0061008-11	A301	18
00001-0061008-11	A310	5
00001-0061008-11	A400	2
00001-0061008-11	A401	4
00001-0061008-11	A402	8
00001-0061008-11	A403	9
00001-0061008-11	A404	4
00001-0061008-11	A405	8
00001-0061008-11	A407	5
00001-0061008-11	A408	11
00001-0061008-11	A440	1
00001-0061008-11	A441	1
00001-0061008-11	A442	1
00001-0061008-11	A443	1

1	2	3
00001-0061008-11	A444	1
00001-0061008-11	A445	14
00001-0061008-11	A446	8
00001-0061008-11	A610	5
00001-0061008-11	A611	5
00001-0061008-11	B110	8
00001-0061008-11	B210	6
00001-0061008-11	B250	12
00001-0061008-11	B251	9
00001-0061008-11	C170	2
00001-0061008-11	D100	18
00001-0061008-11	D101	19
00001-0061008-11	D102	16
00001-0061008-11	D103	16
00001-0061008-11	D104	16
00001-0061008-11	D131	27
00001-0061008-11	D133	26
00001-0061008-11	K300	5
00001-0061008-11	M120	14
00001-0061008-11	M200	25
00001-0061008-11	M280	10
00001-0061008-11	M413	6
00001-0061008-21	A370	12
00001-0061008-21	C160	6
00001-0061008-21	D140	10
00001-0061008-21	D141	12
00001-0061008-21	D142	10
00001-0061008-21	D143	8
00001-0061015-11	B200	16
00001-0061015-11	D300	8
00001-0061015-21	D201	10
00001-0061023-11	A601	12
00001-0061023-11	B250	4
00001-0061023-11	B251	5
00001-0061023-11	C170	1
00001-0061041-11	D110	5
00001-0061041-11	D111	5
00001-0061041-11	D140	6
00001-0061041-11	D141	6
00001-0061041-11	D142	20
00001-0061041-11	D143	18
00001-0061041-11	D200	1
00001-0061041-11	D220	3
00001-0061041-11	M100	12
00001-0061050-11	A010	20
00001-0061050-11	D201	25
00001-0061050-11	D300	21
00001-0061050-21	D200	5
00001-0061429-21	D300	18
00001-0076690-01	E200	3
00001-0076690-01	E210	6
00001-0076690-01	K230	7
00001-0076690-01	K231	8
00001-0076690-01	K300	15
00001-0076690-01	M180	7
00001-0076691-01	E113	2
00001-0076691-01	E120	4

1	2	3
00001-0076691-01	E141	11
00001-0076691-01	E150	7
00001-0076691-01	E151	29
00001-0076691-01	E152	21
00001-0076691-01	E154	20
00001-0076691-01	M180	14
00001-0076691-01	M190	7
00001-0076691-01	M191	5
00001-0076691-01	M390	23
00001-0076691-07	M170	5
00001-0076691-07	M390	20
00001-0076692-01	E120	26
00001-0076692-01	E131	3
00001-0076692-01	E132	8
00001-0076692-01	E141	14
00001-0076692-01	E150	14
00001-0076692-01	E151	24
00001-0076692-01	E152	18
00001-0076692-01	E154	18
00001-0076692-01	K220	11
00001-0076697-05	E141	5
00001-0076697-05	M171	13
00001-0076697-05	M390	25
00001-0076699-01	M190	15
00001-0076700-01	K230	14
00001-0076700-01	M423	6
00001-0076700-07	M190	30
00001-0076701-01	E110	8
00001-0076701-01	E111	9
00001-0076701-01	E113	20
00001-0076701-01	K230	14
00001-0076701-01	M140	6
00001-0076701-01	M172	16
00001-0076701-01	M382	13
00001-0076701-07	D102	1
00001-0076701-07	D103	1
00001-0076701-07	D104	1
00001-0076701-07	M411	1
00001-0076701-07	M425	7
00001-0076702-01	E100	3
00001-0076702-01	E101	3
00001-0076702-01	E102	3
00001-0076702-01	E110	4
00001-0076702-01	E111	3
00001-0076702-01	E113	11
00001-0076702-01	E120	1
00001-0076702-01	E150	25
00001-0076702-01	K340	8
00001-0076702-01	K341	8
00001-0076702-01	K342	4
00001-0076702-01	M172	7
00001-0076702-01	M190	10
00001-0076702-01	M191	7
00001-0076702-01	M381	4
00001-0076702-01	M422	15
00001-0076702-07	M150	1
00001-0076702-07	M160	13

Ном.детали Part N.	Инд.илл. Index	п. It.
1	2	3
00001-0076702-07	M161	15
00001-0076702-07	M162	15
00001-0076702-07	M171	8
00001-0076702-07	M424	6
00001-0076703-01	M145	8
00001-0076703-07	E120	6
00001-0076703-07	M300	11
00001-0076705-01	D100	13
00001-0076705-01	D101	14
00001-0076705-07	M120	13
00001-0076705-07	M161	19
00001-0076705-07	M172	1
00001-0076705-07	M290	5
00001-0076705-07	M302	8
00001-0076705-07	M320	11
00001-0076705-07	M330	18
00001-0076705-07	M395	8
00001-0076706-01	K200	8
00001-0076710-01	M290	10
00001-0076710-01	M395	13
00001-0076711-01	D100	21
00001-0076711-01	D101	22
00001-0076711-01	M235	6
00001-0076711-07	M411	7
00001-0076712-01	A301	1
00001-0076712-07	M172	5
00001-0076713-01	A501	34
00001-0076713-01	M302	15
00001-0076713-01	M420	2
00001-0076713-07	M191	14
00001-0076713-07	M310	9
00001-0076713-07	M422	10
00001-0076716-01	M185	7
00001-0076716-01	M430	7
00001-0076716-07	M120	18
00001-0076716-07	M171	2
00001-0076716-07	M172	2
00001-0076716-07	M190	22
00001-0076716-07	M191	18
00001-0076717-07	M300	13
00001-0076717-07	M301	12
00001-0076787-01	K220	9
00001-0076787-01	K300	17
00001-0076787-01	K320	22
00001-0076787-01	K321	15
00001-0076788-01	K231	14
00001-0076788-01	M155	1
00001-0076788-03	M131	25
00001-0076790-01	K230	15
00001-0076793-01	M172	10
00001-0076793-07	M150	19
00001-0076793-07	M160	7
00001-0076793-07	M161	7

1	2	3
00001-0076793-07	M162	8
00001-0076793-07	M171	14
00001-0076796-07	E180	4
00001-0076796-07	E180	6
00001-0076797-01	M100	5
00001-0076797-01	M120	4
00001-0076797-01	M121	15
00001-0076806-01	M180	3
00001-0076824-01	M180	1
00002-0020413-61	A402	6
00002-0020413-61	A407	4
00002-0020413-61	B251	4
00002-0037674-91	M391	6
11110-1014240-00	A500	2
11110-1014240-00	A502	3
11110-1302060-00	A600	9
11110-1601182-00	B140	4
11110-1700022-00	B200	1
11110-1702112-00	B260	15
11110-1703075-00	B270	5
11110-1703200-00	B250	7
11110-8406034-10	M200	17
11180-1003011-00	A100	14
11180-1104410-00	A210	18
11180-1104410-10	A210	24
11180-1104410-30	A210	27
11180-1132010-00	A390	5
11180-1132010-01	A390	8
11180-1132032-00	A390	4
11180-1132032-01	A390	7
11180-1132032-01	A391	5
11180-1144010-00	A390	1
11180-1144010-01	A390	2
11180-1203042-00	A440	17
11180-1203042-00	A441	16
11180-1203075-00	A440	12
11180-1203075-00	A441	12
11180-1203194-00	A440	10
11180-1203194-00	A441	10
11180-1303069-00	A610	23
11180-3101301-01	D410	2
11180-3101301-01	D411	2
11180-3101302-01	D410	4
11180-3101302-01	D411	4
11180-3101303-01	D410	4
11180-3101303-01	D411	4
11180-3101304-01	D410	4
11180-3101304-01	D411	4
11180-3101306-01	D410	4
11180-3101306-01	D411	4
11180-3101307-01	D410	4
11180-3101307-01	D411	4
11180-3101308-01	D410	4
11180-3101308-01	D411	4
11180-3101309-01	D410	4
11180-3101309-01	D411	4
11180-3101310-01	D410	4

1	2	3
11180-3101310-01	D411	4
11180-3101311-01	D410	4
11180-3101311-01	D411	4
11180-3101312-01	D410	4
11180-3101312-01	D411	4
11180-3101313-01	D410	4
11180-3101313-01	D411	4
11180-3401160-00	D142	1
11180-3401160-00	D143	1
11180-3402015-00	D104	14
11180-3402050-00	D104	12
11180-3704010-00	K110	2
11180-3709340-00	K300	1
11180-3763070-00	K106	13
11180-3763070-01	K106	13
11180-3801010-10	K310	1
11180-3801010-11	K310	1
11180-3801010-12	K310	1
11180-3850010-00	A440	15
11180-3850010-00	A441	14
11180-3850010-00	A443	14
11180-3850010-00	A444	7
11180-8212778-00	M422	4
11180-8212786-00	M422	5
11183-1002011-10	A100	16
11183-1005016-01	A120	1
11183-1005016-03	A120	1
11183-1006020-00	A140	1
11183-1006322-00	A141	16
11183-1006322-00	A142	17
11183-1203008-00	A440	16
11183-1203040-00	A440	7
11183-1203040-00	A441	7
11183-3402018-00	D104	14
11183-3402050-00	D104	12
11186-1203008-00	A441	15
11186-3101301-01	D412	2
11186-3101302-01	D412	1
11186-3101303-01	D412	1
11186-3101304-01	D412	1
11186-3101306-01	D412	1
11186-3101307-01	D412	1
11186-3101308-01	D412	1
11186-3101309-01	D412	1
11186-3101310-01	D412	1
11186-3101311-01	D412	1
11186-3101312-01	D412	1
11186-3101313-01	D412	1
11190-1009146-00	A500	21
11190-1009146-00	A501	23
11190-1009146-00	A502	17
11190-1104013-00	A210	6
11190-1132010-00	A391	8
11190-1132010-10	A391	4
11190-1132032-00	A391	7
11190-1144010-00	A391	2
11190-1144010-01	A391	1

1	2	3
11190-1703050-00	_260	2
11193-1002011-00	A101	10
21010-1000104-10	A130	3
21010-1000104-10	A131	3
21010-1000104-11	A130	3
21010-1000104-11	A131	3
21010-1000104-12	A130	3
21010-1000104-12	A131	3
21010-1000104-13	A130	3
21010-1000104-13	A131	3
21010-1000104-14	A130	3
21010-1000104-14	A131	3
21010-1000104-40	A130	3
21010-1000104-40	A131	3
21010-1000104-41	A130	3
21010-1000104-41	A131	3
21010-1000104-42	A130	3
21010-1000104-42	A131	3
21010-1000104-43	A130	3
21010-1000104-43	A131	3
21010-1000104-44	A130	3
21010-1000104-44	A131	3
21010-1000104-45	A130	3
21010-1000104-45	A131	3
21010-1001101-00	A010	5
21010-1001101-00	A011	19
21010-1002040-00	A100	34
21010-1002040-00	A101	24
21010-1002042-00	A100	15
21010-1002042-00	A101	9
21010-1003017-00	A010	17
21010-1003017-00	A011	12
21010-1003017-00	A150	4
21010-1005126-00	A120	9
21010-1005127-00	A140	5
21010-1005183-00	A120	14
21010-1005183-01	A120	14
21010-1005183-20	A120	14
21010-1007035-00	A150	17
21010-1008082-00	A402	12
21010-1008082-00	A407	8
21010-1008082-00	A440	6
21010-1009055-00	A500	26
21010-1009055-00	A502	22
21010-1009140-00	A500	20
21010-1009140-00	A502	16
21010-1009146-00	A500	19
21010-1009146-00	A502	15
21010-1012150-00	A500	13
21010-1012150-00	A501	16
21010-1012150-00	A502	9
21010-1101138-00	A204	9
21010-1106140-00	A220	9
21010-1106165-00	A220	4
21010-1106165-01	A220	4
21010-1106166-00	A220	1
21010-1106170-11	A220	3

1	2	3
21010-1106170-11	A220	5
21010-1106171-11	A220	3
21010-1106172-11	A220	3
21010-1106176-00	A220	10
21010-1108124-00	E210	2
21010-1109100-05	A301	12
21010-1109100-06	A301	12
21010-1109100-07	A301	12
21010-1109129-00	A301	14
21010-1305026-00	A610	16
21010-1305026-00	A611	15
21010-1307013-00	A620	6
21010-1307013-01	A620	6
21010-1307013-02	A620	6
21010-1307013-03	A620	6
21010-1602155-00	B110	15
21010-1602550-00	C160	3
21010-1602591-01	C150	8
21010-1602591-01	C210	11
21010-1602592-00	C150	9
21010-1602592-00	C210	1
21010-1602617-00	C140	1
21010-1602618-00	C140	2
21010-1701017-00	B200	12
21010-1702028-00	B260	14
21010-1702028-00	B270	9
21010-1702077-00	B260	5
21010-1702087-00	B260	6
21010-2403055-01	B410	11
21010-2808020-00	M381	6
21010-2808020-00	M382	15
21010-2808020-00	M422	8
21010-2905455-01	D300	14
21010-3101082-00	C200	7
21010-3101082-00	C220	7
21010-3501051-00	C210	12
21010-3502051-01	C140	9
21010-3502051-01	C150	5
21010-3502058-01	C150	4
21010-3505031-01	C140	6
21010-3505038-00	C140	4
21010-3505039-00	C140	3
21010-3506045-00	C120	5
21010-3507038-00	C230	9
21010-3703116-01	M150	9
21010-3706604-00	E131	11
21010-3710200-00	K300	18
21010-3710200-10	K220	8
21010-3710200-10	K320	20
21010-3710200-10	K321	14
21010-3710205-00	K220	7
21010-3715020-00	K320	13
21010-3715020-00	K321	10
21010-3724112-00	A610	2
21010-3724112-00	A611	2
21010-3724114-00	A500	7
21010-3724114-00	A501	24

Ном.детали Part N.	Инд.илл. Index	п. It.
1	2	3
21010-3724114-00	A502	5
21010-3724317-00	M200	15
21010-3724322-00	E210	3
21010-3724322-00	E210	3
21010-3746997-00	K220	5
21010-3746998-00	K220	2
21010-3746998-00	K230	5
21010-3746998-00	K231	6
21010-3746998-00	K320	20
21010-3746998-00	K321	13
21010-3802717-00	B290	9
21010-3802718-01	B290	4
21010-3808600-00	A610	1
21010-3808600-00	A611	1
21010-3808600-02	A610	1
21010-3808600-02	A611	1
21010-3827064-00	A204	8
21010-3901350-00	Y100	5
21010-5605055-00	M380	9
21010-5605055-00	M381	15
21010-5605055-00	M410	9
21010-5605055-00	M411	18
21010-5605055-00	M412	8
21010-6106156-00	M305	2
21010-6205094-00	M320	15
21010-6205094-00	M330	28
21010-6205118-00	M320	2
21010-6205118-00	M330	1
21010-6207032-00	M280	6
21010-6810052-00	M100	18
21010-8109137-00	A301	3
21010-8109137-00	D102	2
21010-8109137-00	D103	2
21010-8109137-00	D104	2
21010-8109137-00	E100	5
21010-8109137-00	E101	5
21010-8109137-00	E102	5
21010-8109137-00	E110	2
21010-8109137-00	E111	5
21010-8109137-00	E113	9
21010-8109137-00	E120	3
21010-8109137-00	K200	9
21010-8109137-00	K340	10
21010-8109137-00	K341	10
21010-8109137-00	K342	6
21010-8109137-00	M140	3
21010-8109137-00	M145	9
21010-8109137-00	M150	12
21010-8109137-00	M171	7
21010-8109137-00	M172	6
21010-8109137-00	M190	13
21010-8109137-00	M191	10
21010-8109137-00	M420	12

1	2	3
21010-8109137-00	M422	14
21010-8109137-00	M424	4
21010-8109137-00	M425	5
21010-8109137-00	M430	5
21010-8109143-00	E120	20
21010-8109143-00	E151	20
21010-8109143-00	E152	17
21010-8109143-00	E154	16
21010-8109143-00	M130	9
21010-8109143-00	M145	15
21010-8406161-00	M200	34
21010-8406162-00	M330	3
21015-1104150-00	A241	15
21015-1104150-00	A242	13
21020-1104025-00	A215	6
21020-3105064-00	Y100	4
21020-3714020-00	K220	13
21020-3714030-10	K220	12
21020-3717113-00	K231	12
21020-5401320-00	A302	2
21030-1008021-00	A405	6
21030-1008021-00	A406	8
21030-1127613-01	A310	1
21030-1203020-04	A442	5
21030-1203020-04	A443	7
21030-1203020-12	A442	5
21030-1203020-12	A443	7
21030-1203020-17	A442	5
21030-1203020-17	A443	7
21030-1203020-18	A442	5
21030-1203020-18	A443	7
21030-1308010-10	A601	10
21030-1308030-00	A600	4
21030-1308030-00	A601	6
21030-1308031-00	A600	3
21030-1308031-00	A601	5
21030-3504016-00	C100	8
21030-3711217-00	K200	14
21030-3808804-00	A601	14
21030-5002122-00	M145	6
21030-5002122-00	M161	10
21030-5004028-00	M155	3
21030-5325248-00	M380	10
21030-5601155-00	M280	12
21030-8109142-00	M130	7
21050-1012005 -00	A501	15
21050-1012005-00	A500	14
21050-1012005-00	A502	10
21050-1127010-00	E131	12
21050-1127010-01	E131	12
21050-1127010-02	E131	12
21050-1127036-00	E200	11
21050-1127036-00	E210	20
21050-1127070-00	A392	2
21050-1127070-00	A393	7
21050-1164060-00	A240	15
21050-1164060-00	A244	16

1	2	3
21050-1164060-01	A240	15
21050-1164060-01	A244	16
21050-3502040-00	C230	8
21050-3502043-00	C150	1
21050-3502044-00	C150	7
21050-3502048-00	C150	2
21050-3502053-00	C150	6
21050-3502054-00	C150	3
21050-3711035-00	K105	6
21050-3747210-12	K350	2
21050-3747210-12	K350	3
21050-3747210-12	K350	4
21050-6104072-00	M361	4
21050-6104072-00	M371	4
21050-6105416-00	M320	22
21050-6105416-00	M395	4
21050-6816096-00	M171	4
21050-6816096-00	M172	4
21050-6816096-00	M300	12
21050-6816096-00	M301	11
21050-6816096-00	M302	7
21050-6816096-00	M310	8
21050-8101242-00	A200	23
21051-1107055-00	A310	4
21060-1005183-00	A120	13
21060-1005183-20	A120	13
21060-3710310-02	K320	10
21060-3710310-02	K321	7
21060-3710348-00	K320	11
21060-3710348-00	K321	8
21060-3718348-00	K210	6
21060-3828110-00	A610	1
21060-3828110-00	A611	1
21060-3829010-00	A500	6
21060-3829010-00	A501	25
21060-3829010-00	A502	4
21060-3829010-01	A500	6
21060-3829010-01	A501	25
21060-3829010-01	A502	4
21060-3829010-02	A500	6
21060-3829010-02	A501	25
21060-3829010-02	A502	4
21060-6818142-00	M100	6
21061-1104081-00	A215	4
21061-3709500-00	K310	6
21061-3709500-00	K320	18
21061-3709500-00	K321	17
21070-1164034-01	A240	1
21070-1164034-01	A243	4
21070-1164034-01	A244	1
21070-3510430-00	C110	11
21070-3710200-00	K300	18
21070-3710200-10	K320	21
21070-3710200-10	K321	14
21070-3710200-11	K220	8
21070-3747210-12	K350	2
21070-3747210-12	K350	3

1	2	3
21070-3747210-12	K350	4
21080-1000102-01	A120	12
21080-1000102-02	A120	12
21080-1000102-11	A120	12
21080-1000102-12	A120	12
21080-1000102-13	A120	12
21080-1000102-14	A120	12
21080-1000102-21	A120	12
21080-1000102-22	A120	12
21080-1000102-23	A120	12
21080-1000102-24	A120	12
21080-1003260-00	A100	8
21080-1003260-10	A100	8
21080-1003265-00	A100	10
21080-1003270-10	A100	30
21080-1003270-11	A100	30
21080-1003271-00	A100	9
21080-1003274-00	A100	7
21080-1003277-01	A100	6
21080-1003277-02	A100	6
21080-1003278-01	A100	5
21080-1003282-00	A100	28
21080-1003284-00	A100	1
21080-1003284-10	A100	1
21080-1003284-10	K100	3
21080-1003286-00	A100	27
21080-1003286-00	K120	3
21080-1003298-00	A100	4
21080-1003298-00	A404	5
21080-1003298-00	A406	1
21080-1005017-00	A140	2
21080-1005017-00	A141	3
21080-1005017-00	A142	2
21080-1005030-20	A140	23
21080-1005031-00	A120	3
21080-1005034-00	A150	3
21080-1005034-00	A151	9
21080-1005034-00	A510	5
21080-1005034-01	A150	3
21080-1005034-01	A151	9
21080-1005034-01	A510	5
21080-1005034-03	A150	3
21080-1005034-03	A151	9
21080-1005034-03	A510	5
21080-1005065-00	A120	4
21080-1005127-00	A120	10
21080-1005128-00	A120	11
21080-1005153-00	A110	6
21080-1005155-10	A110	4
21080-1005155-12	A110	4
21080-1005160-00	A110	5
21080-1005160-01	A110	5
21080-1005160-03	A110	5
21080-1006020-20	A140	1
21080-1006021-00	A140	4
21080-1006021-00	A141	4
21080-1006021-00	A142	3

1	2	3
21080-1006038-00	A150	2
21080-1006040-10	A140	22
21080-1006040-11	A140	22
21080-1006120-00	A140	3
21080-1006120-01	A140	3
21080-1006129-10	A140	6
21080-1006130-10	A140	21
21080-1006146-00	A140	10
21080-1006146-10	A140	10
21080-1006148-00	A140	12
21080-1006149-00	A140	9
21080-1006151-00	A140	18
21080-1006154-00	A140	19
21080-1006162-00	A140	11
21080-1007010-00	A150	12
21080-1007012-00	A150	19
21080-1007020-00	A150	7
21080-1007020-01	A150	7
21080-1007021-00	A150	8
21080-1007022-00	A150	9
21080-1007025-00	A150	6
21080-1007026-02	A150	10
21080-1007026-03	A150	10
21080-1007028-00	A150	5
21080-1007032-20	A150	11
21080-1007032-22	A150	11
21080-1007033-20	A150	18
21080-1007033-22	A150	18
21080-1007055-00	A150	16
21080-1007056-00	A150	15
21080-1007056-10	A150	15
21080-1007056-11	A150	15
21080-1007056-12	A150	15
21080-1007056-13	A150	15
21080-1007056-14	A150	15
21080-1007056-15	A150	15
21080-1007056-16	A150	15
21080-1007056-18	A150	15
21080-1007056-20	A150	15
21080-1007056-22	A150	15
21080-1007056-24	A150	15
21080-1007056-26	A150	15
21080-1007056-28	A150	15
21080-1007056-30	A150	15
21080-1007056-32	A150	15
21080-1007056-34	A150	15
21080-1007056-36	A150	15
21080-1007056-38	A150	15
21080-1007056-40	A150	15
21080-1007056-42	A150	15
21080-1007056-44	A150	15
21080-1007056-46	A150	15
21080-1007056-48	A150	15
21080-1007056-50	A150	15
21080-1007056-52	A150	15
21080-1007056-54	A150	15
21080-1007056-56	A150	15

Ном.детали Part N.	Инд.илл. Index	п. It.
1	2	3
21080-1007056-58	A150	15
21080-1007056-60	A150	15
21080-1007056-62	A150	15
21080-1008014-50	A402	1
21080-1008021-00	A402	5
21080-1008025-00	A402	7
21080-1008025-00	A407	6
21080-1008025-36	A402	7
21080-1009045-00	A500	25
21080-1009045-00	A502	21
21080-1009070-00	A110	1
21080-1009156-00	A110	3
21080-1010010-00	A510	12
21080-1010075-00	A510	11
21080-1011015-00	A510	10
21080-1011023-00	A390	10
21080-1011023-00	A391	9
21080-1011023-00	A393	1
21080-1011023-00	A510	9
21080-1011023-00	A610	19
21080-1011023-00	A611	18
21080-1011023-10	A510	9
21080-1011032-00	A510	6
21080-1011045-00	A510	7
21080-1011058-00	A510	2
21080-1011062-00	A510	1
21080-1011062-00	B260	7
21080-1011065-10	A500	30
21080-1011065-10	A501	36
21080-1011065-10	A502	26
21080-1011090-00	A510	3
21080-1012005-00	A500	14
21080-1012005-00	A501	15
21080-1012005-00	A502	10
21080-1012005-07	A500	14
21080-1012005-07	A501	15
21080-1012005-07	A502	10
21080-1012005-08	A500	14
21080-1012005-08	A501	15
21080-1012005-08	A502	10
21080-1012005-09	A500	14
21080-1012005-09	A501	15
21080-1012005-09	A502	10
21080-1014050-00	A502	18
21080-1014056-10	A500	24
21080-1014056-10	A502	20
21080-1014213-10	A500	28
21080-1014213-10	A502	24
21080-1014213-20	A500	28
21080-1014213-20	A502	24
21080-1014248-00	A500	29
21080-1014248-00	A502	25
21080-1101007-00	A204	4
21080-1101080-00	A202	4

1	2	3
21080-1101080-00	A204	21
21080-1101164-00	A200	22
21080-1101164-00	A202	24
21080-1101164-00	A204	11
21080-1101316-00	A201	23
21080-1101316-00	A203	24
21080-1101400-00	A200	14
21080-1101400-00	A201	27
21080-1101400-00	A202	5
21080-1101400-00	A203	28
21080-1101400-01	A201	27
21080-1103010-11	A202	16
21080-1103010-11	A204	15
21080-1104009-00	A215	12
21080-1104021-00	A244	8
21080-1104025-00	A215	13
21080-1104025-00	A240	30
21080-1104025-00	A244	5
21080-1104025-00	A245	3
21080-1104042-10	A210	12
21080-1104042-10	A240	32
21080-1104042-10	A243	11
21080-1104042-10	A244	36
21080-1104042-10	A245	7
21080-1104043-10	A210	11
21080-1104043-10	A240	31
21080-1104043-10	A243	21
21080-1104043-10	A244	35
21080-1104043-10	A245	8
21080-1104047-00	A244	19
21080-1106010-00	A220	8
21080-1106170-00	A220	3
21080-1106170-00	A220	5
21080-1106170-01	A220	3
21080-1106170-01	A220	5
21080-1106171-00	A220	3
21080-1106171-01	A220	3
21080-1106172-00	A220	3
21080-1106172-01	A220	3
21080-1107012-01	A370	13
21080-1107015-00	A310	14
21080-1107015-01	A310	14
21080-1107016-10	A310	13
21080-1107016-11	A310	13
21080-1107017-10	A310	12
21080-1107017-12	A310	12
21080-1107019-60	A310	11
21080-1107034-00	A310	3
21080-1107038-00	A320	8
21080-1107063-00	A310	8
21080-1107082-00	A331	1
21080-1107083-00	A331	3
21080-1107085-00	A331	2
21080-1107119-00	A331	4
21080-1107120-00	A331	6
21080-1107121-00	A331	7
21080-1107131-00	A331	9

1	2	3
21080-1107133-00	A320	14
21080-1107133-00	A331	10
21080-1107134-00	A331	11
21080-1107148-00	B260	4
21080-1107148-00	C130	5
21080-1107230-00	A331	5
21080-1107336-00	A330	12
21080-1107340-00	A330	2
21080-1107340-10	A330	1
21080-1107360-00	A330	17
21080-1107370-00	A330	4
21080-1107375-00	A330	18
21080-1107378-00	A330	16
21080-1107386-00	A330	13
21080-1107410-00	A330	5
21080-1107415-00	A330	6
21080-1107422-00	A320	4
21080-1107424-00	A320	3
21080-1107425-00	A320	2
21080-1107460-00	A330	8
21080-1107475-00	A330	7
21080-1107477-00	A330	9
21080-1107479-00	A330	10
21080-1107606-00	A320	5
21080-1107611-10	A320	12
21080-1107710-00	A320	10
21080-1107730-00	A320	7
21080-1107737-00	A320	6
21080-1107740-00	A320	19
21080-1107749-00	A320	20
21080-1107752-00	A320	9
21080-1107755-00	A330	14
21080-1107810-00	A320	17
21080-1107819-00	A320	15
21080-1107892-00	A320	16
21080-1107892-00	A330	11
21080-1107896-00	A320	11
21080-1107898-00	A330	15
21080-1107910-00	A320	18
21080-1107938-00	A331	8
21080-1108052-00	A350	4
21080-1108069-00	A361	6
21080-1108116-10	A361	7
21080-1108158-00	A361	2
21080-1109160-00	A301	17
21080-1109175-00	A301	16
21080-1117010-00	A215	8
21080-1117010-01	A215	8
21080-1117010-02	A215	8
21080-1117010-03	A215	8
21080-1117010-04	A215	8
21080-1117010-05	A215	8
21080-1143010-00	A301	8
21080-1156010-00	A215	7
21080-1156010-01	A215	7
21080-1164021-00	A240	6
21080-1164081-00	A240	23

1	2	3
21080-1164083-00	A215	9
21080-1164083-00	A240	16
21080-1164083-00	A244	17
21080-1164089-00	A240	2
21080-1164089-00	A244	2
21080-1178054-00	A392	1
21080-1178054-00	A393	6
21080-1203019-00	A440	13
21080-1203019-00	A441	18
21080-1203019-00	A442	4
21080-1203019-00	A443	9
21080-1203019-01	A440	13
21080-1203019-01	A441	18
21080-1203040-00	A442	7
21080-1203040-00	A443	10
21080-1203042-00	A442	3
21080-1203042-00	A443	3
21080-1203064-00	A445	12
21080-1203064-00	A446	6
21080-1203073-20	A445	5
21080-1203073-20	A446	2
21080-1300080-10	A204	17
21080-1300080-10	A500	17
21080-1300080-10	A501	1
21080-1300080-10	A502	19
21080-1300080-10	A610	13
21080-1300080-10	A611	13
21080-1300080-10	E101	13
21080-1300080-10	E102	13
21080-1300080-10	E151	11
21080-1300080-10	E152	11
21080-1300080-20	A500	27
21080-1300080-20	A501	29
21080-1300080-20	A502	23
21080-1300080-20	A610	7
21080-1300080-20	A611	7
21080-1300080-30	A204	22
21080-1300080-40	A370	13
21080-1300080-41	A370	13
21080-1300080-50	A310	2
21080-1300080-50	A501	20
21080-1300080-50	D131	5
21080-1300080-50	D133	5
21080-1300080-60	A200	17
21080-1300080-60	A201	22
21080-1300080-60	A202	19
21080-1300080-60	A203	23
21080-1300080-60	A610	13
21080-1300080-60	A611	13
21080-1300080-60	D131	7
21080-1300080-60	D133	7
21080-1300080-60	E100	16
21080-1300080-60	E101	13
21080-1300080-60	E102	13
21080-1300080-60	E150	9
21080-1300080-60	E151	11
21080-1300080-60	E152	11

1	2	3
21080-1300080-60	E154	11
21080-1300080-61	A201	22
21080-1300080-70	A610	7
21080-1300080-70	A611	7
21080-1300080-71	A610	7
21080-1303017-00	A610	15
21080-1303017-00	A611	14
21080-1303017-01	A610	15
21080-1303017-01	A611	14
21080-1303017-02	A610	15
21080-1303017-02	A611	14
21080-1303017-04	A610	15
21080-1303017-06	A610	15
21080-1303067-00	A610	22
21080-1303067-00	A611	21
21080-1303067-01	A610	22
21080-1303067-01	A611	21
21080-1303067-02	A610	22
21080-1303067-02	A611	21
21080-1303067-04	A610	22
21080-1303067-06	A610	22
21080-1303069-00	A610	24
21080-1303069-00	A611	22
21080-1303095-01	E151	1
21080-1305027-00	A600	11
21080-1305029-00	A600	10
21080-1307013-00	A620	6
21080-1307015-00	A620	1
21080-1307027-11	A620	2
21080-1307027-12	A620	2
21080-1307027-13	A620	2
21080-1307040-20	A620	4
21080-1307042-00	A610	21
21080-1307042-00	A611	20
21080-1307042-01	A610	21
21080-1307042-01	A611	20
21080-1307042-04	A610	21
21080-1307042-05	A610	21
21080-1311065-00	A600	17
21080-1311065-01	A600	20
21080-1311067-00	A600	18
21080-1601188-00	B140	5
21080-1601207-00	B140	2
21080-1601210-00	B200	13
21080-1601216-00	B110	5
21080-1601216-01	B110	5
21080-1601223-00	B200	14
21080-1601295-00	B140	9
21080-1602059-00	B110	11
21080-1602059-00	C100	5
21080-1602096-00	B110	12
21080-1701031-01	B220	6
21080-1701031-02	B220	6
21080-1701031-03	B220	6
21080-1701031-04	B220	6
21080-1701033-00	B220	1
21080-1701033-01	B220	1

Ном.детали Part N.	Инд.илл. Index	п. It.
1	2	3
21080-1701033-02	B220	1
21080-1701033-03	B220	1
21080-1701034-00	B220	2
21080-1701092-00	B230	20
21080-1701116-10	B230	6
21080-1701117-00	B230	8
21080-1701119-00	B230	11
21080-1701119-10	B230	11
21080-1701148-00	B230	10
21080-1701164-10	B230	4
21080-1701170-10	B230	18
21080-1701171-00	B230	17
21080-1701173-00	B230	16
21080-1701180-01	B220	9
21080-1701180-02	B220	9
21080-1701180-03	B220	9
21080-1701180-04	B220	9
21080-1701203-00	B210	5
21080-1701203-01	B210	5
21080-1701244-00	B220	4
21080-1702024-00	B260	1
21080-1702030-00	B260	11
21080-1702060-00	B260	8
21080-1702071-00	B260	9
21080-1703038-00	B270	16
21080-1703042-01	B270	15
21080-1703048-00	B270	13
21080-1703160-00	B250	9
21080-1703169-00	B250	11
21080-1703182-00	B250	10
21080-2215030-00	B400	5
21080-2215034-00	B400	6
21080-2215036-00	B400	4
21080-2215056-00	B400	11
21080-2215068-00	B400	8
21080-2215073-01	B400	9
21080-2215086-00	B400	10
21080-2215104-00	B400	12
21080-2302060-30	B410	1
21080-2303012-00	B410	7
21080-2303018-00	B410	8
21080-2303036-01	B410	2
21080-2303036-02	B410	2
21080-2303036-03	B410	2
21080-2303050-00	B410	9
21080-2303060-00	B410	10
21080-2303090-00	B410	3
21080-2303091-00	B410	3
21080-2303092-00	B410	3
21080-2303093-00	B410	3
21080-2303094-00	B410	3
21080-2303095-00	B410	3
21080-2303096-00	B410	3
21080-2303097-00	B410	3

1	2	3
21080-2303098-00	B410	3
21080-2303099-00	B410	3
21080-2303100-00	B410	3
21080-2303101-00	B410	3
21080-2303102-00	B410	3
21080-2303103-00	B410	3
21080-2303104-00	B410	3
21080-2303105-00	B410	3
21080-2303106-00	B410	3
21080-2303107-00	B410	3
21080-2303108-00	B410	3
21080-2303109-00	B410	3
21080-2303110-00	B410	3
21080-2901050-00	D200	3
21080-2901051-00	D200	7
21080-2901052-00	D200	4
21080-2901056-00	D200	11
21080-2902712-00	D200	22
21080-2902840-02	D200	15
21080-2904020-00	D201	11
21080-2904040-00	D201	12
21080-2904045-00	D201	24
21080-2904046-00	D201	13
21080-2904050-00	D201	19
21080-2904054-00	D201	16
21080-2904185-01	D201	2
21080-2904225-00	D201	22
21080-2904270-00	D201	23
21080-2906042-00	D220	1
21080-2906079-00	D220	10
21080-2912622-01	D300	3
21080-2912652-00	D300	16
21080-2914040-00	D300	10
21080-2915446-01	D300	20
21080-2915681-00	D300	5
21080-2915681-01	D300	5
21080-3001014-00	D400	1
21080-3001015-00	D400	1
21080-3001060-00	D400	2
21080-3001061-00	D400	3
21080-3101015-06	D410	1
21080-3101015-07	D410	1
21080-3101015-08	D410	1
21080-3101040-00	D410	5
21080-3101040-00	D411	5
21080-3101301-00	D410	3
21080-3101301-00	D411	3
21080-3101302-00	D410	4
21080-3101302-00	D411	4
21080-3101303-00	D410	4
21080-3101303-00	D411	4
21080-3101304-00	D410	4
21080-3101304-00	D411	4
21080-3101306-00	D410	4
21080-3101306-00	D411	4
21080-3101307-00	D410	4
21080-3101307-00	D411	4

1	2	3
21080-3101308-00	D410	2
21080-3101308-00	D411	2
21080-3101309-00	D410	4
21080-3101309-00	D411	4
21080-3101310-00	D410	4
21080-3101310-00	D411	4
21080-3101311-00	D410	4
21080-3101311-00	D411	4
21080-3101312-00	D410	4
21080-3101312-00	D411	4
21080-3101313-00	D410	4
21080-3101313-00	D411	4
21080-3103012-00	D400	6
21080-3103020-01	D400	5
21080-3103020-02	D400	5
21080-3103032-00	D400	4
21080-3103060-00	B400	3
21080-3103061-00	D400	7
21080-3103065-00	D400	9
21080-3103068-00	D400	10
21080-3103068-00	D420	8
21080-3103079-00	D400	8
21080-3104016-00	D420	3
21080-3104020-00	D420	5
21080-3104020-01	D420	5
21080-3104020-02	D420	5
21080-3104032-00	D420	4
21080-3104063-00	D420	1
21080-3104079-00	D420	6
21080-3401029-00	D150	2
21080-3401120-01	D140	2
21080-3401120-01	D141	1
21080-3401120-01	D142	2
21080-3401120-01	D143	2
21080-3401120-02	D140	2
21080-3401120-02	D141	1
21080-3401120-02	D142	2
21080-3401120-02	D143	2
21080-3401120-03	D140	2
21080-3401120-03	D141	1
21080-3401120-03	D142	2
21080-3401120-03	D143	2
21080-3401228-00	D150	6
21080-3401239-30	D140	14
21080-3401239-30	D142	8
21080-3401241-30	D140	13
21080-3401241-30	D142	7
21080-3402076-00	D170	8
21080-3403020-10	D110	3
21080-3403020-10	D111	3
21080-3414075-00	D120	14
21080-3414076-00	D120	12
21080-3414077-00	D120	13
21080-3414078-00	D120	3
21080-3501018-00	C210	4
21080-3501019-00	C210	5
21080-3501030-01	C210	7

1	2	3
21080-3501032-00	C210	3
21080-3501033-00	C210	2
21080-3501039-01	C210	8
21080-3501057-00	C210	14
21080-3501058-00	C210	13
21080-3501063-00	C210	10
21080-3501166-00	C210	20
21080-3501170-00	C210	19
21080-3502010-11	C220	3
21080-3502011-11	C220	3
21080-3502012-10	C230	2
21080-3502013-10	C230	2
21080-3502019-01	C230	3
21080-3502033-00	C230	7
21080-3502035-00	C230	4
21080-3502038-00	C230	13
21080-3502070-00	C220	6
21080-3502090-01	C230	5
21080-3505006-00	C110	2
21080-3505010-00	C110	6
21080-3505015-00	C140	12
21080-3505028-00	C140	10
21080-3505029-00	C140	13
21080-3505032-00	C140	7
21080-3505033-00	C140	14
21080-3505034-00	C140	8
21080-3505037-00	C140	5
21080-3505041-00	C140	11
21080-3505092-01	C110	5
21080-3505102-00	C110	1
21080-3506073-00	C120	4
21080-3507034-00	C230	12
21080-3507035-00	C230	12
21080-3507036-00	C230	6
21080-3507037-00	C230	6
21080-3508046-00	C170	5
21080-3508071-00	C170	8
21080-3508214-20	C170	17
21080-3512010-00	C160	2
21080-3512010-01	C160	2
21080-3512016-00	C130	2
21080-3512115-00	B260	7
21080-3512115-00	C160	4
21080-3512117-00	C130	3
21080-3512120-00	C160	1
21080-3512122-00	C130	1
21080-3512128-00	C130	8
21080-3512132-00	C130	7
21080-3512141-00	C130	6
21080-3703112-00	K130	4
21080-3705010-00	K100	14
21080-3705010-04	K100	14
21080-3705010-06	K100	14
21080-3706010-00	K123	5
21080-3706010-02	K123	5
21080-3706018-00	K123	2
21080-3706020-00	K123	8

1	2	3
21080-3706030-00	K123	1
21080-3706122-00	A100	29
21080-3706200-00	K123	3
21080-3706500-00	K123	9
21080-3706701-00	K100	3
21080-3706704-00	K123	7
21080-3706800-00	K123	6
21080-3706800-01	K123	6
21080-3707010-00	K100	5
21080-3707010-02	K100	5
21080-3707010-03	K100	5
21080-3707010-04	K100	5
21080-3707080-10	K100	4
21080-3707080-11	K100	4
21080-3707080-12	K100	4
21080-3707150-00	K100	6
21080-3707150-01	K100	6
21080-3707150-02	K100	6
21080-3709320-01	K300	13
21080-3709330-01	K300	14
21080-3709340-01	K300	12
21080-3709608-00	E113	6
21080-3709669-00	E113	7
21080-3710349-01	K320	12
21080-3710349-01	K321	9
21080-3710410-01	B200	11
21080-3710410-02	B200	11
21080-3710410-03	B200	11
21080-3710410-04	B200	11
21080-3714010-00	K220	1
21080-3714010-01	K220	1
21080-3714010-03	K220	1
21080-3714045-00	M390	28
21080-3714615-00	E113	5
21080-3714615-00	K320	22
21080-3714615-00	K321	16
21080-3714615-01	E113	5
21080-3714615-01	K320	22
21080-3714615-01	K321	16
21080-3714615-02	K320	22
21080-3714615-02	K321	16
21080-3715044-00	K200	13
21080-3715044-00	K300	24
21080-3717010-00	K320	18
21080-3717010-00	K321	12
21080-3720010-10	K300	20
21080-3720010-11	K300	20
21080-3720010-12	K300	20
21080-3720780-00	K300	21
21080-3724220-00	A204	10
21080-3734910-02	K105	10
21080-3734910-04	K105	10
21080-3734910-05	K105	10
21080-3734910-06	K105	10
21080-3734910-07	K105	10
21080-3734910-09	K105	10
21080-3747010-02	K350	5

Ном.детали Part N.	Инд.илл. Index	п. It.
1	2	3
21080-3747010-18	K351	6
21080-3747710-08	K351	5
21080-3763020-00	K105	2
21080-3763020-01	K105	2
21080-3763020-02	K105	2
21080-3802820-10	B290	3
21080-3802822-00	B290	5
21080-3802826-00	B200	21
21080-3802830-00	B290	6
21080-3802833-20	B290	8
21080-3802834-20	B290	7
21080-3827010-01	A204	7
21080-3827010-02	A204	7
21080-5205054-00	E310	4
21080-5205055-00	E310	10
21080-5205063-00	E310	8
21080-5205064-00	E310	9
21080-5205086-00	K120	3
21080-5208060-00	E210	15
21080-5208422-00	E210	7
21080-5208430-00	E210	8
21080-5301392-01	E131	17
21080-5301392-01	E132	5
21080-5303044-00	M195	1
21080-5326016-00	M190	23
21080-5402270-00	A300	4
21080-5402270-00	M131	7
21080-5402270-00	M160	9
21080-5402270-00	M161	11
21080-5402270-00	M422	2
21080-5402270-00	M423	2
21080-5402271-00	A300	3
21080-5402271-00	M131	6
21080-5402271-00	M160	10
21080-5402271-00	M161	12
21080-5402271-00	M422	3
21080-5402271-00	M423	3
21080-6102053-00	M100	19
21080-6102053-00	M160	4
21080-6102053-00	M161	4
21080-6102053-00	M162	5
21080-6102053-00	M300	4
21080-6102053-00	M301	2
21080-6102053-00	M302	1
21080-6102053-00	M310	1
21080-6102053-00	M311	1
21080-6102053-00	M390	18
21080-6102053-00	M391	12
21080-6103346-00	M290	14
21080-6103346-00	M340	10
21080-6103346-00	M350	7
21080-6103346-00	M395	17
21080-6103348-00	M340	10
21080-6103348-00	M350	7

1	2	3
21080-6103348-10	M340	10
21080-6103348-10	M350	7
21080-6104064-01	M361	6
21080-6104064-01	M371	6
21080-6104066-00	M361	5
21080-6104066-00	M371	5
21080-6105012-10	M320	28
21080-6105013-10	M320	28
21080-6105014-00	M320	29
21080-6105014-00	M330	22
21080-6105015-00	M320	29
21080-6105015-00	M330	22
21080-6105094-00	M320	9
21080-6105208-00	M320	32
21080-6105208-00	M330	25
21080-6105228-00	M320	31
21080-6105228-00	M330	24
21080-6105252-00	M320	3
21080-6105252-00	M330	2
21080-6105266-00	M320	30
21080-6105266-00	M330	23
21080-6105268-00	M320	33
21080-6105268-00	M330	26
21080-6106008-20	M305	3
21080-6106096-00	M305	1
21080-6302015-00	M162	14
21080-6302015-00	M290	19
21080-6302015-00	M390	1
21080-6302015-00	M391	13
21080-6308134-00	M200	7
21080-6308134-00	M390	14
21080-6308134-00	M391	16
21080-6810060-00	M100	16
21080-6810061-00	M100	16
21080-6814232-00	M110	8
21080-6814234-01	M110	6
21080-6814242-00	M110	5
21080-6814272-00	M110	1
21080-6814273-00	M110	1
21080-6814308-00	M110	2
21080-6814309-00	M110	2
21080-6816098-00	E151	5
21080-6816098-00	E152	5
21080-6816098-00	E154	5
21080-6818144-00	M100	7
21080-6824102-00	M131	20
21080-6824122-00	M131	18
21080-6824184-00	M131	21
21080-6824208-00	M131	14
21080-6824210-00	M131	13
21080-8101078-00	E141	1
21080-8101078-01	E141	1
21080-8101081-00	E151	31
21080-8101110-00	E120	24
21080-8101110-00	E131	6
21080-8101110-00	E132	3
21080-8101110-00	E141	8

1	2	3
21080-8101110-00	E150	1
21080-8101150-00	E154	26
21080-8109135-00	E150	24
21080-8109142-00	E101	19
21080-8109142-00	E102	18
21080-8109142-00	E120	22
21080-8109142-00	M145	17
21080-8212226-00	M410	7
21080-8212226-00	M411	8
21080-8212226-00	M412	5
21080-8212330-00	M381	7
21080-8402214-01	M391	10
21080-8403066-00	M260	8
21080-8403066-00	M261	9
21080-8403066-00	M262	8
21080-8403066-00	M400	5
21080-8403066-00	M424	8
21080-8403068-00	M260	6
21080-8403068-00	M261	7
21080-8403068-00	M262	6
21080-8403068-00	M400	7
21080-8403068-00	M424	9
21080-8403276-00	Z100	2
21080-8406176-00	M200	11
21081-5208240-00	E210	17
21082-1101007-10	A202	6
21082-1101138-00	A202	13
21082-1101178-00	A202	9
21082-1104013-00	A211	9
21082-1104013-00	A212	8
21082-1104048-00	A211	10
21082-1104048-00	A213	10
21082-1104054-00	A211	8
21082-1104054-00	A212	7
21082-1104092-00	A211	6
21082-1104092-00	A212	5
21082-1104220-00	A211	1
21082-1104220-00	A213	8
21082-1104226-00	A211	16
21082-1104226-00	A213	16
21082-1148015-00	A370	10
21082-1306010-00	A611	10
21082-1306010-10	A610	10
21082-1306010-11	A610	10
21083-1000100-00	A130	2
21083-1000100-00	A130	2
21083-1000100-00	A131	2
21083-1000100-31	A130	2
21083-1000100-31	A131	2
21083-1000100-32	A130	2
21083-1000100-32	A131	2
21083-1002011-00	A100	16
21083-1002046-00	A100	18
21083-1002046-00	A101	13
21083-1003011-00	A100	14
21083-1003020-10	A100	31
21083-1003020-11	A100	31

1	2	3
21083-1003020-12	A100	31
21083-1004029-00	A130	2
21083-1004029-00	A131	2
21083-1008060-00	A405	1
21083-1008081-10	A400	16
21083-1008081-10	A402	11
21083-1008081-11	A400	16
21083-1008081-11	A402	11
21083-1008081-12	A400	16
21083-1008081-12	A402	11
21083-1008081-14	A400	16
21083-1008081-14	A402	11
21083-1101007-00	A202	6
21083-1107010-31	A310	7
21083-1107336-00	A330	3
21083-1107800-31	A320	13
21083-1130010-01	A370	3
21083-1130010-10	A370	3
21083-1130010-20	A370	2
21083-1130020-00	A370	1
21083-1164100-00	A241	22
21083-1164103-10	A241	11
21083-1164103-11	A241	11
21083-1701094-00	B210	4
21083-1701132-00	B220	3
21083-1701159-00	B230	1
21083-1701166-00	B230	7
21083-1701174-00	B230	5
21083-3714010-00	K220	4
21083-3714010-01	K220	4
21083-3714016-00	K220	3
21083-3743044-00	K200	6
21083-3839210-00	A500	10
21083-3839210-00	A501	9
21083-3839210-00	A502	8
21083-3839210-01	A500	10
21083-3839210-01	A501	9
21083-3839210-01	A502	8
21083-3839210-02	A500	10
21083-3839210-02	A501	9
21083-3839210-02	A502	8
21083-3839210-03	A500	10
21083-3839210-03	A501	9
21083-3839210-03	A502	8
21083-3839210-04	A500	10
21083-3839210-04	A501	9
21083-3839210-04	A502	8
21083-3839410-00	E200	4
21083-3839410-00	E210	26
21083-3839410-01	E200	4
21083-3839410-01	E210	26
21083-3839410-02	E200	4
21083-3839410-02	E210	26
21083-3839410-03	E200	4
21083-3839410-03	E210	26
21083-3839410-04	E200	4
21083-3839410-04	E210	26

1	2	3
21083-6818052-10	M100	4
21083-6818052-10	M120	3
21083-6818052-10	M121	14
21090-1109010-00	A301	6
21090-1109308-10	A301	7
21090-1303093-00	A610	11
21090-1303093-00	A611	11
21090-1303093-01	A610	11
21090-1303093-01	A611	11
21090-1306010-00	A611	10
21090-1306010-10	A610	10
21090-1306010-11	A610	10
21090-1307010-00	A610	20
21090-1307010-00	A611	19
21090-1307030-00	A620	5
21090-1308008-00	A601	9
21090-1308008-01	A601	9
21090-1308008-02	A601	9
21090-1308008-03	A601	9
21090-1601182-00	B140	4
21090-1601190-00	B200	20
21090-6205012-10	M330	27
21090-6205013-10	M330	27
21093-3102020-00	D410	7
21093-6512010-01	K106	14
21093-6512010-01	M330	21
21093-6512010-02	K106	14
21093-6512010-03	K106	14
21093-6512010-03	M330	21
21093-6512010-04	K106	14
21093-6512010-04	M330	21
21093-6512110-01	M320	13
21093-6512110-02	M320	13
21093-6512110-03	M320	13
21093-6512210-01	M290	4
21093-6512210-01	M320	13
21093-6512210-01	M330	17
21093-6512210-01	M395	7
21093-6512210-02	M290	4
21093-6512210-02	M320	13
21093-6512210-02	M330	17
21093-6512210-02	M395	7
21093-6512210-03	M290	4
21093-6512210-03	M320	13
21093-6512210-03	M330	17
21093-6512210-03	M395	7
21093-6512310-00	M290	7
21093-6512310-00	M320	12
21093-6512310-00	M330	30
21093-6512310-00	M395	10
21093-6512312-00	M290	6
21093-6512312-00	M320	10
21093-6512312-00	M330	29
21093-6512312-00	M395	9
21093-6512312-01	M290	6
21093-6512312-01	M320	10
21093-6512312-01	M330	29

Ном.детали Part N.	Инд.илл. Index	п. It.
1	2	3
21093-6512312-01	M395	9
21099-5605035-10	M280	11
21100-1000260-00	A001	4
21100-1001157-00	A010	8
21100-1001157-00	A011	3
21100-1001157-10	A010	8
21100-1001157-10	A011	3
21100-1001159-00	A010	10
21100-1001159-00	A011	5
21100-1001161-00	A010	15
21100-1001161-00	A011	10
21100-1001195-00	A010	16
21100-1001195-00	A011	11
21100-1001204-10	A013	1
21100-1001209-10	A010	9
21100-1001209-10	A011	4
21100-1001210-00	A013	8
21100-1001214-00	A013	6
21100-1001224-00	A010	13
21100-1001224-00	A011	8
21100-1001230-00	A010	33
21100-1001230-00	A012	18
21100-1001237-00	A013	2
21100-1001242-00	A010	2
21100-1001242-00	A012	16
21100-1001242-00	A013	4
21100-1001242-01	A010	2
21100-1001242-01	A012	16
21100-1001242-01	A013	4
21100-1001248-00	A013	5
21100-1001249-00	A010	32
21100-1001249-00	A012	17
21100-1001251-00	A010	1
21100-1001251-00	A012	14
21100-1001253-10	A013	3
21100-1001255-00	A010	34
21100-1001255-00	A012	19
21100-1001257-00	A010	30
21100-1001257-00	A011	16
21100-1001257-00	A012	2
21100-1001257-00	E174	5
21100-1001257-00	K150	2
21100-1001259-00	A010	31
21100-1001259-00	A012	15
21100-1001259-00	A013	7
21100-1001281-00	A010	22
21100-1001282-00	A010	24
21100-1001284-00	A010	23
21100-1001286-00	A010	25
21100-1002011-00	A100	16
21100-1004015-00	A130	5
21100-1004015-02	A130	5
21100-1004015-04	A130	5
21100-1004015-31	A130	5

1	2	3
21100-1004015-32	A130	5
21100-1004020-00	A130	4
21100-1004020-00	A131	4
21100-1004020-01	A130	4
21100-1004020-01	A131	4
21100-1004020-02	A130	4
21100-1004020-02	A131	4
21100-1004045-00	A130	6
21100-1004045-00	A131	7
21100-1004045-01	A130	6
21100-1004045-01	A131	7
21100-1004045-02	A130	6
21100-1004045-02	A131	7
21100-1004062-00	A130	7
21100-1004062-00	A131	8
21100-1004067-00	A130	9
21100-1004067-00	A131	10
21100-1005016-00	A120	1
21100-1005016-01	A120	1
21100-1005030-00	A141	22
21100-1005030-00	A142	22
21100-1005058-00	A120	6
21100-1005058-03	A120	6
21100-1005058-04	A120	6
21100-1005065-00	A120	4
21100-1005076-00	A120	5
21100-1005115-00	A120	8
21100-1006015-00	A150	13
21100-1006015-01	A150	13
21100-1009010-00	A110	2
21100-1041020-00	A145	9
21100-1041020-01	A145	9
21100-1041034-00	A145	11
21100-1041034-10	A145	10
21100-1041056-00	A145	6
21100-1041056-01	A145	6
21100-1101060-00	A200	21
21100-1101060-00	A202	18
21100-1101060-20	A202	18
21100-1101060-20	A204	19
21100-1101070-00	A200	20
21100-1101070-00	A202	23
21100-1101070-00	A204	20
21100-1101079-00	A240	26
21100-1101079-00	A244	29
21100-1101079-00	A245	15
21100-1101082-00	A200	18
21100-1101082-00	A202	20
21100-1101082-00	A204	18
21100-1101114-00	A200	24
21100-1101114-00	A202	25
21100-1101114-00	A204	24
21100-1101126-00	A200	13
21100-1101126-00	A201	12
21100-1101126-00	A202	15
21100-1101126-00	A203	13
21100-1101126-00	A204	14

1	2	3
21100-1101150-00	A200	16
21100-1101150-00	A201	19
21100-1101150-00	A202	17
21100-1101150-00	A203	20
21100-1101150-00	A204	16
21100-1101150-01	A200	16
21100-1101150-01	A201	19
21100-1101150-01	A202	17
21100-1101150-01	A203	20
21100-1101150-01	A204	16
21100-1101176-00	A200	25
21100-1101176-00	A201	29
21100-1101176-00	A202	26
21100-1101176-00	A203	30
21100-1101176-00	A204	25
21100-1104035-00	A215	10
21100-1104038-00	A215	11
21100-1104042-00	A210	25
21100-1104042-00	A211	25
21100-1104042-00	A212	21
21100-1104042-00	A213	24
21100-1104042-00	A214	21
21100-1104042-00	A215	14
21100-1104043-00	A210	26
21100-1104043-00	A211	26
21100-1104043-00	A212	22
21100-1104043-00	A213	25
21100-1104043-00	A214	22
21100-1104043-00	A215	15
21100-1104126-00	A215	5
21100-1107420-00	A320	1
21100-1107892-01	A380	7
21100-1108013-00	A350	5
21100-1108019-00	A350	6
21100-1108036-00	A350	1
21100-1108054-00	A361	3
21100-1108157-00	A361	1
21100-1109309-00	A301	4
21100-1164050-00	A240	24
21100-1164050-00	A244	24
21100-1164050-00	A245	12
21100-1164062-00	A240	21
21100-1164062-00	A243	3
21100-1164062-00	A244	22
21100-1164062-00	A245	9
21100-1164089-00	A245	14
21100-1164147-00	A240	28
21100-1164147-00	A243	20
21100-1164147-00	A244	33
21100-1164147-00	A245	5
21100-1164148-00	A240	29
21100-1164148-00	A244	32
21100-1164148-00	A245	19
21100-1164247-00	A244	3
21100-1164247-00	A245	1
21100-1200010-00	A446	1
21100-1200010-01	A445	9

1	2	3
21100-1200010-01	A446	1
21100-1200020-10	A446	3
21100-1203010-01	A442	13
21100-1203019-00	A442	12
21100-1203019-00	A443	5
21100-1203019-00	A444	5
21100-1203021-12	A440	18
21100-1203021-12	A441	17
21100-1203021-12	A444	8
21100-1203121-00	A445	15
21100-1203121-00	A446	9
21100-1206010-00	A443	17
21100-1206010-01	A443	17
21100-1206010-10	A443	17
21100-1206010-11	A443	17
21100-1206020-10	A445	1
21100-1206056-00	A442	15
21100-1206056-00	A443	16
21100-1206056-00	A445	17
21100-1206057-00	A442	16
21100-1206057-00	A443	21
21100-1206057-00	A445	8
21100-1203057-02	A442	16
21100-1203057-02	A443	21
21100-1203057-02	A445	8
21100-1206058-00	A442	14
21100-1206058-00	A443	15
21100-1206058-00	A445	18
21100-1300025-00	A601	1
21100-1303010-00	A610	9
21100-1303010-00	A611	9
21100-1303025-00	A610	6
21100-1303025-00	A611	6
21100-1303055-10	A610	23
21100-1303055-10	A611	12
21100-1303095-00	A600	12
21100-1307027-00	A620	2
21100-1309016-00	A601	8
21100-1309016-10	A601	8
21100-1311014-02	A600	19
21100-1311014-10	A600	22
21100-1311014-11	A600	22
21100-1311014-20	A600	22
21100-1311090-00	A600	21
21100-1311094-00	A600	23
21100-1311102-00	A600	23
21100-1311104-00	A600	23
21100-1311106-00	A600	23
21100-1411066-00	K104	3
21100-1415016-00	K104	6
21100-1415016-00	K105	7
21100-1415030-00	K104	14
21100-1415030-20	K105	9
21100-1601015-00	B200	3
21100-1601085-00	B140	1
21100-1601120-00	B200	15
21100-1601121-00	B200	22

1	2	3
21100-1601130-00	B140	6
21100-1601138-00	B140	8
21100-1601138-03	B140	7
21100-1601138-04	B140	8
21100-1601180-00	B140	3
21100-1601180-01	B140	3
21100-1601190-00	B200	20
21100-1601200-00	B110	6
21100-1602010-00	B110	16
21100-1602048-00	B110	17
21100-1602048-00	C100	12
21100-1602050-00	B110	14
21100-1602050-00	C100	4
21100-1602063-00	B110	2
21100-1602210-00	B110	4
21100-1602266-00	B110	9
21100-1602466-00	B110	3
21100-1602468-00	B110	1
21100-1700012-00	B200	10
21100-1700021-00	B200	2
21100-1700050-00	B210	11
21100-1701015-00	B210	13
21100-1701030-00	B220	5
21100-1701043-00	B220	7
21100-1701043-01	B220	7
21100-1701080-00	B230	19
21100-1701098-00	B220	8
21100-1701105-00	B220	12
21100-1701112-00	B230	15
21100-1701112-10	B230	15
21100-1701127-00	B230	13
21100-1701127-10	B230	13
21100-1701131-00	B230	12
21100-1701131-10	B230	12
21100-1701133-00	B230	2
21100-1701146-00	B230	9
21100-1701158-00	B230	3
21100-1701175-00	B230	14
21100-1701200-00	B210	15
21100-1701200-01	B210	15
21100-1701205-00	B210	8
21100-1701250-00	A010	12
21100-1701250-00	A011	7
21100-1701250-00	B210	10
21100-1702036-00	B260	12
21100-1702046-00	B260	3
21100-1702046-10	B260	3
21100-1702098-00	B260	10
21100-1703024-00	B270	14
21100-1703028-00	B270	10
21100-1703041-00	B250	20
21100-1703050-00	B260	2
21100-1703054-00	B270	7
21100-1703054-10	B270	7
21100-1703055-00	B270	4
21100-1703069-00	B270	12
21100-1703071-00	B270	3

Ном.детали Part N.	Инд.илл. Index	п. It.
1	2	3
21100-1703072-00	B270	11
21100-1703073-00	B270	1
21100-1703074-00	B270	6
21100-1703075-10	B270	2
21100-1703082-00	B250	14
21100-1703086-00	B250	24
21100-1703088-00	B250	1
21100-1703138-00	B250	5
21100-1703148-00	B250	8
21100-1703168-00	B251	1
21100-1703183-00	B251	3
21100-1703188-00	B251	2
21100-1703189-00	B251	7
21100-1703190-00	B250	25
21100-1703198-01	B250	19
21100-1703219-00	B250	16
21100-1703226-00	B250	2
21100-1703227-01	B250	15
21100-1703238-00	B250	6
21100-1703300-00	B251	12
21100-1703310-00	B251	10
21100-1703317-00	B250	21
21100-1703319-00	B250	26
21100-1703320-00	B251	8
21100-1703367-00	B250	13
21100-2215010-00	B400	7
21100-2215011-00	B400	7
21100-2215012-00	B400	7
21100-2215070-00	B400	15
21100-2215092-00	B400	1
21100-2301034-00	B410	5
21100-2301034-01	B410	5
21100-2301035-00	B410	4
21100-2301035-01	B410	4
21100-2302017-00	B220	11
21100-2302030-10	B220	10
21100-2403021-00	B410	6
21100-2802020-01	M424	12
21100-2802020-01	M425	11
21100-2803015-40	M430	4
21100-2803015-41	M430	4
21100-2803032-00	M240	4
21100-2803033-00	M240	4
21100-2804012-71	M440	1
21100-2804012-72	M440	1
21100-2804015-40	M440	1
21100-2804015-41	M440	1
21100-2901022-00	D240	1
21100-2901023-00	D240	1
21100-2901030-00	D200	8
21100-2901030-01	D200	8
21100-2901031-00	D200	8
21100-2901031-01	D200	8
21100-2901032-00	D200	12

1	2	3
21100-2901054-00	D200	10
21100-2901054-01	D200	9
21100-2902760-00	D200	18
21100-2902816-00	D200	19
21100-2902816-01	D200	19
21100-2902820-00	D200	13
21100-2902826-00	D200	14
21100-2902830-00	D200	17
21100-2902840-00	D200	15
21100-2902840-01	D200	15
21100-2902842-00	D200	16
21100-2904054-00	D201	16
21100-2904055-00	D201	21
21100-2904070-00	D201	4
21100-2904076-00	D201	3
21100-2904312-00	D201	20
21100-2904400-00	D201	18
21100-2905002-02	D200	21
21100-2905003-02	D200	21
21100-2905681-00	D200	20
21100-2906010-00	D220	7
21100-2906016-00	D220	11
21100-2906040-00	D220	12
21100-2906050-00	D220	8
21100-2906078-00	D220	9
21100-2912622-00	D300	3
21100-2912622-01	D300	4
21100-2912712-00	D300	17
21100-2912712-10	D300	17
21100-2914002-00	D300	11
21100-2914008-00	D300	13
21100-2914046-00	D300	6
21100-2914047-00	D300	6
21100-2914054-00	D300	12
21100-2915004-02	D300	19
21100-2915450-00	D300	15
21100-3101301-00	D412	2
21100-3101302-00	D412	2
21100-3102010-00	D410	6
21100-3103065-00	D400	11
21100-3103065-00	D420	7
21100-3104014-00	D420	2
21100-3104065-00	D420	9
21100-3105042-00	Y100	1
21100-3105062-00	Y100	3
21100-3400010-00	D110	14
21100-3400010-30	D111	14
21100-3400012-00	D110	15
21100-3400024-20	D100	4
21100-3400024-50	D101	5
21100-3401010-00	D150	3
21100-3401015-00	D160	10
21100-3401016-00	D160	3
21100-3401018-00	D150	16
21100-3401020-00	D160	2
21100-3401022-00	D160	1
21100-3401022-01	D160	1

1	2	3
21100-3401022-02	D160	1
21100-3401024-00	D150	19
21100-3401025-00	D150	22
21100-3401026-00	D150	12
21100-3401028-00	D150	1
21100-3401036-00	D150	15
21100-3401044-00	D150	18
21100-3401048-00	D160	6
21100-3401053-00	D150	27
21100-3401057-00	D150	28
21100-3401066-10	D150	9
21100-3401068-00	D150	23
21100-3401070-00	D150	10
21100-3401071-00	D150	11
21100-3401075-00	D150	13
21100-3401089-00	D150	8
21100-3401092-10	D140	12
21100-3401092-20	D141	10
21100-3401092-20	D143	6
21100-3401092-30	D142	6
21100-3401100-20	D100	1
21100-3401100-50	D101	1
21100-3401104-00	D160	9
21100-3401104-01	D160	9
21100-3401116-00	D150	21
21100-3401134-00	D140	4
21100-3401134-00	D141	8
21100-3401134-00	D142	4
21100-3401134-00	D143	4
21100-3401160-00	D140	1
21100-3401160-00	D141	14
21100-3401165-00	D110	12
21100-3401165-20	D111	9
21100-3401202-10	D110	10
21100-3401204-00	D110	9
21100-3401208-20	D111	10
21100-3401223-00	D150	24
21100-3401224-00	D150	5
21100-3401225-00	D150	4
21100-3401268-00	D160	4
21100-3401269-00	D150	7
21100-3401270-00	D160	5
21100-3401272-00	D160	8
21100-3401274-00	D160	7
21100-3401276-00	D150	14
21100-3401284-10	D150	25
21100-3401286-00	D150	26
21100-3401302-00	D150	20
21100-3401304-00	D150	17
21100-3402012-00	D100	11
21100-3402012-00	D101	17
21100-3402014-00	D170	1
21100-3402060-00	D100	15
21100-3402060-00	D101	12
21100-3402073-00	D170	7
21100-3402077-00	D170	9
21100-3402079-00	D170	6

1	2	3
21100-3402088-01	D100	12
21100-3402088-01	D101	13
21100-3402136-00	D100	16
21100-3402136-00	D101	16
21100-3402136-00	D102	13
21100-3402136-00	D103	12
21100-3402136-00	D104	13
21100-3403010-00	D140	23
21100-3403010-00	D141	21
21100-3403016-10	D110	1
21100-3403016-10	D111	1
21100-3403044-00	D100	7
21100-3403044-00	D101	8
21100-3403061-00	D140	18
21100-3403061-00	D141	16
21100-3403061-00	D142	19
21100-3403061-00	D143	17
21100-3403062-00	D140	20
21100-3403062-00	D141	20
21100-3403062-00	D142	14
21100-3403062-00	D143	12
21100-3403070-10	D100	2
21100-3403070-10	D101	2
21100-3403072-10	D100	19
21100-3403072-10	D101	20
21100-3403080-00	D110	2
21100-3403080-00	D111	2
21100-3403082-00	D110	13
21100-3403082-00	D111	13
21100-3403086-00	D110	6
21100-3403086-00	D111	6
21100-3403160-00	D140	3
21100-3403160-00	D141	2
21100-3403172-50	D101	4
21100-3403177-00	D140	8
21100-3403177-00	D141	7
21100-3403179-00	D140	9
21100-3403179-00	D141	3
21100-3403181-00	D140	5
21100-3403181-00	D141	4
21100-3403183-00	D140	19
21100-3403183-00	D141	17
21100-3403183-00	D142	12
21100-3403183-00	D143	10
21100-3403185-00	D140	17
21100-3403185-00	D141	15
21100-3403185-00	D142	11
21100-3403185-00	D143	9
21100-3403188-00	D140	22
21100-3403188-00	D141	19
21100-3403188-00	D142	16
21100-3403188-00	D143	14
21100-3403204-00	D100	3
21100-3403204-00	D101	3
21100-3403204-00	D102	4
21100-3403204-00	D103	4
21100-3403204-00	D104	4

1	2	3
21100-3403206-00	D142	17
21100-3403206-00	D143	15
21100-3407009-00	D131	13
21100-3407009-00	D133	12
21100-3407152-00	D181	7
21100-3407180-10	D181	3
21100-3408018-00	D133	20
21100-3408018-01	D131	21
21100-3408020-00	D131	23
21100-3408020-00	D133	22
21100-3408026-00	D131	14
21100-3408026-00	D133	13
21100-3408040-00	D131	17
21100-3408040-00	D133	16
21100-3408070-00	D131	19
21100-3408070-00	D133	18
21100-3408074-00	D131	20
21100-3408074-00	D133	19
21100-3408080-00	D133	21
21100-3408080-01	D131	22
21100-3408100-00	D133	27
21100-3408100-01	D131	12
21100-3408124-00	D131	6
21100-3408124-00	D133	6
21100-3408157-00	D131	16
21100-3408157-00	D133	15
21100-3408159-00	D131	15
21100-3408159-00	D133	14
21100-3408159-10	D131	8
21100-3408159-10	D133	8
21100-3410100-00	D131	3
21100-3410100-00	D133	3
21100-3410100-01	D131	3
21100-3410100-01	D133	3
21100-3410105-00	D131	2
21100-3410105-00	D133	2
21100-3414052-10	D120	7
21100-3414053-10	D120	7
21100-3414054-00	D120	1
21100-3414054-01	D120	1
21100-3414056-00	D120	2
21100-3414057-00	D120	11
21100-3414058-10	D120	5
21100-3414059-10	D120	8
21100-3414070-00	D120	6
21100-3501012-00	C200	6
21100-3501013-00	C200	6
21100-3501014-00	C210	6
21100-3501015-00	C210	6
21100-3501017-00	C210	15
21100-3501017-01	C210	15
21100-3501070-00	C200	2
21100-3501080-00	C210	18
21100-3501089-00	C210	17
21100-3501155-00	C210	16
21100-3504006-00	C100	1
21100-3504006-01	C100	1

Ном.детали Part N.	Инд.илл. Index	п. It.
1	2	3
21100-3504010-00	C100	11
21100-3504050-00	C100	10
21100-3504094-01	C100	3
21100-3505102-00	C110	4
21100-3505110-00	C110	3
21100-3505110-01	C110	3
21100-3506040-00	C120	2
21100-3506045-00	C120	9
21100-3506050-00	C120	10
21100-3506060-10	C120	3
21100-3506060-11	C120	3
21100-3506080-00	C120	1
21100-3506082-00	C120	11
21100-3506085-00	C120	12
21100-3506100-00	C120	13
21100-3506110-01	C120	15
21100-3506130-00	C120	14
21100-3506140-00	C120	16
21100-3506472-00	C120	18
21100-3506474-00	C120	17
21100-3508010-00	C170	6
21100-3508012-00	C170	10
21100-3508039-00	C170	11
21100-3508073-00	C170	13
21100-3508075-00	C170	4
21100-3508089-00	C170	9
21100-3508180-00	C170	14
21100-3510010-00	C110	7
21100-3510040-00	C110	8
21100-3510040-02	C110	8
21100-3510050-10	C110	12
21100-3701376-00	K140	5
21100-3701376-00	K141	8
21100-3701624-00	K140	1
21100-3701629-00	K140	8
21100-3701634-00	K140	9
21100-3701634-00	K141	7
21100-3701637-00	K140	10
21100-3701637-00	K141	6
21100-3701638-00	K140	11
21100-3701638-00	K141	5
21100-3701652-00	K140	15
21100-3701670-00	K140	6
21100-3701686-00	A010	6
21100-3701686-00	A011	18
21100-3701686-00	A012	13
21100-3701686-00	A150	1
21100-3701686-00	K130	1
21100-3701686-00	K140	2
21100-3701686-00	K141	4
21100-3701720-00	K140	3
21100-3701720-01	K140	3
21100-3701720-03	K140	3
21100-3703090-00	K130	7

1	2	3
21100-3703104-00	K130	3
21100-3703109-00	K130	2
21100-3704005-23	K110	6
21100-3704005-30	K110	5
21100-3704010-23	K110	8
21100-3704010-30	K110	7
21100-3704198-40	K110	4
21100-3704217-00	K110	1
21100-3704217-01	K110	9
21100-3704324-00	D100	9
21100-3704324-00	D101	10
21100-3704324-00	D102	10
21100-3704324-00	D103	10
21100-3704324-00	D104	10
21100-3704324-00	K110	3
21100-3708010-00	K150	1
21100-3708010-03	K150	1
21100-3708010-04	K150	1
21100-3709315-00	K300	2
21100-3709600-00	K320	8
21100-3710010-01	K320	17
21100-3710020-01	K320	3
21100-3710030-01	K320	1
21100-3710030-10	K320	2
21100-3710040-01	K320	6
21100-3710050-01	K320	14
21100-3710060-10	K320	15
21100-3710138-00	K300	19
21100-3710205-00	K220	7
21100-3710206-00	K220	6
21100-3710604-00	K320	15
21100-3710604-01	K320	16
21100-3710604-10	K320	6
21100-3710604-11	K320	7
21100-3710620-00	K320	9
21100-3710620-00	K321	6
21100-3711010-00	K200	3
21100-3711010-02	K200	3
21100-3711010-30	K200	3
21100-3711011-00	K200	12
21100-3711011-02	K200	12
21100-3711011-30	K200	12
21100-3711060-00	K200	11
21100-3711060-50	K200	11
21100-3711061-00	K200	11
21100-3711061-50	K200	11
21100-3711225-00	K200	15
21100-3714300-00	K320	18
21100-3714300-00	K321	12
21100-3714300-01	K320	19
21100-3714300-01	K321	12
21100-3716010-00	K230	10
21100-3716010-01	K230	10
21100-3716011-00	K230	2
21100-3716011-01	K230	2
21100-3716110-00	K230	8
21100-3716110-01	K230	8

1	2	3
21100-3716111-00	K230	3
21100-3716111-01	K230	3
21100-3716810-00	K230	6
21100-3716810-00	K231	7
21100-3716810-01	K230	6
21100-3716810-01	K231	7
21100-3716810-02	K230	6
21100-3716810-02	K231	7
21100-3716810-11	K230	6
21100-3716810-12	K230	6
21100-3717010-00	K230	4
21100-3717010-00	K231	5
21100-3717010-01	K230	4
21100-3717010-01	K231	5
21100-3717010-02	K230	4
21100-3717010-02	K231	5
21100-3717034-10	K230	12
21100-3718010-00	K210	5
21100-3718010-10	K210	5
21100-3718347-00	K210	7
21100-3718349-00	K210	8
21100-3721010-00	K300	6
21100-3721010-01	K300	6
21100-3722010-02	K340	11
21100-3722010-02	K341	11
21100-3722010-02	K342	7
21100-3722010-08	K340	12
21100-3722010-08	K341	12
21100-3722010-08	K342	8
21100-3722020-02	K350	7
21100-3722020-08	K351	7
21100-3722105-00	K350	8
21100-3722105-00	K351	8
21100-3722105-01	K350	8
21100-3722105-01	K351	8
21100-3722107-00	K350	8
21100-3722107-00	K351	8
21100-3722107-01	K350	8
21100-3722107-01	K351	8
21100-3722110-00	K350	8
21100-3722110-00	K351	8
21100-3722110-01	K350	8
21100-3722110-01	K351	8
21100-3722115-00	K350	8
21100-3722115-00	K351	8
21100-3722115-01	K350	8
21100-3722115-01	K351	8
21100-3722120-00	K350	8
21100-3722120-00	K351	8
21100-3722120-01	K350	8
21100-3722120-01	K351	8
21100-3722125-00	K350	8
21100-3722125-00	K351	8
21100-3722125-01	K350	8
21100-3722125-01	K351	8
21100-3722130-00	K350	8
21100-3722130-00	K351	8

1	2	3
21100-3722130-01	K350	8
21100-3722130-01	K351	8
21100-3724010-00	K400	7
21100-3724010-20	K400	7
21100-3724010-40	K400	7
21100-3724019-20	K400	6
21100-3724019-30	K400	6
21100-3724019-50	K400	6
21100-3724019-51	K400	6
21100-3724026-10	K100	9
21100-3724037-00	K100	10
21100-3724070-01	K400	2
21100-3724080-01	K400	3
21100-3724100-03	K420	1
21100-3724107-00	K410	7
21100-3724107-00	K411	9
21100-3724210-03	K410	3
21100-3724210-30	K411	3
21100-3724214-10	K411	8
21100-3724214-20	K410	8
21100-3724226-11	K410	5
21100-3724226-11	K411	5
21100-3724226-30	K410	5
21100-3724226-40	K410	5
21100-3724226-50	K410	5
21100-3724232-10	K400	4
21100-3724233-10	K420	3
21100-3724234-00	K420	4
21100-3724234-20	K420	4
21100-3724243-00	K400	1
21100-3724308-00	A360	1
21100-3724308-00	A600	13
21100-3724308-00	E151	12
21100-3724308-00	E152	12
21100-3724308-00	K210	4
21100-3724550-03	K411	2
21100-3724551-02	K411	4
21100-3724552-00	K410	1
21100-3724552-10	K410	1
21100-3724553-00	K410	4
21100-3724553-10	K410	4
21100-3724558-11	K410	6
21100-3724558-11	K411	7
21100-3726010-00	K300	23
21100-3726010-01	K300	23
21100-3726087-00	K300	22
21100-3726225-00	K300	24
21100-3743010-00	K200	5
21100-3743010-02	K200	5
21100-3747120-00	K341	5
21100-3747210-20	K340	5
21100-3747210-20	K340	6
21100-3747210-20	K341	6
21100-3747210-23	K340	5
21100-3747210-23	K340	6
21100-3747210-23	K341	6
21100-3747210-30	K340	4

1	2	3
21100-3747210-30	K340	13
21100-3747210-30	K341	7
21100-3747210-30	K341	13
21100-3747210-30	K342	9
21100-3747210-33	K340	4
21100-3747210-33	K340	13
21100-3747210-33	K341	7
21100-3747210-33	K341	13
21100-3747210-33	K342	9
21100-3747210-38	K351	2
21100-3747210-38	K351	4
21100-3747210-38	K351	9
21100-3747310-01	K350	9
21100-3747310-01	K351	3
21100-3747410-00	K350	1
21100-3747410-08	K351	1
21100-3747710-00	K350	6
21100-3801010-02	K310	2
21100-3801010-06	K310	2
21100-3801010-09	K310	2
21100-3803410-00	K320	3
21100-3803410-01	K320	4
21100-3803420-00	K320	4
21100-3803420-01	K320	5
21100-3804010-01	K310	7
21100-3804010-03	K310	7
21100-3824010-00	E400	4
21100-3824034-00	E400	5
21100-3828010-00	A601	13
21100-3828010-10	A601	13
21100-3839310-10	A600	16
21100-3839310-11	A600	16
21100-3839310-12	A600	16
21100-3839310-13	A600	16
21100-3839310-14	A600	16
21100-3840062-00	K106	9
21100-3840062-01	K106	9
21100-3860010-01	K310	9
21100-3860010-04	K310	9
21100-3860010-06	K310	9
21100-3901102-00	Y100	7
21100-3913200-00	Y100	6
21100-3913210-02	Y100	8
21100-5000014-00	M001	1
21100-5000014-50	M001	1
21100-5007032-00	M140	10
21100-5007032-20	M140	10
21100-5007032-30	M140	10
21100-5007060-00	M140	9
21100-5007060-20	M140	9
21100-5007070-00	M140	11
21100-5007080-00	M140	24
21100-5007080-20	M140	24
21100-5007090-00	Z100	5
21100-5007091-00	E100	6
21100-5007096-00	Z100	1
21100-5007210-00	M140	22

Ном.детали Part N.	Инд.илл. Index	п. It.
1	2	3
21100-5007210-30	M140	22
21100-5007220-00	M140	23
21100-5007248-00	M140	12
21100-5007248-00	M150	8
21100-5007340-00	M140	2
21100-5007341-00	M140	2
21100-5007344-00	M140	13
21100-5007345-00	M140	13
21100-5007370-00	M140	14
21100-5007371-00	M140	14
21100-5007376-00	M140	15
21100-5007377-00	M140	15
21100-5007394-00	M140	16
21100-5007395-00	M140	16
21100-5007402-00	M145	7
21100-5007402-01	M145	7
21100-5007464-00	M140	1
21100-5007465-00	M140	19
21100-5007468-00	M140	4
21100-5007470-00	M140	21
21100-5007501-00	M145	12
21100-5007502-01	M145	2
21100-5007503-00	M145	13
21100-5007504-00	M145	11
21100-5007512-00	M145	14
21100-5007560-00	M145	3
21100-5101024-00	M230	4
21100-5101034-00	M235	11
21100-5101040-00	M235	17
21100-5101043-00	M235	17
21100-5101056-00	M240	12
21100-5101057-00	M240	18
21100-5101066-00	M230	3
21100-5101067-00	M230	5
21100-5101080-00	M230	1
21100-5101090-00	M235	21
21100-5101091-00	M235	20
21100-5101108-00	M230	2
21100-5101210-00	M235	2
21100-5101211-00	M235	2
21100-5101240-00	M235	1
21100-5101241-00	M235	1
21100-5101272-00	M235	3
21100-5101276-00	M235	16
21100-5101288-00	M235	4
21100-5101289-00	M235	4
21100-5101290-00	M235	5
21100-5101302-00	M240	15
21100-5101303-00	M240	15
21100-5101331-00	M235	18
21100-5101332-00	M235	14
21100-5101372-00	M235	13
21100-5101373-00	M235	12
21100-5101410-00	M235	9

1	2	3
21100-5101420-00	M235	10
21100-5107092-00	Z100	6
21100-5107120-00	M235	19
21100-5109008-00	M150	17
21100-5109008-40	M150	17
21100-5109008-41	M150	17
21100-5109008-70	M150	17
21100-5109054-00	M155	4
21100-5109054-20	M155	4
21100-5109070-00	M150	3
21100-5109076-00	M150	11
21100-5109077-00	M150	11
21100-5109078-00	M150	18
21100-5109079-00	M150	18
21100-5109116-00	M150	6
21100-5109120-00	M150	13
21100-5109121-00	M150	14
21100-5109154-00	M150	4
21100-5109155-00	M150	5
21100-5109157-00	M150	7
21100-5109159-01	M150	15
21100-5109174-00	M150	10
21100-5201010-00	M260	4
21100-5201010-00	M261	5
21100-5201010-00	M262	4
21100-5201026-00	M260	2
21100-5201026-00	M261	3
21100-5201026-00	M262	2
21100-5201027-00	M260	2
21100-5201027-00	M261	3
21100-5201027-00	M262	2
21100-5205015-20	E300	4
21100-5205015-21	E300	4
21100-5205065-00	E300	2
21100-5205065-01	E300	2
21100-5205066-00	E300	3
21100-5205066-01	E300	3
21100-5205070-00	E300	1
21100-5205070-00	E320	5
21100-5205070-01	E300	1
21100-5205070-01	E320	5
21100-5205070-02	E300	1
21100-5205070-02	E320	5
21100-5205070-03	E300	1
21100-5205070-04	E300	1
21100-5205070-04	E320	5
21100-5205070-05	E300	1
21100-5205070-05	E320	5
21100-5205070-06	E300	1
21100-5205070-06	E320	5
21100-5205210-00	E300	9
21100-5206016-00	M380	2
21100-5206016-00	M381	2
21100-5206016-00	M382	4
21100-5206016-01	M380	2
21100-5206016-01	M381	2
21100-5206016-01	M382	4

1	2	3
21100-5206016-05	M380	2
21100-5206016-05	M381	2
21100-5206016-05	M382	4
21100-5206060-00	M380	1
21100-5206064-00	M381	1
21100-5206064-10	M382	3
21100-5206064-30	M380	1
21100-5206064-30	M381	1
21100-5206064-30	M382	3
21100-5208009-00	E200	7
21100-5208009-00	E210	12
21100-5208009-02	E200	7
21100-5208009-02	E210	12
21100-5208009-03	E200	7
21100-5208009-03	E210	12
21100-5208009-04	E200	7
21100-5208009-04	E210	12
21100-5208009-06	E200	7
21100-5208009-06	E210	12
21100-5208009-07	E200	7
21100-5208009-07	E210	12
21100-5208060-01	E200	1
21100-5208060-01	E210	4
21100-5208090-00	E200	9
21100-5208090-00	E210	18
21100-5208095-10	E200	12
21100-5208095-10	E210	21
21100-5208098-00	E200	10
21100-5208098-00	E210	19
21100-5208103-00	E200	17
21100-5208103-00	E210	25
21100-5208103-20	E200	16
21100-5208103-20	E210	24
21100-5208176-00	E200	15
21100-5208176-00	E210	9
21100-5208458-00	E200	8
21100-5208458-00	E210	13
21100-5301080-00	M240	13
21100-5301102-00	M240	14
21100-5303016-00	M195	2
21100-5303056-00	M195	3
21100-5303057-00	M195	5
21100-5303058-00	M195	6
21100-5303062-00	M195	4
21100-5303086-00	M190	16
21100-5303086-00	M191	23
21100-5325010-03	M190	5
21100-5325010-09	M190	5
21100-5325010-14	M190	5
21100-5325010-19	M190	5
21100-5325010-27	M190	5
21100-5325010-28	M190	5
21100-5325010-29	M190	5
21100-5325010-33	M190	5
21100-5325010-34	M190	5
21100-5325010-70	M190	5
21100-5325010-90	M190	5

1	2	3
21100-5325083-00	M190	19
21100-5325124-00	M190	9
21100-5325134-00	M190	18
21100-5325135-00	M190	4
21100-5325180-00	M190	3
21100-5325322-00	M190	14
21100-5325324-00	M190	12
21100-5325324-00	M191	9
21100-5325332-00	M190	6
21100-5325332-01	M190	6
21100-5325338-00	M190	8
21100-5325338-00	M191	6
21100-5325346-00	M190	32
21100-5325346-00	M191	24
21100-5325396-00	M190	20
21100-5325396-00	M191	17
21100-5326014-00	M190	24
21100-5326022-00	M190	25
21100-5326022-00	M191	20
21100-5401060-00	M260	26
21100-5401060-00	M262	10
21100-5401061-00	M260	26
21100-5401061-00	M262	10
21100-5401086-00	M250	2
21100-5401086-00	M252	3
21100-5401087-00	M250	2
21100-5401087-00	M252	3
21100-5401102-00	M250	10
21100-5401102-00	M251	13
21100-5401102-00	M252	11
21100-5401103-00	M250	10
21100-5401103-00	M251	13
21100-5401103-00	M252	11
21100-5401120-00	M250	3
21100-5401120-00	M251	5
21100-5401120-00	M252	4
21100-5401121-00	M250	3
21100-5401121-00	M251	5
21100-5401121-00	M252	4
21100-5401130-00	M260	25
21100-5401130-00	M261	20
21100-5401130-00	M262	21
21100-5401131-00	M260	25
21100-5401131-00	M261	20
21100-5401131-00	M262	21
21100-5401174-00	M250	7
21100-5401174-00	M252	8
21100-5401175-00	M250	7
21100-5401175-00	M252	8
21100-5401292-00	M250	8
21100-5401292-00	M251	11
21100-5401292-00	M252	9
21100-5401316-00	M250	9
21100-5401316-00	M251	12
21100-5401316-00	M252	10
21100-5401338-00	M260	3
21100-5401338-00	M261	4

1	2	3
21100-5401338-00	M262	3
21100-5401339-00	M260	3
21100-5401339-00	M261	4
21100-5401339-00	M262	3
21100-5401378-00	M250	6
21100-5401379-00	M250	6
21100-5401426-00	M250	5
21100-5401427-00	M250	5
21100-5402114-00	M160	3
21100-5402114-00	M161	3
21100-5402114-00	M162	4
21100-5402115-00	M160	5
21100-5402115-00	M161	5
21100-5402115-00	M162	6
21100-5402124-10	M160	17
21100-5402124-10	M161	9
21100-5402124-10	M162	10
21100-5402125-10	M160	17
21100-5402125-10	M161	9
21100-5402125-10	M162	10
21100-5402128-11	M160	16
21100-5402128-11	M161	20
21100-5402128-11	M162	19
21100-5402129-11	M160	16
21100-5402129-11	M161	20
21100-5402129-11	M162	19
21100-5402136-00	M161	13
21100-5402142-00	M160	11
21100-5402142-01	M160	11
21100-5402142-40	M160	11
21100-5402143-00	M160	11
21100-5402143-01	M160	11
21100-5402143-40	M160	11
21100-5402158-00	M160	8
21100-5402158-00	M161	8
21100-5402158-00	M162	9
21100-5402190-00	M160	12
21100-5402190-01	M160	12
21100-5402191-00	M160	12
21100-5402191-01	M160	12
21100-5402246-00	M390	21
21100-5402352-00	M170	9
21100-5402352-01	M170	9
21100-5402352-01	M171	17
21100-5402353-00	M170	9
21100-5402353-01	M170	9
21100-5402353-01	M171	17
21100-5403022-10	M380	11
21100-5403022-11	M380	11
21100-5403023-10	M380	11
21100-5403023-11	M380	11
21100-5403028-00	M380	8
21100-5403052-00	M380	7
21100-5403052-01	M380	7
21100-5403052-05	M380	7
21100-5403053-00	M380	7
21100-5403053-01	M380	7

Ном.детали Part N.	Инд.илл. Index	п. It.
1	2	3
21100-5403053-05	M380	7
21100-5403236-00	M380	12
21100-5403236-00	M382	6
21100-5403236-00	M423	7
21100-5403248-00	M380	3
21100-5403248-00	M381	3
21100-5403248-00	M382	5
21100-5601012-00	M260	18
21100-5601013-00	M260	18
21100-5601080-00	M260	20
21100-5601082-00	M260	22
21100-5601098-00	M260	21
21100-5601250-00	M260	17
21100-5602012-10	M170	7
21100-5602012-11	M170	7
21100-5603014-00	M380	5
21100-5603014-01	M380	5
21100-5603014-05	M380	5
21100-5603062-03	M380	4
21100-5603094-00	M380	6
21100-5604010-00	M280	1
21100-5604010-10	M280	1
21100-5604010-10	M280	1
21100-5604040-00	M280	5
21100-5604514-00	M410	1
21100-5604520-03	M410	1
21100-5604558-00	M410	2
21100-5604578-00	M410	4
21100-5605018-00	M280	2
21100-5605022-00	M280	4
21100-5605023-00	M280	3
21100-5605128-00	M280	13
21100-5605132-00	M280	14
21100-5606010-11	M290	13
21100-5606010-11	M395	24
21100-5606058-10	M290	18
21100-5606064-00	M290	15
21100-5606064-00	M395	16
21100-5606068-00	M290	2
21100-5606070-10	M290	1
21100-5606075-10	M290	17
21100-5606144-00	M290	3
21100-5606144-00	M395	22
21100-5607010-00	M170	1
21100-5607010-02	M170	1
21100-5607010-10	M170	3
21100-5607010-12	M170	3
21100-5607010-22	M170	1
21100-5607010-32	M170	2
21100-5607080-00	M170	3
21100-5607080-01	M170	4
21100-5701012-00	M260	1
21100-5701050-00	M250	1
21100-5701050-00	M251	3

1	2	3
21100-5701050-00	M252	2
21100-5701124-00	M250	4
21100-5702011-00	M160	1
21100-5702012-00	M160	2
21100-5702012-11	M160	2
21100-5702152-00	M160	6
21100-5702152-00	M161	6
21100-5702152-00	M162	7
21100-6100014-00	M300	14
21100-6100014-00	M301	13
21100-6100014-00	M302	11
21100-6100015-00	M300	14
21100-6100015-00	M301	13
21100-6100015-00	M302	11
21100-6100040-30	M290	
21100-6101014-00	M300	15
21100-6101014-00	M301	14
21100-6101014-00	M302	12
21100-6101015-00	M300	15
21100-6101015-00	M301	14
21100-6101015-00	M302	12
21100-6102012-00	M300	2
21100-6102012-10	M300	2
21100-6102012-20	M300	3
21100-6102012-30	M300	3
21100-6102012-40	M300	2
21100-6102012-50	M300	3
21100-6102013-00	M300	2
21100-6102013-10	M300	2
21100-6102013-20	M300	3
21100-6102013-30	M300	3
21100-6102013-40	M300	2
21100-6102013-50	M300	3
21100-6102022-00	M300	5
21100-6102023-00	M300	5
21100-6103210-00	M340	8
21100-6103210-01	M340	8
21100-6103210-05	M340	8
21100-6103211-00	M340	8
21100-6103211-01	M340	8
21100-6103211-05	M340	8
21100-6103220-00	M340	9
21100-6103220-00	M350	2
21100-6103221-00	M340	9
21100-6103221-00	M350	2
21100-6103246-00	M340	1
21100-6103247-00	M340	1
21100-6103290-02	M340	7
21100-6103290-05	M340	7
21100-6103291-02	M340	7
21100-6103291-05	M340	7
21100-6103294-00	M340	2
21100-6103298-03	M340	6
21100-6103298-04	M340	6
21100-6103299-03	M340	6
21100-6103299-04	M340	6
21100-6103320-00	M340	5

1	2	3
21100-6103320-03	M340	5
21100-6104008-12	M360	1
21100-6104008-16	M360	1
21100-6104008-22	M360	1
21100-6104008-26	M360	1
21100-6104008-32	M360	1
21100-6104008-34	M360	1
21100-6104008-38	M360	1
21100-6104009-12	M360	1
21100-6104009-16	M360	1
21100-6104009-22	M360	1
21100-6104009-26	M360	1
21100-6104009-32	M360	1
21100-6104009-34	M360	1
21100-6104009-38	M360	1
21100-6104010-00	M361	8
21100-6104011-00	M361	8
21100-6104191-00	M361	3
21100-6104191-01	M361	7
21100-6104192-00	M371	3
21100-6104192-01	M371	7
21100-6104712-10	M360	2
21100-6104716-00	M360	7
21100-6104716-00	M370	7
21100-6105013-00	M320	28
21100-6105090-00	M320	4
21100-6105090-10	M320	4
21100-6105094-00	M320	5
21100-6105094-00	M330	11
21100-6105095-00	M320	5
21100-6105095-00	M330	11
21100-6105118-00	M320	1
21100-6105118-10	M320	1
21100-6105119-00	M320	1
21100-6105119-10	M320	1
21100-6105125-00	M320	16
21100-6105125-00	M330	5
21100-6105125-10	M320	16
21100-6105125-10	M330	5
21100-6105128-00	M320	18
21100-6105128-00	M330	7
21100-6105129-00	M320	17
21100-6105129-00	M330	6
21100-6105129-10	M320	17
21100-6105129-10	M330	6
21100-6105136-00	M320	27
21100-6105137-00	M320	27
21100-6105150-00	M320	21
21100-6105150-00	M330	19
21100-6105151-00	M320	21
21100-6105151-00	M330	19
21100-6105162-10	M320	24
21100-6105180-00	M320	6
21100-6105180-00	M330	12
21100-6105180-01	M320	6
21100-6105180-01	M330	12
21100-6105180-10	M320	6

1	2	3
21100-6105180-10	M330	12
21100-6105181-00	M320	6
21100-6105181-00	M330	12
21100-6105181-01	M320	6
21100-6105181-01	M330	12
21100-6105181-10	M320	6
21100-6105181-10	M330	12
21100-6105240-00	M320	26
21100-6105410-10	M320	23
21100-6105411-10	M320	23
21100-6105418-11	M320	25
21100-6105786-11	M320	14
21100-6105786-12	M320	14
21100-6106082-00	M305	6
21100-6107014-00	M300	16
21100-6107014-00	M301	15
21100-6107014-00	M302	13
21100-6107015-00	M300	16
21100-6107015-00	M301	15
21100-6107015-00	M302	13
21100-6107020-00	M300	1
21100-6107020-00	M301	1
21100-6107020-00	M302	10
21100-6107021-00	M300	1
21100-6107021-00	M301	1
21100-6107021-00	M302	10
21100-6107032-10	M300	17
21100-6107032-10	M301	16
21100-6107032-10	M302	9
21100-6107032-10	M310	13
21100-6107032-10	M311	10
21100-6107032-10	M390	31
21100-6107032-10	M391	19
21100-6200014-00	M310	10
21100-6200014-00	M311	7
21100-6200015-00	M310	10
21100-6200015-00	M311	7
21100-6201014-00	M310	11
21100-6201014-00	M311	8
21100-6201015-00	M310	11
21100-6201015-00	M311	8
21100-6202012-00	M310	2
21100-6202012-10	M310	2
21100-6202012-20	M310	3
21100-6202012-30	M310	3
21100-6202012-40	M310	2
21100-6202012-50	M310	3
21100-6202013-00	M310	2
21100-6202013-10	M310	2
21100-6202013-20	M310	3
21100-6202013-30	M310	3
21100-6202013-40	M310	2
21100-6202013-50	M310	3
21100-6202102-00	M310	7
21100-6202103-00	M310	7
21100-6203210-00	M350	1
21100-6203210-01	M350	1

1	2	3
21100-6203210-05	M350	1
21100-6203211-00	M350	1
21100-6203211-01	M350	1
21100-6203211-05	M350	1
21100-6203236-00	M350	12
21100-6203237-00	M350	12
21100-6203246-00	M350	4
21100-6203247-00	M350	4
21100-6203290-02	M350	11
21100-6203290-03	M350	11
21100-6203291-02	M350	11
21100-6203291-03	M350	11
21100-6203292-03	M350	9
21100-6203292-04	M350	9
21100-6203293-03	M350	9
21100-6203293-04	M350	9
21100-6203320-00	M350	6
21100-6203320-03	M350	6
21100-6203392-00	M350	10
21100-6203393-00	M350	10
21100-6204008-12	M370	1
21100-6204008-16	M370	1
21100-6204008-22	M370	1
21100-6204008-26	M370	1
21100-6204008-32	M370	1
21100-6204008-38	M370	1
21100-6204009-12	M370	1
21100-6204009-16	M370	1
21100-6204009-22	M370	1
21100-6204009-26	M370	1
21100-6204009-32	M370	1
21100-6204009-38	M370	1
21100-6204010-00	M371	10
21100-6204011-00	M371	10
21100-6204712-10	M370	2
21100-6205080-00	M330	13
21100-6205080-10	M330	13
21100-6205082-10	M330	4
21100-6205082-20	M330	4
21100-6205083-10	M330	4
21100-6205083-20	M330	4
21100-6205240-00	M330	21
21100-6205241-00	M330	21
21100-6205786-11	M330	16
21100-6205786-12	M330	16
21100-6207014-00	M310	12
21100-6207014-00	M311	9
21100-6207015-00	M310	12
21100-6207015-00	M311	9
21100-6512010-00	K106	14
21100-6512010-01	K106	14
21100-6513010-00	M100	10
21100-6513010-01	M100	10
21100-6513010-02	M100	10
21100-6513010-03	M100	10
21100-6513010-10	M100	10
21100-6513032-00	M100	9

Ном.детали Part N.	Инд.илл. Index	п. It.
1	2	3
21100-6810012-00	M100	1
21100-6810012-20	M100	1
21100-6810012-22	M100	1
21100-6810012-23	M100	1
21100-6810012-70	M100	1
21100-6810012-71	M100	1
21100-6810012-81	M100	1
21100-6810012-90	M100	1
21100-6810012-93	M100	1
21100-6810012-95	M100	1
21100-6810013-00	M100	1
21100-6810013-20	M100	1
21100-6810013-22	M100	1
21100-6810013-23	M100	1
21100-6810013-70	M100	1
21100-6810013-71	M100	1
21100-6810013-81	M100	1
21100-6810013-90	M100	1
21100-6810013-93	M100	1
21100-6810013-95	M100	1
21100-6810024-00	M100	15
21100-6810025-00	M100	15
21100-6810054-00	M100	17
21100-6810054-00	M430	11
21100-6810054-00	M431	6
21100-6810250-00	M100	
21100-6812250-00	M100	
21100-6812250-20	M100	
21100-6812310-00	M100	11
21100-6812310-10	M100	11
21100-6812310-11	M100	11
21100-6812310-20	M100	11
21100-6812311-11	M100	11
21100-6812610-00	M100	8
21100-6812610-10	M100	8
21100-6812610-11	M100	8
21100-6812610-20	M100	8
21100-6814010-00	M110	3
21100-6814011-00	M110	3
21100-6814020-00	M110	4
21100-6814021-00	M110	4
21100-6814270-00	M110	10
21100-6814318-00	M110	11
21100-6816086-10	M300	6
21100-6816086-10	M302	3
21100-6816086-10	M310	4
21100-6816087-10	M300	6
21100-6816087-10	M302	3
21100-6816087-10	M310	4
21100-6816088-10	M300	8
21100-6816088-10	M302	5
21100-6816088-10	M310	6
21100-6816089-10	M300	8
21100-6816089-10	M302	5

1	2	3
21100-6816089-10	M310	6
21100-6818010-30	M100	2
21100-6818010-40	M100	2
21100-6818010-50	M100	2
21100-6818020-00	M121	13
21100-6818020-10	M121	13
21100-6818020-20	M121	13
21100-6818020-30	M100	3
21100-6818020-40	M100	3
21100-6818020-50	M100	3
21100-6820062-00	M120	17
21100-6820110-00	M120	9
21100-6820110-10	M120	9
21100-6820110-20	M120	9
21100-6820126-00	M130	6
21100-6820126-00	M131	8
21100-6820127-00	M130	6
21100-6820127-00	M131	8
21100-6820140-00	M120	16
21100-6820172-00	M120	19
21100-6820176-00	M120	11
21100-6820176-01	M120	11
21100-6820210-00	M120	7
21100-6820210-10	M120	7
21100-6820210-20	M120	7
21100-6820211-00	M120	20
21100-6820211-10	M120	20
21100-6820211-20	M120	20
21100-6822310-00	M120	10
21100-6822310-10	M120	10
21100-6822310-20	M120	10
21100-6822610-00	M120	8
21100-6822610-10	M120	8
21100-6822610-20	M120	8
21100-6822611-00	M120	21
21100-6822611-10	M120	21
21100-6822611-20	M120	21
21100-6824110-00	M130	13
21100-6824111-00	M130	13
21100-6824178-00	M120	22
21100-6824186-00	M130	14
21100-6824200-00	M130	5
21100-6824201-00	M130	5
21100-6824206-00	M130	3
21100-6824212-00	M130	4
21100-6824213-00	M130	4
21100-6826110-00	M120	23
21100-6826110-10	M120	23
21100-6826110-20	M120	23
21100-6826152-00	M130	17
21100-6826153-00	M130	17
21100-6826164-00	M130	16
21100-6826310-00	M120	24
21100-6826310-10	M120	24
21100-6826310-20	M120	24
21100-6828010-00	M120	1
21100-6828010-10	M120	1

1	2	3
21100-6828010-20	M120	1
21100-6828020-00	M120	2
21100-6828020-10	M120	2
21100-6828020-20	M120	2
21100-6828120-00	M120	5
21100-6828120-00	M121	2
21100-6828121-00	M120	5
21100-6828121-00	M121	2
21100-6828144-00	M120	6
21100-8101012-01	E101	14
21100-8101012-02	E101	15
21100-8101020-20	E151	21
21100-8101020-20	E152	15
21100-8101020-20	E154	14
21100-8101024-20	E141	12
21100-8101025-20	E141	3
21100-8101026-20	E151	22
21100-8101026-20	E152	20
21100-8101026-20	E154	19
21100-8101050-00	E151	9
21100-8101050-00	E152	9
21100-8101050-00	E154	9
21100-8101096-00	E141	10
21100-8101100-20	E151	6
21100-8101100-20	E152	6
21100-8101100-20	E154	6
21100-8101104-20	E151	7
21100-8101104-20	E152	7
21100-8101104-20	E154	7
21100-8101107-20	E151	8
21100-8101107-20	E152	8
21100-8101107-20	E154	8
21100-8101136-00	E141	9
21100-8101195-40	E151	19
21100-8101195-40	E152	16
21100-8101195-40	E154	15
21100-8101200-01	E151	13
21100-8101200-01	E152	13
21100-8101200-10	E151	13
21100-8101200-10	E152	13
21100-8101200-20	E154	12
21100-8101202-01	E151	15
21100-8101202-01	E152	26
21100-8101204-10	E151	18
21100-8101204-10	E152	27
21100-8101204-20	E154	25
21100-8101208-10	E151	14
21100-8101208-10	E152	14
21100-8101208-11	E152	14
21100-8101208-11	E154	13
21100-8101208-20	E151	16
21100-8101208-20	E152	29
21100-8101209-00	E150	12
21100-8101209-00	E151	1
21100-8101209-00	E152	1
21100-8101209-00	E154	1
21100-8101226-10	E151	17

1	2	3
21100-8101226-10	E152	28
21100-8101340-00	E100	9
21100-8101340-00	E101	8
21100-8101340-00	E102	8
21100-8101392-10	E151	26
21100-8101526-00	E131	23
21100-8101526-00	E132	1
21100-8101526-00	E150	18
21100-8101526-00	E151	32
21100-8101526-00	E152	25
21100-8101526-00	E154	24
21100-8101527-00	E141	2
21100-8101528-00	E131	4
21100-8101528-00	E132	2
21100-8101529-00	E141	6
21100-8101538-20	E151	2
21100-8101538-20	E152	2
21100-8101538-20	E154	2
21100-8101542-20	E151	4
21100-8101542-20	E152	4
21100-8101542-20	E154	4
21100-8101547-20	E151	3
21100-8101547-20	E152	3
21100-8101547-20	E154	3
21100-8101568-00	E151	27
21100-8103010-40	E110	12
21100-8103010-40	E111	12
21100-8103010-40	E113	13
21100-8103030-00	E110	13
21100-8103030-00	E111	13
21100-8103030-00	E113	14
21100-8103031-00	E110	15
21100-8103031-00	E111	15
21100-8103031-00	E113	16
21100-8103042-00	E110	14
21100-8103042-00	E111	14
21100-8103042-00	E113	15
21100-8103043-30	E110	6
21100-8103043-30	E111	7
21100-8103043-30	E113	18
21100-8103058-10	E110	1
21100-8103058-10	E111	11
21100-8103058-10	E113	12
21100-8104032-00	E100	22
21100-8104032-00	E101	20
21100-8104032-00	E102	19
21100-8104033-00	E100	22
21100-8104033-00	E101	20
21100-8104033-00	E102	19
21100-8104040-10	E100	21
21100-8104040-10	E101	18
21100-8104040-10	E102	17
21100-8104090-20	E100	8
21100-8104090-20	E101	7
21100-8104090-20	E102	7
21100-8104102-00	E180	3
21100-8104102-00	E180	3

1	2	3
21100-8104102-00	E180	5
21100-8104102-00	E180	5
21100-8104402-40	E100	2
21100-8104402-40	E101	2
21100-8104402-40	E102	2
21100-8109020-30	E110	5
21100-8109020-30	E111	6
21100-8109020-30	E113	17
21100-8109044-10	E110	7
21100-8109044-10	E111	8
21100-8109044-10	E113	19
21100-8111012-10	E174	6
21100-8111012-20	E174	4
21100-8111494-00	E174	7
21100-8111546-00	E174	3
21100-8112010-10	E164	14
21100-8112016-10	E164	15
21100-8113012-10	E164	16
21100-8116014-10	E131	26
21100-8116046-10	E131	24
21100-8116048-10	E131	28
21100-8116058-10	E131	29
21100-8116110-10	E131	27
21100-8116330-10	E164	2
21100-8116340-10	E164	5
21100-8116352-10	E164	4
21100-8118022-01	E151	30
21100-8118022-01	E152	22
21100-8118022-01	E154	21
21100-8119022-20	E131	5
21100-8119022-20	E132	4
21100-8119023-20	E131	22
21100-8119023-20	E132	6
21100-8119030-00	E131	18
21100-8119045-20	E131	21
21100-8119046-20	E131	20
21100-8119048-10	E100	14
21100-8119048-10	E101	11
21100-8119048-10	E102	11
21100-8119054-20	E131	19
21100-8119078-20	E100	15
21100-8119078-20	E101	12
21100-8119078-20	E102	12
21100-8119080-00	E131	1
21100-8119110-00	E131	10
21100-8120052-10	E164	11
21100-8120100-10	E164	6
21100-8120190-10	E164	10
21100-8120270-10	E164	9
21100-8120400-00	E164	1
21100-8127200-01	E151	25
21100-8127200-10	E150	5
21100-8127200-10	E152	24
21100-8127200-10	E154	23
21100-8127200-11	E150	5
21100-8127200-11	E152	24
21100-8127200-11	E154	23

Ном.детали Part N.	Инд.илл. Index	п. It.
1	2	3
21100-8127200-12	E150	5
21100-8127200-12	E152	24
21100-8127200-12	E154	23
21100-8127200-14	E150	5
21100-8127310-10	E164	3
21100-8128020-00	E111	10
21100-8128020-01	E111	10
21100-8128020-02	E111	10
21100-8128050-00	E110	10
21100-8128050-00	E111	2
21100-8128050-01	E110	10
21100-8128050-01	E111	2
21100-8128052-00	E110	9
21100-8128052-00	E111	1
21100-8201004-00	M185	2
21100-8201004-01	M185	2
21100-8201004-42	M185	13
21100-8201004-74	M185	13
21100-8201008-00	M180	5
21100-8201050-00	M185	3
21100-8201050-01	M185	3
21100-8201050-42	M185	14
21100-8201050-74	M185	14
21100-8201051-00	M185	3
21100-8201051-01	M185	3
21100-8201051-42	M185	14
21100-8201051-74	M185	14
21100-8201058-01	M185	1
21100-8201059-01	M185	1
21100-8201208-00	M185	
21100-8201210-00	M185	4
21100-8201210-01	M185	4
21100-8201211-00	M185	4
21100-8201211-01	M185	4
21100-8201284-01	M185	9
21100-8201294-01	M185	10
21100-8201384-01	M185	8
21100-8201384-10	M185	15
21100-8201384-74	M185	15
21100-8201385-01	M185	8
21100-8201385-10	M185	15
21100-8201385-74	M185	15
21100-8201386-00	M185	5
21100-8201386-10	M185	18
21100-8202010-10	M180	11
21100-8202011-10	M180	11
21100-8202043-10	M180	9
21100-8203008-00	M180	13
21100-8203110-00	M180	6
21100-8204010-03	M180	8
21100-8204010-04	M180	8
21100-8204010-05	M180	8
21100-8204010-06	M180	8
21100-8204011-03	M180	4

1	2	3
21100-8204011-04	M180	4
21100-8204011-06	M180	4
21100-8204096-00	M180	2
21100-8212064-00	M400	4
21100-8212064-00	M401	4
21100-8212064-01	M400	4
21100-8212064-01	M401	4
21100-8212068-00	M400	3
21100-8212068-00	M401	3
21100-8212170-00	M410	14
21100-8212204-00	M410	6
21100-8212512-00	M410	16
21100-8212652-00	M430	3
21100-8212653-00	M430	9
21100-8212709-10	M420	11
21100-8212738-01	M420	10
21100-8212738-02	M420	10
21100-8212772-00	M420	1
21100-8401014-00	M400	1
21100-8401014-30	M400	8
21100-8401050-00	M240	5
21100-8401050-50	M240	5
21100-8401052-00	M240	7
21100-8401060-00	M240	6
21100-8401078-00	M240	9
21100-8401122-00	M240	8
21100-8402010-00	M200	4
21100-8402200-10	M200	9
21100-8402214-00	M200	22
21100-8403014-00	M260	5
21100-8403014-00	M261	6
21100-8403014-00	M262	5
21100-8403015-00	M260	9
21100-8403015-00	M261	10
21100-8403015-00	M262	9
21100-8403260-00	M240	1
21100-8403260-50	M240	1
21100-8403261-00	M240	1
21100-8403261-50	M240	1
21100-8403264-00	M240	3
21100-8403265-00	M240	3
21100-8403280-00	M240	11
21100-8403281-00	M240	17
21100-8403281-50	M240	17
21100-8403294-00	M240	16
21100-8403295-00	M240	16
21100-8403362-00	M424	1
21100-8403362-10	M424	1
21100-8403363-00	M424	7
21100-8403363-10	M424	7
21100-8403400-00	M240	19
21100-8403422-00	M240	10
21100-8403423-00	M240	10
21100-8403426-00	M240	2
21100-8403429-00	M240	2
21100-8403622-00	M424	11
21100-8403623-00	M424	11

1	2	3
21100-8404014-00	M260	23
21100-8404015-00	M260	23
21100-8404050-00	M260	19
21100-8404051-00	M260	19
21100-8406010-00	M200	16
21100-8406070-00	M200	21
21100-8406134-00	M200	13
21100-8406140-00	M200	14
21100-8406194-00	M200	12
21100-8407012-00	M200	27
21100-8407013-00	M200	27
21100-8407038-10	M200	24
21100-8413010-00	M260	15
21100-8413010-00	M262	13
21100-8413054-00	M260	16
21100-8413054-00	M261	15
21100-8413054-00	M262	14
21100-8415122-00	M422	7
21100-8415122-20	M422	1
21100-8415123-00	M422	7
21100-8415123-20	M422	1
21100-8415512-00	M422	13
21100-8415513-00	M422	13
21101-1101007-00	A201	6
21101-1101007-10	A200	5
21101-1101206-00	A200	9
21101-1101206-00	A201	9
21101-1101206-01	A200	9
21101-1103010-02	A200	15
21101-1103010-03	A200	15
21101-1103010-04	A200	15
21101-1104046-00	A210	14
21101-1104047-00	A210	16
21101-1104048-00	A210	15
21101-1104056-00	A210	28
21101-1104184-00	A210	13
21101-1104218-00	A210	8
21101-1104222-00	A210	17
21101-1104222-01	A210	17
21101-1104243-00	A210	23
21101-1104243-01	A210	23
21101-1139009-00	A200	10
21101-1139009-00	A201	10
21101-1200020-00	A445	6
21101-1200020-10	A445	16
21101-1203008-00	A440	3
21101-1203008-10	A440	16
21101-1203033-00	A445	7
21101-5000010-00	M001	2
21101-5000014-00	M001	1
21101-5000014-10	M001	1
21101-5000014-50	M001	1
21101-5000014-60	M001	1
21101-6102012-20	M302	2
21101-6102012-50	M302	2
21101-6102013-20	M302	2
21101-6102013-50	M302	2

1	2	3
21101-6102022-00	M302	6
21101-6102023-00	M302	6
21101-6102522-00	M302	16
21101-6102523-00	M302	16
21101-8212170-00	M410	12
21101-8212170-00	M411	11
21101-8212170-00	M412	9
21101-8212170-10	M410	11
21101-8212170-10	M411	12
21101-8212170-10	M412	10
21102-1108069-00	A360	7
21102-1139009-02	A202	11
21102-1139009-02	A203	10
21102-1200020-00	A446	10
21102-1203010-01	A443	22
21102-1413134-00	K160	10
21102-3724026-02	K101	5
21102-3724026-05	K101	5
21102-3724026-30	K101	5
21102-3724026-51	K101	5
21102-3724026-60	K101	5
21102-3724026-70	K101	5
21102-3724030-03	K420	2
21102-3724100-10	K102	6
21102-3840010-00	K106	6
21102-3840010-01	K106	6
21102-3840010-02	K106	6
21102-3840010-03	K106	6
21102-3840010-04	K106	6
21102-3840020-00	K106	10
21102-3840020-01	K106	10
21102-3840020-02	K106	10
21102-3840020-03	K106	10
21102-3840025-00	K106	
21102-3840025-01	K106	
21102-3840025-02	K106	
21102-3840025-03	K106	
21102-3840025-10	K106	
21102-3840025-11	K106	
21102-3840030-00	K106	11
21102-3840030-01	K106	11
21102-3840030-02	K106	11
21102-3840030-03	K106	11
21102-3840030-30	K106	12
21102-3840030-31	K106	12
21102-3840040-00	K106	11
21102-3840040-01	K106	11
21102-3840040-02	K106	11
21102-3840040-03	K106	11
21102-3840040-05	K106	11
21102-3840063-00	K106	15
21102-3840081-00	K106	5
21102-5000014-00	M001	1
21102-5000014-50	M001	1
21102-5607010-00	M170	3
21102-8101012-10	E101	16
21102-8121020-00	E111	10

1	2	3
21102-8121030-00	E131	25
21102-8212170-00	M410	13
21102-8212170-00	M411	13
21103-1101007-10	A203	6
21103-1101011-00	A200	12
21103-1101054-10	A201	21
21103-1101054-10	A203	22
21103-1101070-01	A202	23
21103-1101070-02	A200	20
21103-1101070-02	A202	23
21103-1101070-10	A201	26
21103-1101070-10	A203	27
21103-1101070-11	A201	26
21103-1101080-01	A200	4
21103-1101080-01	A202	4
21103-1101080-10	A201	28
21103-1101080-10	A203	29
21103-1101080-11	A201	28
21103-1101082-00	A201	25
21103-1101082-00	A203	26
21103-1101092-00	A201	14
21103-1101092-00	A203	15
21103-1101114-00	A201	17
21103-1101114-00	A203	14
21103-1101138-10	A200	11
21103-1101138-10	A201	11
21103-1101138-10	A202	14
21103-1101138-10	A203	12
21103-1101178-00	A200	8
21103-1101178-00	A201	8
21103-1101178-00	A202	9
21103-1101178-00	A203	8
21103-1103010-01	A201	20
21103-1103010-01	A203	21
21103-1108054-00	A360	4
21103-1164010-01	A241	7
21103-1164010-01	A242	7
21103-1164010-02	A241	7
21103-1164010-02	A242	7
21103-1164050-10	A243	15
21103-1164087-10	A241	16
21103-1164087-10	A242	14
21103-1164087-10	A243	14
21103-1164087-11	A241	16
21103-1164087-11	A242	14
21103-1164089-10	A243	16
21103-1164091-10	A241	14
21103-1164091-10	A242	15
21103-1164091-10	A243	8
21103-1164091-11	A241	14
21103-1164091-11	A242	15
21103-1164103-10	A241	23
21103-1164103-10	A242	8
21103-1164103-11	A241	23
21103-1164103-11	A242	8
21103-1164105-10	A243	6
21103-1164106-10	A241	8

Ном.детали Part N.	Инд.илл. Index	п. It.
1	2	3
21103-1164106-11	A241	8
21103-1164109-10	A241	17
21103-1164109-10	A242	18
21103-1164109-11	A241	17
21103-1164109-11	A242	18
21103-1164148-00	A243	19
21103-1164200-01	A241	18
21103-1164200-01	A242	17
21103-1164200-02	A241	18
21103-1164200-02	A242	17
21103-1164203-00	A242	16
21103-1200020-00	A446	11
21103-1203010-01	A443	6
21103-1203010-11	A444	6
21103-1203040-00	A442	7
21103-1203040-00	A443	10
21103-1203042-00	A442	3
21103-1203042-00	A443	3
21103-3400024-00	D104	11
21103-3400024-10	D104	11
21103-3510050-00	C110	9
21103-3724026-11	K103	5
21103-3724026-30	K103	5
21103-3724026-40	K103	5
21103-3724076-00	K410	2
21103-3724076-00	K411	6
21103-3724076-10	K410	2
21103-3724076-10	K411	6
21103-3724145-00	K411	1
21103-5000014-00	M001	1
21103-5000014-50	M001	1
21103-5000014-80	M001	1
21103-8212140-00	M420	9
21103-8212141-00	M420	9
21103-8212150-00	M420	8
21103-8212151-00	M420	8
21103-8212170-00	M410	10
21103-8212180-00	M420	7
21103-8212181-00	M420	7
21104-1108054-00	A360	3
21104-1203008-00	A441	3
21104-1203008-10	A441	15
21104-2803010-00	M431	1
21104-2803010-01	M431	2
21104-2803012-00	M431	1
21104-2804012-01	M442	1
21104-2804012-10	M442	1
21104-3724026-00	K102	5
21104-3724026-10	K102	5
21104-3724026-20	K102	5
21104-3724080-00	K400	3
21104-3724148-00	K102	1
21104-3724210-00	K410	3
21104-5000014-00	M001	1

1	2	3
21104-5000014-20	M001	1
21104-5000014-50	M001	1
21104-5000014-60	M001	1
21104-5000014-63	M001	1
21104-6512010-00	K106	4
21104-6810012-00	M100	1
21104-6810012-01	M100	1
21104-6810012-10	M100	1
21104-6810012-11	M100	1
21104-6810013-00	M100	1
21104-6810013-01	M100	1
21104-6810013-10	M100	1
21104-6810013-11	M100	1
21104-6810050-00	M100	20
21104-6810051-00	M100	20
21104-6810250-00	M100	
21104-6810250-01	M100	
21104-6812250-00	M100	
21104-6812310-00	M100	11
21104-6812310-01	M100	11
21104-6812310-10	M100	11
21104-6812610-00	M100	8
21104-6812610-01	M100	8
21104-6812610-10	M100	8
21104-6820110-00	M120	9
21104-6820110-01	M120	9
21104-6820210-00	M120	7
21104-6820210-01	M120	7
21104-6820211-00	M120	20
21104-6820211-01	M120	20
21104-6822310-00	M120	10
21104-6822310-01	M120	10
21104-6822610-00	M120	8
21104-6822610-01	M120	8
21104-6822611-00	M120	21
21104-6822611-01	M120	21
21104-6826110-00	M120	23
21104-6826310-20	M120	24
21104-6828010-00	M120	1
21104-8401014-00	M401	5
21104-8401014-10	M401	5
21104-8402010-00	M200	1
21104-8402024-00	M200	2
21104-8402206-00	M200	3
21104-8403010-00	M260	10
21104-8403011-00	M260	10
21104-8403014-00	M260	11
21104-8403015-00	M260	11
21104-8403024-00	M260	12
21104-8403025-00	M260	12
21104-8403362-00	M425	3
21104-8403363-00	M425	9
21104-8403370-00	M425	4
21104-8403454-00	M425	10
21104-8403456-00	M425	8
21104-8406070-00	M200	18
21104-8406072-00	M200	19

1	2	3
21104-8415122-00	M423	4
21104-8415122-10	M423	1
21104-8415123-00	M423	4
21104-8415123-10	M423	1
21110-1000260-14	A001	3
21110-1000260-76	A001	3
21110-1003260-00	A100	8
21110-1003260-10	A100	8
21110-1003284-00	A100	24
21110-1003286-00	A100	23
21110-1003288-00	A100	22
21110-1003288-10	A100	22
21110-1003288-14	A100	22
21110-1006010-00	A150	14
21110-1006146-40	A140	24
21110-1006151-40	A140	18
21110-1008014-20	A400	3
21110-1008014-40	A400	3
21110-1008015-10	A400	8
21110-1008015-20	A400	8
21110-1008025-10	A407	1
21110-1008025-11	A407	1
21110-1008027-20	A405	3
21110-1008044-00	A400	6
21110-1008051-00	A407	9
21110-1008055-10	A405	2
21110-1008056-10	A400	19
21110-1008078-00	A400	13
21110-1008148-00	A400	17
21110-1008600-00	A403	3
21110-1008650-00	A403	1
21110-1008650-02	A403	1
21110-1014058-10	A500	23
21110-1014278-10	A500	5
21110-1101060-00	A200	21
21110-1101060-00	A202	18
21110-1101060-20	A202	18
21110-1132010-02	A392	10
21110-1132010-02	A393	3
21110-1132188-00	A392	5
21110-1132188-00	A393	8
21110-1144010-00	A392	7
21110-1144010-02	A392	7
21110-1144010-03	A392	7
21110-1144010-04	A392	7
21110-1144010-05	A392	7
21110-1144020-02	A392	12
21110-1144025-02	A392	3
21110-1144025-02	A393	10
21110-1144026-00	A141	8
21110-1144026-00	A392	8
21110-1144035-02	A392	6
21110-1144056-00	A391	6
21110-1144056-02	A390	3
21110-1144056-02	A391	3
21110-1144056-02	A392	14
21110-1144056-05	A390	6

1	2	3
21110-1144058-02	A392	13
21110-1300060-10	A610	12
21110-1303080-00	A610	14
21110-1411020-40	K104	2
21110-1411020-50	K104	11
21110-1411020-70	K104	2
21110-1411020-71	K104	2
21110-1411020-72	K104	2
21110-1411064-00	K104	13
21110-1411072-00	K104	5
21110-1411084-00	K104	12
21110-2803012-42	M430	4
21110-2803102-00	M430	12
21110-2803103-00	M430	12
21110-2803192-00	M430	8
21110-2803193-00	M430	8
21110-2804010-30	M441	6
21110-2804015-00	M441	6
21110-2804015-30	M441	6
21110-2804066-00	M441	2
21110-2912712-00	D300	17
21110-3705010-00	K120	2
21110-3705010-02	K120	2
21110-3705010-03	K120	2
21110-3705010-04	K120	2
21110-3705410-00	K120	12
21110-3705410-10	K120	1
21110-3705410-11	K120	1
21110-3705422-00	K120	8
21110-3706040-00	K160	7
21110-3706040-01	K160	7
21110-3706040-02	K160	7
21110-3706042-00	K160	8
21110-3707010-00	K101	3
21110-3707010-03	K101	3
21110-3707080-00	K101	4
21110-3707080-01	K101	4
21110-3707080-03	K101	4
21110-3707080-10	K101	4
21110-3707080-11	K101	4
21110-3707080-12	K101	4
21110-3707080-13	K101	4
21110-3708010-00	K150	1
21110-3708010-01	K150	1
21110-3716010-00	K231	11
21110-3716011-00	K231	2
21110-3716110-00	K231	9
21110-3716111-00	K231	3
21110-3716138-00	K231	13
21110-3716138-00	M441	5
21110-3716139-00	K231	4
21110-3716139-00	M441	5
21110-3724030-03	K420	2
21110-3724036-00	K101	2
21110-3724100-03	K420	1
21110-3724105-00	K400	5
21110-3724210-03	K410	3

1	2	3
21110-3724210-20	K411	3
21110-3724214-00	K410	8
21110-3724214-00	K411	8
21110-3724558-10	K410	6
21110-3724558-10	K411	7
21110-3724558-20	K410	6
21110-3724558-20	K411	7
21110-3843010-00	B290	1
21110-3843010-01	B290	2
21110-3901102-00	Y100	7
21110-3913200-00	Y100	6
21110-3913210-00	Y100	8
21110-5000014-00	M001	5
21110-5007500-00	M145	1
21110-5101210-00	M235	2
21110-5101211-00	M235	2
21110-5101240-00	M235	1
21110-5101241-00	M235	1
21110-5101276-00	M235	15
21110-5109008-00	M150	17
21110-5109008-40	M150	17
21110-5109008-41	M150	17
21110-5109008-70	M150	17
21110-5109054-00	M155	7
21110-5109054-20	M155	7
21110-5401060-00	M261	11
21110-5401061-00	M261	11
21110-5401072-00	M261	1
21110-5401073-00	M261	1
21110-5401086-00	M251	4
21110-5401087-00	M251	4
21110-5401106-00	M251	9
21110-5401107-00	M251	9
21110-5401170-00	M251	6
21110-5401171-00	M251	6
21110-5401174-00	M251	10
21110-5401175-00	M251	10
21110-5401258-00	M251	7
21110-5401259-00	M251	7
21110-5401426-00	M251	8
21110-5401427-00	M251	8
21110-5402137-00	M161	13
21110-5402144-01	M161	14
21110-5402145-01	M161	14
21110-5402194-00	M161	18
21110-5402195-00	M161	18
21110-5402352-00	M171	17
21110-5402353-00	M171	17
21110-5403022-00	M381	16
21110-5403022-00	M381	16
21110-5403023-00	M381	16
21110-5403023-00	M381	16
21110-5403052-00	M381	17
21110-5403052-01	M381	17
21110-5403052-05	M381	17
21110-5403053-00	M381	17
21110-5403053-01	M381	17

Ном.детали Part N.	Инд.илл. Index	п. It.
1	2	3
21110-5403053-05	M381	17
21110-5403120-00	M381	18
21110-5403121-00	M381	18
21110-5403130-11	M381	22
21110-5403131-11	M381	22
21110-5403134-00	M381	21
21110-5403192-00	M381	19
21110-5403196-00	M381	20
21110-5403196-00	M411	4
21110-5403248-00	M381	12
21110-5601082-00	M261	17
21110-5602016-10	M171	15
21110-5607010-00	M171	9
21110-5607010-01	M171	9
21110-5607010-50	M171	9
21110-5607010-60	M171	9
21110-5607054-00	M171	10
21110-5607070-00	M171	5
21110-5607071-00	M171	5
21110-5607080-00	M171	16
21110-5607080-00	M172	15
21110-5607080-00	M390	17
21110-5607094-00	M171	6
21110-5607095-00	M171	6
21110-5607100-00	M171	11
21110-5607136-00	M171	1
21110-5607136-00	M390	27
21110-5701012-00	M261	2
21110-5701100-00	M251	3
21110-5701124-00	M251	1
21110-5701132-00	M251	2
21110-5702011-00	M161	1
21110-5702011-11	M161	1
21110-5702011-20	M161	1
21110-5702011-21	M161	1
21110-5702012-00	M161	2
21110-5702012-11	M161	2
21110-5707112-00	M413	1
21110-5707112-01	M413	1
21110-5707113-00	M413	1
21110-5707113-01	M413	1
21110-5707178-00	M413	2
21110-5707182-00	M413	4
21110-5707183-00	M413	4
21110-5707196-00	M413	7
21110-6100040-30	M395	
21110-6107020-00	M300	1
21110-6200014-00	M310	10
21110-6200015-00	M310	10
21110-6201014-00	M310	11
21110-6201015-00	M310	11
21110-6203210-00	M350	1
21110-6203210-01	M350	1
21110-6203210-05	M350	1

1	2	3
21110-6203211-00	M350	1
21110-6203211-01	M350	1
21110-6203211-05	M350	1
21110-6203236-00	M350	12
21110-6203237-00	M350	12
21110-6203290-02	M350	11
21110-6203290-05	M350	11
21110-6203291-02	M350	11
21110-6203291-05	M350	11
21110-6203320-00	M350	6
21110-6203320-03	M350	6
21110-6203392-00	M350	10
21110-6203393-00	M350	10
21110-6204010-00	M371	10
21110-6204010-20	M371	10
21110-6204011-00	M371	10
21110-6204011-20	M371	10
21110-6207014-00	M310	12
21110-6207015-00	M310	12
21110-6300020-00	M390	2
21110-6300032-00	M390	30
21110-6301014-00	M390	3
21110-6301164-00	M411	10
21110-6301164-10	M411	10
21110-6301178-00	M411	5
21110-6302014-00	M390	22
21110-6302014-01	M390	22
21110-6302014-50	M390	22
21110-6302014-51	M390	22
21110-6302074-00	M390	24
21110-6302074-01	M390	24
21110-6302075-00	M390	24
21110-6302075-01	M390	24
21110-6302078-00	M390	16
21110-6303014-00	M381	8
21110-6303014-01	M381	8
21110-6303014-05	M381	8
21110-6303072-00	M381	9
21110-6303076-02	M381	11
21110-6303088-00	M381	10
21110-6305070-10	M395	6
21110-6305075-00	M395	5
21110-6305100-00	M395	20
21110-6305106-00	M395	21
21110-6305108-00	M395	2
21110-6306010-01	M390	6
21110-6306011-01	M390	6
21110-6306026-00	M390	4
21110-6306034-00	M390	7
21110-6306120-00	M395	31
21110-6306126-00	M395	33
21110-6306128-00	M395	32
21110-6306150-00	M395	30
21110-6306314-00	M390	10
21110-6307024-01	M390	29
21110-6307024-02	M390	29
21110-6313047-00	E310	11

1	2	3
21110-6313090-00	E310	1
21110-6313090-10	E310	1
21110-6313150-00	E310	6
21110-6313150-01	E310	6
21110-6313200-00	E310	7
21110-6313200-01	E310	7
21110-6314014-00	E210	10
21110-6314090-00	E210	11
21110-6314094-00	E210	1
21110-6810250-00	M100	
21110-6812250-00	M100	
21110-6812250-20	M100	
21110-6820078-00	M131	22
21110-6820110-00	M121	5
21110-6820110-10	M121	5
21110-6820110-20	M121	5
21110-6820111-00	M121	18
21110-6820111-10	M121	18
21110-6820111-20	M121	18
21110-6820210-00	M121	1
21110-6820210-10	M121	1
21110-6820210-20	M121	1
21110-6820211-00	M121	16
21110-6820211-10	M121	16
21110-6820211-20	M121	16
21110-6822310-00	M121	6
21110-6822310-10	M121	6
21110-6822310-20	M121	6
21110-6822311-00	M121	19
21110-6822311-10	M121	19
21110-6822311-20	M121	19
21110-6822428-00	M121	20
21110-6822610-00	M121	4
21110-6822610-10	M121	4
21110-6822610-20	M121	4
21110-6822611-00	M121	17
21110-6822611-10	M121	17
21110-6822611-20	M121	17
21110-6822812-00	M131	1
21110-6822813-00	M131	23
21110-6822814-00	M131	5
21110-6822815-00	M131	24
21110-6822818-00	M131	2
21110-6824062-00	M121	21
21110-6824110-01	M131	16
21110-6824114-00	M131	19
21110-6824156-00	M131	17
21110-6824176-00	M121	7
21110-6824200-00	M131	11
21110-6824206-00	M131	26
21110-6828010-00	M121	12
21110-6828010-10	M121	12
21110-6828010-20	M121	12
21110-6828144-00	M121	3
21110-8101012-00	E100	7
21110-8101012-01	E100	7
21110-8101012-20	E100	7

1	2	3
21110-8101024-00	E150	19
21110-8101025-00	E150	4
21110-8101029-00	E150	17
21110-8101060-00	E150	16
21110-8101074-00	E150	8
21110-8101195-10	E150	21
21110-8101197-00	E120	17
21110-8101200-00	E150	10
21110-8101208-00	E150	11
21110-8101208-00	E154	27
21110-8101392-00	E150	22
21110-8101482-00	E100	11
21110-8101526-00	E120	19
21110-8101526-00	E150	20
21110-8101538-20	E150	3
21110-8101538-21	E150	3
21110-8109135-00	E113	4
21110-8109180-00	E150	23
21110-8109400-00	E113	1
21110-8109400-01	E113	1
21110-8114054-00	A145	3
21110-8118020-00	E120	10
21110-8118020-01	E120	10
21110-8118020-02	E120	10
21110-8119025-00	E120	18
21110-8119026-00	E120	13
21110-8119047-00	E100	20
21110-8119116-00	E120	16
21110-8119124-00	E120	15
21110-8119210-00	E120	14
21110-8122020-00	E120	23
21110-8128020-00	E110	11
21110-8128020-01	E110	11
21110-8212170-00	M411	14
21110-8212204-00	M411	9
21110-8212512-00	M411	17
21110-8231010-00	M390	12
21110-8231015-00	M390	13
21110-8231015-10	M390	13
21110-8404014-00	M261	19
21110-8404015-00	M261	18
21110-8404050-00	M261	16
21110-8404051-00	M261	16
21110-8413010-00	M261	14
21110-8415174-00	M422	6
21112-5000010-00	M001	6
21112-5000014-00	M001	5
21112-5000014-50	M001	5
21113-1101054-10	A201	21
21113-1101054-10	A203	22
21113-5000014-00	M001	5
21114-1000260-00	A001	1
21114-1000260-01	A001	1
21114-1000260-20	A001	1
21114-1000260-60	A001	2
21114-1000260-61	A001	2
21114-1000260-62	A001	2

1	2	3
21114-1000260-70	A001	1
21114-1000260-72	A001	2
21114-1003011-40	A100	11
21114-1003260-00	A100	8
21114-1003274-00	A100	3
21114-1008050-00	A403	8
21114-1008051-00	A403	8
21114-1008080-00	A400	15
21114-1008082-00	A400	10
21114-1411020-10	K104	8
21114-1411020-11	K104	8
21114-1411020-12	K104	8
21114-1411020-20	K104	8
21114-1411020-30	K104	8
21114-1411020-31	K104	8
21114-1411020-32	K104	8
21114-3724210-00	K410	3
21114-5000014-00	M001	5
21114-5000014-50	M001	5
21120-1000260-10	A002	3
21120-1000260-76	A002	3
21120-1001292-00	A012	11
21120-1001300-00	A011	26
21120-1001300-00	A012	3
21120-1001310-00	A011	27
21120-1001310-01	A011	27
21120-1001326-00	A012	12
21120-1001346-00	A012	1
21120-1001348-00	A010	35
21120-1001348-00	A012	20
21120-1001351-00	A012	10
21120-1001362-00	A011	13
21120-1001362-20	A011	22
21120-1001362-30	A010	18
21120-1001362-30	A011	21
21120-1001364-00	A010	37
21120-1001364-00	A011	23
21120-1001364-00	A012	4
21120-1001364-00	K140	12
21120-1001366-00	A011	25
21120-1001368-00	A011	15
21120-1001368-00	K140	13
21120-1001371-00	A010	19
21120-1001371-00	A011	14
21120-1001371-00	K140	14
21120-1001373-00	A011	24
21120-1001376-00	A010	36
21120-1001376-00	A011	20
21120-1001384-00	A011	17
21120-1002011-00	A101	10
21120-1003011-00	A101	19
21120-1003020-00	A101	21
21120-1003020-01	A101	21
21120-1003020-11	A101	21
21120-1003074-00	A101	16
21120-1003076-00	A101	15
21120-1003076-01	A101	15

Ном.детали Part N.	Инд.илл. Index	п. It.
1	2	3
21120-1003076-03	A101	15
21120-1003078-00	A101	17
21120-1003078-01	A101	17
21120-1003078-03	A101	17
21120-1003260-00	A101	3
21120-1003260-30	A101	1
21120-1003265-00	A101	5
21120-1003271-00	A101	4
21120-1003290-00	A101	18
21120-1003326-00	A101	2
21120-1003346-00	A101	6
21120-1003348-00	A101	7
21120-1003349-00	A101	8
21120-1004015-00	A131	5
21120-1004015-02	A131	5
21120-1004015-04	A131	5
21120-1004015-31	A131	5
21120-1004015-32	A131	5
21120-1004081-00	A131	6
21120-1004081-01	A131	6
21120-1004081-02	A131	6
21120-1005016-00	A120	1
21120-1005058-00	A120	7
21120-1005058-03	A120	7
21120-1005058-04	A120	7
21120-1006014-00	A151	1
21120-1006015-00	A151	10
21120-1006019-00	A142	18
21120-1006020-00	A142	1
21120-1006040-02	A141	21
21120-1006040-02	A142	21
21120-1006040-03	A141	21
21120-1006040-03	A142	21
21120-1006058-00	A141	5
21120-1006058-00	A142	4
21120-1006086-00	A101	20
21120-1006120-00	A141	20
21120-1006120-00	A142	20
21120-1006120-01	A141	20
21120-1006120-01	A142	20
21120-1006135-00	A141	19
21120-1006135-00	A142	19
21120-1006135-01	A141	19
21120-1006135-01	A142	19
21120-1006148-00	A141	11
21120-1006148-00	A142	12
21120-1006162-00	A141	10
21120-1006162-00	A142	11
21120-1006209-00	A142	14
21120-1006216-00	A141	12
21120-1006216-00	A142	13
21120-1006220-00	A142	8
21120-1006250-00	K160	1
21120-1007010-01	A151	12

1	2	3
21120-1007010-02	A151	12
21120-1007012-01	A151	8
21120-1007012-02	A151	8
21120-1007020-00	A151	4
21120-1007020-01	A151	4
21120-1007020-02	A151	4
21120-1007020-03	A151	4
21120-1007020-04	A151	4
21120-1007022-00	A151	5
21120-1007025-00	A151	3
21120-1007026-00	A151	6
21120-1007026-03	A151	6
21120-1007028-00	A151	2
21120-1007032-20	A151	7
21120-1007032-22	A151	7
21120-1007300-00	A151	11
21120-1007300-01	A151	11
21120-1007300-02	A151	11
21120-1008015-00	A401	3
21120-1008025-00	A408	9
21120-1008025-10	A408	3
21120-1008025-11	A408	3
21120-1008027-00	A406	5
21120-1008044-00	A408	12
21120-1008044-10	A408	5
21120-1008061-00	A406	3
21120-1008081-00	A401	6
21120-1008081-01	A401	6
21120-1008081-02	A401	6
21120-1008081-11	A401	6
21120-1008088-00	A401	2
21120-1008089-01	A408	1
21120-1008089-02	A408	1
21120-1008089-11	A408	1
21120-1008089-17	A408	1
21120-1008104-00	A404	7
21120-1008104-00	A406	4
21120-1008104-01	A404	7
21120-1008140-00	A401	1
21120-1008600-00	A404	8
21120-1008636-00	A403	4
21120-1008636-00	A404	9
21120-1008638-00	A403	5
21120-1008638-00	A404	10
21120-1008650-00	A404	1
21120-1008650-01	A404	1
21120-1008658-00	A403	2
21120-1008658-00	A404	2
21120-1008658-01	A404	2
21120-1009045-00	A501	8
21120-1009078-00	A501	31
21120-1009080-00	A501	30
21120-1009146-00	A500	18
21120-1009146-00	A501	22
21120-1009146-00	A502	14
21120-1011010-00	A500	31
21120-1011010-00	A501	14

1	2	3
21120-1011010-00	A502	11
21120-1011052-00	A510	4
21120-1011061-00	A510	8
21120-1014056-00	A501	28
21120-1014058-00	A501	2
21120-1014059-10	A500	1
21120-1014059-10	A501	19
21120-1014164-00	A501	7
21120-1014166-00	A501	6
21120-1014166-01	A501	6
21120-1014213-00	A501	32
21120-1014231-00	A501	5
21120-1014231-10	A501	5
21120-1014240-00	A501	3
21120-1101073-00	A244	25
21120-1101080-01	A200	4
21120-1101080-01	A202	4
21120-1104013-00	A213	7
21120-1104013-00	A214	8
21120-1104032-00	A211	14
21120-1104032-00	A213	28
21120-1104032-10	A211	11
21120-1104032-10	A212	26
21120-1104032-10	A213	29
21120-1104032-10	A214	26
21120-1104034-00	A211	30
21120-1104034-00	A213	14
21120-1104034-10	A211	29
21120-1104034-10	A212	25
21120-1104034-10	A213	11
21120-1104034-10	A214	25
21120-1104054-00	A213	1
21120-1104054-00	A214	7
21120-1104092-00	A210	5
21120-1104092-00	A213	5
21120-1104092-00	A214	5
21120-1104141-00	A211	13
21120-1104141-00	A212	11
21120-1104141-00	A213	13
21120-1104141-00	A214	11
21120-1104208-10	A212	1
21120-1104208-10	A214	1
21120-1104208-20	A211	15
21120-1104208-20	A213	15
21120-1104218-00	A211	2
21120-1104218-00	A213	9
21120-1104218-10	A212	9
21120-1104218-10	A214	9
21120-1104222-00	A211	23
21120-1104222-00	A213	22
21120-1104222-10	A212	20
21120-1104222-10	A214	20
21120-1104222-20	A211	24
21120-1104222-20	A213	23
21120-1104226-10	A212	13
21120-1104226-10	A214	13
21120-1104243-10	A212	12

1	2	3
21120-1104243-10	A214	12
21120-1104252-00	A210	7
21120-1104252-00	A211	17
21120-1104252-00	A212	14
21120-1104252-00	A213	17
21120-1104252-00	A214	14
21120-1104252-03	A210	7
21120-1104252-03	A211	17
21120-1104252-03	A212	14
21120-1104252-03	A213	17
21120-1104252-03	A214	14
21120-1108069-10	A360	7
21120-1109011-10	A300	12
21120-1109011-10	A302	4
21120-1109011-12	A300	12
21120-1109011-12	A302	4
21120-1109013-00	A300	16
21120-1109013-00	A302	8
21120-1109013-01	A300	16
21120-1109015-10	A300	13
21120-1109015-10	A302	5
21120-1109080-00	A300	15
21120-1109080-00	A302	7
21120-1109080-02	A300	15
21120-1109080-02	A302	7
21120-1109080-03	A300	15
21120-1109080-03	A302	7
21120-1109080-04	A300	15
21120-1109080-04	A302	7
21120-1109080-06	A300	15
21120-1109080-06	A302	7
21120-1109177-00	A300	7
21120-1109189-00	A300	17
21120-1109189-00	A302	9
21120-1109244-00	A300	14
21120-1109244-00	A302	6
21120-1109249-00	A300	1
21120-1109249-00	A302	1
21120-1109249-01	A300	1
21120-1109249-01	A302	1
21120-1109251-00	A300	8
21120-1109301-00	A300	2
21120-1109301-01	A300	2
21120-1109302-00	A302	3
21120-1109362-00	A300	6
21120-1109402-00	A300	5
21120-1117010-02	A211	22
21120-1117010-02	A212	19
21120-1117010-02	A213	21
21120-1117010-02	A214	19
21120-1117010-03	A211	22
21120-1117010-03	A212	19
21120-1117010-03	A213	21
21120-1117010-03	A214	19
21120-1117010-04	A211	22
21120-1117010-04	A212	19
21120-1117010-04	A213	21

1	2	3
21120-1117010-04	A214	19
21120-1117010-05	A211	22
21120-1117010-05	A212	19
21120-1117010-05	A213	21
21120-1117010-05	A214	19
21120-1117020-00	A210	20
21120-1117020-00	A211	18
21120-1117020-00	A212	15
21120-1117020-00	A213	18
21120-1117020-00	A214	15
21120-1132032-02	A392	11
21120-1132032-02	A393	4
21120-1139007-00	A202	10
21120-1139007-00	A203	9
21120-1139007-01	A203	9
21120-1139009-01	A202	11
21120-1139009-02	A202	11
21120-1139009-02	A203	10
21120-1139009-03	A202	11
21120-1139009-03	A203	10
21120-1139009-06	A202	11
21120-1139009-06	A203	10
21120-1139012-00	A202	12
21120-1139012-00	A203	11
21120-1144010-00	A393	5
21120-1144010-03	A393	5
21120-1148010-00	A380	4
21120-1148010-12	A380	4
21120-1148010-32	A380	4
21120-1148015-00	A370	10
21120-1148015-01	A370	10
21120-1148035-10	A370	5
21120-1148038-00	A370	7
21120-1148039-00	A370	6
21120-1148080-00	A370	4
21120-1148080-01	A370	4
21120-1148080-03	A370	4
21120-1148110-02	A380	1
21120-1148176-02	A380	5
21120-1148200-00	A380	6
21120-1148300-02	A380	3
21120-1148376-02	A380	2
21120-1160010-00	A392	4
21120-1160010-00	A393	9
21120-1164010-00	A240	7
21120-1164010-00	A244	9
21120-1164010-02	A240	7
21120-1164010-02	A244	9
21120-1164010-10	A240	7
21120-1164010-12	A240	7
21120-1164075-00	A240	8
21120-1164075-00	A241	6
21120-1164075-00	A242	6
21120-1164075-00	A244	10
21120-1164075-10	A240	8
21120-1164084-00	A240	18
21120-1164084-00	A243	9

Ном.детали Part N.	Инд.илл. Index	п. It.
1	2	3
21120-1164084-00	A244	34
21120-1164085-00	A244	28
21120-1200010-00	A446	1
21120-1200010-01	A445	9
21120-1200010-01	A446	1
21120-1203010-01	A442	11
21120-1203020-12	A442	10
21120-1203020-12	A443	4
21120-1203020-12	A444	4
21120-1206010-10	A444	9
21120-1301012-00	A600	8
21120-1301012-10	A600	8
21120-1303010-00	A610	9
21120-1303010-00	A611	9
21120-1303025-00	A610	6
21120-1303025-00	A611	6
21120-1303055-10	A610	26
21120-1303055-10	A611	24
21120-1303069-00	A610	25
21120-1303069-00	A611	23
21120-1303080-00	A611	25
21120-1303080-10	A611	25
21120-1307010-00	A610	20
21120-1307010-00	A611	19
21120-1307015-00	A620	1
21120-1307040-00	A620	4
21120-1411020-40	K104	2
21120-1411020-41	K104	2
21120-1411020-42	K104	2
21120-1411020-50	K104	11
21120-1411020-70	K104	11
21120-1411020-71	K104	11
21120-1601085-00	B140	1
21120-1601130-00	B140	6
21120-2804012-01	M440	1
21120-2804012-02	M440	1
21120-2804222-00	M440	7
21120-2901022-00	D240	1
21120-2901023-00	D240	1
21120-2901030-00	D200	8
21120-2901030-01	D200	8
21120-2901031-00	D200	8
21120-2901031-01	D200	8
21120-2902712-00	D200	22
21120-2904400-00	D201	15
21120-3101014-10	D412	5
21120-3101015-01	D411	1
21120-3101015-02	D411	1
21120-3101015-03	D411	1
21120-3101015-12	D412	3
21120-3101040-00	D412	4
21120-3101082-00	C200	8
21120-3101082-00	C220	8
21120-3101303-00	D412	1

1	2	3
21120-3101304-00	D412	1
21120-3101306-00	D412	1
21120-3101307-00	D412	1
21120-3101308-00	D412	1
21120-3101309-00	D412	1
21120-3101310-00	D412	1
21120-3101311-00	D412	1
21120-3101312-00	D412	1
21120-3101313-00	D412	1
21120-3102010-00	D411	6
21120-3102010-01	D411	6
21120-3102020-00	D411	7
21120-3400024-00	D102	11
21120-3400024-10	D103	14
21120-3401100-00	D102	5
21120-3401100-00	D104	5
21120-3401100-10	D103	5
21120-3402012-00	D102	14
21120-3402012-00	D103	13
21120-3403009-00	D142	18
21120-3403009-00	D143	16
21120-3403070-00	D102	3
21120-3403070-00	D103	3
21120-3403070-00	D104	3
21120-3403072-00	D102	17
21120-3403072-00	D103	17
21120-3403072-00	D104	17
21120-3501012-00	C200	6
21120-3501013-00	C200	6
21120-3501070-00	C200	2
21120-3501070-01	C200	2
21120-3501146-00	C200	1
21120-3501147-00	C200	1
21120-3501155-00	C210	16
21120-3701010-00	K140	4
21120-3701010-00	K141	1
21120-3701010-02	K140	4
21120-3701010-02	K141	1
21120-3701010-03	K140	4
21120-3701010-03	K141	1
21120-3701010-05	K140	4
21120-3701010-05	K141	1
21120-3701010-06	K140	4
21120-3701010-06	K141	1
21120-3701010-07	K140	4
21120-3701010-07	K141	1
21120-3705010-01	K120	11
21120-3705010-01	K122	3
21120-3705010-02	K120	11
21120-3705010-02	K122	3
21120-3705010-03	K120	11
21120-3705010-04	K120	11
21120-3705010-04	K122	3
21120-3705010-05	K120	11
21120-3705010-05	K122	3
21120-3705010-10	K121	3
21120-3706040-00	K160	5

1	2	3
21120-3706040-02	K160	5
21120-3706040-03	K160	5
21120-3707010-00	K102	2
21120-3707010-00	K103	2
21120-3707010-01	K102	2
21120-3707010-01	K103	2
21120-3707080-01	K103	1
21120-3707080-03	K103	1
21120-3707132-00	A406	12
21120-3707133-00	A406	10
21120-3724010-10	K400	7
21120-3724019-00	K400	6
21120-3724030-00	K420	2
21120-3724030-10	K420	2
21120-3724036-00	K103	3
21120-3724036-10	K102	3
21120-3724037-20	K100	10
21120-3724037-20	K101	1
21120-3724037-20	K103	4
21120-3724037-40	K101	1
21120-3724037-40	K102	4
21120-3724210-00	K411	3
21120-3724210-03	K410	3
21120-3724558-00	K410	6
21120-3724558-00	K411	7
21120-3724558-10	K410	6
21120-3724558-10	K411	7
21120-3828246-00	K300	9
21120-3847010-00	A500	12
21120-3847010-00	A501	13
21120-3847010-03	A500	12
21120-3847010-03	A501	13
21120-3847010-04	A500	12
21120-3847010-04	A501	13
21120-3850010-20	A443	14
21120-3850010-20	A444	7
21120-3850010-30	A444	7
21120-3851010-00	A610	8
21120-3851010-00	A611	8
21120-3851010-02	A610	8
21120-3851010-02	A611	8
21120-3851010-05	A610	8
21120-3851010-05	A611	8
21120-3855020-01	A100	32
21120-3855020-01	A101	22
21120-3855020-02	A100	32
21120-3855020-02	A101	22
21120-3855020-03	A100	32
21120-3855020-03	A101	22
21120-3857010-00	K310	8
21120-3857010-02	K310	8
21120-5000014-00	M001	4
21120-5007210-00	M140	22
21120-5007232-00	M140	17
21120-5007233-00	M140	18
21120-5007500-00	M145	1
21120-5101040-00	M235	17

1	2	3
21120-5101043-00	M235	17
21120-5101090-00	M235	21
21120-5101091-00	M235	20
21120-5101331-00	M235	18
21120-5101332-00	M235	14
21120-5107120-00	M235	19
21120-5109054-00	M155	7
21120-5109054-20	M155	7
21120-5303016-00	M195	2
21120-5303056-00	M195	3
21120-5303057-00	M195	5
21120-5325010-00	M191	3
21120-5325010-20	M191	3
21120-5325124-00	M191	21
21120-5325134-00	M191	15
21120-5325135-00	M191	2
21120-5325180-00	M191	1
21120-5325322-00	M191	11
21120-5325332-00	M191	4
21120-5326014-00	M191	19
21120-5401106-00	M252	7
21120-5401107-00	M252	7
21120-5401170-00	M252	5
21120-5401171-00	M252	5
21120-5401426-00	M252	6
21120-5401427-00	M252	6
21120-5402136-00	M162	12
21120-5402137-00	M162	12
21120-5402144-00	M162	13
21120-5402145-00	M162	13
21120-5402194-00	M162	18
21120-5402195-00	M162	18
21120-5402352-00	M172	19
21120-5402353-00	M172	19
21120-5403022-10	M382	11
21120-5403023-10	M382	11
21120-5403052-00	M382	8
21120-5403052-01	M382	8
21120-5403052-05	M382	8
21120-5403053-00	M382	8
21120-5403053-01	M382	8
21120-5403053-05	M382	8
21120-5403130-10	M382	7
21120-5403131-10	M382	7
21120-5403134-00	M382	12
21120-5403135-00	M382	12
21120-5403248-00	M382	10
21120-5601082-00	M262	17
21120-5601086-00	M262	16
21120-5601098-00	M262	18
21120-5602012-00	M172	18
21120-5602016-00	M172	17
21120-5602016-50	M172	17
21120-5607012-00	M172	8
21120-5607042-00	M172	9
21120-5607070-00	M172	12
21120-5607071-00	M172	12

1	2	3
21120-5607072-00	M172	14
21120-5607073-00	M172	14
21120-5607094-00	M172	13
21120-5607095-00	M172	13
21120-5701010-00	M262	1
21120-5702011-00	M162	2
21120-5702011-11	M162	2
21120-5702011-20	M162	2
21120-5702011-21	M162	2
21120-5702012-00	M162	3
21120-5702012-11	M162	3
21120-5702154-01	M162	11
21120-5702172-00	M162	1
21120-6102012-00	M301	3
21120-6102012-10	M301	3
21120-6102013-00	M301	3
21120-6102013-10	M301	3
21120-6102022-00	M301	8
21120-6102023-00	M301	8
21120-6102164-00	M301	10
21120-6102165-00	M301	10
21120-6105118-00	M320	1
21120-6105119-00	M320	1
21120-6105128-00	M320	18
21120-6105128-00	M330	7
21120-6105180-00	M320	6
21120-6105180-00	M330	12
21120-6105181-00	M320	6
21120-6105181-00	M330	12
21120-6202012-00	M311	2
21120-6202012-10	M311	2
21120-6202013-00	M311	2
21120-6202013-10	M311	2
21120-6205082-00	M330	4
21120-6205083-00	M330	4
21120-6300020-00	M391	1
21120-6301014-00	M391	2
21120-6301162-00	M412	1
21120-6301162-02	M412	1
21120-6301188-00	M412	2
21120-6302012-00	M391	11
21120-6302012-01	M391	11
21120-6303014-00	M382	1
21120-6303014-01	M382	1
21120-6303014-05	M382	1
21120-6303074-01	M382	9
21120-6303098-00	M382	2
21120-6305100-00	M395	1
21120-6305106-00	M395	23
21120-6305108-00	M395	3
21120-6305124-00	M395	22
21120-6305812-00	M290	9
21120-6305812-00	M395	12
21120-6306010-00	M391	4
21120-6306011-00	M391	4
21120-6306034-00	M391	5
21120-6306120-00	M395	28

Ном.детали Part N.	Инд.илл. Index	п. It.
1	2	3
21120-6306126-00	M395	33
21120-6306128-00	M395	32
21120-6306158-01	M395	27
21120-6307024-01	M391	18
21120-6307024-02	M391	18
21120-6313051-00	E320	3
21120-6313090-10	E320	6
21120-6313150-00	E320	4
21120-6313150-01	E320	4
21120-6314094-00	E210	1
21120-6314096-00	E210	14
21120-6314098-00	E210	16
21120-6812310-10	M100	11
21120-6812311-10	M100	11
21120-6812610-10	M100	8
21120-6816086-00	M301	4
21120-6816086-00	M311	3
21120-6816087-00	M301	4
21120-6816087-00	M311	3
21120-6816092-00	M301	7
21120-6816092-00	M311	6
21120-6816102-00	M301	5
21120-6816102-00	M311	4
21120-6818010-00	M100	2
21120-6818020-10	M100	3
21120-8101012-02	E102	15
21120-8104100-00	E180	2
21120-8104100-00	E180	2
21120-8104101-00	E180	1
21120-8104101-00	E180	1
21120-8114054-00	A145	2
21120-8122020-00	E132	9
21120-8212170-00	M412	11
21120-8212172-00	M410	15
21120-8212172-00	M411	15
21120-8212176-00	M412	12
21120-8212204-00	M412	6
21120-8212512-00	M412	13
21120-8231010-00	M391	14
21120-8231015-00	M391	15
21120-8231015-03	M391	15
21120-8232010-00	D102	12
21120-8232010-00	D103	11
21120-8404014-00	M262	20
21120-8404015-00	M262	19
21120-8404050-00	M262	15
21120-8404051-00	M262	15
21121-5000010-00	M001	3
21121-5000014-00	M001	4
21121-5000014-50	M001	4
21124-1000260-00	A002	4
21124-1000260-01	A002	4
21124-1000260-10	A002	4
21124-1000260-40	A002	1

1	2	3
21124-1000260-60	A002	2
21124-1000260-61	A002	2
21124-1000260-62	A002	2
21124-1000260-70	A002	4
21124-1000260-72	A002	2
21124-1003260-00	A101	1
21124-1004015-00	A131	5
21124-1004015-02	A131	5
21124-1004015-04	A131	5
21124-1004015-31	A131	5
21124-1004015-32	A131	5
21124-1006019-00	A141	1
21124-1006020-00	A141	2
21124-1006148-00	A141	18
21124-1006162-00	A141	17
21124-1006209-00	A141	13
21124-1006218-00	A141	9
21124-1006226-00	A141	6
21124-1006226-40	A141	6
21124-1008089-00	A441	4
21124-1009080-00	A501	30
21124-1014058-00	A501	2
21124-1014164-00	A501	7
21124-1014166-00	A501	6
21124-1411020-10	K104	8
21124-1411020-11	K104	8
21124-1411020-12	K104	8
21124-1411020-20	K104	8
21124-1411020-30	K104	8
21124-1411020-31	K104	8
21124-1411020-32	K104	8
21124-3724210-00	K410	3
21124-5000014-00	M001	4
21124-5000014-50	M001	4
21130-3102010-00	D410	8
21130-3102010-01	D410	8
21130-3102010-02	D410	8
21140-3403041-00	D140	21
21140-3403041-00	D141	18
21140-3403041-00	D142	15
21140-3403041-00	D143	13
21140-3709600-00	K321	2
21140-3709600-01	K321	2
21140-3710010-00	K321	1
21140-3710020-04	K321	11
21140-3710040-04	K321	4
21140-3710604-00	K321	5
21140-3747610-00	K340	3
21140-3747610-00	K341	3
21140-3747610-00	K342	3
21140-3747610-01	K340	3
21140-3747610-01	K341	3
21140-3747610-01	K342	3
21140-3747610-02	K340	3
21140-3747610-02	K341	3
21140-3747610-02	K342	3
21140-3747610-03	K340	3

1	2	3
21140-3747610-03	K341	3
21140-3747610-03	K342	3
21140-5007096-00	Z100	2
21140-5325388-00	D100	10
21140-5325388-00	D101	11
21140-5325388-00	D102	20
21140-5325388-00	D103	20
21140-5325388-00	D104	20
21140-5325388-00	E120	12
21140-5325388-00	M140	7
21140-5325388-00	M191	22
21140-5325388-00	M422	5
21150-3710030-04	K321	3
21150-3828210-00	K300	7
21182-3724080-01	K400	3
21210-1001029-00	A010	14
21210-1001029-00	A010	27
21210-1001029-00	A011	9
21210-1001029-00	A012	9
21210-1109175-30	A300	9
21210-1203075-00	A442	6
21210-1203075-00	A443	8
21210-1217047-00	E131	9
21210-1804043-00	B110	13
21210-1804043-00	C100	2
21210-2215082-00	B400	14
21210-2215084-00	B400	13
21210-5004286-00	M420	4
21210-6106108-00	K104	9
21210-6106108-00	K105	1
21210-6306028-00	M131	12
21210-6308010-00	M200	5
21210-6308015-00	M200	6
21212-3703110-00	K130	5
21213-1004022-00	A130	1
21213-1004022-00	A131	1
21213-1004062-00	A130	7
21213-1004062-00	A131	8
21213-1004067-00	A130	8
21213-1004067-00	A131	9
21213-1109100-00	A301	12
21213-1109100-02	A301	12
21213-1109100-06	A301	12
21213-1203073-00	A445	10
21213-1203073-00	A446	4
21214-1104116-00	A210	2
21214-1104116-00	A211	7
21214-1104116-00	A212	6
21214-1104116-00	A213	6
21214-1104116-00	A214	6
21214-1104136-00	A210	1
21214-1104136-00	A211	3
21214-1104136-00	A212	2
21214-1104136-00	A213	2
21214-1104136-00	A214	2
21214-1104142-00	A211	12
21214-1104142-00	A212	10

1	2	3
21214-1104142-00	A213	12
21214-1104142-00	A214	10
21214-1164080-00	A244	31
21214-1164080-01	A244	31
21214-1164086-00	A240	17
21214-1164086-00	A244	18
21214-1164181-00	A244	26
21230-1101422-00	A201	24
21230-1101422-00	A203	25
21230-1101422-01	A201	24
21230-1108163-00	A360	2
21230-1117010-00	A210	22
21230-1117010-01	A210	22
21230-1117010-02	A210	22
21230-1413130-00	K160	9
21230-1413130-01	K160	9
21230-1413130-02	K160	9
21230-1413130-03	K160	9
21230-1701326-00	B210	14
21230-3403160-00	D142	3
21230-3403160-00	D143	3
21230-3407012-00	D181	5
21230-3408144-00	D131	10
21230-3408144-00	D133	10
21230-3410010-00	D131	4
21230-3410010-00	D133	4
21230-3709320-10	K300	2
21230-3709330-00	K300	3
21230-3709340-10	K300	1
21230-3840010-03	K106	2
21230-3840103-00	K104	10
21230-5208124-00	E113	8
21230-6302332-00	E120	7
21230-6302334-00	M391	3
21230-8118022-00	E120	5
21230-8118022-01	E120	5
21230-8118096-00	E120	9
21230-8118097-00	E120	11
21700-1301012-00	A600	7
21700-3840083-00	K106	3

1	2	3